Para Español, vea páginas 3-4.
Pour le français, consulter les pages 5-6.

ULINE H-10048

DOWNTOWN COLLECTION – 48" ROUND TABLE

1-800-295-5510
uline.com

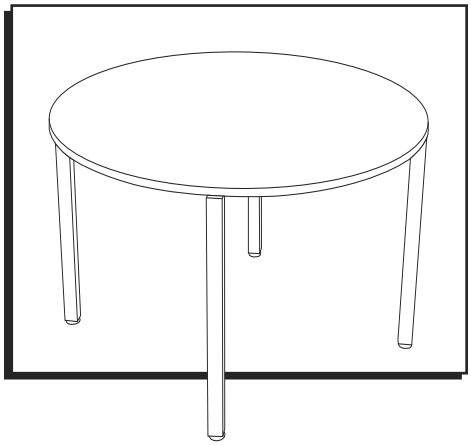

TOOLS NEEDED

Allen Wrench (Included)

Wrench (Included)

Two Person Assembly Recommended

PARTS

M6 x 65 mm Bolt x 8

M6 x 60 mm Bolt x 2

Hex Nut x 2

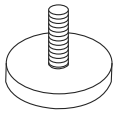

Adjustable Glide x 4

ASSEMBLY

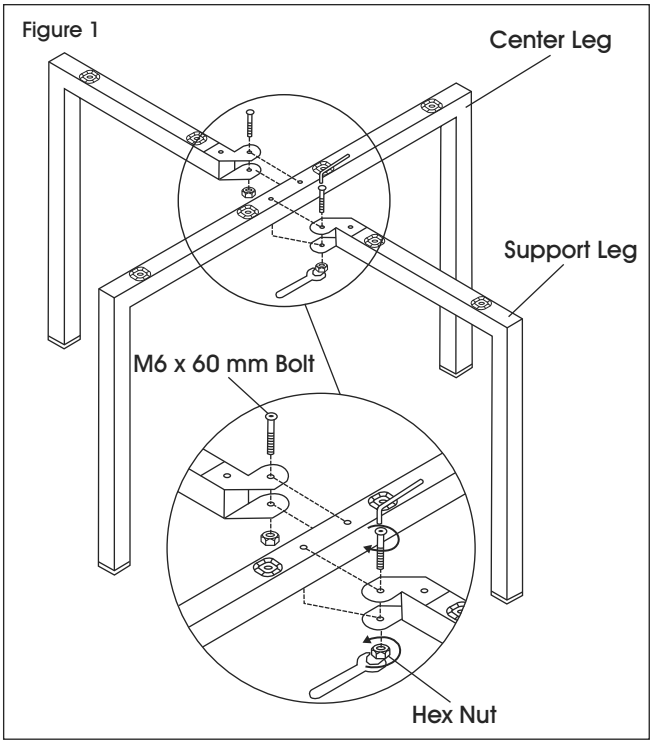

NOTE: Assemble unit on a smooth, non-marring surface to prevent scratching. Check that all parts are included.

1. Position center leg between support legs. Slide brackets on support legs over holes in center leg. Attach using two M6 x 60 mm bolts and two hex nuts. (See Figure 1)

NOTE: Do not fully tighten bolts until tabletop is attached to frame.

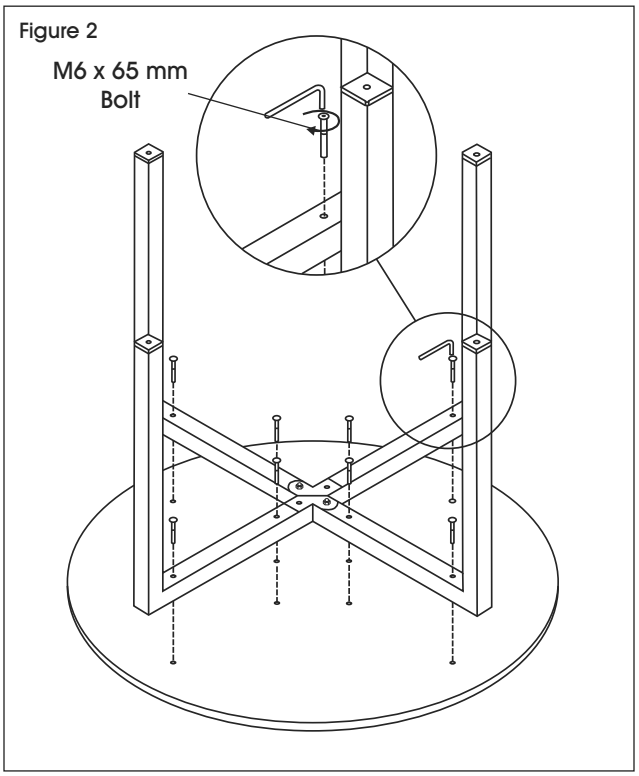

Figure 2

2. Place tabletop on ground with underside facing up. Flip over assembled frame and align holes on tabletop with holes on frame. Attach using eight M6 x 65 mm bolts. (See Figure 2)

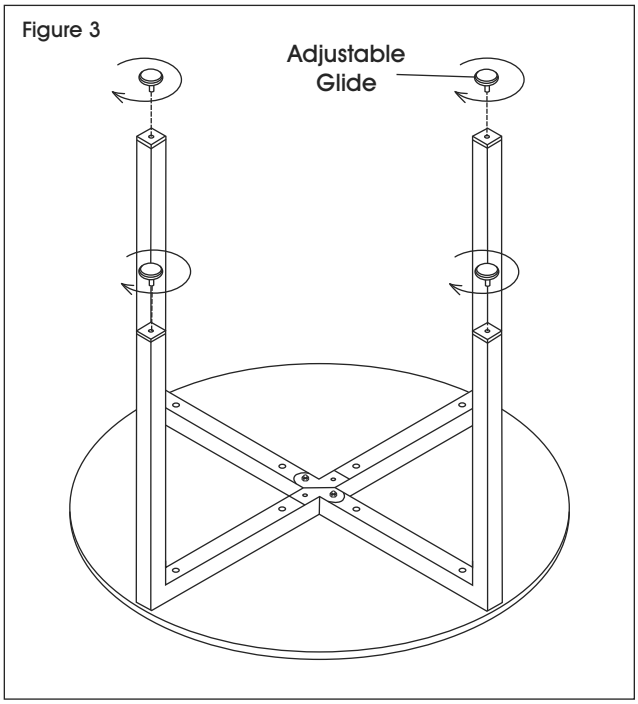

Figure 3

3. Insert one adjustable glide into each leg. With second person, carefully flip assembled table onto feet. (See Figure 3)

ULINE H-10048
COLECCIÓN URBANA – MESA REDONDA DE 48"

800-295-5510
uline.mx

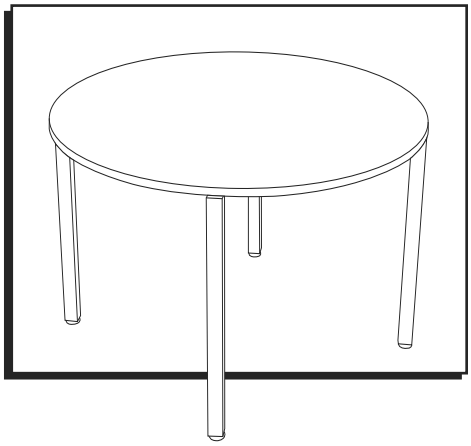

HERRAMIENTAS NECESARIAS

Llave Allen
(Incluida)

Llave de Tuercas
(Incluida)

Se Recomienda Armar
Entre Dos Personas

PARTES

8 Pernos M6 x 65 mm

2 Pernos M6 x 60 mm

2 Tuercas
Hexagonales

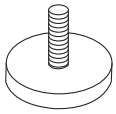

4 Tapas Niveladoras

ENSAMBLE

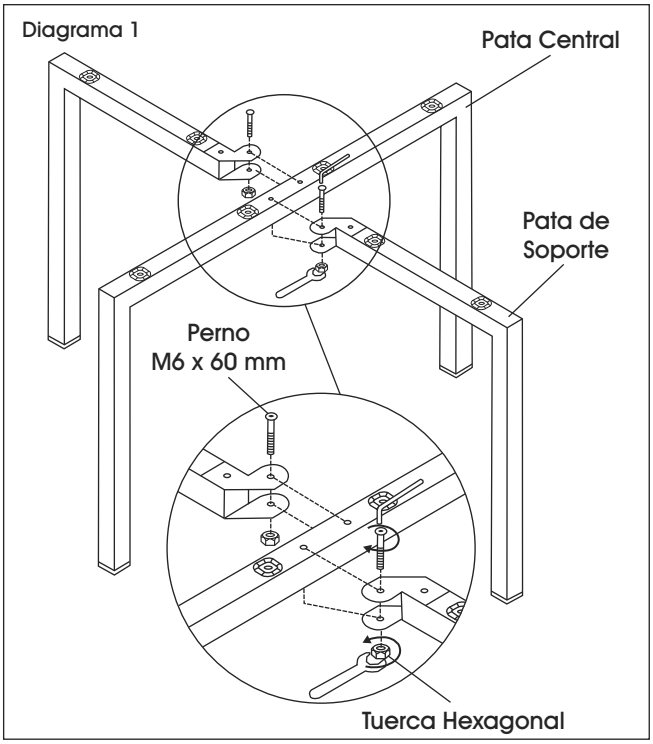

NOTA: Ensamble la unidad sobre una superficie lisa que no deje marcas para evitar rayones. Verifique que todas las partes estén incluidas.

1. Coloque la pata central entre las patas de los soportes. Deslice los soportes de las patas de apoyo sobre los orificios de la pata central. Fije utilizando dos pernos M6 x 60 mm y dos tuercas hexagonales. (Vea Diagrama 1)

NOTA: No apriete por completo los pernos hasta que fije la cubierta al armazón.

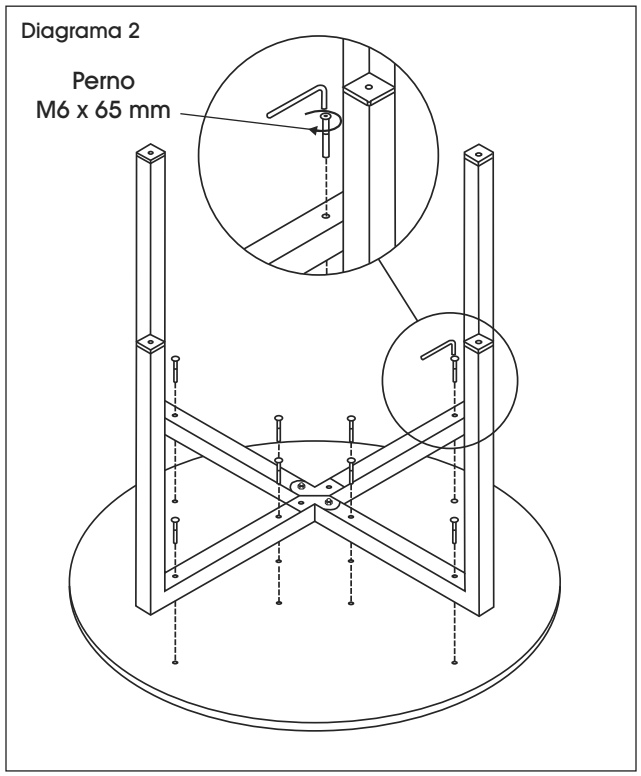

2. Coloque la cubierta de la mesa boca abajo con el lado inferior hacia arriba. Voltee el armazón ensamblado y alinee los orificios de la superficie de la mesa con los orificios del armazón. Fije utilizando ocho pernos M6 x 65 mm. (Vea Diagrama 2)

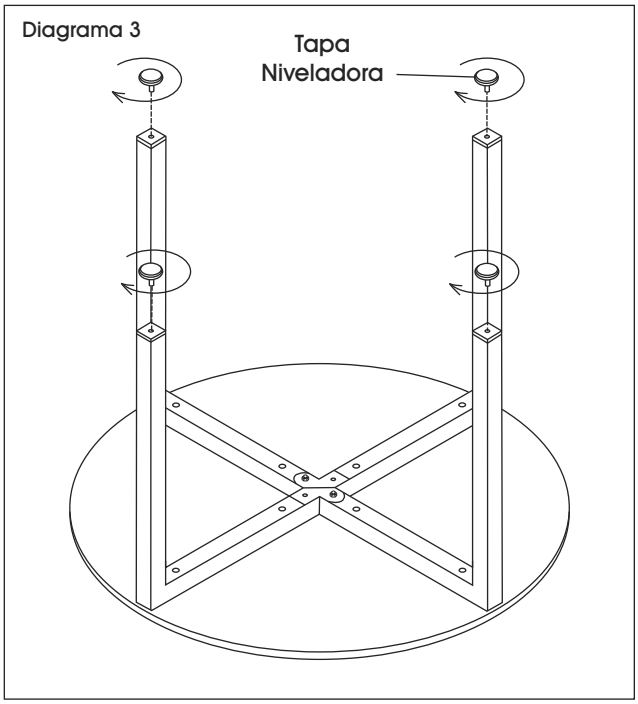

3. Inserte una tapa niveladora en cada pata. Con ayuda de otra persona, voltee con cuidado la mesa ensamblada y póngala de pie. (Vea Diagrama 3)

ULINE H-10048

COLLECTION DOWNTOWN – TABLE – 48 PO, ROND

1-800-295-5510
uline.ca

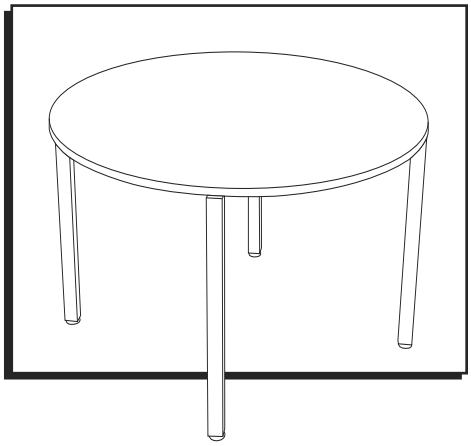

OUTILS REQUIS

Clé Allen
(inclus)

Clé
(inclus)

Montage à deux personnes recommandé

PIÈCES

Boulon M6 x 65 mm x 8

Boulon M6 x 60 mm x 2

Écrou hexagonal x 2

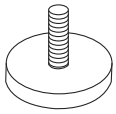

Patin réglable x 4

MONTAGE

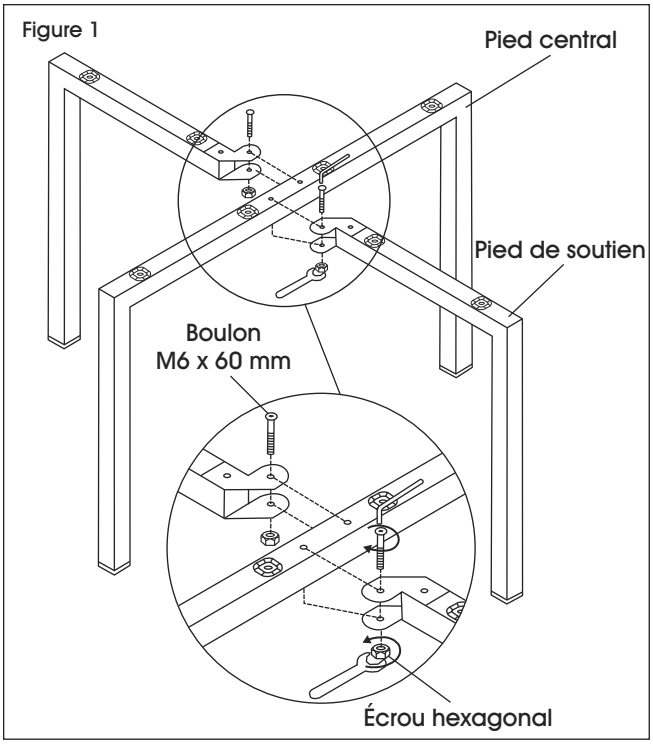

REMARQUE : Montez le meuble sur une surface lisse qui ne marque pas afin d'éviter les rayures. Vérifiez que toutes les pièces sont incluses.

1. Positionnez le pied central entre les pieds de soutien. Faites glisser les supports des pieds de soutien par-dessus les trous du pied central. Fixez le tout avec deux boulons M6 x 60 mm et deux écrous hexagonaux. (Voir Figure 1)

REMARQUE : Attendez d'avoir fixé la surface au cadre pour serrer complètement les boulons.

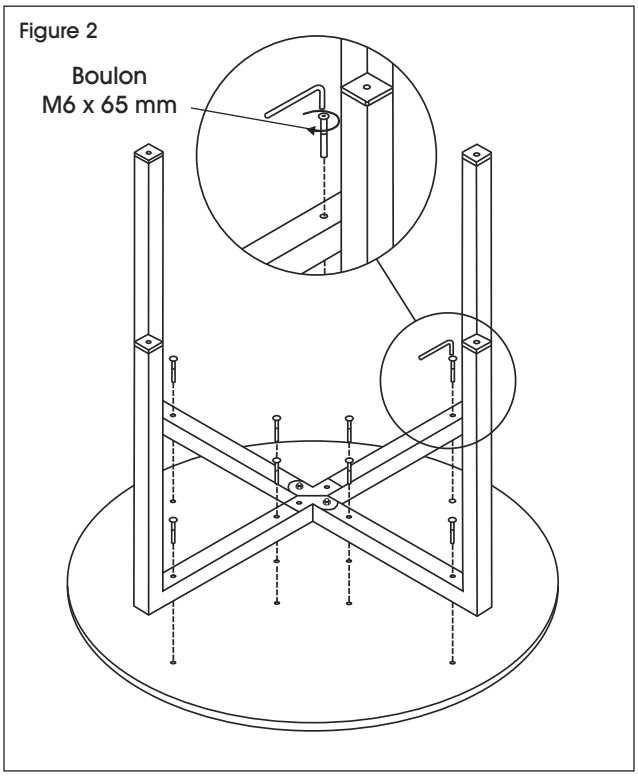

2. Placez la surface de table au sol, face inférieure vers le haut. Tournez le cadre de table à l'envers et alignez les trous de la surface de table sur ceux du cadre. Fixez le tout avec huit boulons M6 x 65 mm. (Voir Figure 2)

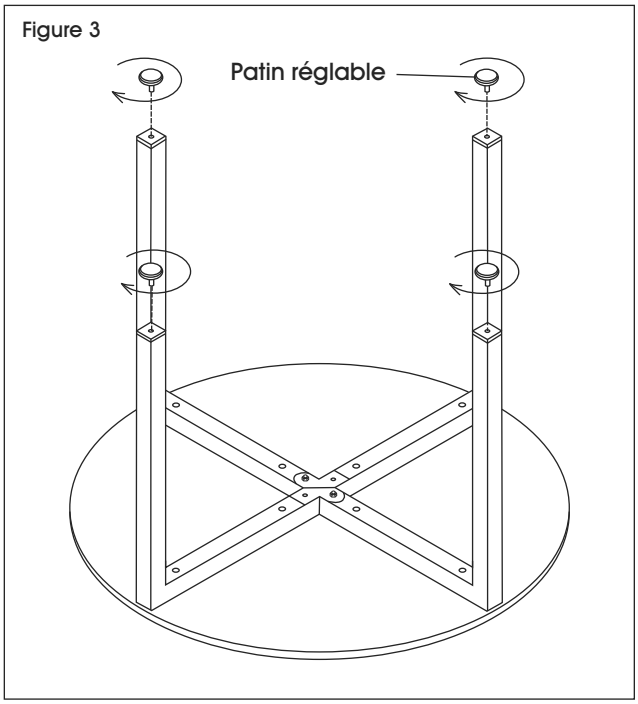

3. Insérez un patin réglable dans chacun des pieds. À deux, placez avec soin la table assemblée sur ses pieds. (Voir Figure 3)