Para Español, vea páginas 5-8.
Pour le français, consulter les pages 9-12.

ULINE H-10644, H-10966

PURELL® ES4 PUSH DISPENSER

1-800-295-5510
uline.com

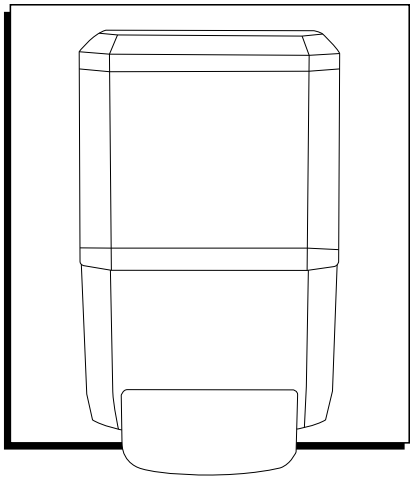

TOOLS NEEDED

For optional hardware installation (not included):

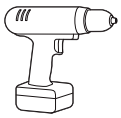

Drill



1/4" Drill Bit

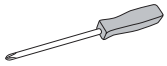

Phillips Screwdriver

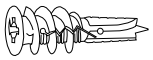

Wall Anchor x 4



#10 x 1" Screw x 4

SAFETY

NOTE: Please read all instructions carefully before installing and using the dispenser.

WARNING! Use dispenser only as directed.

WARNING! Do not use in areas where dispenser may be exposed to wet environments such as showers or outdoors.

WARNING! Do not install or use in extreme hot or cold locations.

WARNING! Dispensed product intended for external use only. Refer to refill for actions in case of ingestion.

INSTALLATION

1. Press release buttons on side of dispenser to slide front cover down and open dispenser. (See Figure 1)

Figure 1

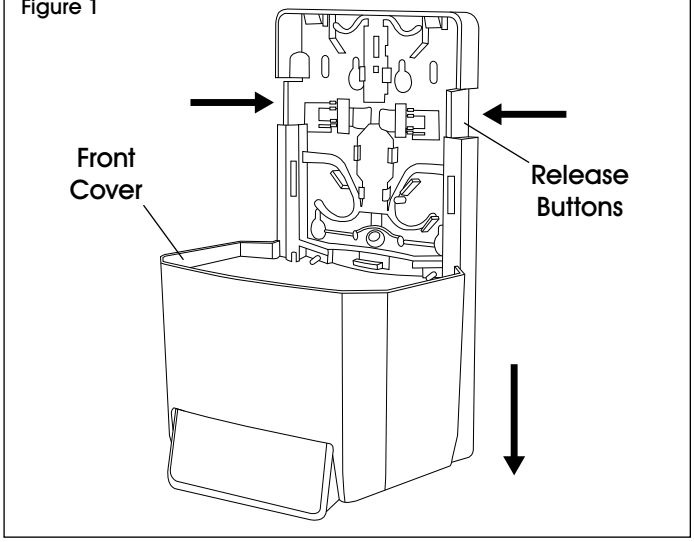

ADHESIVE TAPE INSTALLATION

1. Clean installation surface with an alcohol prep pad (not included). Allow surface to dry for 60 seconds.
2. Peel paper backing off of adhesive tape located on back of dispenser. (See Figure 2)

Figure 2

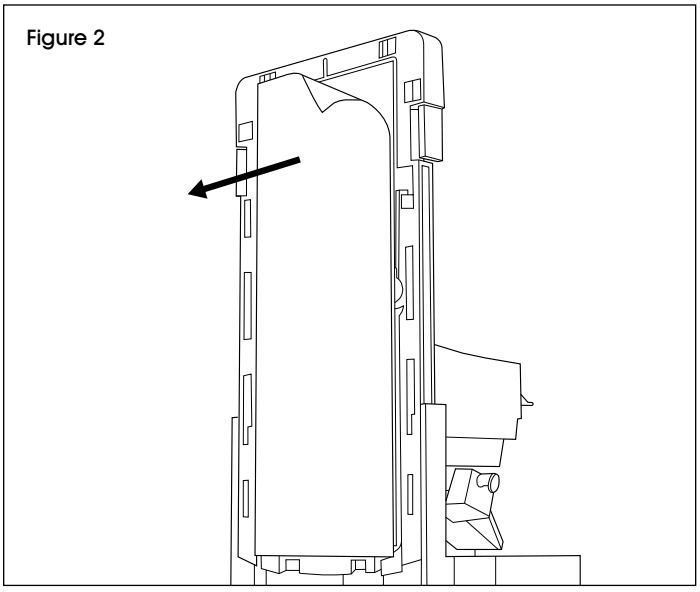

3. Press dispenser firmly onto mounting surface. Apply pressure to the inside of back plate for 30 seconds. (See Figure 3)

IMPORTANT! Install dispenser at least 7" above counter top.

NOTE: Do not load refill for at least 24 hours.

Figure 3

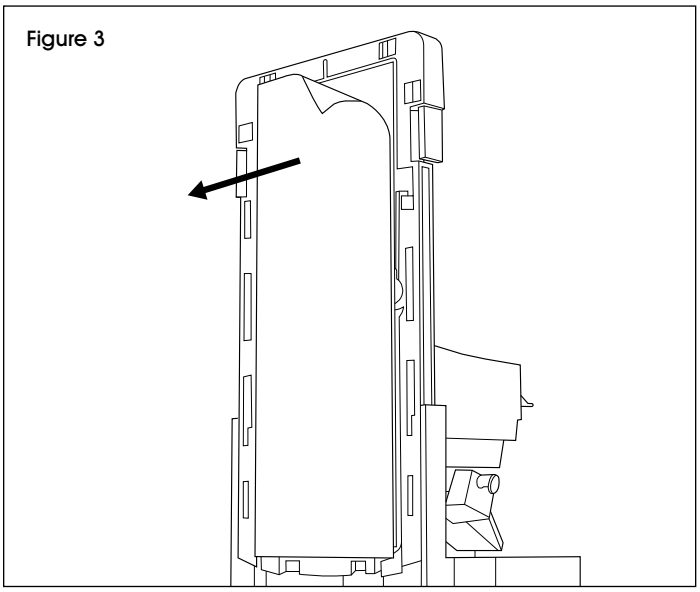

4. Attach the back plate by pressing on the top two corners and the bottom middle section. Audible clicks will confirm proper installation. (See Figure 4)

Figure 4

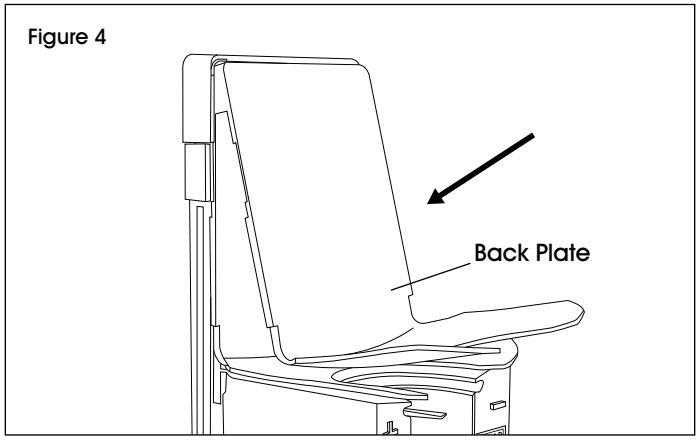

5. **OPTIONAL:** Align and insert plastic tabs on floor/wall protector with slots on dispenser. Tabs will snap into place. (See Figure 5)

Figure 5

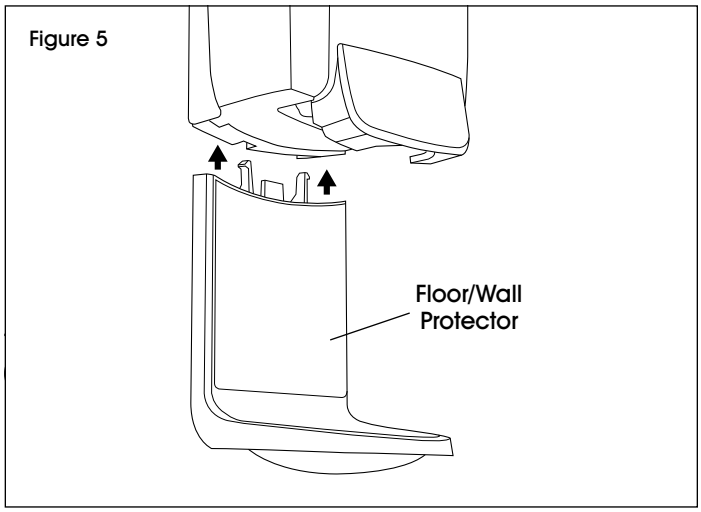

HARDWARE INSTALLATION

1. Use the dispenser back plate as a template. Pierce adhesive tape on back plate at preferred locations to mark and drill four holes using 1/4" drill bit. (See Figure 6)

IMPORTANT! Install dispenser with at least 7" of free space above counter top.

Figure 6

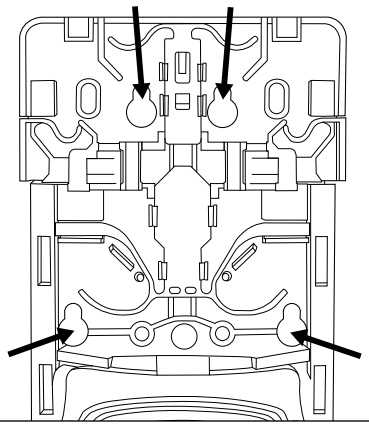

2. Install #10 x 1" anchors into the previously drilled holes. (See Figure 7)

Figure 7

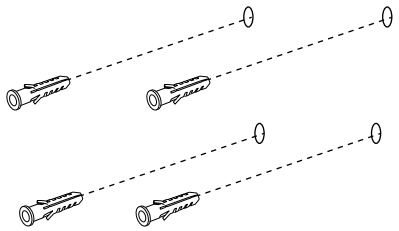

3. Insert Type A #10 x 1" screws into previously drilled holes. Leave 1/2" between screw head and wall. (See Figure 8)

Figure 8

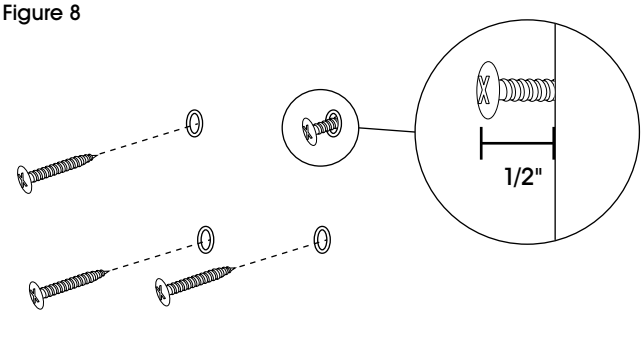

4. Place dispenser over screws on wall. Hand-tighten screws with screwdriver to secure. (See Figure 9)

NOTE: Do not overtighten screws.

Figure 9

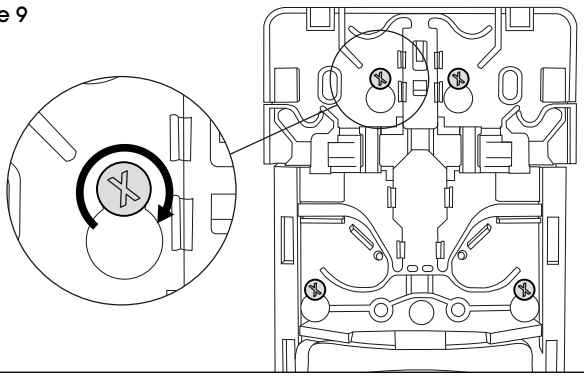

5. Attach the back plate by pressing on the top two corners and the bottom middle section. Audible clicks will confirm proper installation. (See Figure 10)

Figure 10

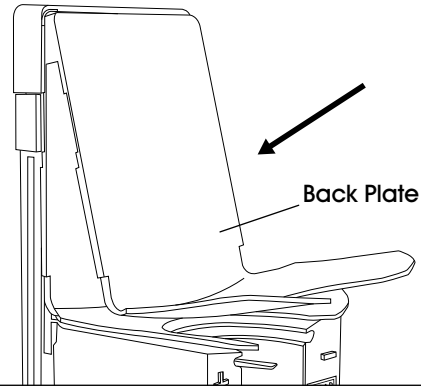

6. **OPTIONAL:** Align and insert plastic tabs on floor/wall protector with slots on bottom of dispenser. Tabs will snap into place. (See Figure 11)

Figure 11

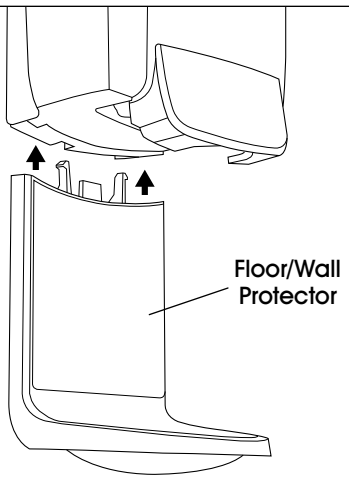

REFILL INSTALLATION

1. Check label inside dispenser before installing. (See Figure 12)

NOTE: ES4 SOAP = soap dispenser
ES4 SAN = hand sanitizer dispenser

Figure 12

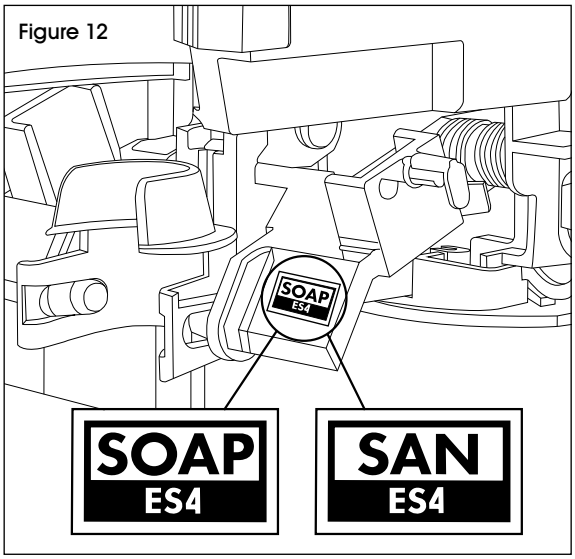

2. Match label on refill with label on dispenser. (See Figure 13)

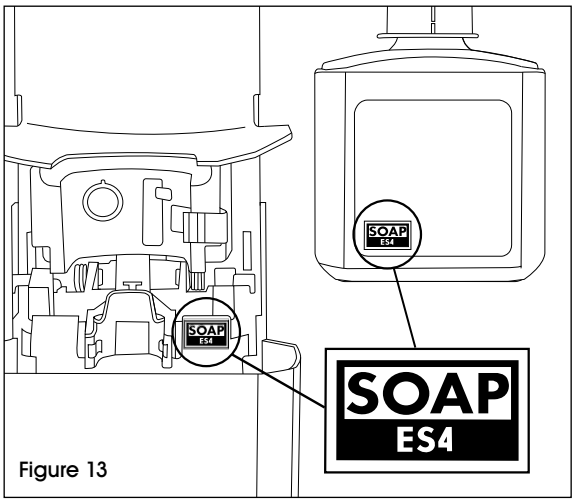

Figure 13

3. Remove refill cap and push the new refill into dispenser until it clicks into place. Close dispenser cover. (See Figure 14)

Figure 14

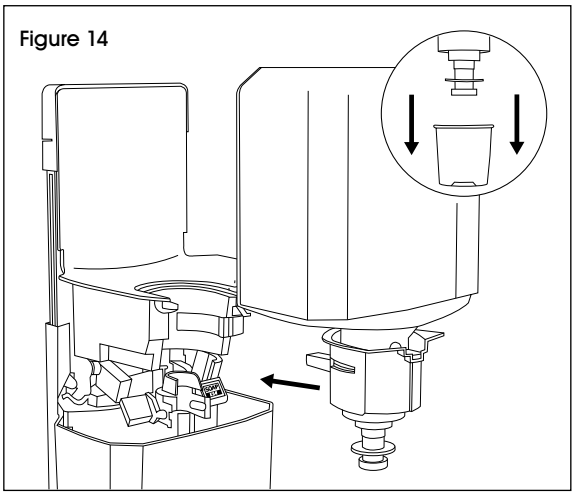

4. Place hand in middle of bar and push multiple times to prime refill. Product will dispense as bar is depressed. (See Figure 15)

Figure 15

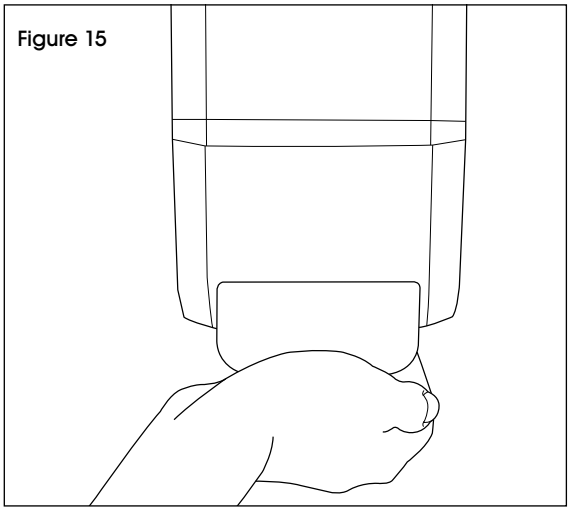

ULINE H-10644, H-10966

PURELL® ES4 DESPACHADOR MANUAL

800-295-5510
uline.mx

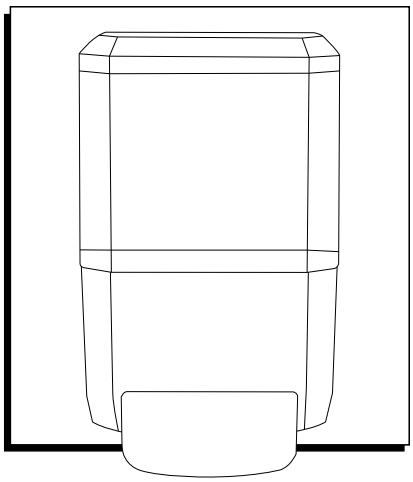

HERRAMIENTAS NECESARIAS

Para instalación de tornillería opcional (no incluida):

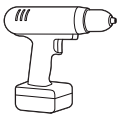

Taladro



Broca de 1/4"

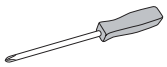

Desarmador de Cruz

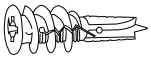

4 Taquetes



4 Tornillos #10 de 1"

SEGURIDAD

NOTA: Antes de instalar y usar el despachador, lea todas las instrucciones con cuidado.

¡ADVERTENCIA! Use el despachador solo como se indica.

¡ADVERTENCIA! No lo use en áreas donde esté expuesto a ambientes mojados como regaderas o en exteriores.

¡ADVERTENCIA! No lo instale en lugares de calor o frío extremos.

¡ADVERTENCIA! Despache el producto indicado solo para uso externo. Consulte el repuesto para acciones en caso de ingestión.

INSTALACIÓN

1. Abra el despachador presionando los botones de liberación laterales y deslice la cubierta hacia abajo. (Vea Diagrama 1)

Diagrama 1

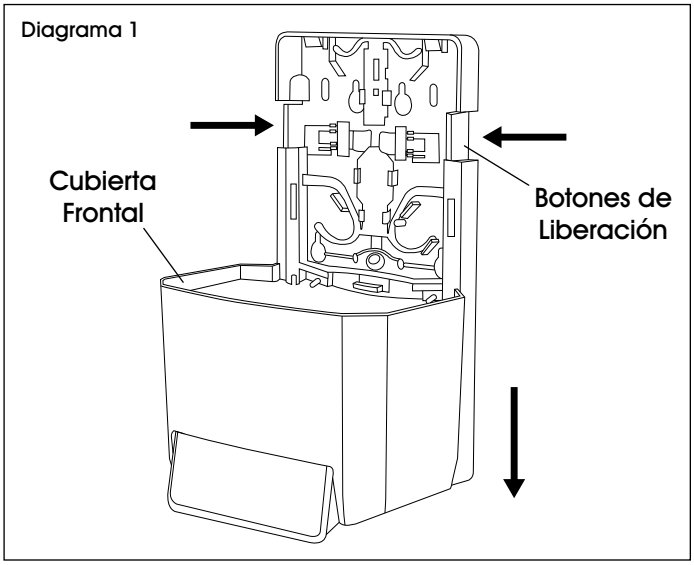

CONTINUACIÓN DE INSTALACIÓN

INSTALACIÓN CON CINTA ADHESIVA

1. Limpie la superficie de instalación con un paño con alcohol (no incluido). Permita que la superficie se seque por 60 segundos.
2. Despegue el respaldo de papel de la cinta adhesiva ubicada en la parte posterior del despachador. (Vea Diagrama 2)

Diagrama 2

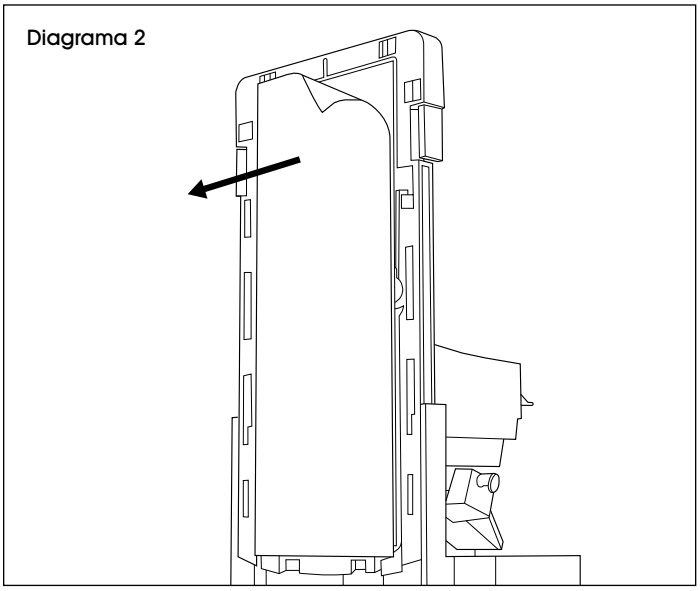

3. Presione el despachador firmemente contra la superficie de instalación. Aplique presión al interior de la placa posterior durante 30 segundos. (Vea Diagrama 3)

¡IMPORTANTE! Instale el despachador por lo menos 17.8 cm (7") por encima del mostrador.

NOTA: No coloque el repuesto por al menos 24 horas.

Diagrama 3

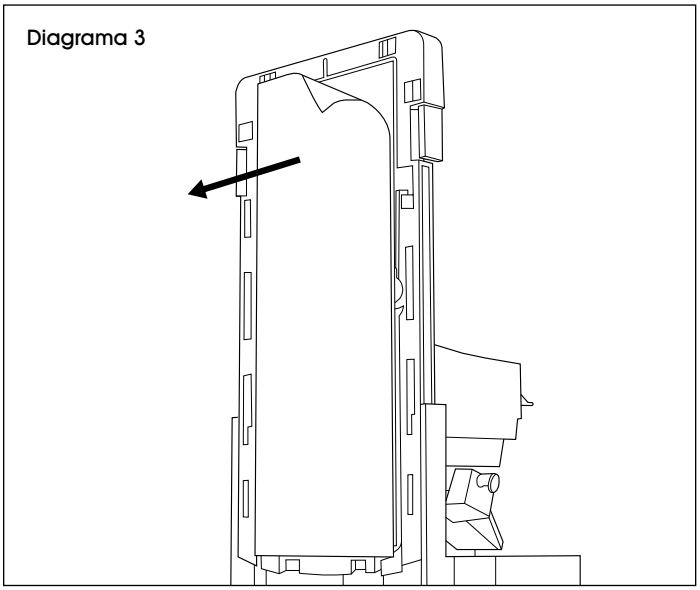

4. Fije la placa posterior presionando las dos esquinas superiores y la sección central de la parte inferior. Escuchará unos clics que confirmarán la instalación adecuada. (Vea Diagrama 4)

Diagrama 4

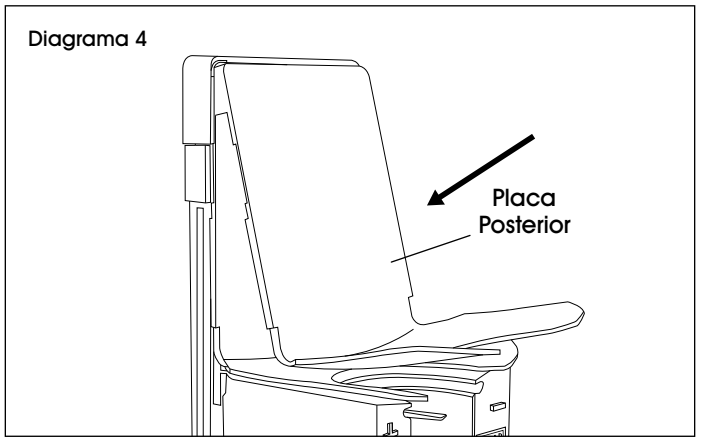

5. **OPCIONAL:** Alinee e inserte las pestañas plásticas del protector de piso/pared con las ranuras del despachador. Las pestañas encajarán en su lugar. (Vea Diagrama 5)

Diagrama 5

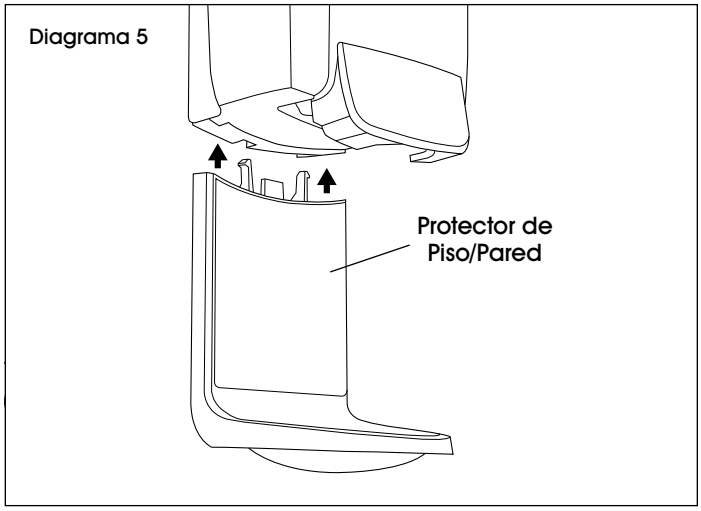

CONTINUACIÓN DE INSTALACIÓN

INSTALACIÓN CON TORNILLERÍA

1. Utilice la placa posterior del despachador como plantilla. Perfore la cinta adhesiva de la placa posterior en las ubicaciones que prefiera para marcar y perforar cuatro orificios con una broca de 1/4". (Vea Diagrama 6)

¡IMPORTANTE! Instale el despachador dejando al menos 17.8 cm (7") de espacio libre sobre el mostrador.

Diagrama 6

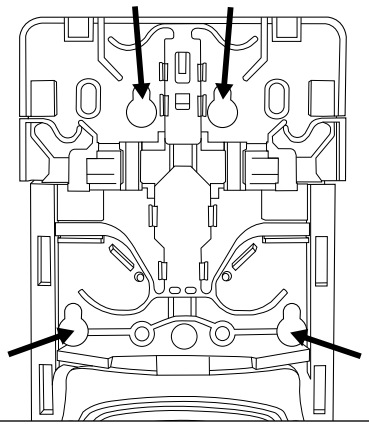

2. Instale los taquetes #10 de 1" en los orificios previamente perforados. (Vea Diagrama 7)

Diagrama 7

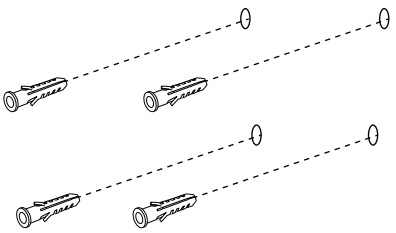

3. Inserte los tornillos Tipo A #10 de 1" en los orificios previamente perforados. Deje 1.3 cm (1/2") entre la cabeza del tornillo y la pared. (Vea Diagrama 8)

Diagrama 8

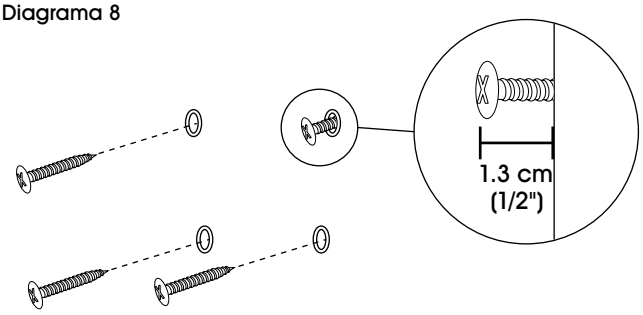

4. Coloque el despachador sobre los tornillos en la pared. Apriete los tornillos con la mano para asegurarlos. (Vea Diagrama 9)

NOTA: No apriete los tornillos de más.

Diagrama 9

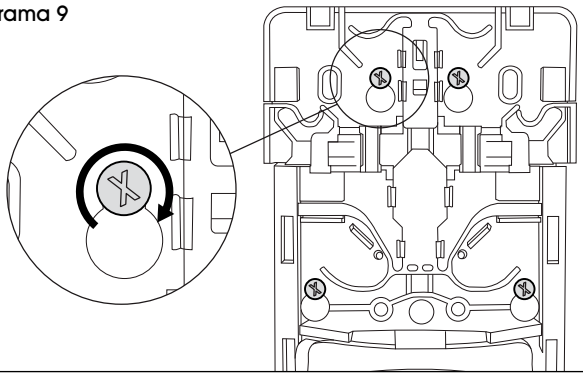

5. Fije la placa posterior presionando las dos esquinas superiores y la sección central de la parte inferior. Escuchará unos clics que confirmarán la instalación adecuada. (Vea Diagrama 10)

Diagrama 10

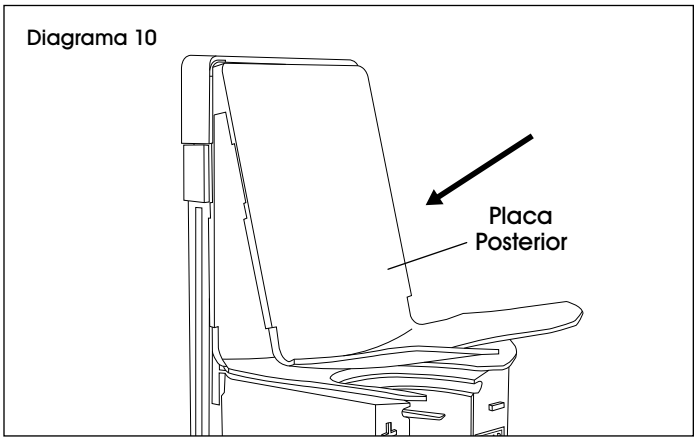

6. **OPCIONAL:** Alinee e inserte las pestañas plásticas del protector de piso/pared con las ranuras del despachador. Las pestañas encajarán en su lugar. (Vea Diagrama 11)

Diagrama 11

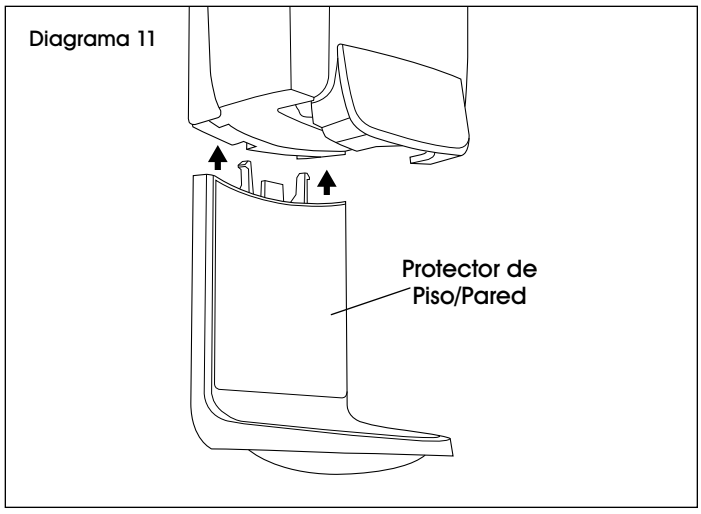

INSTALACIÓN DEL REPUESTO

1. Revise la etiqueta interior del despachador antes de instalar. (Vea Diagrama 12)

NOTA: ES4 SOAP = despachador de jabón
ES4 SAN = despachador de desinfectante

Diagrama 12

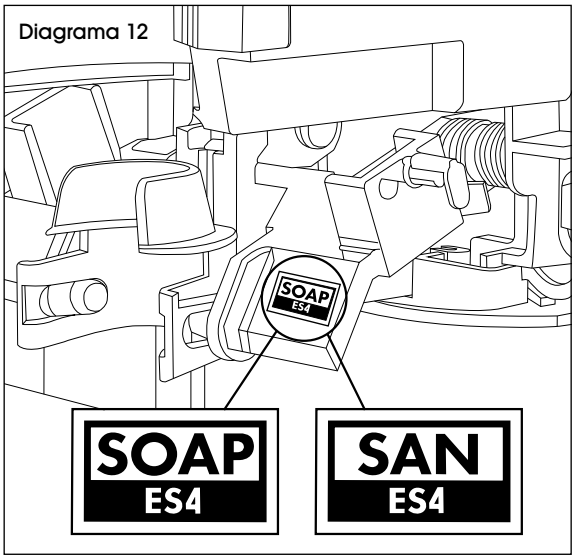

2. Haga coincidir la etiqueta del repuesto con la etiqueta del despachador. (Vea Diagrama 13)

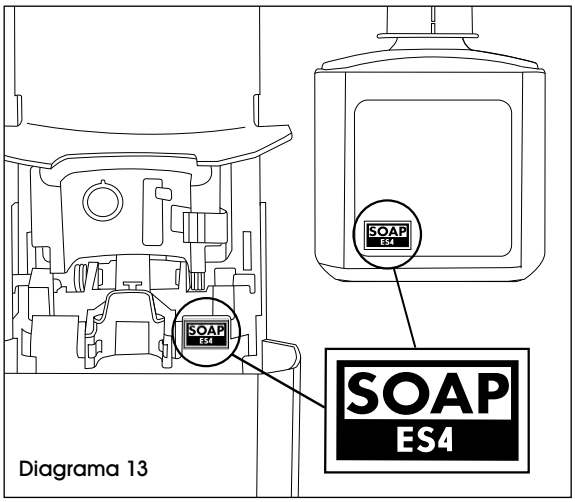

Diagrama 13

3. Retire la tapa del repuesto y empuje el repuesto nuevo en el despachador hasta que haga clic en su lugar. Cierre la cubierta del despachador. (Vea Diagrama 14)

Diagrama 14

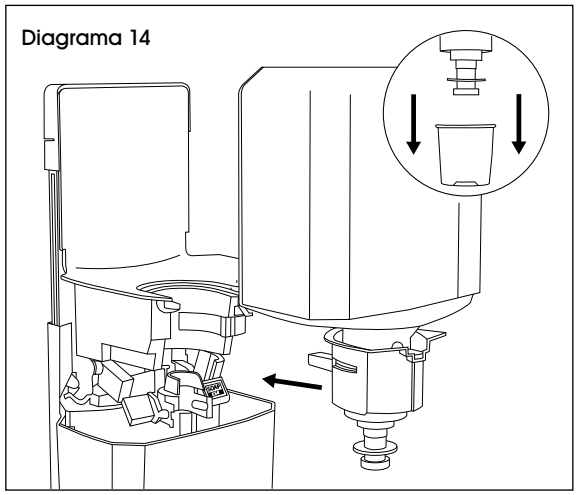

4. Coloque la mano en medio de la barra y empuje varias veces para preparar el repuesto. El producto se despachará mientras presione la barra. (Vea Diagrama 15)

Diagrama 15

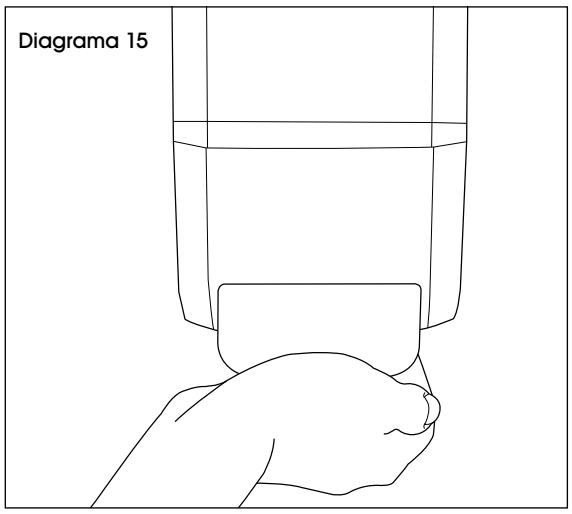

ULINE H-10644, H-10966

PURELL[MD] ES4 – DISTRIBUTEUR AVEC BOUTON POUSSOIR

1 800 295-5510
uline.ca

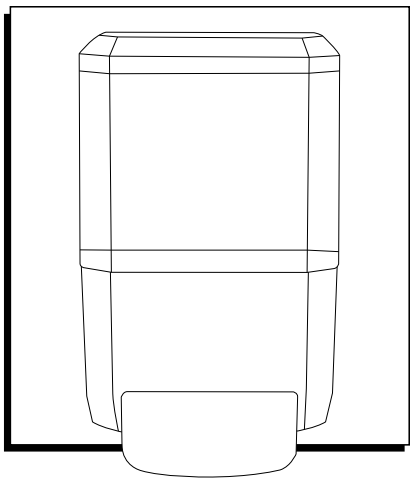

OUTILS REQUIS

Pour l'installation optionnelle avec matériel de fixation (non inclus) :

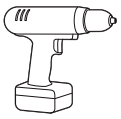

Perceuse



Mèche de perceuse de 1/4 po

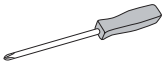

Tournevis cruciforme

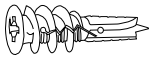

Ancrage mural x 4



Vis nº 10 x 1 po x 4

SÉCURITÉ

REMARQUE : Veuillez lire attentivement toutes les instructions avant d'installer et d'utiliser le distributeur.

ARRÊT **AVERTISSEMENT! Utilisez le distributeur uniquement selon les instructions.**

ARRÊT **AVERTISSEMENT! N'utilisez pas le distributeur dans des endroits humides comme dans des douches ou à l'extérieur.**

ARRÊT **AVERTISSEMENT! Évitez d'installer ou d'utiliser le distributeur dans des endroits extrêmement chauds ou froids.**

ARRÊT **AVERTISSEMENT! Le produit distribué est destiné à un usage externe uniquement. Référez-vous aux informations figurant sur la recharge pour les mesures à prendre en cas d'ingestion.**

INSTALLATION

1. Appuyez sur les boutons de dégagement situés sur le côté du distributeur pour faire glisser le couvercle avant vers le bas et ouvrir le distributeur. (Voir Figure 1)

Figure 1

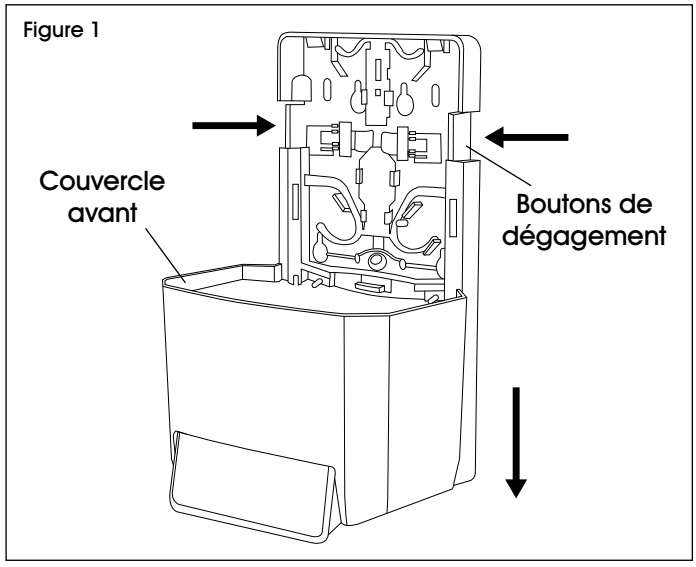

INSTALLATION AVEC BANDE ADHÉSIVE

1. Nettoyez la surface d'installation avec un tampon imbibé d'alcool (non inclus). Laissez sécher la surface pendant 60 secondes.
2. Retirez la doublure de papier de la bande adhésive située à l'arrière du distributeur. (Voir Figure 2)

Figure 2

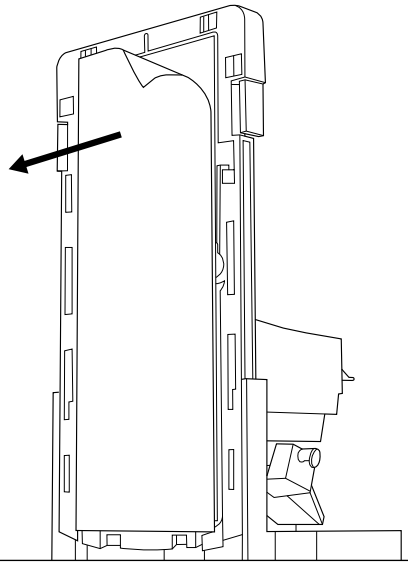

3. Appuyez fermement le distributeur contre la surface de montage. Exercez une pression sur l'intérieur de la plaque arrière pendant 30 secondes. (Voir Figure 3)

IMPORTANT! Installez le distributeur à une hauteur d'au moins 17,8 cm (7 po) au-dessus du comptoir.

REMARQUE : Attendez au moins 24 heures avant d'installer une recharge.

Figure 3

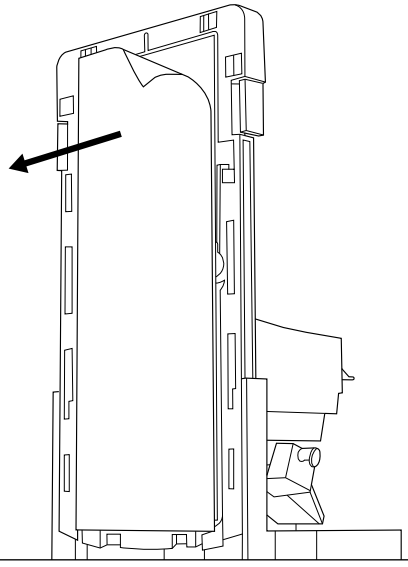

4. Fixez la plaque arrière en appuyant sur les deux coins supérieurs et sur la partie centrale inférieure. Des clics confirment que l'installation est adéquate. (Voir Figure 4)

Figure 4

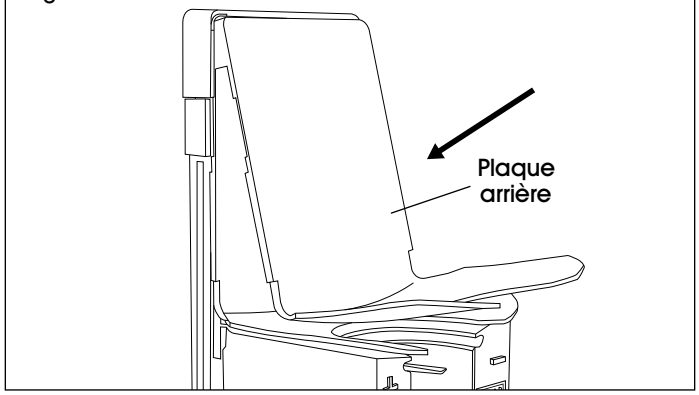

5. **OPTIONNEL :** Alignez et insérez les languettes en plastique du protecteur de plancher/mur dans les fentes du distributeur. Les languettes s'enclencheront automatiquement. (Voir Figure 5)

Figure 5

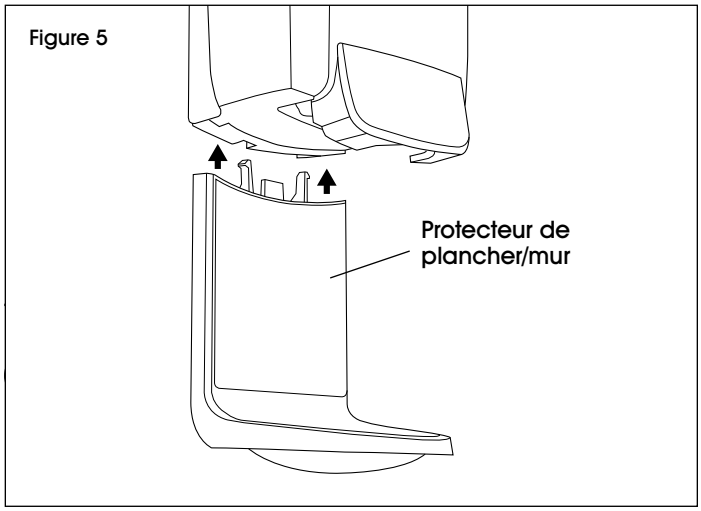

INSTALLATION AVEC MATÉRIEL DE FIXATION

1. Utilisez la plaque arrière du distributeur comme modèle. Perforez la bande adhésive sur la plaque arrière aux endroits souhaités pour le marquage et percez quatre trous à l'aide d'une mèche de 1/4 po. (Voir Figure 6)

IMPORTANT! Installez le distributeur en laissant au moins 17,8 cm (7 po) d'espace libre au-dessus du comptoir.

Figure 6

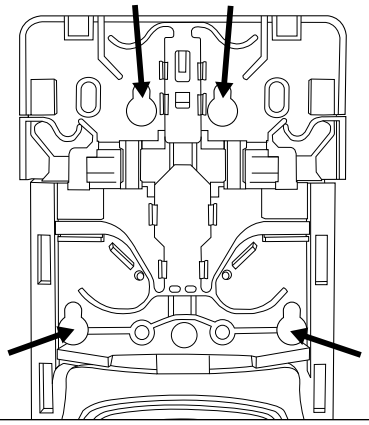

2. Installez les ancrages n° 10 x 1 po dans les trous prépercés. (Voir Figure 7)

Figure 7

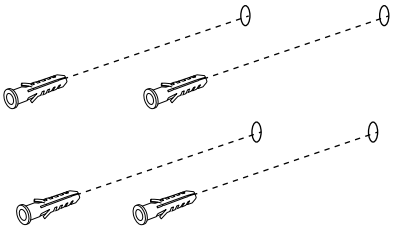

3. Insérez les vis de type A n° 10 x 1 po dans les trous prépercés. Laissez un espace de 1,3 cm (1/2 po) entre la tête de la vis et le mur. (Voir Figure 8)

Figure 8

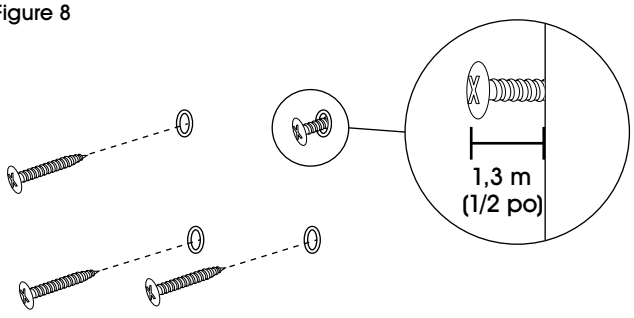

4. Placez le distributeur sur les vis au mur. Serrez les vis manuellement avec le tournevis cruciforme. (Voir Figure 9)

REMARQUE : Ne serrez pas complètement les vis.

Figure 9

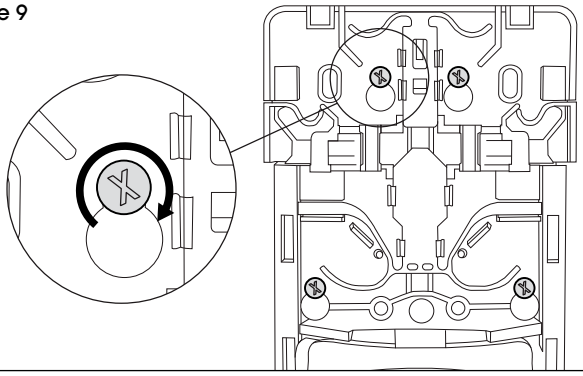

5. Fixez la plaque arrière en appuyant sur les deux coins supérieurs et sur la partie centrale inférieure. Des clics sonores confirment que l'installation est adéquate. (Voir Figure 10)

Figure 10

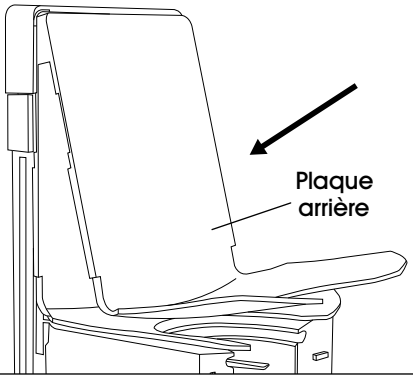

6. **OPTIONNEL :** Alignez et insérez les languettes en plastique du protecteur de plancher/mur dans les fentes du distributeur. Les languettes s'enclencheront automatiquement. (Voir Figure 11)

Figure 11

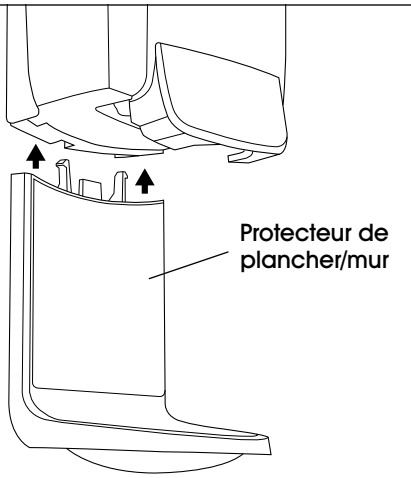

INSTALLATION DE LA RECHARGE

1. Consultez l'étiquette à l'intérieur du distributeur avant l'installation. (Voir Figure 12)

REMARQUE : ES4 SOAP = distributeur de savon ES4 SAN = distributeur de désinfectant pour les mains

Figure 12

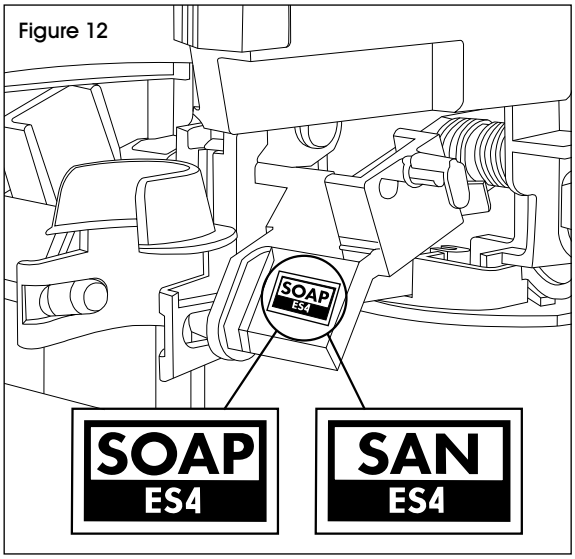

2. Assurez-vous que l'étiquette de la recharge correspond à celle du distributeur. (Voir Figure 13)

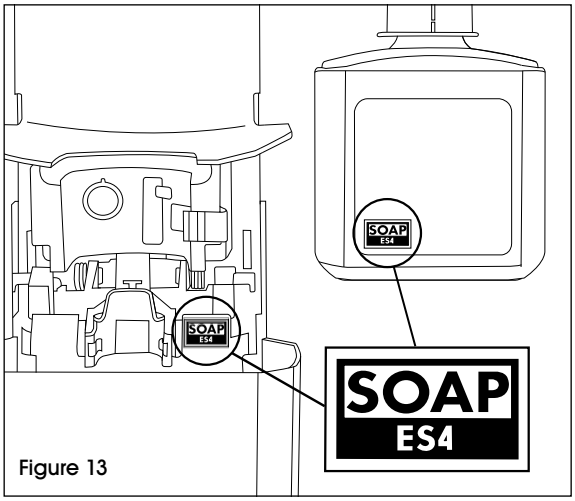

Figure 13

3. Retirez le bouchon de la nouvelle recharge et insérez-la dans le distributeur en appuyant dessus jusqu'à ce qu'elle s'enclenche en position. Fermez le couvercle du distributeur. (Voir Figure 14)

Figure 14

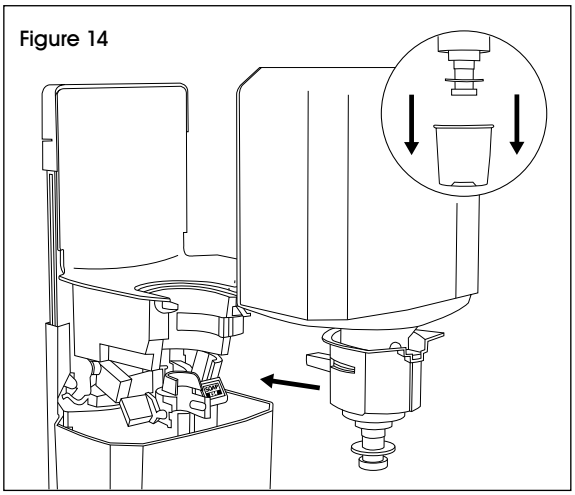

4. Placez votre main au milieu du bouton poussoir et appuyez plusieurs fois pour amorcer la recharge. Le produit est distribué lorsque le bouton poussoir est enfoncé. (Voir Figure 15)

Figure 15

