Para Español, vea páginas 3-4.
Pour le français, consulter les pages 5-6.

ULINE H-1130, H-3476 BULK SOAP DISPENSERS

1-800-295-5510
uline.com

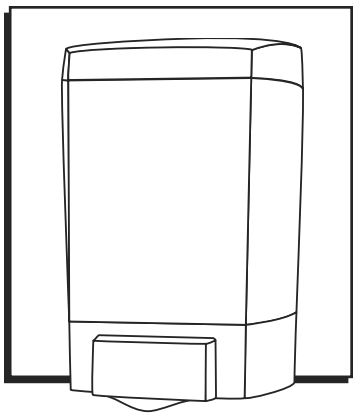

TOOLS NEEDED

For optional hardware installation (not included):


Drill


1/4" Drill Bit


Phillips Drill Bit


Wall Anchor x 4


Screw x 4

PARTS

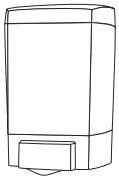
Dispenser x 1

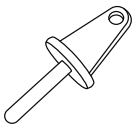
Dispenser Key x 1

SAFETY

- **Install dispenser above a sink or counter. Never install where spillage can fall on floor creating hazardous conditions.**
- **Installer is responsible for proper installation.**
- **Dispenser should be mounted no more than 48" from the ground to be compliant with ADA regulations.**

INSTALLATION

NOTE: Do not install in locations where dispenser may be exposed to wet environments, such as showers or areas where walls are washed down.

NOTE: To install using hardware, see page 2.

ADHESIVE TAPE INSTALLATION

For use on glazed tile, painted or unpainted metal walls.

1. Thoroughly clean wall surface and let dry.
2. Peel paper backing from tape. Press dispenser firmly to wall at desired location and hold for 30 seconds to ensure tape is properly adhered. (See Figures 1-2)

IMPORTANT: Wait 24 hours before filling with soap to ensure tape has completely adhered to wall.

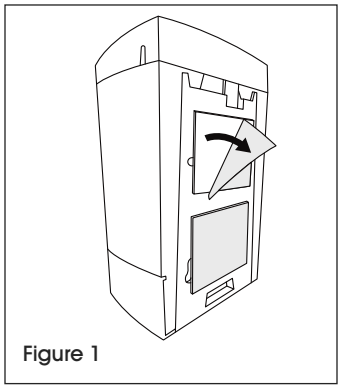
Figure 1

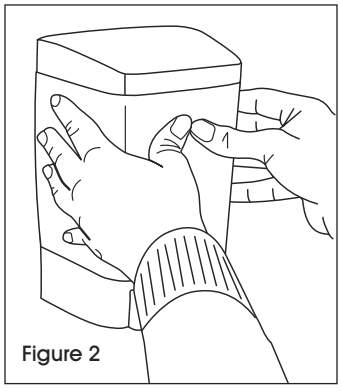
Figure 2

0825 IH-1130

INSTALLATION CONTINUED

HARDWARE INSTALLATION

For use on most wall surfaces, use screws and anchors or other appropriate hardware based on surface type.

1. Remove lid with key. Push latch out and detach dispenser from back plate. (See Figures 3-4)

Figure 3

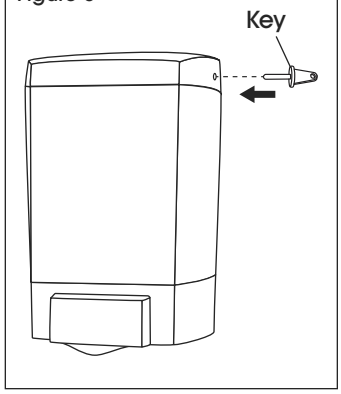

Figure 4

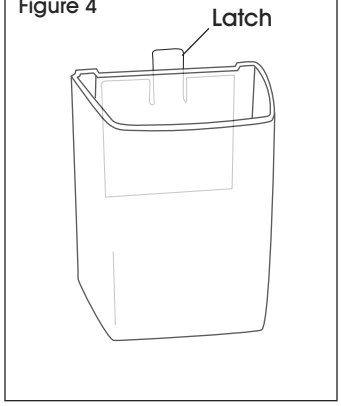

2. Using the back plate as a template, mark hole locations on wall. (See Figure 5)

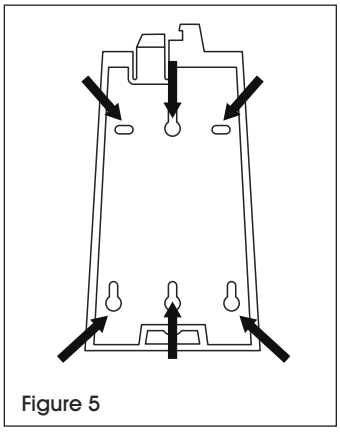

Figure 5

3. Drill 3/16" diameter holes for anchors and screws or other hardware. Attach back plate to wall with screws.
4. Slide dispenser onto back plate and replace lid.

OPERATION

REFILLING

CAUTION! Use foam soap only for foaming soap dispensers and liquid soap only for liquid soap dispensers. Foam soap dispensers handle foam soaps from 0-14 centipoise (cps).

WARNING! Soap containing any type of scrubbers will cause the dispenser to leak and eventually fail.

1. Remove lid. Push key into slot at back right side of lid. (See Figure 6)
2. Fill dispenser with appropriate soap and replace lid.
3. Prime the dispenser. Push button 6-10 times.

Figure 6

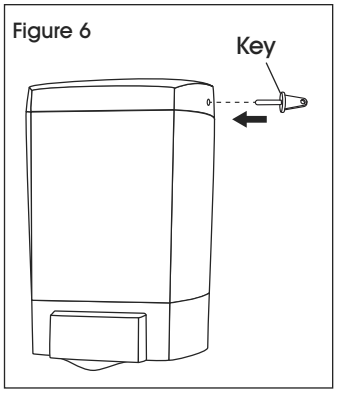

MAINTENANCE

Clean and maintain the dispenser on a regular, scheduled basis.

CAUTION! Never use abrasive cleaners when cleaning soap dispensers.

- Flush tank and pump mechanism with warm water to remove residue and contaminate. Refill with new soap and replace lid.
- Clean all touch-points on dispenser with disinfectant.
- Thoroughly clean all internal and external parts.

ULINE H-1130, H-3476

DESPACHADORES DE JABÓN POR VOLUMEN

800-295-5510
uline.mx

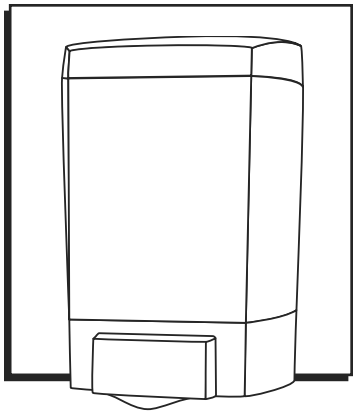

HERRAMIENTAS NECESARIAS

Para instalación de tornillería opcional (no incluida):

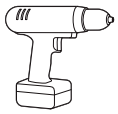

Taladro



Broca de 1/4"



Broca de Cruz



4 Taquetes



4 Tornillos

PARTES

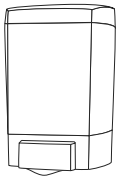

1 Despachador

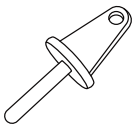

1 Llave de Despachador

SEGURIDAD

- **Instale el despachador encima de un lavabo o mostrador. Nunca lo instale donde pueda ocasionar derrames en el piso y generar condiciones peligrosas.**
- **El instalador es responsable de hacerlo adecuadamente.**
- **El despachador se debe instalar a no más de 1.20 m (48") del suelo para cumplir con las regulaciones de ADA.**

INSTALACIÓN

NOTA: No instale en ubicaciones donde el despachador podría exponerse a ambientes húmedos, como regaderas o áreas donde se lavan paredes.

NOTA: Para instalarlo utilizando la tornillería, vea la página 4.

INSTALACIÓN CON CINTA ADHESIVA

Use sobre azulejos, paredes metálicas con o sin pintura.

1. Limpie bien la superficie de la pared y permita que se seque.
2. Despegue el respaldo de papel de la cinta. Presione el despachador firmemente contra la pared en la ubicación deseada y manténgalo presionado por lo menos 30 segundos para asegurarse de que la cinta esté adherida de manera adecuada. (Vea Diagramas 1-2)

IMPORTANTE: Espere 24 horas antes de llenarlo de jabón para asegurarse de que la cinta se haya adherido completamente a la pared.

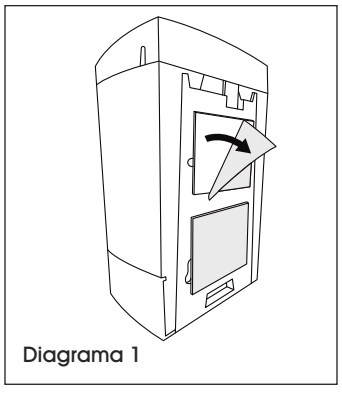

Diagrama 1

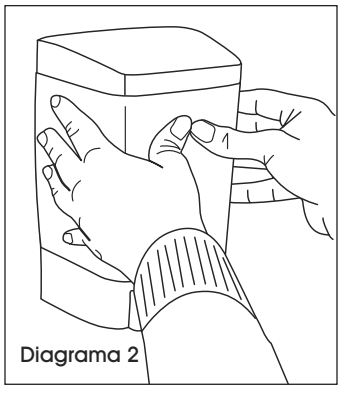

Diagrama 2

CONTINUACIÓN DE INSTALACIÓN

INSTALACIÓN CON TORNILLERÍA

Para usar con la mayoría de las superficies de pared, utilice tornillos y taquetes u otra tornillería adecuada al tipo de superficie.

1. Retire la tapa con la llave. Saque el pestillo y desconecte el despachador de la placa posterior. (Vea Diagramas 3-4)

Diagrama 3

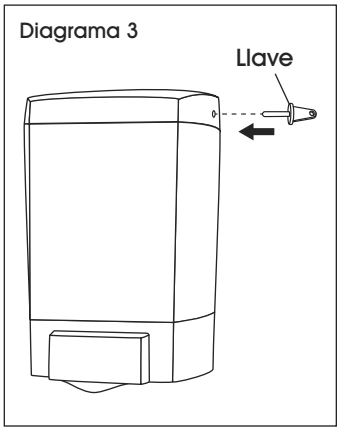

Diagrama 4

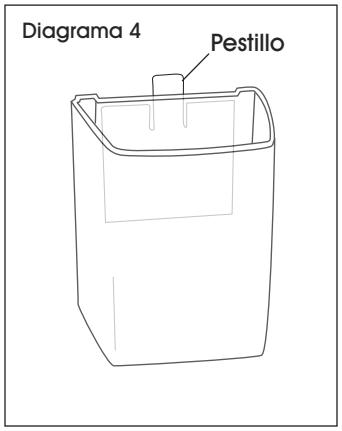

2. Utilizando la parte posterior como plantilla, marque los orificios en la pared. (Vea Diagrama 5)

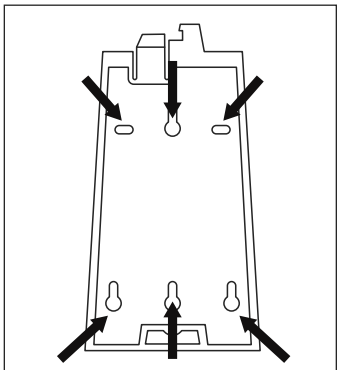

Diagrama 5

3. Perfore orificios de 3/16" de diámetro para los taquetes y tornillos u otro tipo de tornillería. Atornille la placa posterior a la pared.
4. Deslice el despachador en la placa posterior y coloque la tapa nuevamente.

FUNCIONAMIENTO

REPUESTO

¡PRECAUCIÓN! Utilice jabón en espuma solo para despachadores de jabón en espuma y jabón líquido solo para despachadores de jabón líquido. Los despachadores de jabón en espuma manejan jabones en espuma con viscosidad de 0-14 centipoise (cps).

ALTO

¡ADVERTENCIA! El jabón que contenga algún tipo de abrasivo causará que el despachador gotee y eventualmente falle.

1. Retire la llave. Inserte la llave en la ranura posterior del lado derecho de la tapa. (Vea Diagrama 6)
2. Llene el despachador con el jabón adecuado y coloque de nuevo la tapa.
3. Prepare el despachador. Presione el botón 6-10 veces.

Diagrama 6

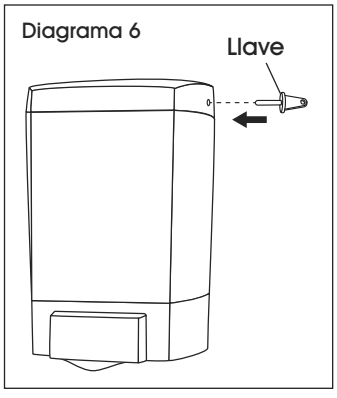

MANTENIMIENTO

Programe la limpieza y mantenimiento del despachador de manera regular.

¡PRECAUCIÓN! Nunca utilice limpiadores abrasivos al limpiar despachadores de jabón.

- Enjuague el tanque y el mecanismo de la bomba con agua tibia para remover los residuos e impurezas. Rellene con jabón nuevo y coloque de nuevo la tapa.
- Limpie todos los puntos de contacto con desinfectante.
- Limpie profundamente todas las partes interiores y exteriores.

ULINE H-1130, H-3476
DISTRIBUTEURS DE SAVON EN VRAC

1 800 295-5510
uline.ca

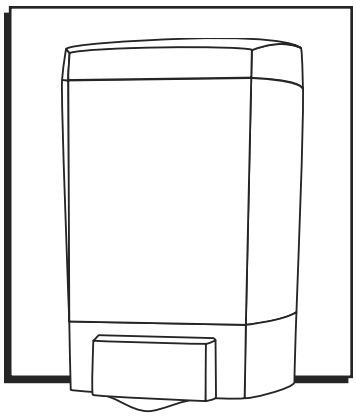

OUTILS REQUIS

Pour l'installation optionnelle avec matériel de fixation (non inclus) :



Perceuse



Mèche de perceuse de 1/4 po



Mèche de perceuse cruciforme



Ancrage mural x 4



Vis x 4

PIÈCES

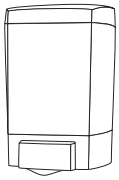

Distributeur x 1

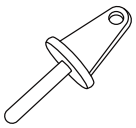

Clé du distributeur x 1

SÉCURITÉ

- **Installez le distributeur au-dessus d'un évier ou d'un comptoir. N'installez jamais le distributeur à un endroit où le savon peut s'écouler sur le plancher et créer des situations dangereuses.**
- **Il incombe à l'installateur de s'assurer de l'installation adéquate du produit.**
- **Le distributeur doit être installé à une hauteur maximale de 1,20 m (48 po) du sol pour être conforme à la réglementation de l'ADA.**

INSTALLATION

REMARQUE : N'utilisez pas le distributeur dans des endroits où il peut être exposé à l'humidité, comme dans des douches, ou sur des murs lavés à grande eau.

REMARQUE : Pour l'installation avec le matériel de fixation, consultez la page 6.

INSTALLATION AVEC BANDES ADHÉSIVES

Pour une utilisation sur des carreaux vernissés, ou sur des murs en métal peint ou non peint.

1. Nettoyez soigneusement la surface du mur et laissez-la sécher.
2. Décollez la doublure de papier de chaque bande adhésive. Pressez fortement le distributeur contre le mur à l'emplacement souhaité pendant au moins 30 secondes, pour vous assurer que les bandes adhésives sont bien collées au mur. (Voir Figures 1 et 2)

IMPORTANT : Attendez 24 heures avant de remplir le distributeur de savon, pour vous assurer que les bandes adhésives sont complètement collées au mur.

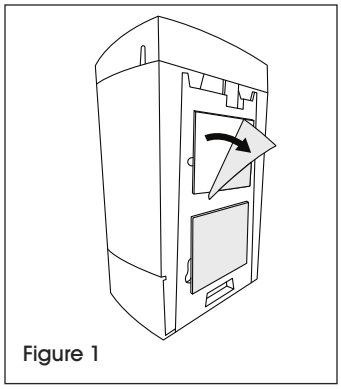

Figure 1

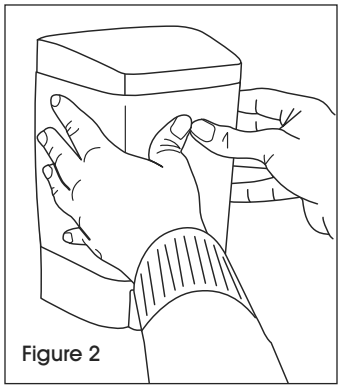

Figure 2

INSTALLATION SUITE

INSTALLATION AVEC MATÉRIEL DE FIXATION

Pour la plupart des surfaces murales, utilisez des vis et des ancrages ou tout autre matériel de fixation adapté au type de mur.

1. Retirez le couvercle avec la clé. Poussez le loquet vers l'extérieur et détachez le distributeur de la plaque arrière. (Voir Figures 3 et 4)

Figure 3

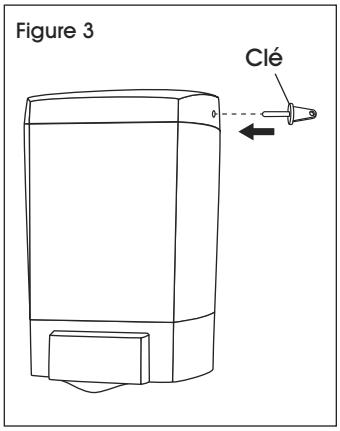

Figure 4

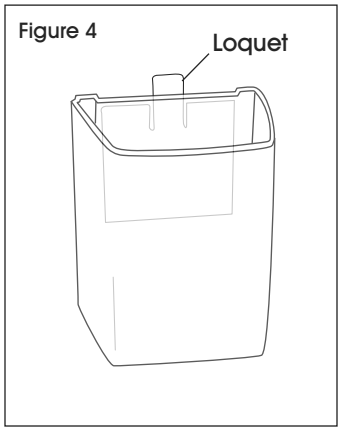

2. Marquez les repères pour les trous en utilisant la plaque arrière comme modèle. (Voir Figure 5)

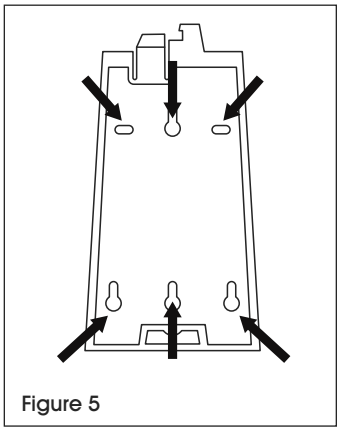

Figure 5

3. Percez des trous de 3/16 po de diamètre pour les vis et les ancrages ou pour tout autre matériel de fixation. Fixez la plaque arrière au mur à l'aide de vis.
4. Faites glisser le distributeur sur la plaque arrière et remettez le couvercle en place.

FONCTIONNEMENT

REMPLISSAGE

MISE EN GARDE! Utilisez du savon moussant uniquement pour les distributeurs de savon moussant et du savon liquide uniquement pour les distributeurs de savon liquide. Les distributeurs de savon moussant sont conçus pour les savons moussant de 0 à 14 centipoises (cps).

ARRÊT

AVERTISSEMENT! Un savon à base d'exfoliant causera des fuites au niveau du distributeur et le fera éventuellement tomber en panne.

1. Retirez le couvercle. Introduisez la clé dans la fente située vers l'arrière sur le côté droit du couvercle. (Voir Figure 6)
2. Remplissez le réservoir avec le savon approprié et remettez le couvercle en place.
3. Amorcez le distributeur. Appuyer sur le bouton de 6 à 10 fois.

Figure 6

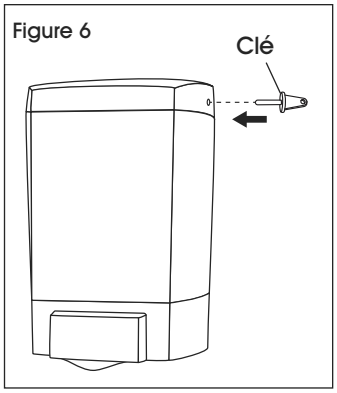

ENTRETIEN

Nettoyez et entretenez le distributeur régulièrement selon un horaire établi.

MISE EN GARDE! N'utilisez jamais de produits abrasifs pour nettoyer les distributeurs de savon.

- Rincez le réservoir et le mécanisme de la pompe à l'eau tiède pour éliminer les résidus et les contaminants. Remplissez le réservoir de savon et remettez le couvercle en place.
- Nettoyez toutes les zones de contact du distributeur à l'aide d'un désinfectant.
- Nettoyez soigneusement toutes les pièces internes et externes.