Para Español, vea página 2.
Pour le français, consulter la page 3.

# ULINE H-11320
# LATCHING DRUM LID

1-800-295-5510
uline.com

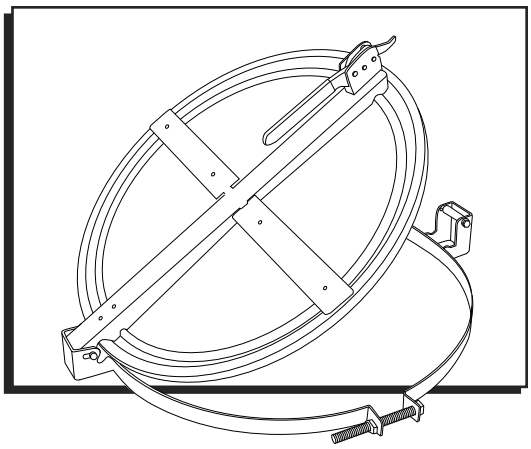

## TOOLS NEEDED

10 mm Wrench

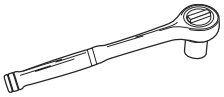

Ratchet Wrench
with 19 mm Socket

## INSTALLATION

1. Unscrew bolt on side of the drum ring using a 19 mm socket wrench. (See Figure 1)

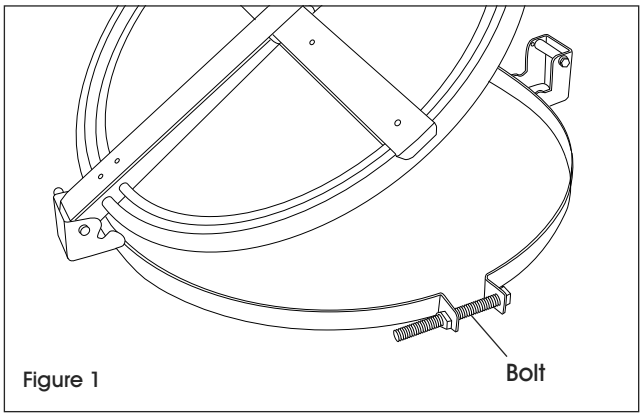


Figure 1

2. Stretch the ring around the top of the drum. The ring should sit underneath the lip of the drum. (See Figure 2)

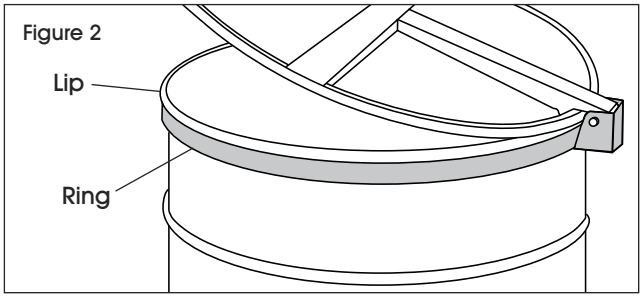


Figure 2

3. Using a 19 mm socket wrench, retighten the bolt to connect the ring. (See Figure 3)

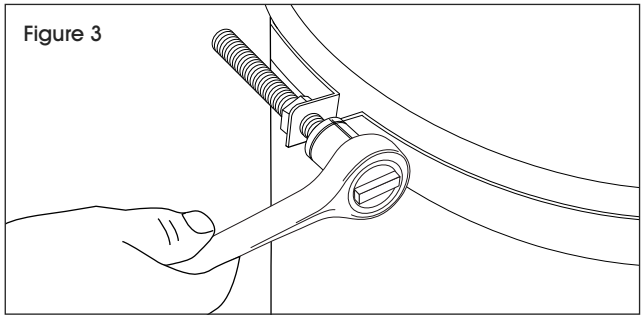

Figure 3

4. Once the ring is secured to the drum, using one hand, push down on the handle to hook the handle under the latch bar. If necessary, adjust the latch bar using a 10 mm wrench so the hook goes under the bar. (See Figure 4)

**NOTE: Latch bar does not have to be perpendicular to the handle to create a tight seal.**

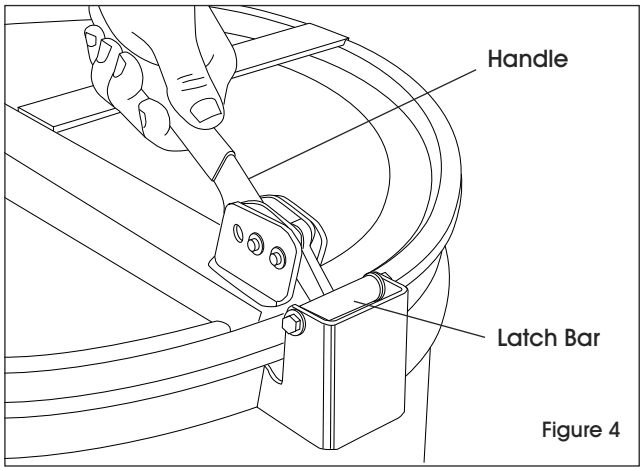


Figure 4

5. Ensure the gasket sits on top of the drum's rim.

**ULINE** **H-11320**

# TAPA CON PESTILLO PARA TAMBOS

**800-295-5510**
**uline.mx**

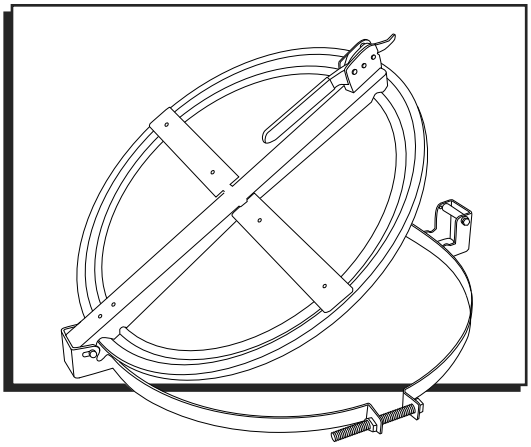

## HERRAMIENTAS NECESARIAS

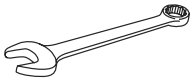

Llave de 10 mm

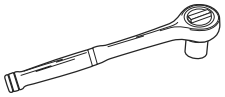

Llave de Trinquete con Dado de 19

## INSTALACIÓN

1. Desatornille el perno al lado del anillo para tambo utilizando una llave de dado de 19 mm. (Vea Diagrama 1)

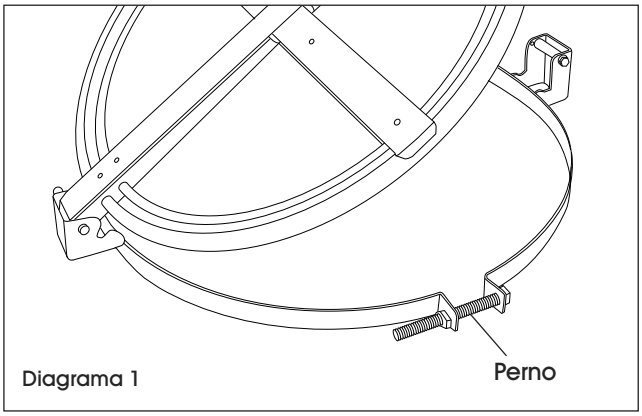


Diagrama 1

2. Estire el anillo alrededor de la parte superior del tambo. El anillo debe quedar debajo del reborde del tambo. (Vea Diagrama 2)

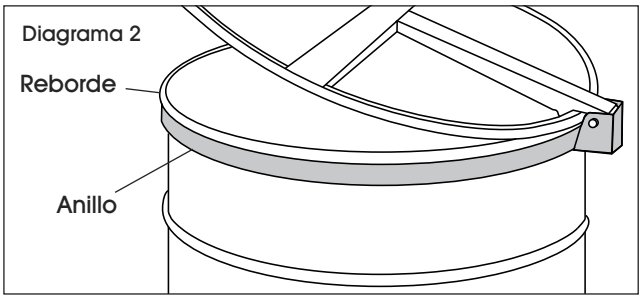


Diagrama 2

3. Utilizando una llave de trinquete, vuelva a apretar el perno para conectar el anillo. (Vea Diagrama 3)

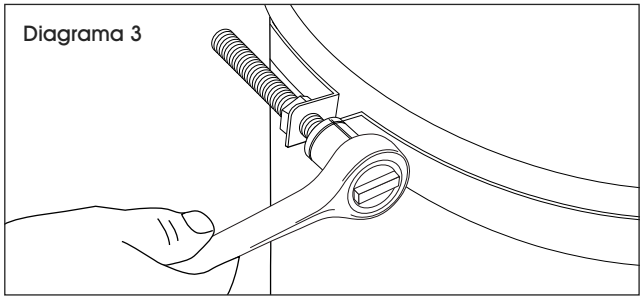

Diagrama 3

4. Una vez que el anillo esté asegurado al tambo, utilizando una mano, presione el mango para engancharlo debajo de la barra del pestillo. De ser necesario, ajuste la barra del pestillo utilizando una llave de 10 mm para que el gancho vaya debajo de la barra. (Vea Diagrama 4)

**NOTA: La barra del pestillo no tiene que quedar perpendicular al mango para crear un sellado hermético.**

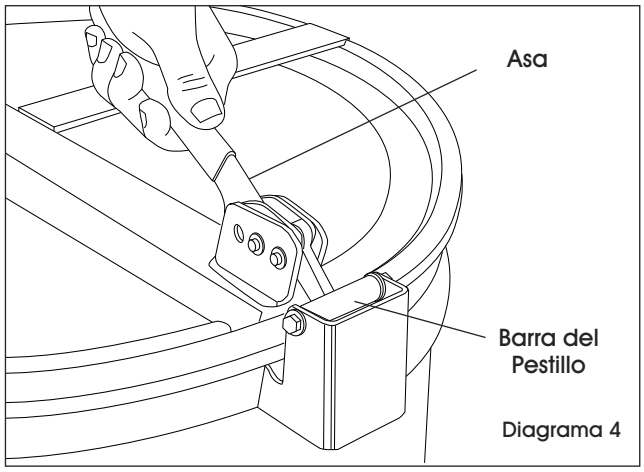


Diagrama 4

5. Asegúrese de que el empaque quede por encima del borde del tambo.

**ULINE** **H-11320**

# COUVERCLE DE BARIL VERROUILLABLE

**1-800-295-5510**
**uline.ca**

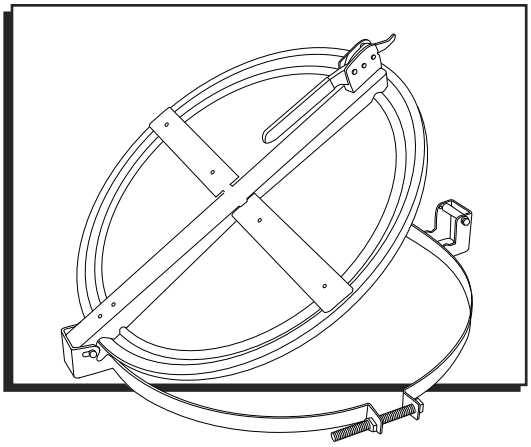

## OUTILS REQUIS

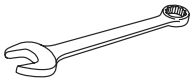

Clé de 10 mm

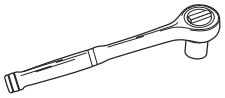

Clé à cliquet avec douille de 19 mm

## INSTALLATION

1. Dévissez le boulon situé sur le côté de l'anneau du baril avec la clé à douille de 19 mm. (Voir Figure 1)

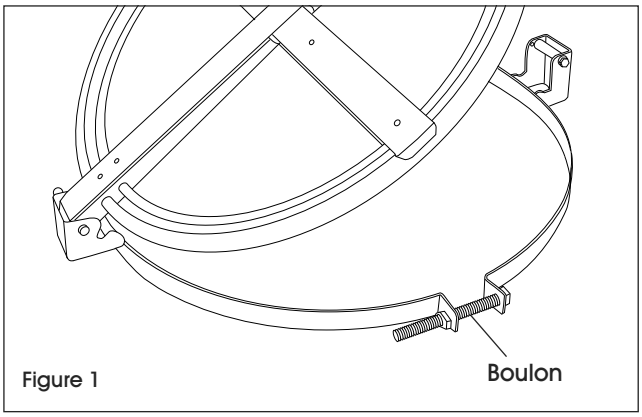


Figure 1

2. Étirez l'anneau sur le pourtour du baril. L'anneau doit reposer sous le rebord du baril. (Voir Figure 2)

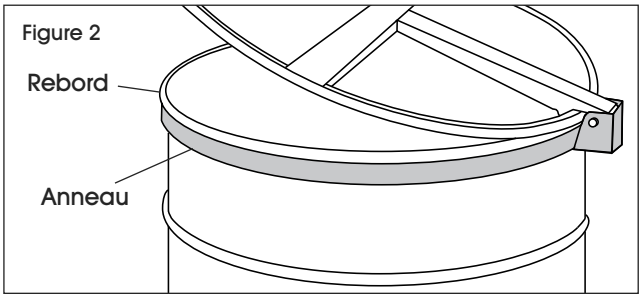


Figure 2

3. Revissez le boulon avec la clé à douille de 19 mm pour refermer l'anneau. (Voir Figure 3)

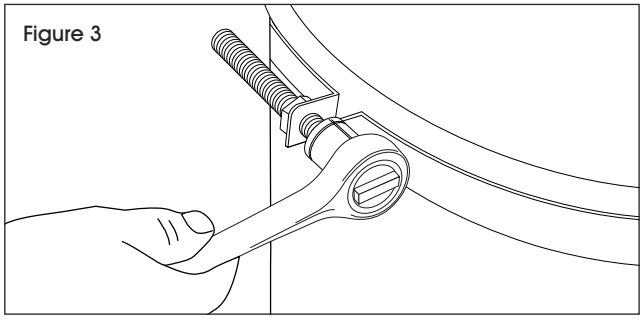

Figure 3

4. Une fois que l'anneau est fixé au baril, poussez sur le levier d'une main pour l'accrocher sous la barre de verrouillage. En cas de besoin, ajustez la barre de verrouillage avec la clé de 10 mm pour que le crochet puisse passer en dessous. (Voir Figure 4)

**REMARQUE : Il n'est pas nécessaire que la barre de verrouillage soit perpendiculaire au levier pour obtenir une fermeture étanche.**

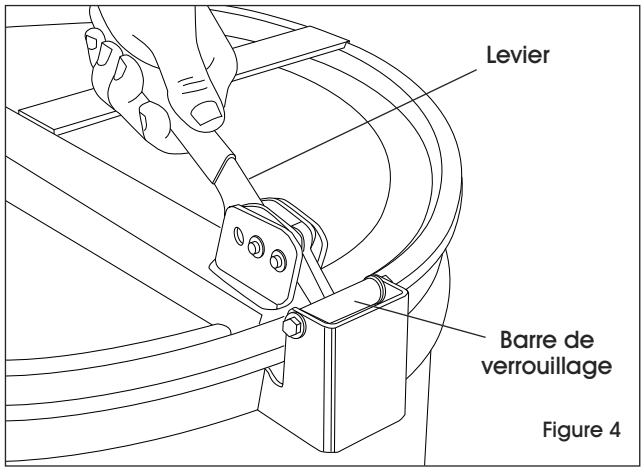


Figure 4

5. Assurez-vous que le joint d'étanchéité est bien placé sur le bord du baril.