Para Español, vea páginas 4-6.
Pour le français, consulter les pages 7-9.

# ULINE H-11338
# ROUND BAR HEIGHT TABLE

1-800-295-5510
uline.com

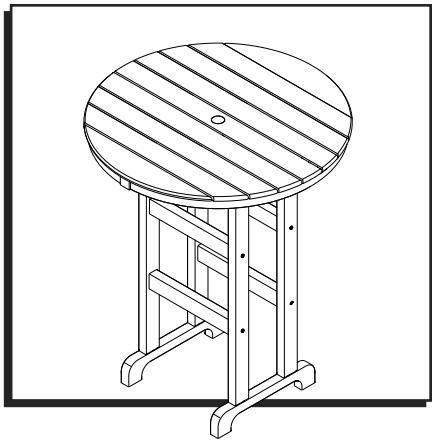

## TOOLS NEEDED

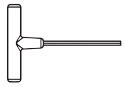

4 mm T-Handle Hex Key
(included)



3/8" Wrench
(not included)

## PARTS

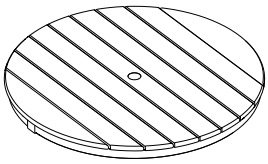

Tabletop x 1

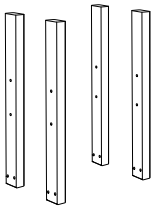

Leg x 4



Removable
Center Plug x 1



2½" Hex Screw x 8

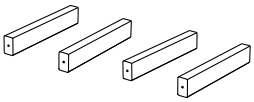

Support x 4

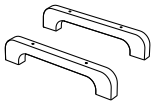

Base x 2



3" Screw x 12

## ASSEMBLY

1. Attach legs to tabletop using four 2½" hex screws. (See Figure 1)
2. Repeat for remaining legs. (See Figure 2)

Figure 1

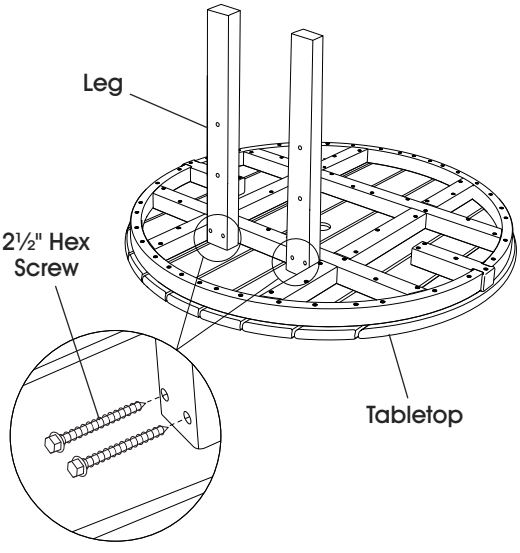


Figure 2

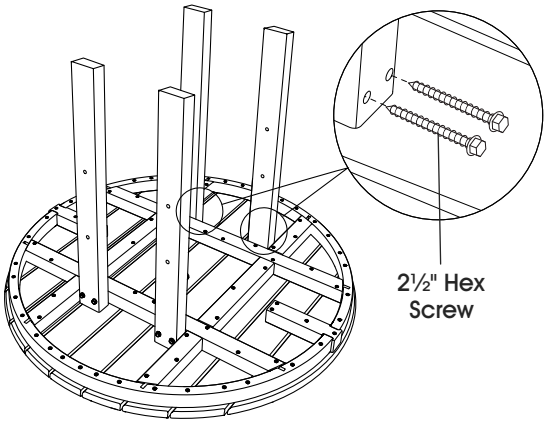




0825 IH-11338

# ASSEMBLY CONTINUED

3. Attach two legs to a base using two 3" screws. Repeat with remaining legs and base. (See Figure 3)

Figure 3

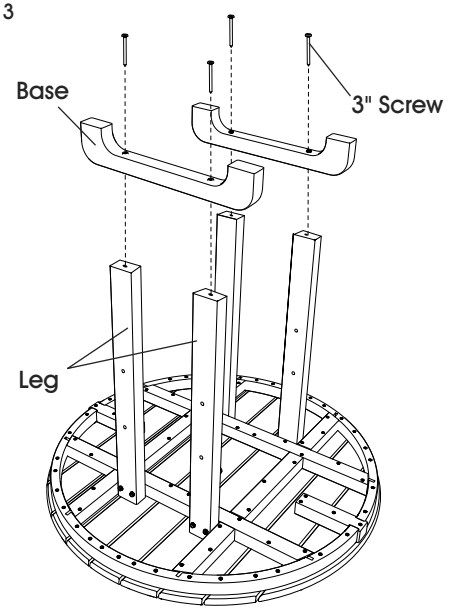


4. Attach support in between two legs using using two 3" screws. Repeat on remaining legs. (See Figure 4)

Figure 4

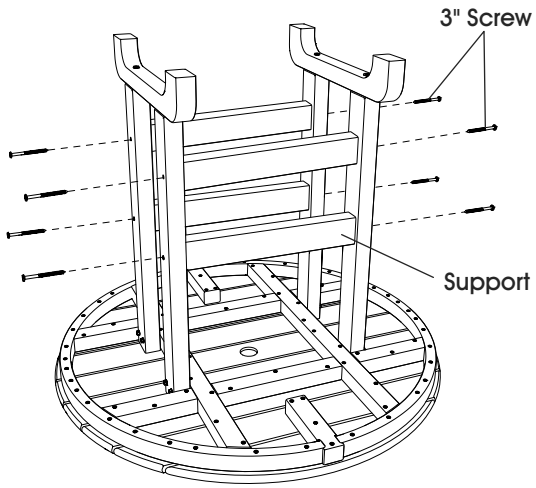


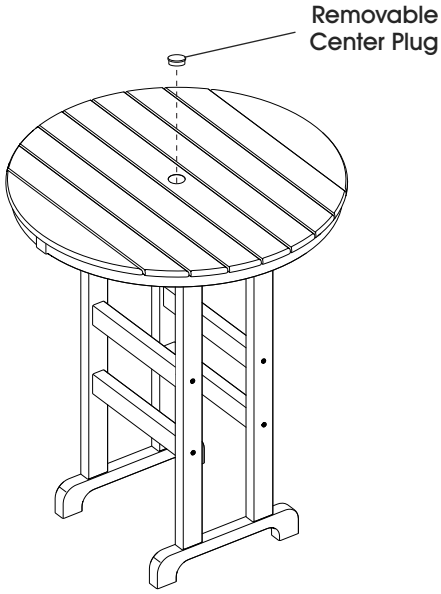


Completed Assembly

## CLEANING TIPS

### FOR A QUICK CLEAN:

- Wipe down with soap and water.

### FOR A DEEP CLEAN:

1. Mix 1/3 bleach and 2/3 water solution.
2. Wipe solution on with a clean cloth and let sit on furniture for a few minutes.

**NOTE: This will not affect the color.**

3. Loosen any dirt and debris that may catch in surface grooves with a soft bristle brush.
4. Hose down to rinse.

### FOR A HIGH-POWER CLEAN:

1. Use a pressure washer not exceeding 1,500 psi to spray off dirt and debris.
2. Apply a 1/3 bleach and 2/3 water solution.
3. Scrub with a soft bristle brush.
4. Hose down to rinse.

# ULINE H-11338
# MESA ALTA REDONDA

800-295-5510
uline.mx

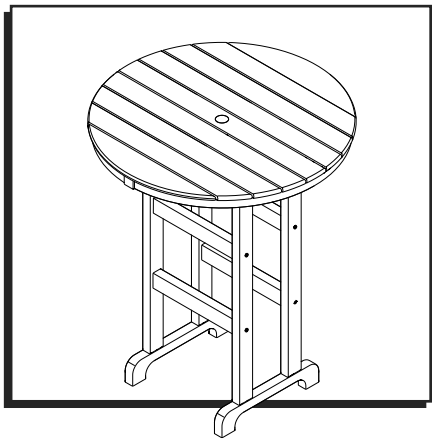

## HERRAMIENTAS NECESARIAS

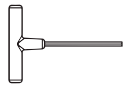

Llave Hexagonal con Mango en T de 4mm (incluida)



Llave de 3/8" (no incluida)

## PARTES

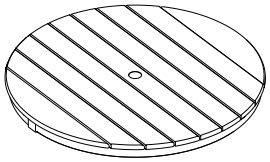

1 Cubierta

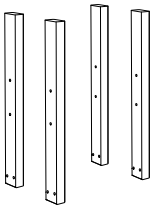

4 Patas



1 Tapón Central Removible



8 Tornillos Hexagonales de 2½"

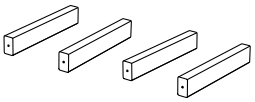

4 Soportes

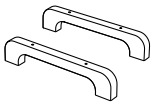

2 Bases



12 Tornillos de 3"

## ENSAMBLE

1. Fije las patas a la cubierta utilizando cuatro tornillos hexagonales de 2½". (Vea Diagrama 2)
2. Repita con las patas restantes. (Vea Diagrama 3)

Diagrama 1

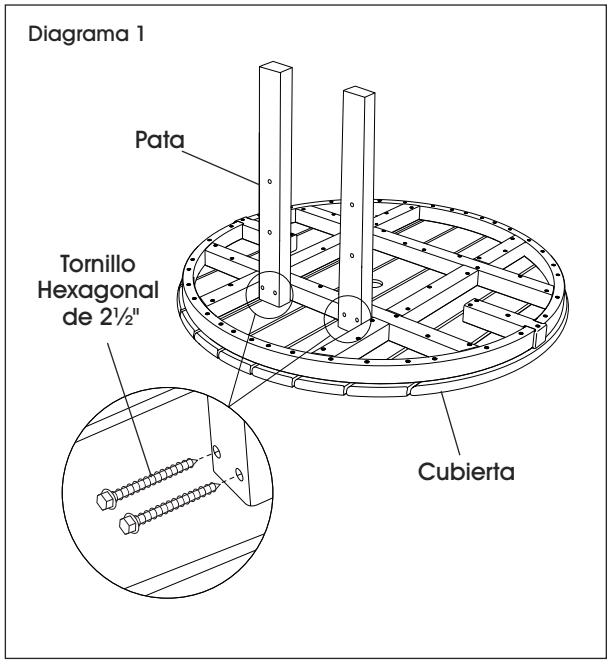


Diagrama 2

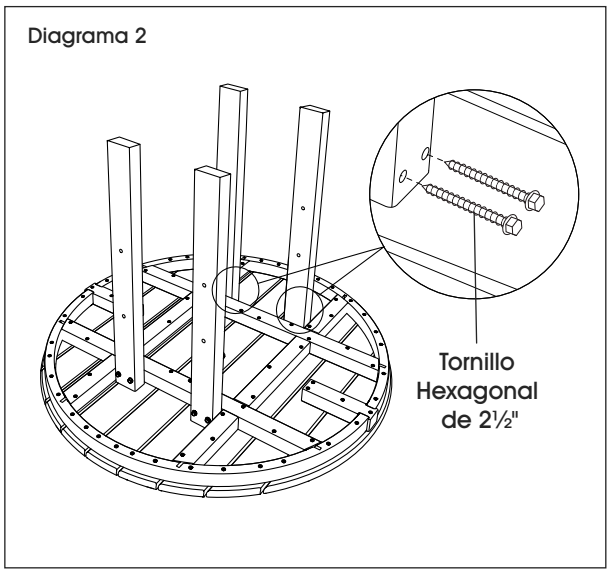

# CONTINUACIÓN DEL ENSAMBLE

3. Fije dos patas a una base utilizando dos tornillos de 3". Repita la operación con las patas y base restantes. (Vea Diagrama 3)

Diagrama 3

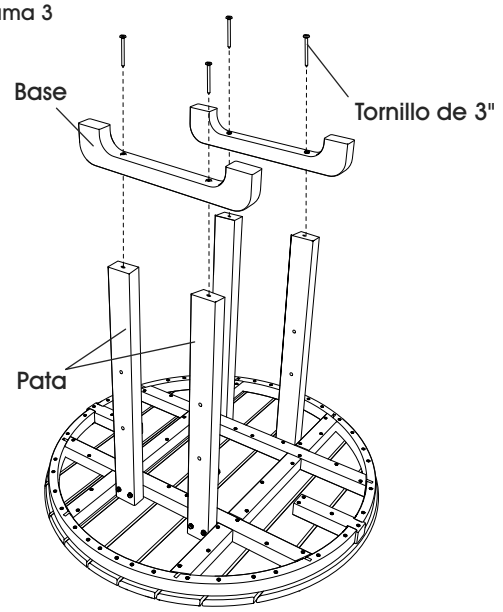


4. Fije el soporte entre dos patas utilizando dos tornillos de 3". Repita en las patas restantes. (Vea Diagrama 4)

Diagrama 4

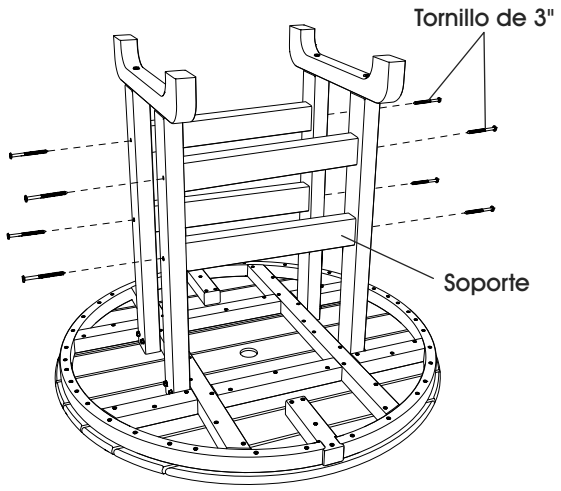


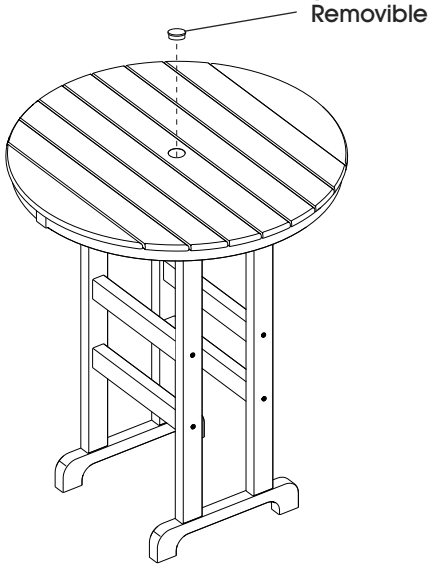


Ensamble Terminado

## CONSEJOS DE LIMPIEZA:

### PARA UNA LIMPIEZA RÁPIDA:

- Limpie con jabón y agua.

### PARA UNA LIMPIEZA PROFUNDA:

1. Mezcle 1/3 de blanqueador y 2/3 de solución de agua.
2. Aplique la solución con un paño limpio y déjelo reposar en el mueble durante unos cuantos minutos.

**NOTA: Esto no afectará el color.**

3. Afloje la mugre y desechos acumulados en las ranuras de la superficie con un cepillo de cerdas suaves.
4. Enjuague con manguera.

### PARA UNA LIMPIEZA DE ALTA POTENCIA:

1. Utilice una hidrolavadora que no exceda los 1,500 psi para eliminar la mugre y los desechos.
2. Aplique una solución de 1/3 de blanqueador y 2/3 de agua.
3. Talle con un cepillo de cerdas suaves.
4. Enjuague con manguera.

# ULINE H-11338

# TABLE À HAUTEUR DE BAR – ROND

1 800 295-5510
uline.ca

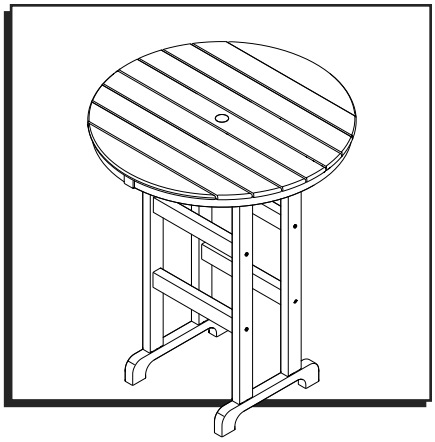

## OUTILS REQUIS

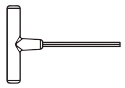

Clé hexagonale à poignée en T de 4 mm (inclus)



Clé de 3/8 po (non inclus)

## PIÈCES

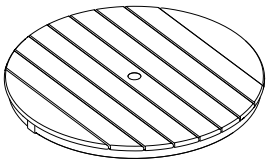

Surface de table x 1

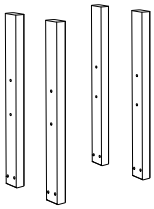

Pied x 4



Capuchon central amovible x 1



Vis hexagonale de 2 ½ po x 8

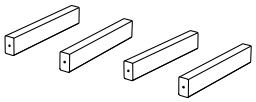

Support x 4

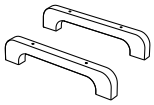

Base x 2



Vis de 3 po x 12

## MONTAGE

1. Fixez les pieds à la surface de table à l'aide de quatre vis hexagonales de 2 ½ po. (Voir Figure 1)

Figure 1

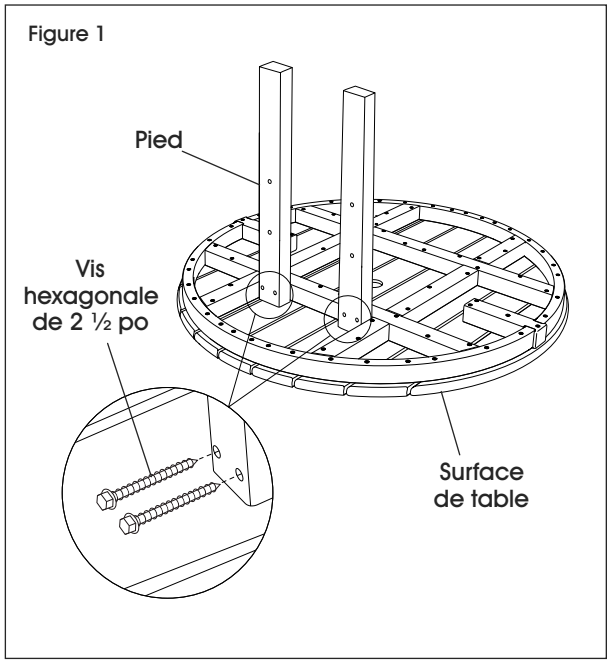


2. Répétez l'opération pour les autres pieds. (Voir Figure 2)

Figure 2

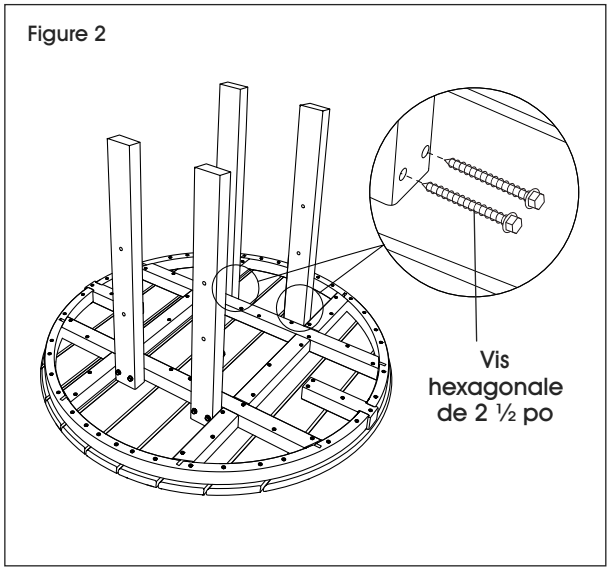

# MONTAGE SUITE

3. Fixez deux pieds à une des bases à l'aide de deux vis de 3 po. Répétez l'opération avec la base et les pieds restants. (Voir Figure 3)

Figure 3

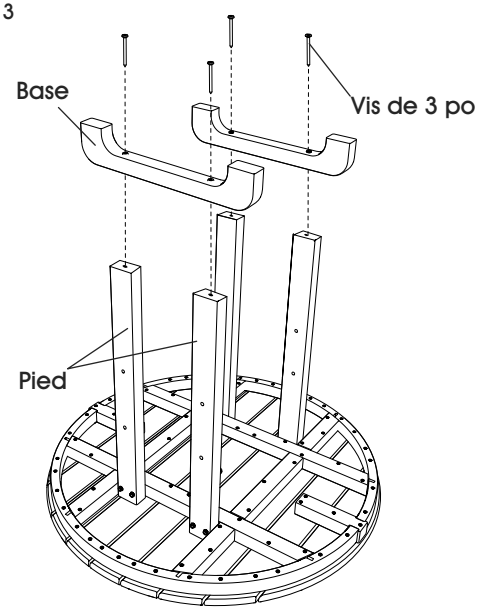


4. Fixez un support entre deux pieds à l'aide de deux vis de 3 po. Répétez l'opération pour les autres pieds. (Voir Figure 4)

Figure 4

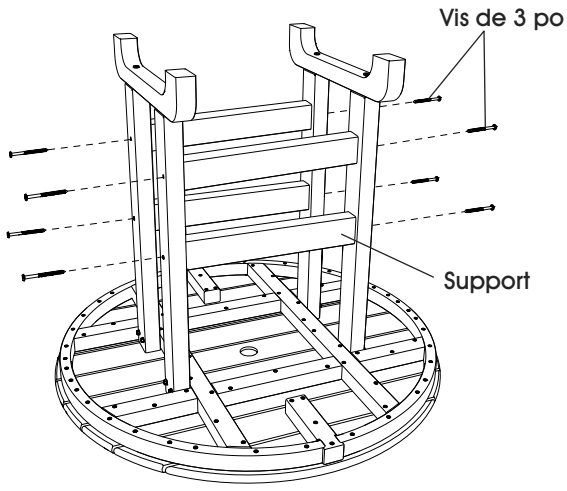


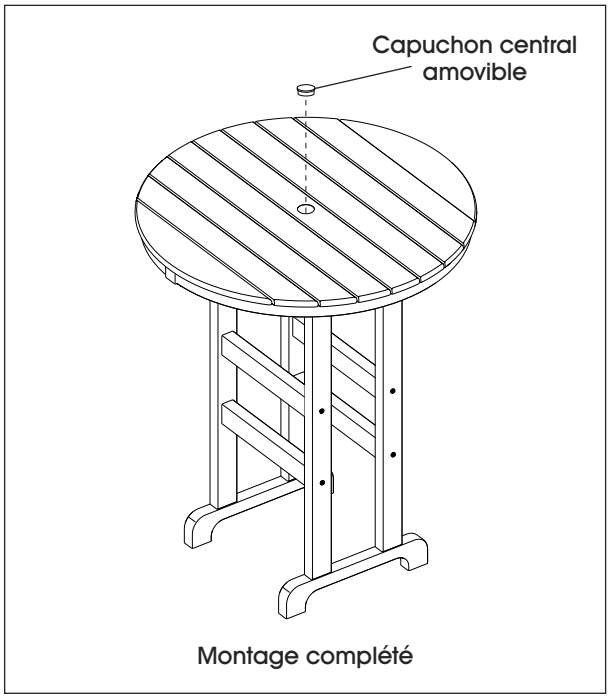


Montage complété

## CONSEILS DE NETTOYAGE

### POUR UN NETTOYAGE RAPIDE :

- Essuyez la table avec de l'eau et du savon.

### POUR UN NETTOYAGE EN PROFONDEUR :

1. Mélangez 1/3 d'eau de Javel et 2/3 d'eau.
2. À l'aide d'un chiffon propre, appliquez la solution sur le meuble et laissez sécher pendant quelques minutes.



**REMARQUE : Cette méthode n'affecte pas la couleur.**

3. Délogez toute saleté et tout débris accumulés dans les rainures de la surface à l'aide d'une brosse à poils doux.
4. Rincez à l'aide d'un tuyau d'arrosage.

### POUR UN NETTOYAGE EN PUISSANCE :

1. Utilisez un nettoyeur haute pression qui ne dépasse pas 1 500 psi pour enlever la saleté et les débris.
2. Appliquez une solution de 1/3 d'eau de Javel et 2/3 d'eau.
3. Frottez à l'aide d'une brosse à poils doux.
4. Rincez à l'aide d'un tuyau d'arrosage.