Para Español, vea páginas 15-28.
Pour le français, consulter les pages 29-42.

ULINE H-12362

INDUSTRIAL COLLECTION

L-DESK WITH ADJUSTABLE HEIGHT RETURN

1-800-295-5510
uline.com

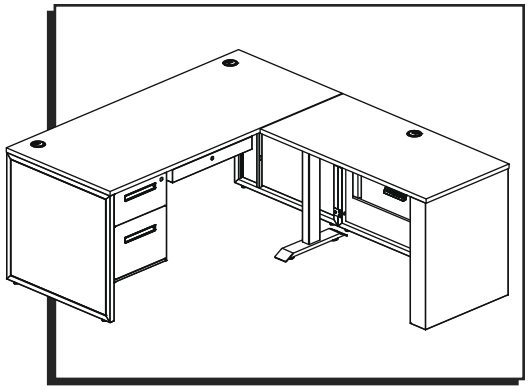

TOOLS NEEDED

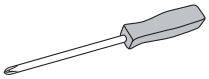

Phillips Screwdriver



Allen Wrench (included)

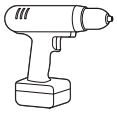

Drill (optional)



Two Person Assembly Recommended

DESK HARDWARE

A



Grommet Cap x 2

B

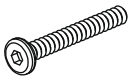

M6 x 45 mm Bolt x 18

C

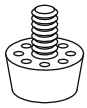

Adjustable Glide x 4

D

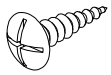

ST5 x 16 mm Wood Screw x 4

F



M6 x 15 mm Bolt x 8

I

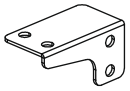

Left L-Bracket x 1

J

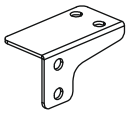

Right L-Bracket x 1

K

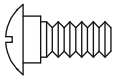

M6 x 14 mm Shoulder Screw x 4

RETURN HARDWARE

A



Grommet Cap x 2

C

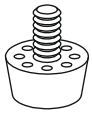

Adjustable Glide x 2

H

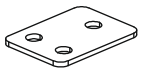

I-Bracket x 3

L



M6 x 10 mm Bolt x 22

M



M6 x 14 mm Bolt x 27

N



M6 x 22 mm Bolt x 4

O



M6 x 25 mm Bolt x 4
Lock Washer x 4
Washer x 4

P



ST5 x 16 mm Screw x 2

Q

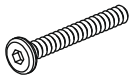

M6 x 45 mm Bolt x 7

R

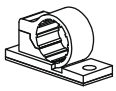

Cable Clip x 5

S



ST3.5 x 16 mm Screw x 5

T

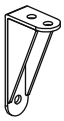

Modesty Panel Bracket x 2

U

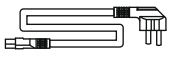

Power Cord x 1

V



Hole Cap x 3

PARTS

DESK

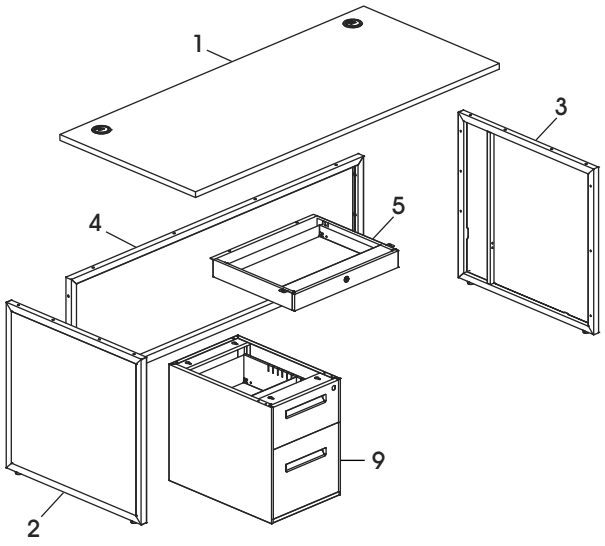

RETURN

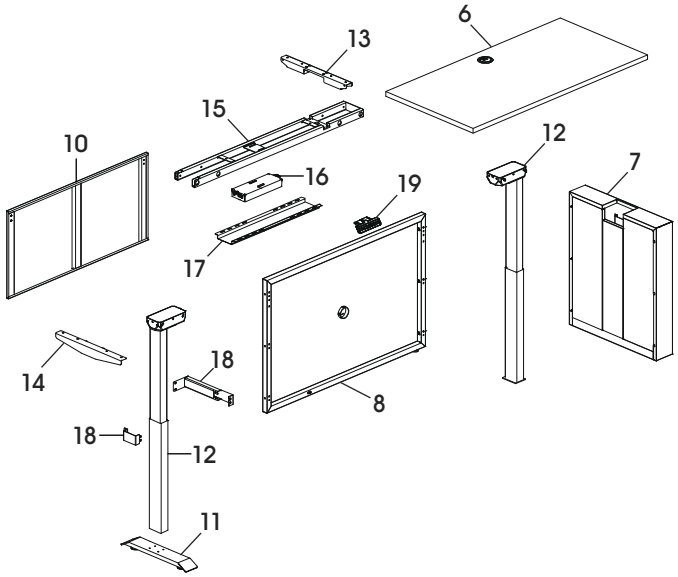

DESK PARTS

#	DESCRIPTION	QTY.
1	Desktop	1
2	Left Side Panel	1
3	Right Side Panel	1
4	Modesty Panel	1
5	Center Drawer	1
9	Pedestal File	1

RETURN PARTS

#	DESCRIPTION	QTY.
6	Return Desktop	1
7	Adjustable Height Return Pedestal	1
8	Return Modesty Panel	1
10	Return Hanging Modesty Panel	1
11	Foot with Leveling Glides	1
12	Lifting Column	2
13	Inset Top Support Bracket	1
14	Top Support Bracket	1
15	Center Frame	1
16	Control Box	1
17	Cable Tray	1
18	Modesty Panel Support Bracket	1
19	Programmable Handset	1

ASSEMBLY

IMPORTANT! Assemble on smooth, non-marring surface to avoid scratching.

NOTE: Check that all parts are included.

NOTE: Use Allen wrench to tighten bolts.

NOTE: Use Phillips screwdriver to tighten screws.

NOTE: Adjustable glides and grommet caps come pre-attached.

DESK ASSEMBLY

1. Align modesty panel (4) with holes in left side panel (2). Use three M6 x 45 mm bolts (B) to secure. Repeat for remaining right side panel. (See Figure 1)

Figure 1

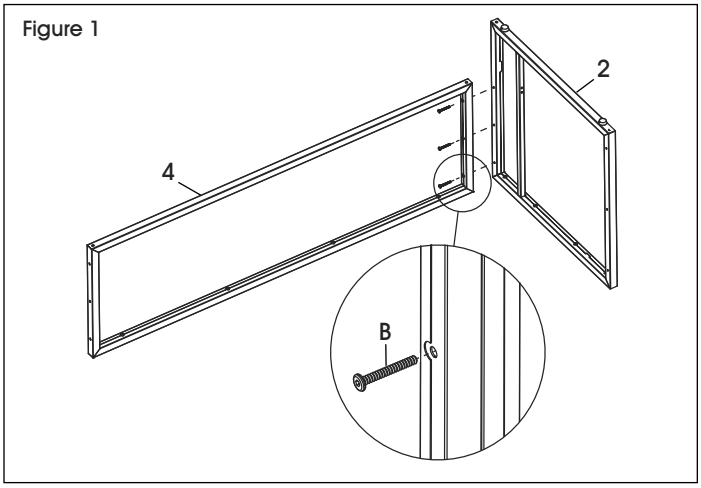

2. Place desktop (1) upside down on non-marring surface with holes facing up. With second person, turn assembled desk frame upside down. Use 12 M6 x 45 mm bolts (B) to secure desk frame to desktop. (See Figure 2)

Figure 2

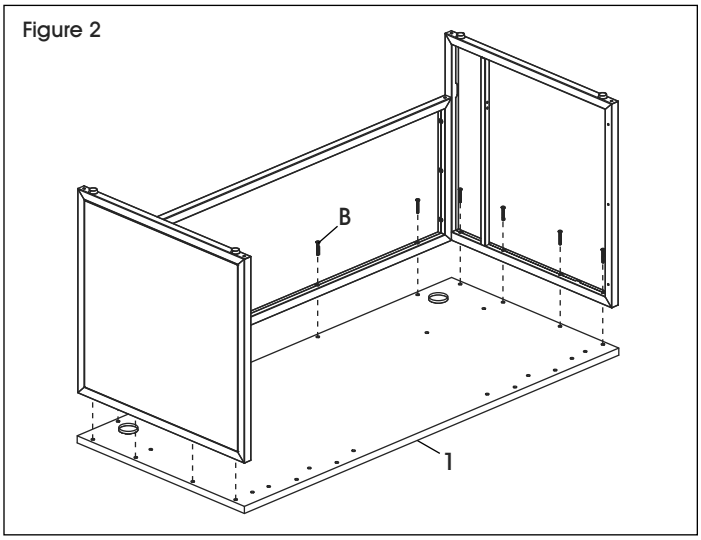

Determine whether the L-desk will be set up for right-hand or left-hand configuration. This will impact how the return is assembled. Assembly of a right-hand L-desk is shown in the following figures.

3. Attach the pedestal file to the right side of the desktop (1) when it is upside down. Insert four M6 x 14 mm shoulder screws (K) into the desktop and tighten using a Phillips screwdriver. (See Figure 3)

NOTE: Shoulder screws will not be flush with desktop. Screws stick out slightly from desktop for connection to pedestal file.

Figure 3

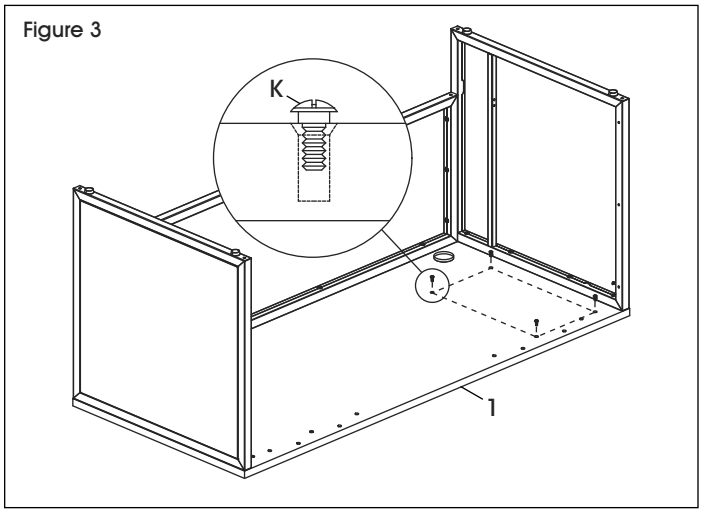

4. With second person, turn pedestal file (9) upside down. Carefully lower pedestal file and align keyhole tabs in pedestal file with shoulder screws (K) in desktop (1). (See Figure 4)

NOTE: Pedestal file should rest on the desktop and slightly hang over front edge.

Figure 4

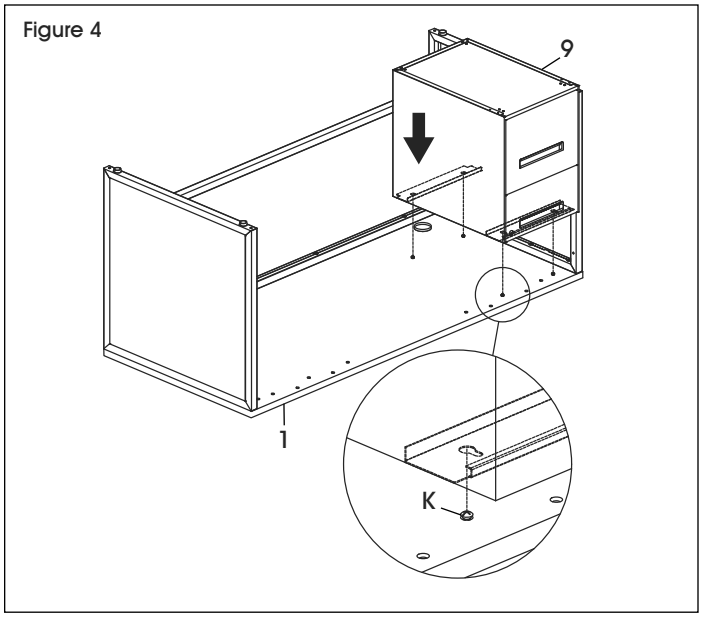

5. Push pedestal file (9) toward modesty panel (4) to hook keyhole tabs on shoulder screws (K). (See Figure 5)

Figure 5

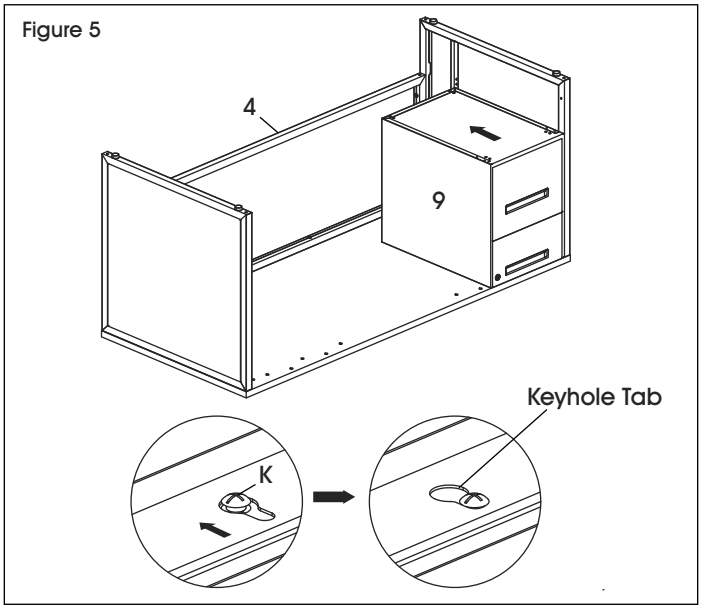

6. Attach back of pedestal file (9) to left side panel with left L-Bracket (I) and four M6 x 15 mm bolts (F). Repeat at front of pedestal file with right L-Bracket (J) and four M6 x 15 mm bolts. (See Figure 6)

7. With a second person, set desk upright.

STOP **Before proceeding, ensure desk is positioned where it is intended to be used. It is difficult to move when fully assembled.**

Figure 6

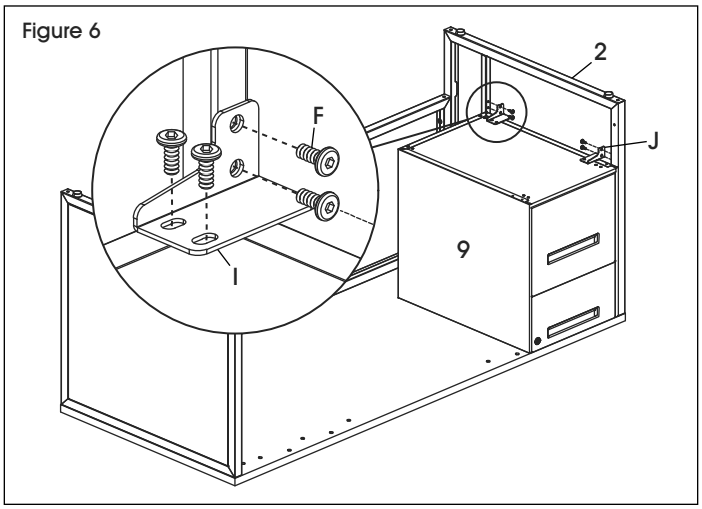

ADJUSTABLE HEIGHT RETURN ASSEMBLY

1. Place lifting columns (12) and center frame (15) upside down. Attach each lifting column to the center frame using four M6 x 10 mm bolts (L). (See Figure 7)

Figure 7

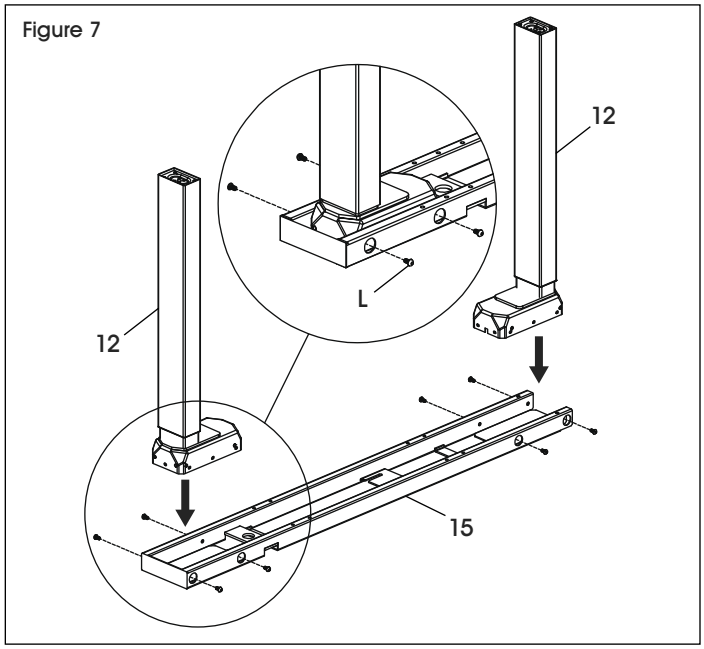

2. Carefully remove the center panel from adjustable height return pedestal (7). (See Figure 8)

NOTE: Ensure bolts on the support bracket inside the adjustable height return pedestal are loose before proceeding to the next step.

Figure 8

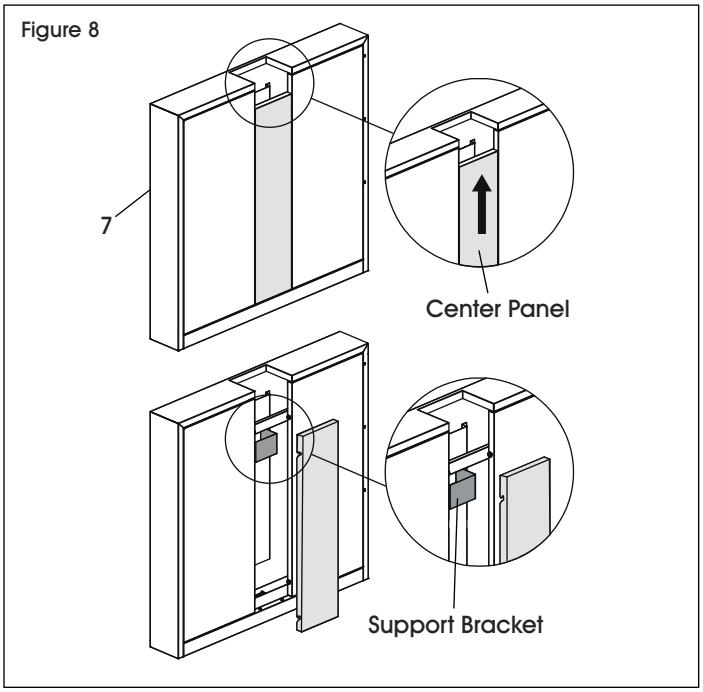

3. With a second person, flip adjustable return pedestal (7) upside down. Align support bracket in adjustable height return pedestal (7) over the lifting column (12) and slide into place. (See Figure 9)

NOTE: Adjustable height return pedestal (7) should be placed on the lifting column near the cutout in center frame (15).

NOTE: Support bracket bolts may need to be loosened to slide lifting column into place.

NOTE: When the lifting column is fully inserted, the top of the lifting column will be flush with the top of the return pedestal.

Figure 9

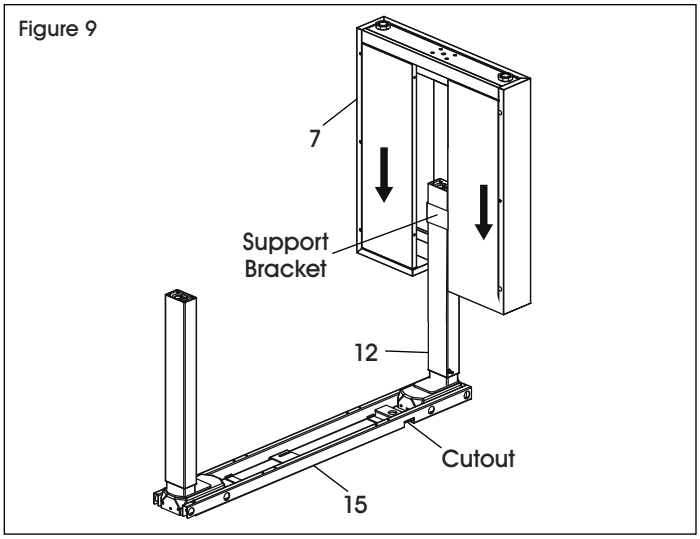

4. Secure lifting column (12) through the bottom of the adjustable height return pedestal (7) using four M6 x 25 mm bolts, lock washers and flat washers (O). (See Figure 10)

Figure 10

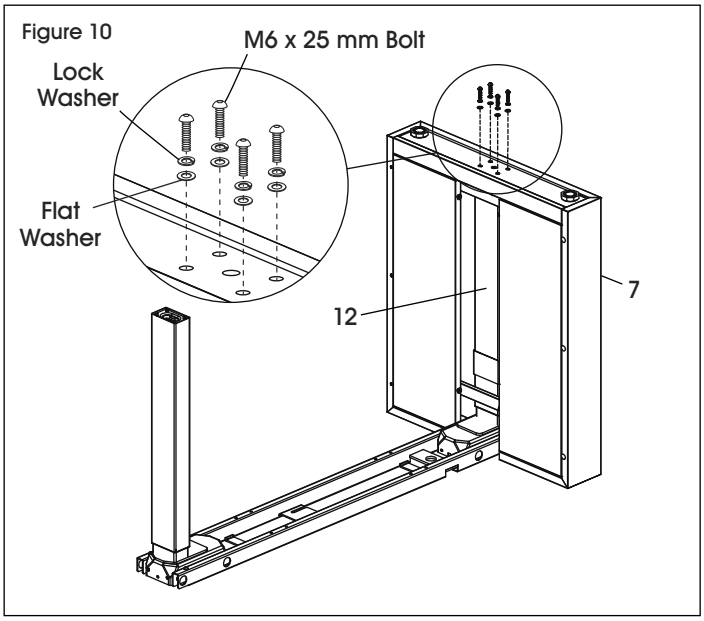

5. Fully tighten support bracket bolts inside the adjustable height return pedestal (7). (See Figure 11)

Figure 11

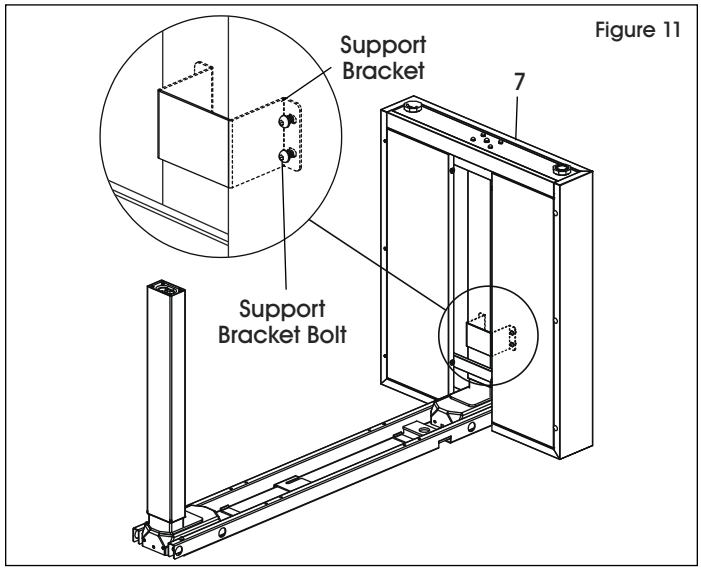

6. Align holes in foot (11) with lifting column (12). Insert four M6 x 45 mm bolts (Q) and tighten. (See Figure 12)

Figure 12

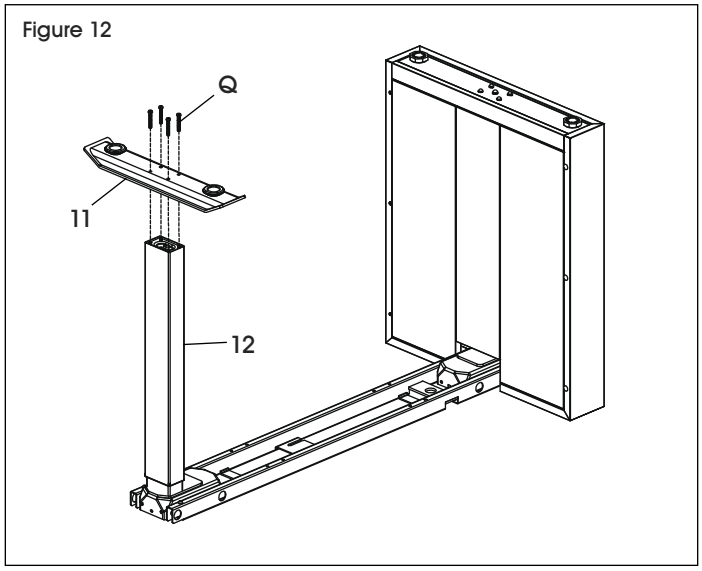

7. With a second person, flip return upright. Install inset top support bracket (13) into center frame cutout with four M6 x 22 mm bolts (N). Install top support bracket (14) to opposite side of center frame with two M6 x 10 mm bolts (L). (See Figure 13)

Figure 13

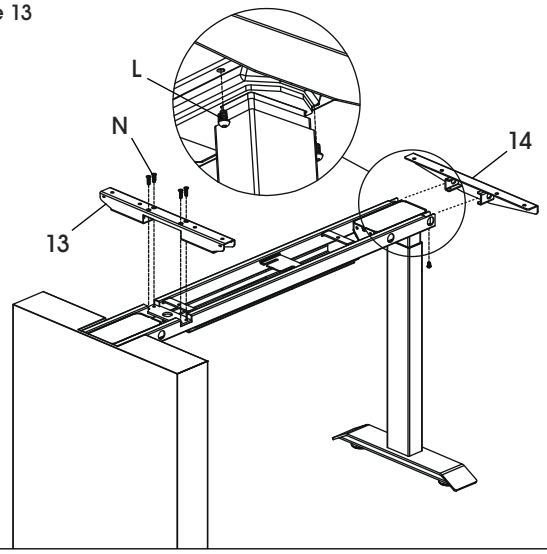

8. Replace center panel into adjustable height return pedestal (7). (See Figure 14)

Figure 14

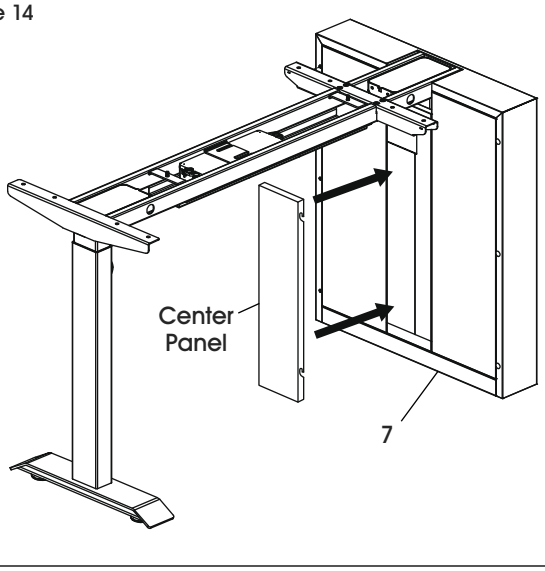

9. Attach the return modesty panel (8) to adjustable height return pedestal (7) using three M6 x 45 mm bolts (Q). (See Figure 15)

NOTE: If assembling a left-hand return, return modesty panel (8) will be attached to opposite side of adjustable height return pedestal (7). (See Figure 16)

NOTE: Hole caps (V) can be inserted into remaining adjustable height return pedestal holes for a finished look.

Figure 15

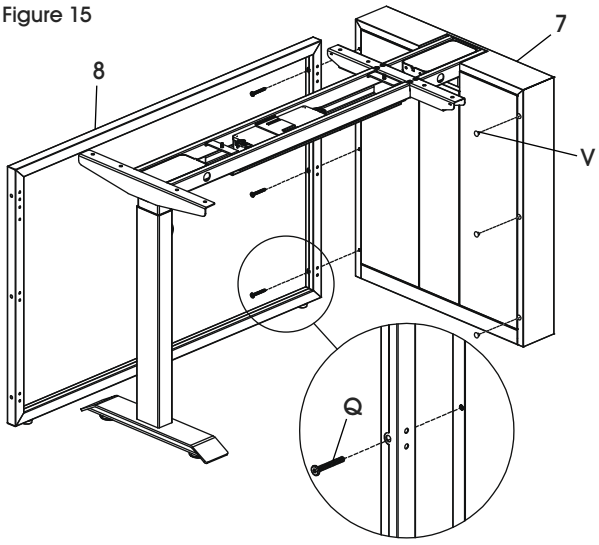

Right-Hand Return

Figure 16

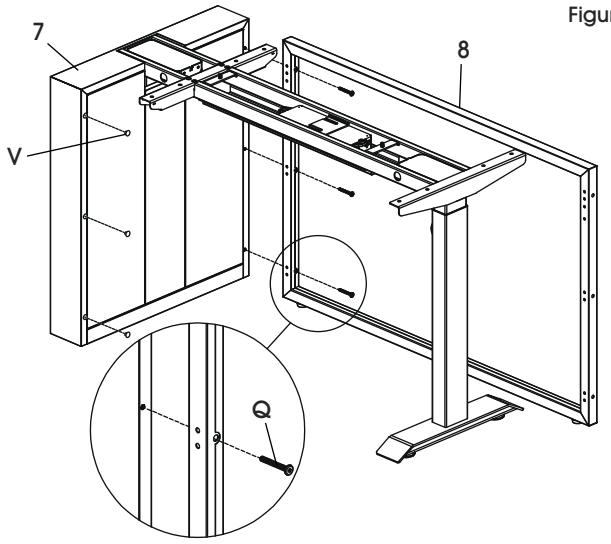

Left-Hand Return

10. Place the modesty panel support bracket (18) around the inside of the lifting column and align holes in modesty panel support bracket with holes in the top of the return modesty panel (8). Insert two M6 x 14 mm bolts (M) and tighten. (See Figure 17)

Figure 17

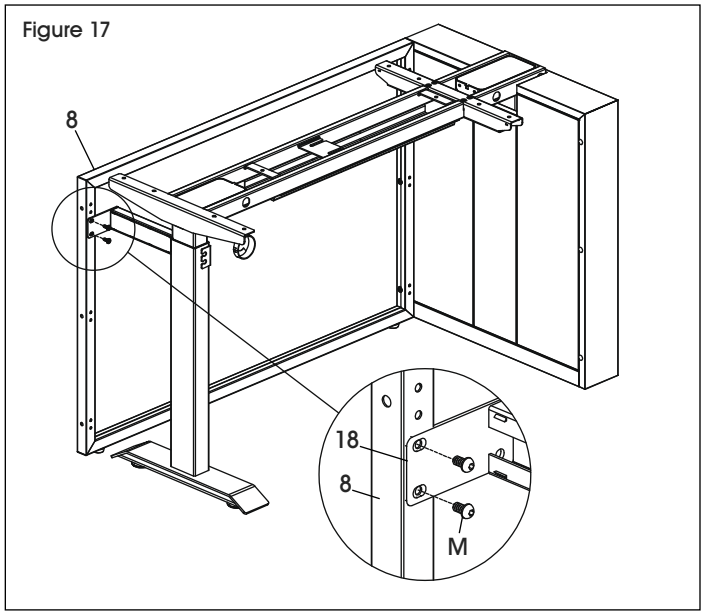

11. Place the remaining U-shaped bracket around lifting column and secure to modesty panel support bracket (18) using two M6 x 14 mm bolts (M). (See Figure 18)

Figure 18

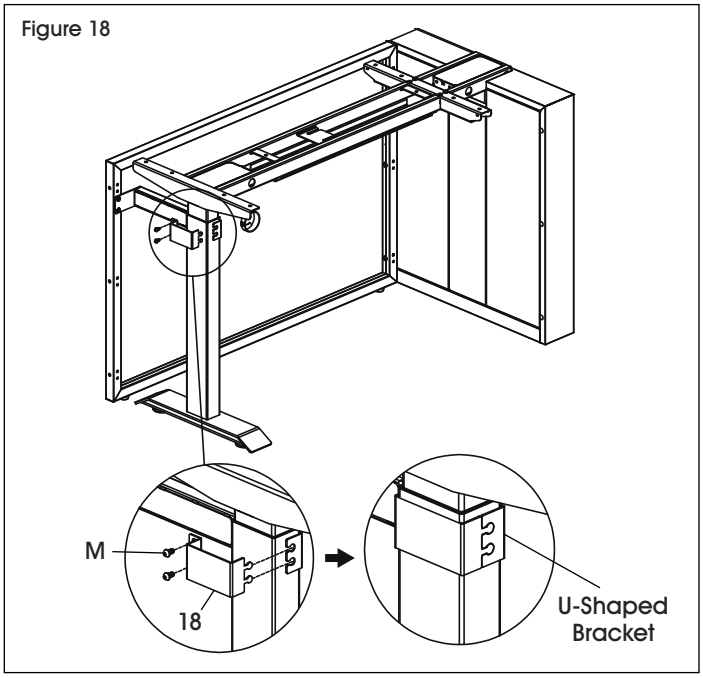

12. Attach three I-Brackets (H) to holes in the left side of return modesty panel (8) using two M6 x 14 mm bolts (M) each. (See Figure 19)

NOTE: Do not fully tighten bolts until return is attached to main desk.

Figure 19

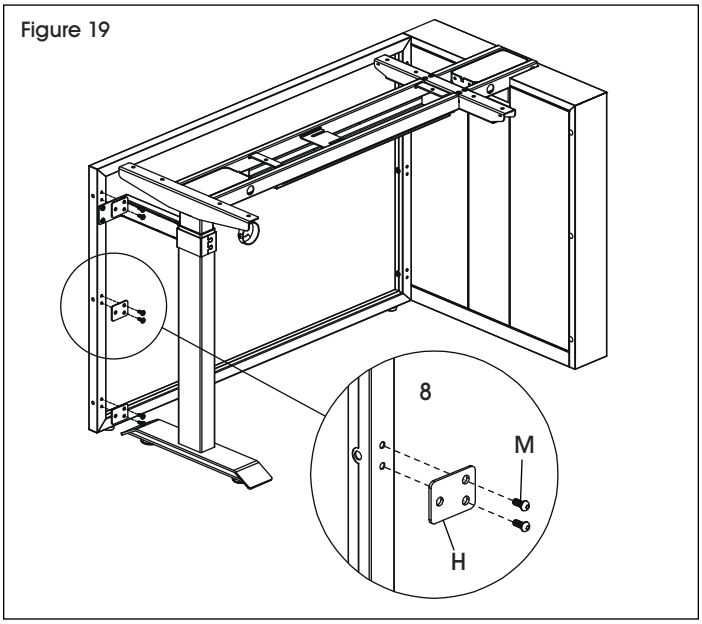

13. Slide control box (16) into place underneath center frame (15). (See Figure 20)

Figure 20

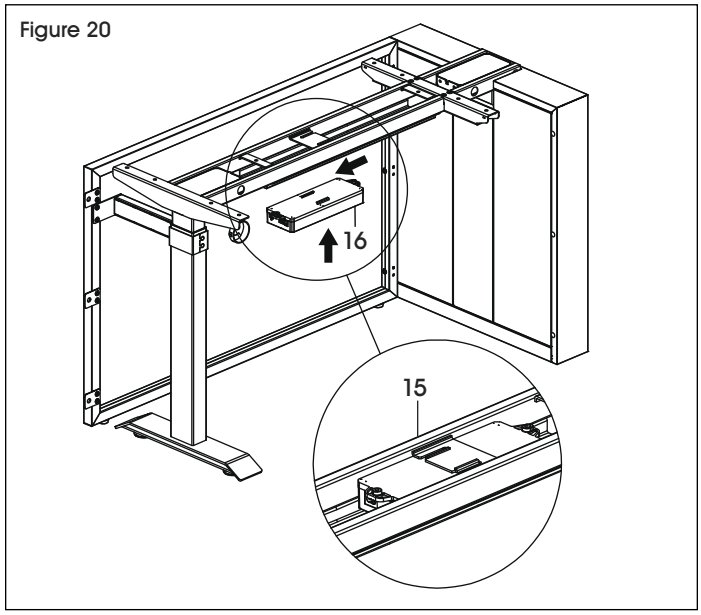

14. Connect the power cord (U), programmable handset (19) and lifting column cables to the control box (16). (See Figure 21)

Figure 21

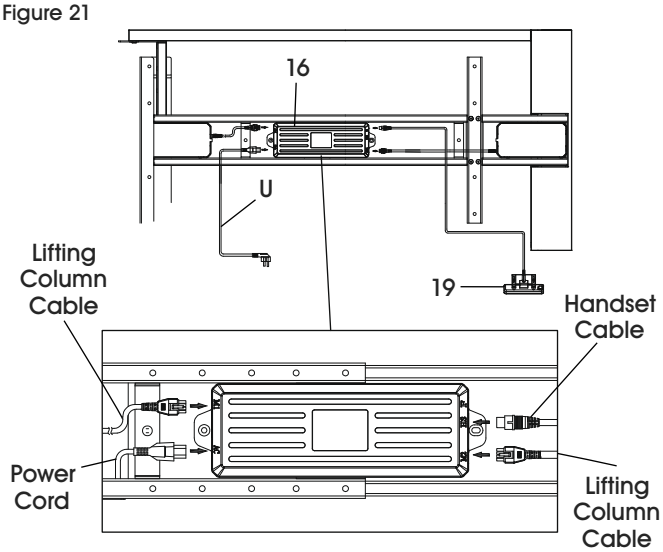

15. Plug in the power cord.

IMPORTANT! The desk must be reset prior to first use.

- To reset, press and hold the down button on the handset (19) until "RSt" flashes on the display. Release the down button.
- Press and hold the down button until the desk reaches its lowest height, slightly raises, then stops.

16. Press the up button to raise the frame to 48". (See Figure 22)

Figure 22

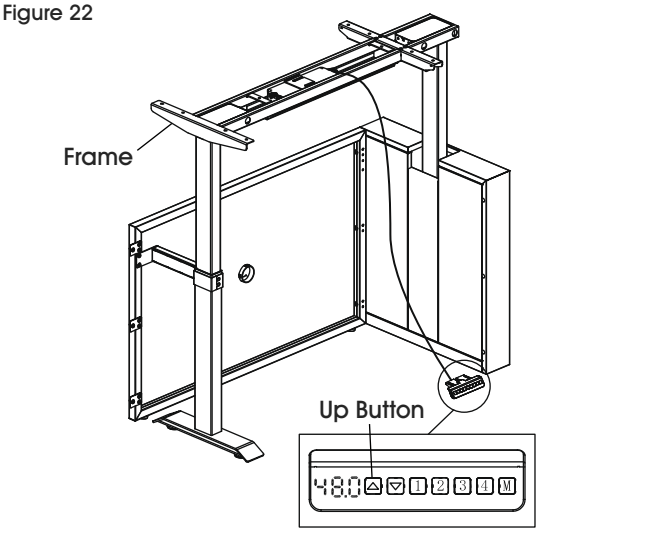

17. Place return hanging modesty panel (10) on a smooth, non-marring surface. Install two modesty panel brackets (T) using four M6 x 10 mm bolts (L). (See Figure 23)

NOTE: Do not fully tighten bolts.

Figure 23

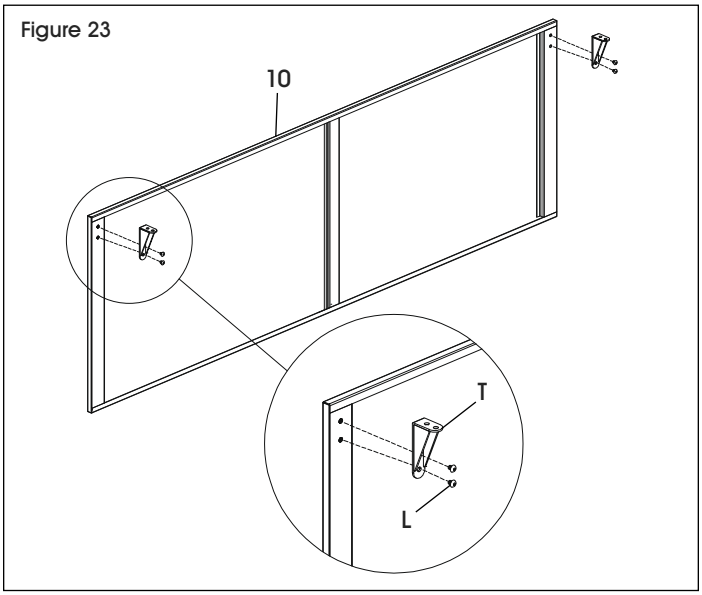

18. With a second person, place return desktop (6) upside down. Attach the return hanging modesty panel (10) to the desktop (6) using four M6 x 14 mm bolts (M). Fully tighten all bolts in modesty panel brackets. (See Figure 24)

Figure 24

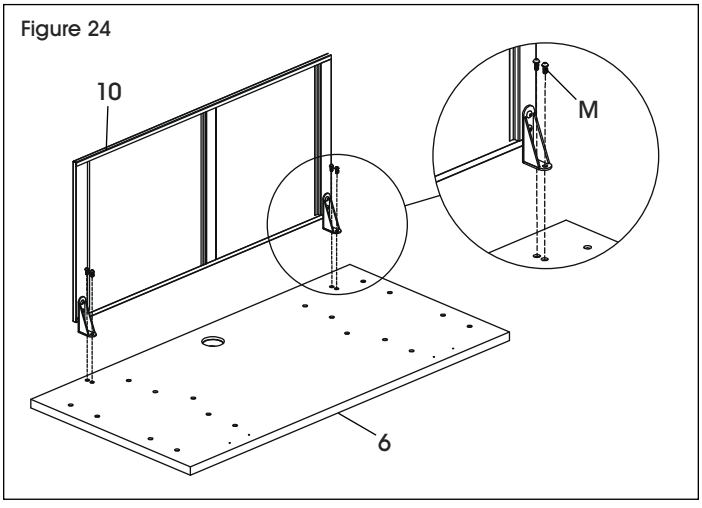

ASSEMBLY CONTINUED

19. With a second person, carefully place return desktop (6) on top of the adjustable height frame. The return hanging modesty panel (10) should rest inside of the return modesty panel (8). Attach the return desktop using 10 M6 x 14 mm bolts (M). (See Figure 25)

Figure 25

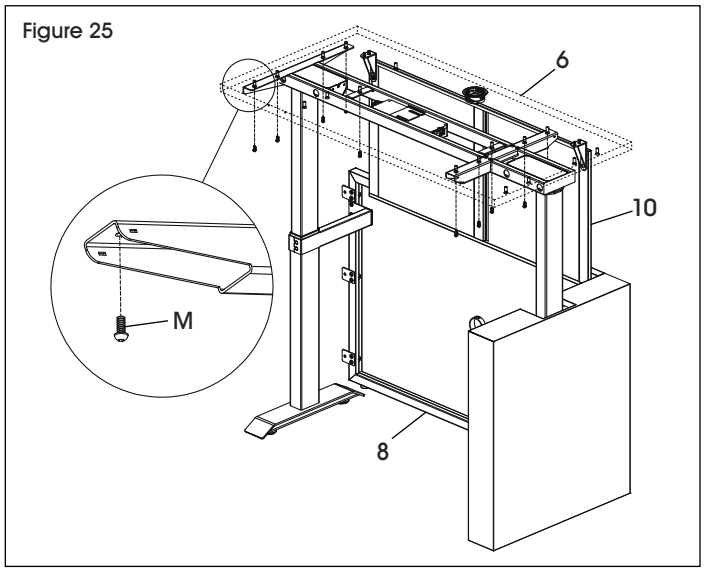

20. Attach programmable handset (19) to front edge of return desktop (6) using two ST5 x 16 mm screws (P). (See Figure 26)

Figure 26

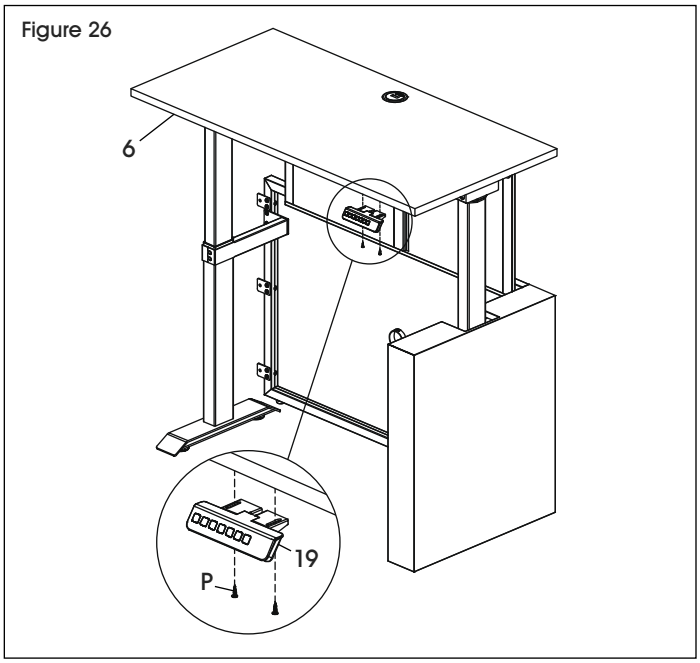

21. Attach cable tray (17) using eight M6 x 10 mm bolts (L). (See Figure 27)

Figure 27

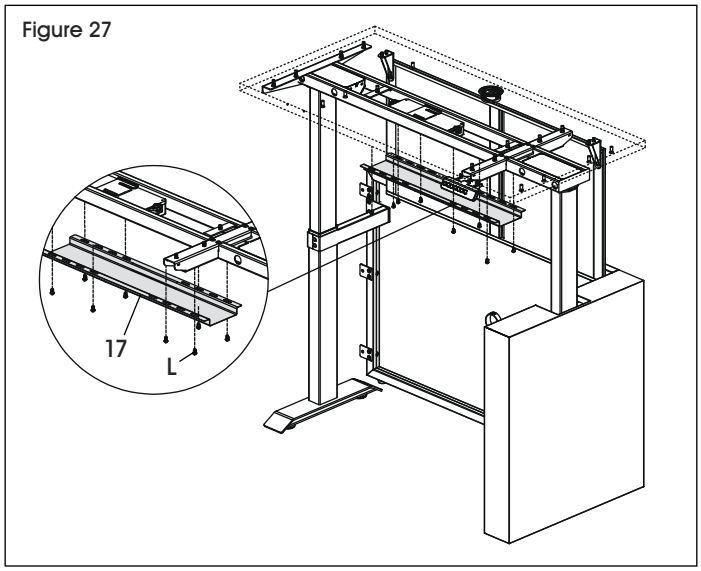

22. Place cable clips (R) in desired location to neatly organize cables underneath the return desktop (6). Cable clips can be attached using adhesive or ST3.5 x 16 mm screws (S). (See Figure 28)

Figure 28

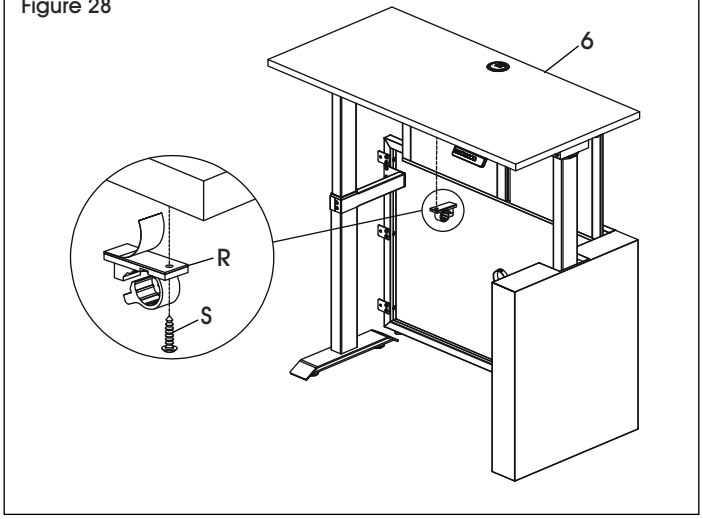

23. While the desk and adjustable height return are separated, place them in the desired location.

CAUTION! Adjustable height L-Desk should not be moved once it is fully assembled.

24. Position the adjustable height return on the right side of the desk. Align the holes on the I-Brackets (H) with the holes inside the right side panel (3). Insert three M6 x 14 mm bolts (M) and fully tighten all bolts. (See Figure 29)

NOTE: For left-hand configuration, position adjustable height return on left end of desk.

Figure 29

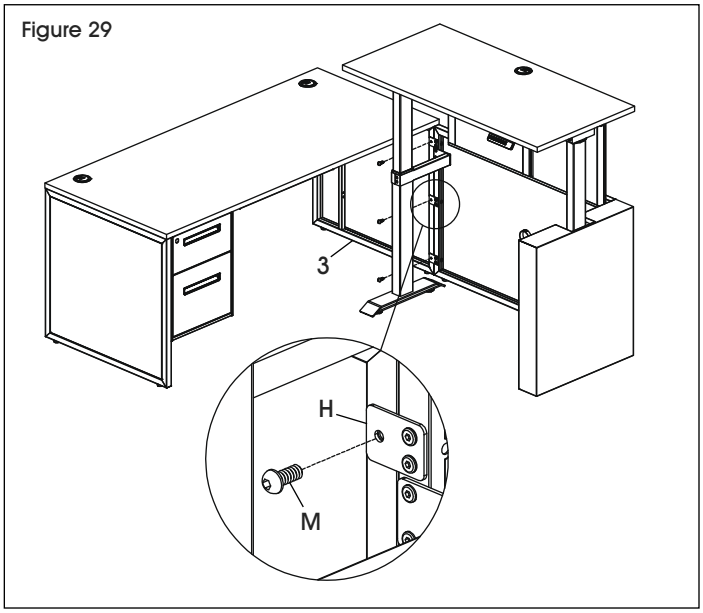

25. With a second person, hold center drawer (5) in the desired location under the desktop (1). Use four ST5 x 16 mm wood screws (D) to secure. (See Figure 30)

NOTE: Pre-threaded holes in desktop are not used for drawer connection.

NOTE: Drawer holes can be started with drill (optional).

NOTE: It is recommended to have drawer flush with front edge of desktop panel.

Figure 30

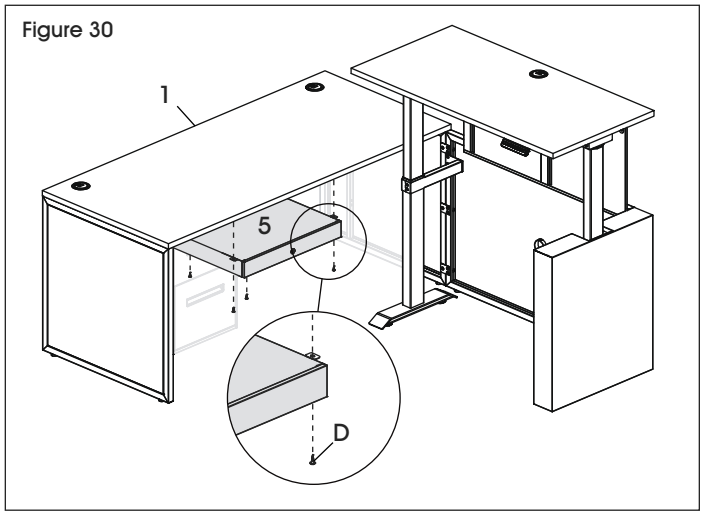

26. Raise/lower the return top to ensure proper alignment. If there are alignment issues, raise return top and loosen the modesty panel support bracket (18) bolts. Align return top with desktop and retighten bolts. (See Figure 31)

Figure 31

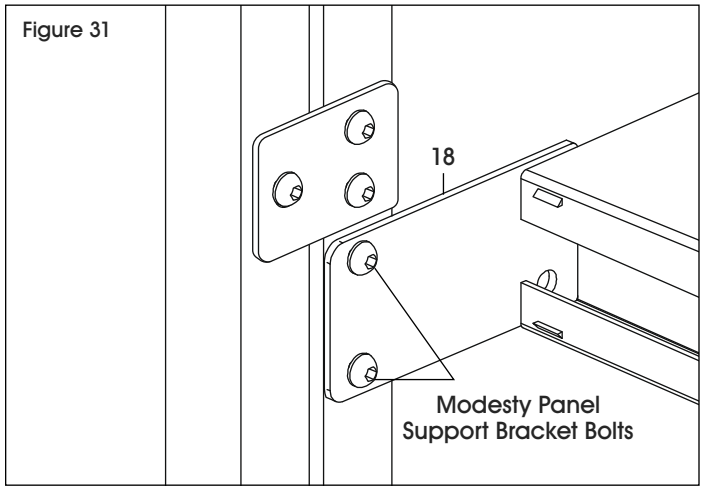

27. Adjustable Height L-Desk is now completely assembled.

Right-Hand Configuration

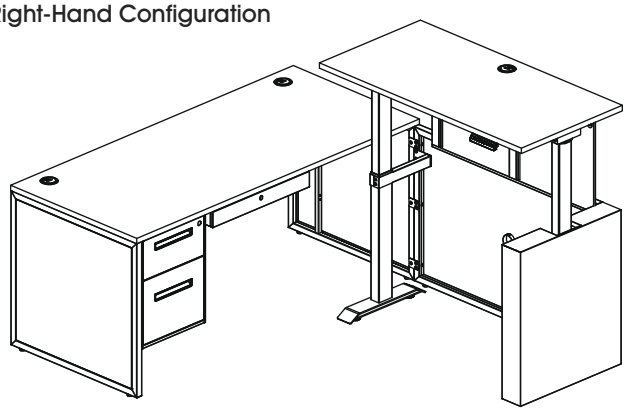

Left-Hand Configuration

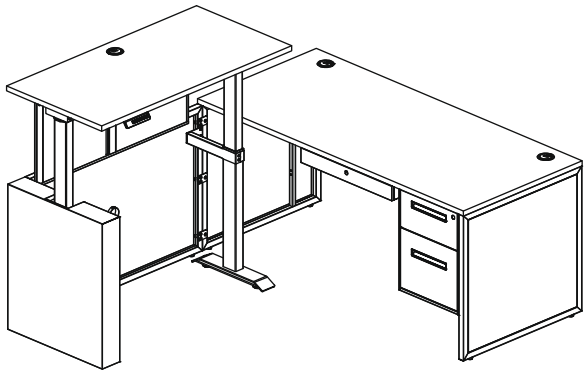

OPERATION

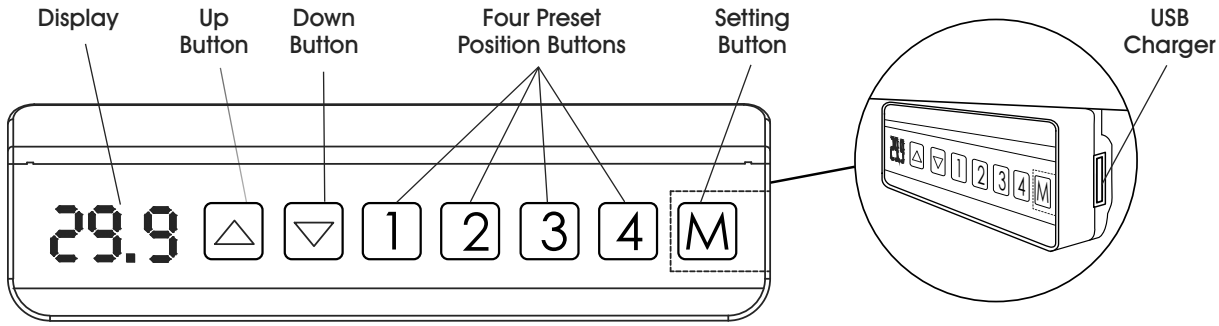

CAUTION! Ensure there are no obstacles in the desk's height adjustment path, and ensure the desk is not touching any walls.

CAUTION! Ensure all cords are at the appropriate length to accommodate changes in height.

HEIGHT ADJUSTMENT

- Press the up button to raise the desktop.
- Press the down button to lower the desktop.
- Release button to stop movement.

CAUTION! To avoid overheating, do not move the desk up and down continuously for over two minutes within any 20-minute period. If the desk overheats, HOT will be displayed on the handset. Stop using the desk for 20 minutes and let it cool down.

PROGRAMMING PRESET HEIGHT

- Use up and down buttons to move desk to the desired position.
- Press the "M" setting button to display "S-". Press the desired preset position button to store the preset height. "S-1", "S-2", etc. will be displayed.
- Up to four presets can be programmed.

PROGRAMMING HEIGHT LIMITS

NOTE: Desk is equipped with a height limit function. This function allows upper and lower height limits to be programmed. This can be used to prevent collisions with objects above and below the desk, such as file pedestals and overhead cabinets.

NOTE: Always program height limits before programming preset heights.

- Use up and down buttons to move desk to the desired upper height limit.
- To set the upper height limit, press "M" setting button to display "S-". Press the up button and the display will flash once. Press and hold the "M" setting button until "999" is displayed. The upper height limit is now set.
- Use up and down buttons to move desk to the desired lower height limit.
- To set the lower height limit, press the "M" setting button to display "S-". Press the down button and the display will flash once. Press and hold the "M" setting button until "000" is displayed. The lower height limit is now set.
- To cancel the height limits, press the "M" setting button to display "S-". Press and hold the "M" button until "SSS" is displayed. The height limits are now canceled.

OPERATION CONTINUED

CHANGING HEIGHT UNITS

- To change the units, users need to reset the desk so the handset reads "RST". Then, they should hold "2" for 5 seconds.
- When height is displayed in centimeters, handset will show "10.3".
- When height is displayed in inches, handset will show "10.4".

LOCKING OPERATION

- To lock the desk, press the "M" button to display "S-". Hold the "M" button for 10 seconds until "LOC" is displayed.
- To unlock the desk, press and hold the "M" button for 10 seconds while "LOC" is displayed. Once the display shows numbers, the desk is unlocked.

RESET

- If the desk is not operating normally or the handset reports an error (E01-E13), it may need to be reset.
- Lower desk until it reaches its lowest height. Press and hold the down button until "RST" flashes on the display. Release the down button.
- Press and hold the down button until the desk reaches its lowest height, slightly raises, then stops.
- The handset should display the height. It is now ready to use.

TROUBLESHOOTING

OPERATING ISSUES	RECOMMENDATIONS
HOT is displayed on handset.	Desk is overheated. Stop using desk for 20 minutes and let it cool down.
Height showing in centimeters instead of inches on handset.	To change the units, reset the desk so the handset reads "RST". Then, hold "2" for 5 seconds. • When height is displayed in centimeters, handset will show "10.3". • When height is displayed in inches, handset will show "10.4".
Desk does not go up or down, but handset displays digits that are flashing.	Faulty height limits may be programmed and should be canceled. Press the "M" setting button to display "S-" on the handset. Press and hold the "M" setting button again until "SSS" is displayed. The height limits are now canceled.
Displays 888 on handset.	Programmable handset error. Contact Uline Customer Service at 1-800-295-5510 to send replacement handset at no charge. **NOTE: Desk must be within 60-day warranty.**

TROUBLESHOOTING CONTINUED

OPERATING ISSUES	RECOMMENDATIONS
Desk does not go up or down. Desk goes in the opposite direction when pressing the up or down button. Columns do not go up evenly. Displays *E01 – E13* on handset.	**Check all connections and surroundings:** • Ensure there are no obstacles in the desk's height adjustment path, and ensure the desk is not touching any walls or placed on uneven surface. • Ensure all cords are at the appropriate length to accomodate changes in height. • Ensure all motor cables are plugged into control box. • Ensure power cord is plugged into control box and a power outlet. • Unplug the power cord for one minute, plug back in, and follow the reset process below. **Reset the desk:** • Ensure the handset displays digits before attempting a reset. • Press and hold the down button until "*RST*" flashes on the display. Release the down button. • Press and hold the down button until the desk reaches its lowest height, slightly raises, then stops. • The handset should display the height. It is now ready to use. **If problem persists:** • Switch motor cables at control box and attempt another reset. • Ensure desk is unlocked. • Press the "M" button to display "*S-*". Hold the "M" button for 10 seconds until "*LOC*" is displayed. The desk is now locked. Repeat the process to unlock. • Cancel any height limits. • Press the "M" button to display "*S-*". Press and hold the "M" button. The height limit is canceled when "*555*" is displayed. If problem persists after all recommendations above have been attempted, contact Uline Customer Service at 1-800-295-5510 to send a replacement control box at no charge. **NOTE: Desk must be within 60-day warranty.**

ULINE H-12362

COLECCIÓN INDUSTRIAL

800-295-5510
uline.mx

ESCRITORIO EN L CON RETORNO DE ALTURA AJUSTABLE

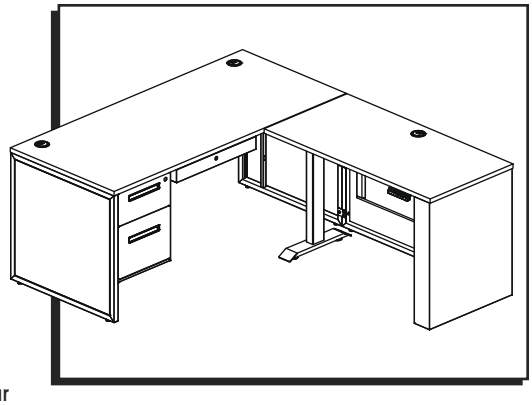

HERRAMIENTAS NECESARIAS

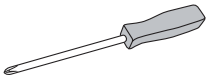

Desarmador de Cruz



Llave Allen (incluida)

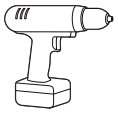

Taladro (opcional)



Se Recomienda Armar Entre Dos Personas

TORNILLERÍA DEL ESCRITORIO

A



2 Tapas de Ojal

B

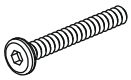

18 Pernos M6 x 45 mm

C

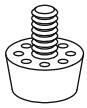

4 Tapas Niveladoras

D

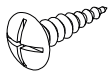

4 Tornillos para Madera Autorroscantes de 5 x 16 mm

F



8 Pernos M6 x 15 mm

I

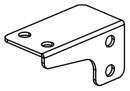

1 Soporte Izquierdo en L

J

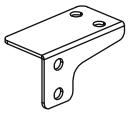

1 Soporte Derecho en L

K

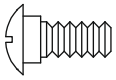

4 Tornillos Cabeza de Coche M6 x 14 mm

TORNILLERÍA DEL RETORNO

A



2 Tapas de Ojal

C

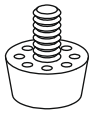

2 Tapas Niveladoras

H

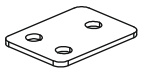

3 Soportes en I

L



22 Pernos M6 x 10 mm

M



27 Pernos M6 x 14 mm

N



4 Pernos M6 x 22 mm

O



4 Pernos M6 x 25 mm
4 Rondanas de Seguridad
4 Rondanas

P



2 Tornillos Autorroscantes de 5 x 16 mm

Q

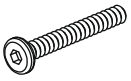

7 Pernos M6 x 45 mm

R

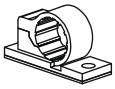

5 Sujetador para Cable

S



5 Tornillos Autorroscantes de 3.5 x 16 mm

T

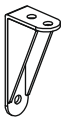

2 Soportes para Recato

U

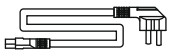

1 Cable Eléctrico

V



3 Tapas para Orificio

PARTES

ESCRITORIO

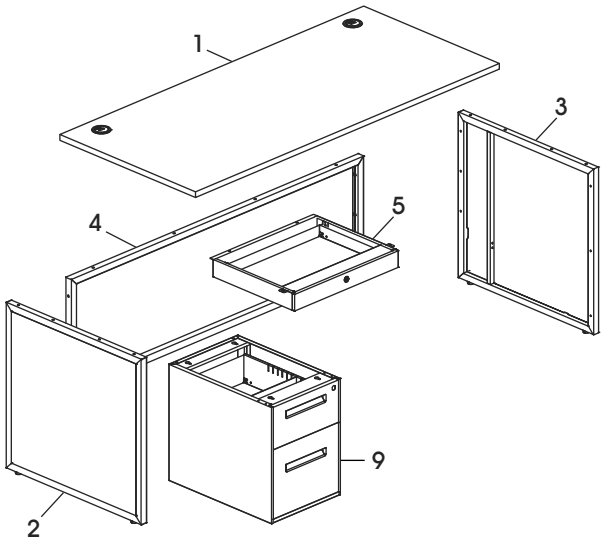

RETORNO

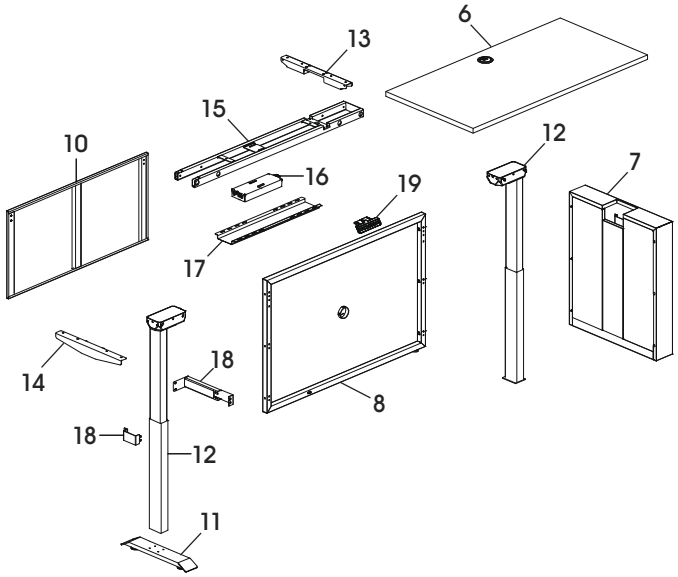

PARTES DEL ESCRITORIO

#	DESCRIPCIÓN	CANT.
1	Cubierta	1
2	Panel Lateral Izquierdo	1
3	Panel Lateral Derecho	1
4	Recato	1
5	Cajón Central	1
9	Archivero de Pedestal	1

PARTES DEL RETORNO

#	DESCRIPCIÓN	CANT.
6	Cubierta del Retorno	1
7	Pedestal de Altura Ajustable del Retorno	1
8	Recato del Retorno	1
10	Recato Colgante del Retorno	1
11	Pata con Tapas Niveladoras	1
12	Columna de Elevación	2
13	Brazo de Soporte Superior del Inserto	1
14	Brazo de Soporte Superior	1
15	Armazón Central	1
16	Caja de Control	1
17	Bandeja para Cables	1
18	Brazo de Soporte para Recato	1
19	Control de Programación	1

ENSAMBLE

¡IMPORTANTE! Ensamble sobre una superficie lisa que no deje marcas para evitar rayones.

NOTA: Revise que todas las partes estén incluidas.

NOTA: Use la llave Allen para apretar los pernos.

NOTA: Use un desarmador de cruz para apretar los tornillos.

NOTA: Las tapas niveladoras y de ojal vienen preinstaladas.

ENSAMBLE DEL ESCRITORIO

1. Alinee el recato (4) con los orificios del panel lateral izquierdo (2). Use tres pernos M6 x 45 mm (B) para fijarlos. Repita la operación con el panel lateral derecho que falta. (Vea Diagrama 1)

Diagrama 1

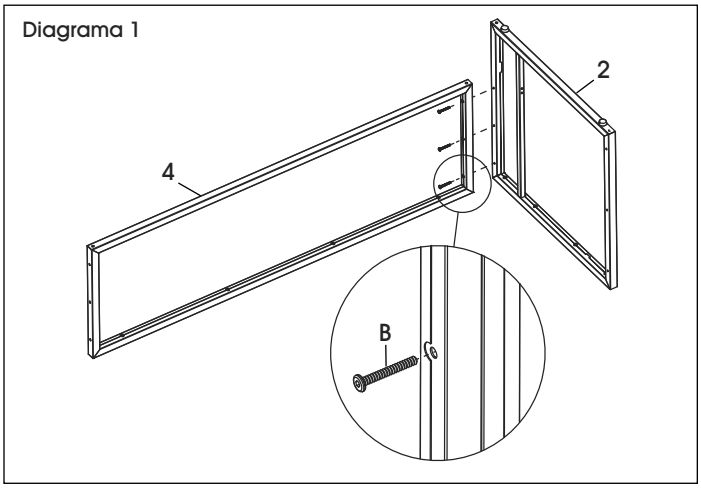

2. Coloque la cubierta (1) boca abajo en una superficie que no deje marcas con los orificios hacia arriba. Con ayuda de otra persona, voltee el escritorio ya ensamblado. Use 12 pernos M6 x 45 mm (B) para fijar el escritorio a la cubierta. (Vea Diagrama 2)

Diagrama 2

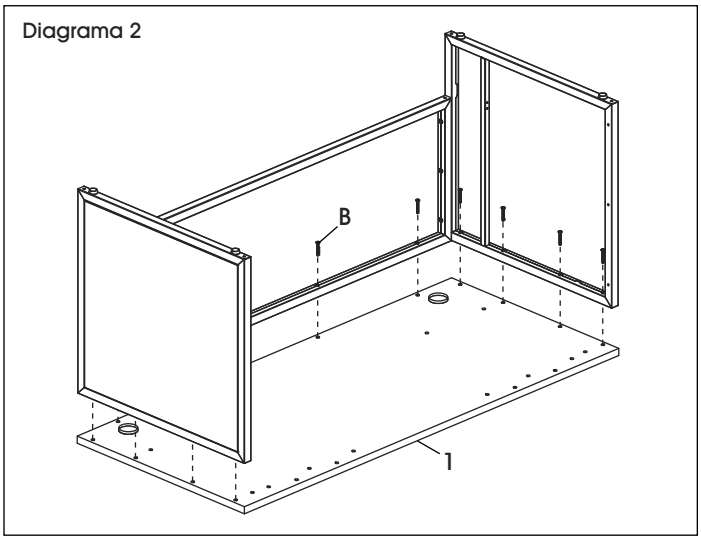

ALTO

Determine si el escritorio L estará configurado a la izquierda (para zurdos) o a la derecha (para diestros). Esto impactará el ensamble del retorno. En los siguientes diagramas se muestra el ensamble de un escritorio en L a la derecha.

3. Fije el archivero de pedestal al lado derecho de la cubierta del escritorio (1) cuando esté volteado. Inserte cuatro tornillos cabeza de coche M6 x 14 mm en la cubierta del escritorio y apriételos con un desarmador de cruz. (Vea Diagrama 3)

NOTA: Los tornillos cabeza de coche no quedarán a ras con la cubierta del escritorio. Los tornillos sobresalen un poco de la cubierta para conectarlos con el archivero de pedestal.

Diagrama 3

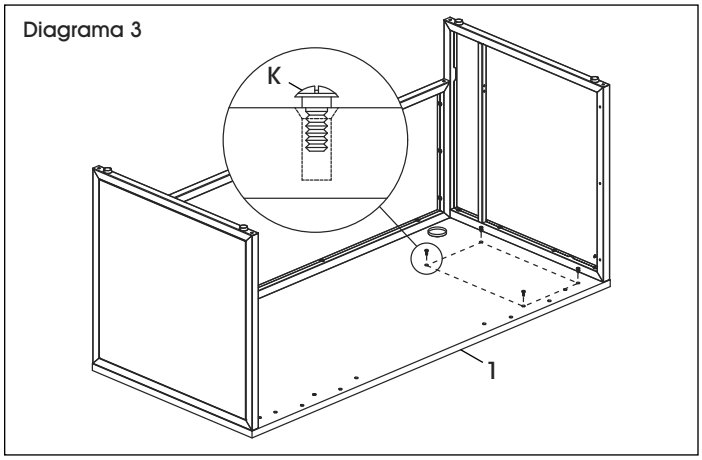

4. Con la ayuda de otra persona, voltee el archivero de pedestal (9). Baje el archivero de pedestal con cuidado y alinee las pestañas con ranura tipo llave del archivero con los tornillos cabeza de coche (K) en la cubierta (1). (Vea Diagrama 4)

NOTA: El archivero de pedestal debe apoyarse en la cubierta y sobresalir un poco del borde frontal.

Diagrama 4

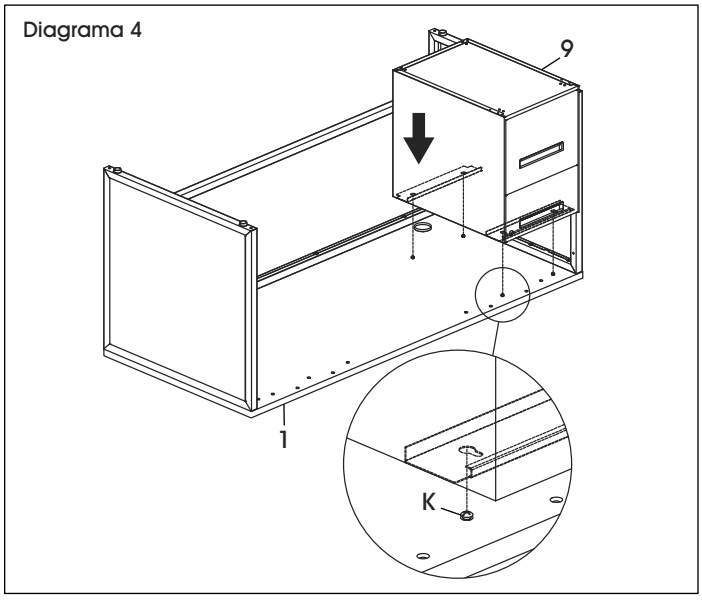

5. Empuje el archivero de pedestal (9) hacia el recato (4) para enganchar las pestañas con ranura tipo llave en los tornillos cabeza de coche (K). (Vea Diagrama 5)

Diagrama 5

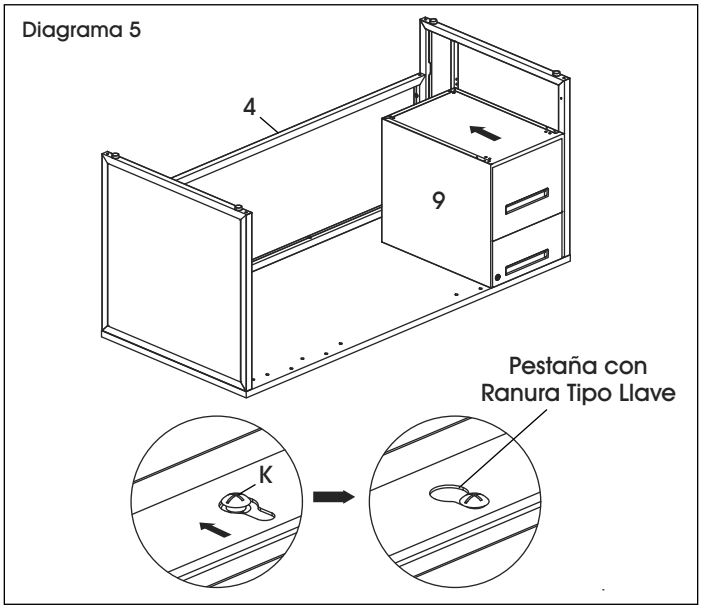

6. Fije la parte posterior del archivero de pedestal (9) al panel lateral izquierdo con el Soporte en L izquierdo (I) y cuatro pernos M6 x 15 mm (F). Repita la operación en la parte frontal del archivero de pedestal con el Soporte en L derecho (J) y cuatro pernos M6 x 15 mm. (Vea Diagrama 6)
7. Con ayuda de otra persona, enderece el escritorio.

ALTO **Antes de proceder, asegúrese de que el escritorio se encuentre en la ubicación deseada. Es difícil de mover cuando ya está completamente ensamblado.**

Diagrama 6

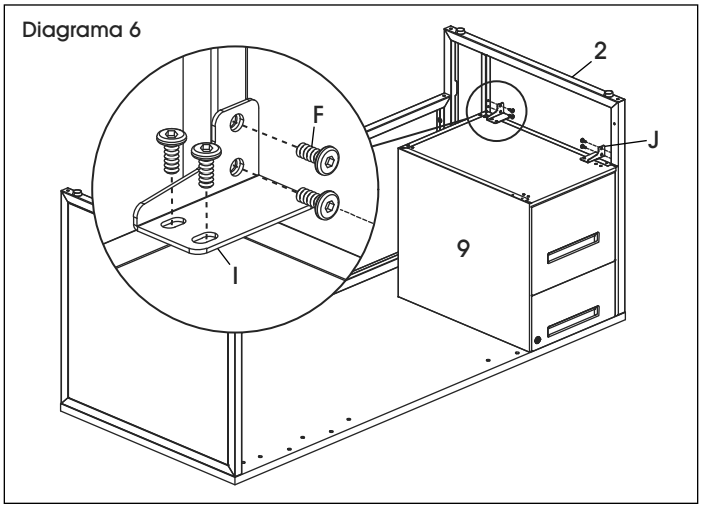

ENSAMBLE DEL RETORNO DE ALTURA AJUSTABLE

1. Coloque boca abajo las columnas de elevación (12) y el armazón central (15). Fije cada columna de elevación al armazón central con cuatro pernos M6 x 10 mm (L). (Vea Diagrama 7)

Diagrama 7

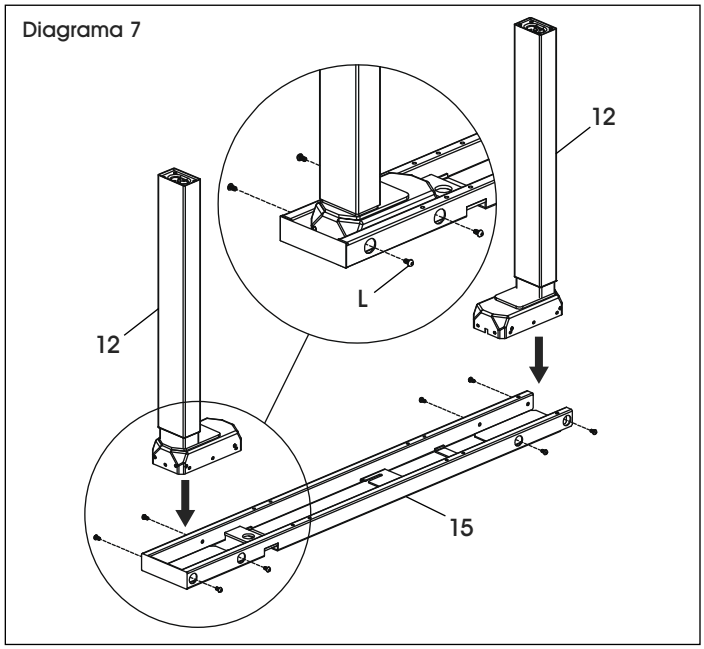

2. Retire con cuidado el panel central del pedestal de altura ajustable del retorno (7). (Vea Diagrama 8)

NOTA: Asegúrese de que los pernos del brazo de soporte dentro del pedestal de altura ajustable del retorno estén sueltos antes de proceder al próximo paso.

Diagrama 8

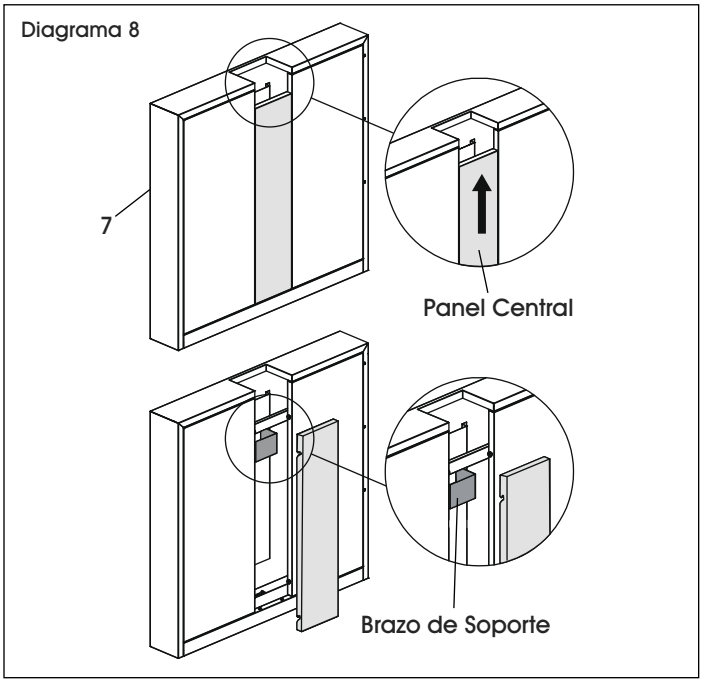

CONTINUACIÓN DEL ENSAMBLE

3. Con la ayuda de otra persona, coloque el pedestal ajustable del retorno (7) boca abajo. Alinee el brazo de soporte en el pedestal de altura ajustable del retorno (7) sobre la columna de elevación (12) y deslícelo en su lugar. (Vea Diagrama 9)

NOTA: Coloque el pedestal de altura ajustable del retorno (7) en la columna de elevación cerca de la abertura en el armazón central (15).

NOTA: Es necesario aflojar los pernos del brazo de soporte superior para deslizar la columna de elevación a su lugar.

NOTA: Cuando la columna de elevación esté completamente insertada, la parte superior de la columna de elevación quedará a ras con la parte superior del pedestal del retorno.

Diagrama 9

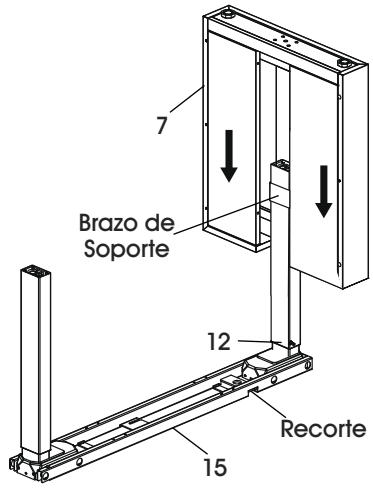

4. Asegure la columna de elevación (12) a través de la parte inferior del pedestal de altura ajustable del retorno (7) usando cuatro pernos M6 x 25 mm, rondanas de seguridad y rondanas planas (O). (Vea Diagrama 10)

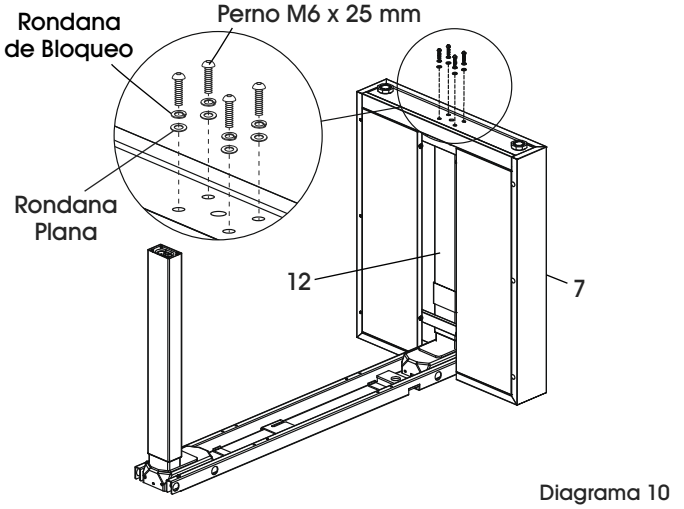

Diagrama 10

5. Apriete por completo los pernos del brazo de soporte dentro del pedestal de altura ajustable del retorno (7). (Vea Diagrama 11)

Diagrama 11

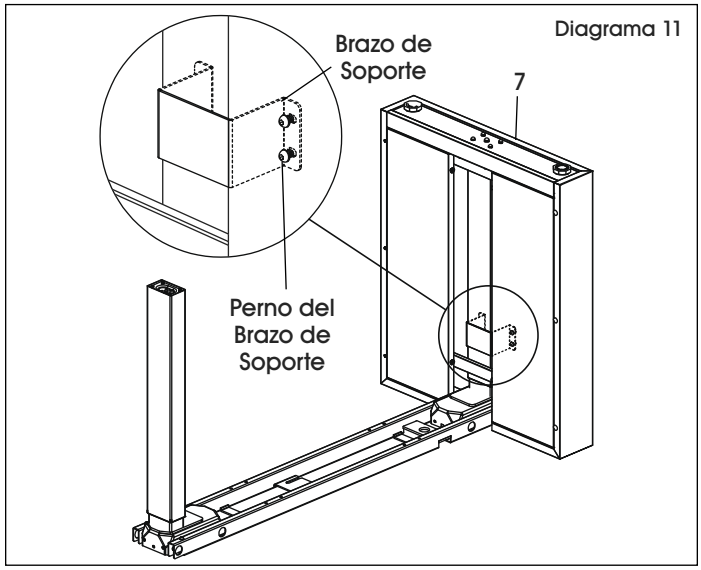

6. Alinee los orificios de la pata (11) con la columna de elevación (12). Inserte cuatro pernos M6 x 45 mm (Q) y apriete. (Vea Diagrama 12)

Diagrama 12

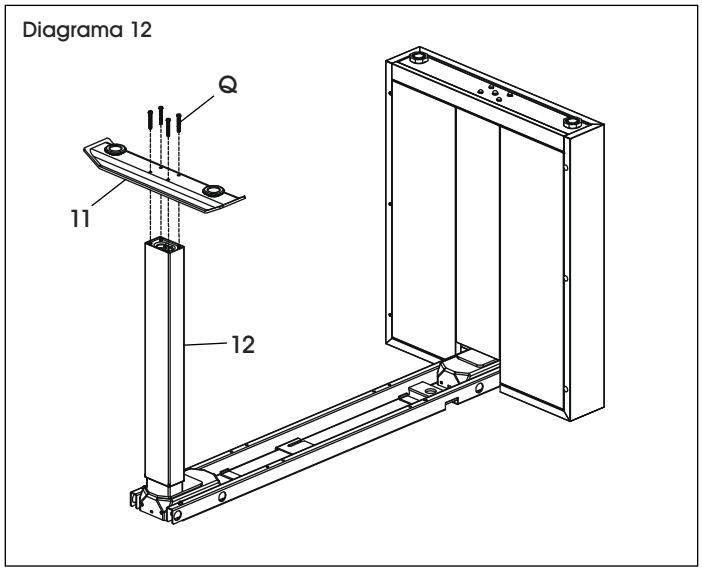

CONTINUACIÓN DEL ENSAMBLE

7. Con ayuda de otra persona, enderece el retorno. Fije el brazo de soporte superior del inserto (13) al recorte del armazón central con cuatro pernos M6 x 22 mm (N). Instale el brazo de soporte superior (14) al lado opuesto del armazón central con dos pernos M6 x 10 mm (L). (Vea Diagrama 13)

Diagrama 13

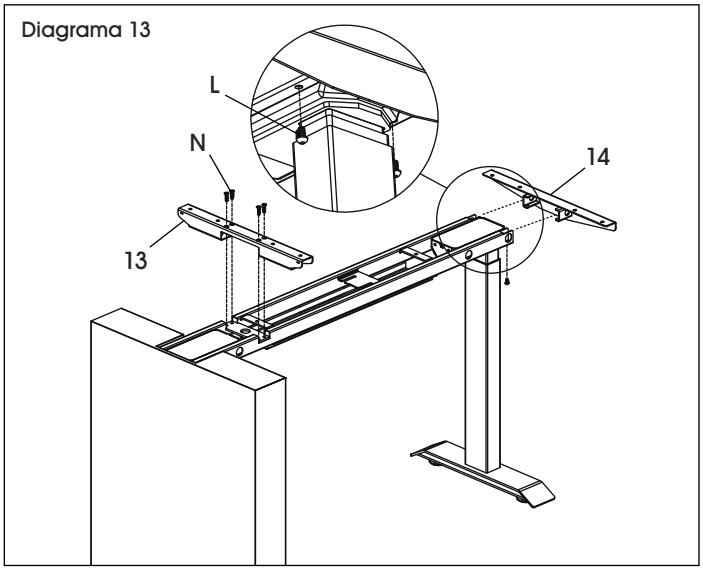

8. Vuelva a colocar el panel central en el pedestal de altura ajustable del retorno. (Vea Diagrama 14)

Diagrama 14

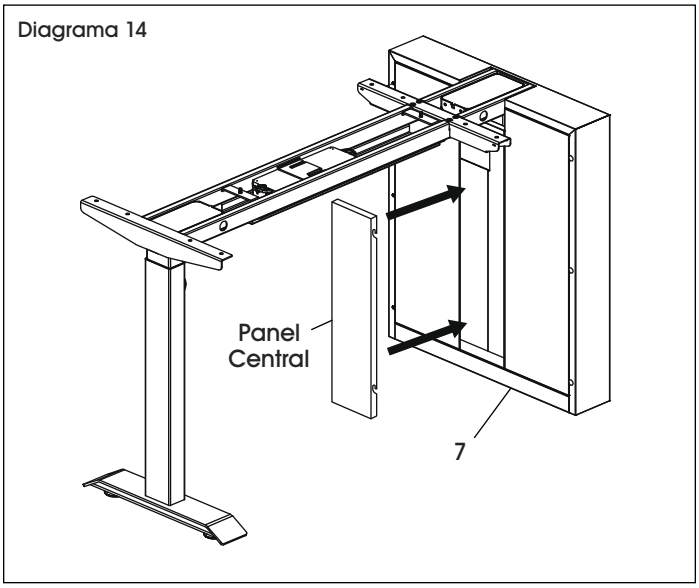

9. Fije el recato del retorno (8) al pedestal de altura ajustable del retorno (7) con tres pernos M6 x 45 mm (Q). (Vea Diagrama 15)

NOTA: Si ensambla un retorno a la izquierda, el recato del retorno (8) se fijará al lado opuesto del pedestal de altura ajustable del retorno (7). (Vea Diagrama 16)

NOTA: Las tapas para orificio (V) se pueden insertar en los orificios restantes del pedestal de altura ajustable del retorno para una apariencia terminada.

Diagrama 15

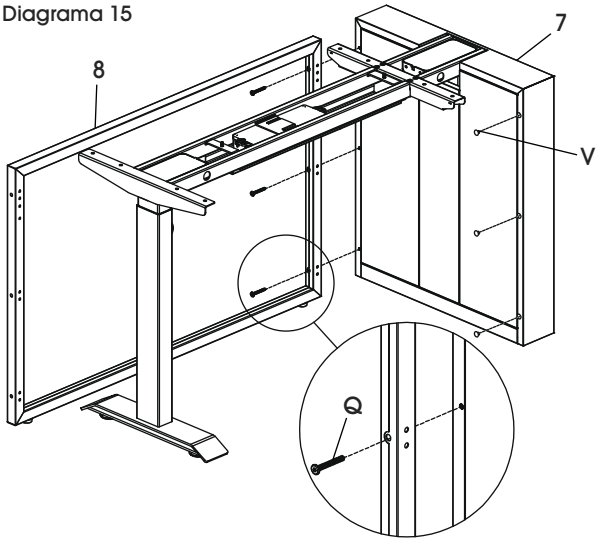

Retorno para Diestros

Diagrama 16

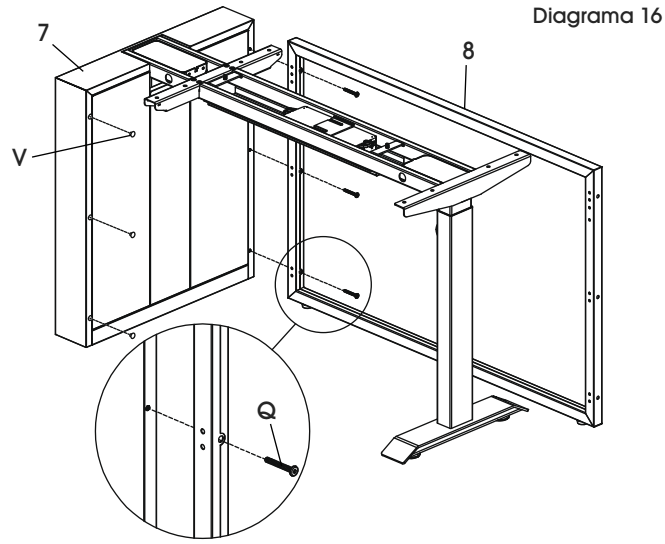

Retorno para Zurdos

CONTINUACIÓN DEL ENSAMBLE

10. Coloque el soporte superior para recato (18) alrededor de la parte interior de la columna de elevación y alinee los orificios en el soporte superior para recato con los orificios de la parte superior del recato del retorno (8). Inserte dos pernos M6 x 14 mm (M) y apriete. (Vea Diagrama 17)

Diagrama 17

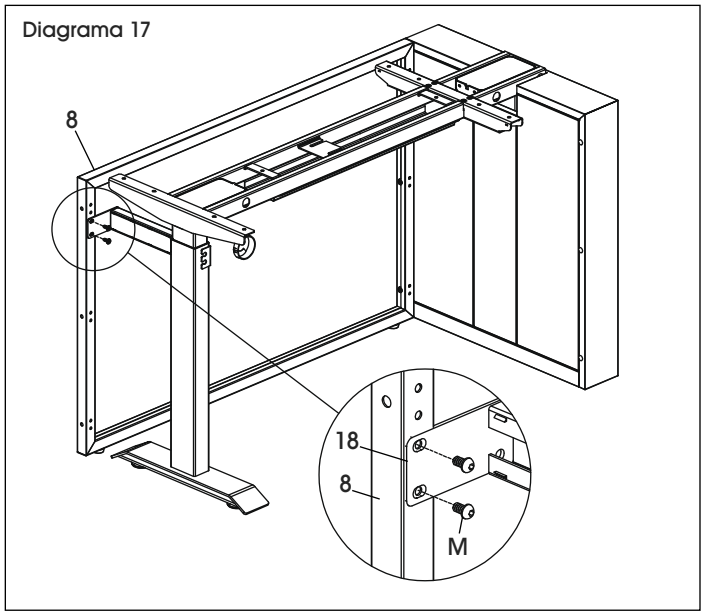

11. Coloque la abrazadera en forma de U restante alrededor de la columna de elevación y asegúrelo al soporte superior para recato (18) con dos pernos M6 x 14 mm (M). (Vea Diagrama 18)

Diagrama 18

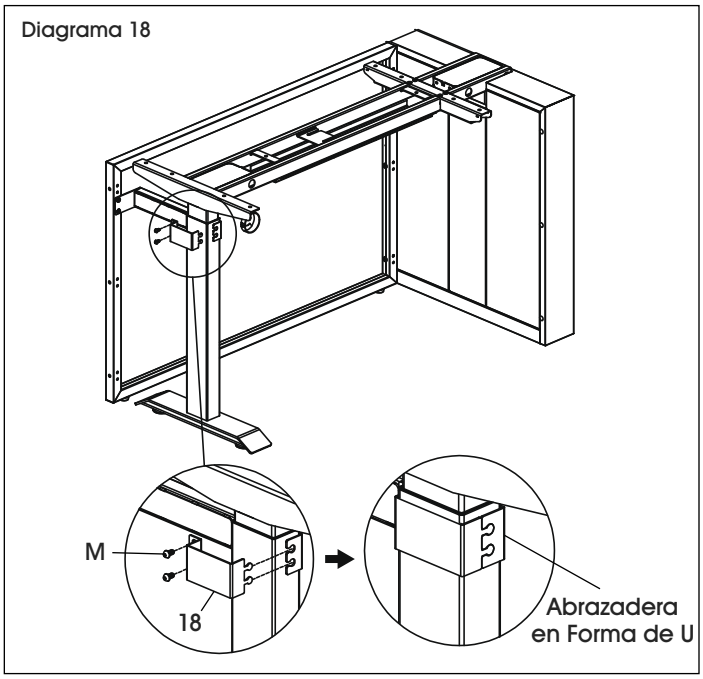

12. Fije tres Soportes en I (H) a los orificios del lado izquierdo del recato del retorno (8) con dos pernos M6 x 14 mm (M) para cada uno. (Vea Diagrama 19)

NOTA: No apriete por completo los pernos hasta que fije el retorno al escritorio principal.

Diagrama 19

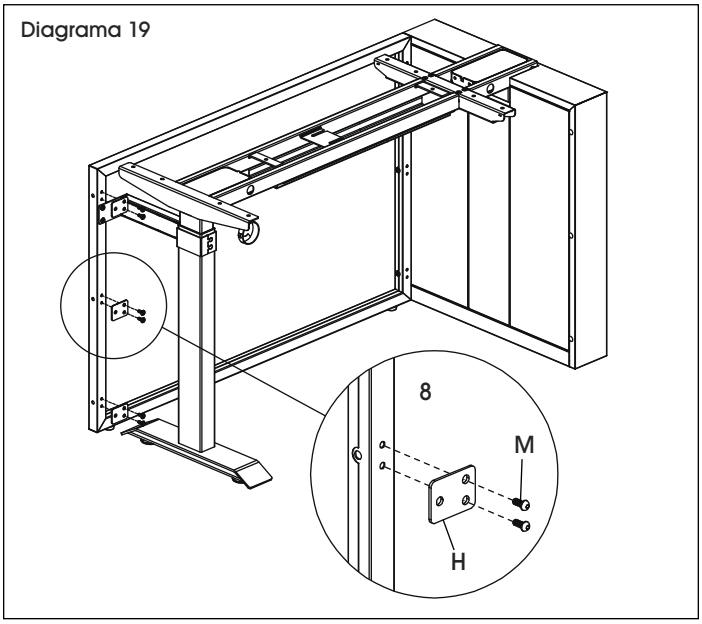

13. Deslice la caja de control (16) en su lugar debajo del armazón central (15). (Vea Diagrama 20)

Diagrama 20

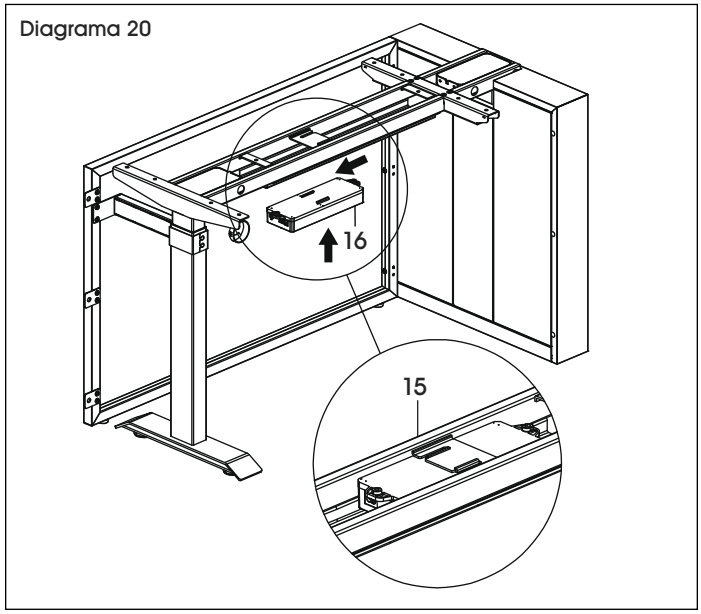

CONTINUACIÓN DEL ENSAMBLE

14. Conecte el cable eléctrico (U), el control de programación (19) y los cables de las columnas de elevación a la caja de control (16). (Vea Diagrama 21)

Diagrama 21

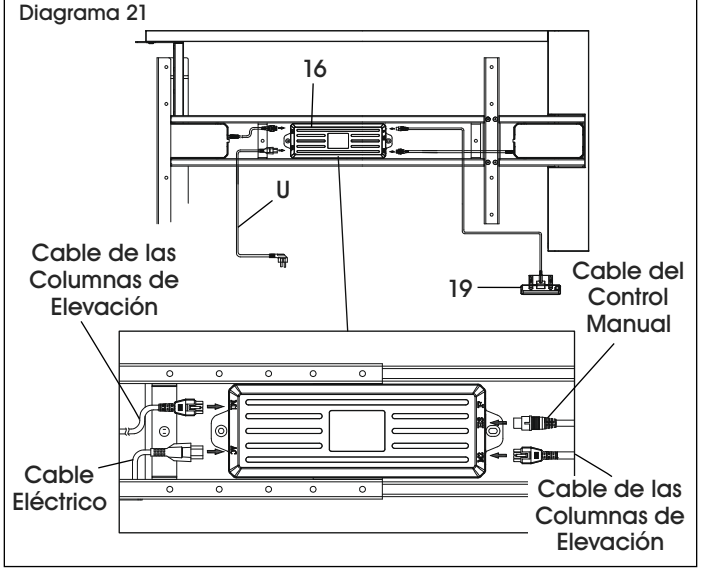

15. Conecte el cable eléctrico.

¡IMPORTANTE! El escritorio debe reiniciarse antes del primer uso.

- Para reiniciar, presione y sostenga el botón abajo (down) en el control manual (19) hasta que "RST" parpadee en la pantalla. Suelte el botón.
- Presione y sostenga el botón abajo hasta que el escritorio alcance su altura inferior, se levante levemente y se detenga.

16. Presione el botón arriba (up) para elevar el armazón a 48". (Vea Diagrama 22)

Diagrama 22

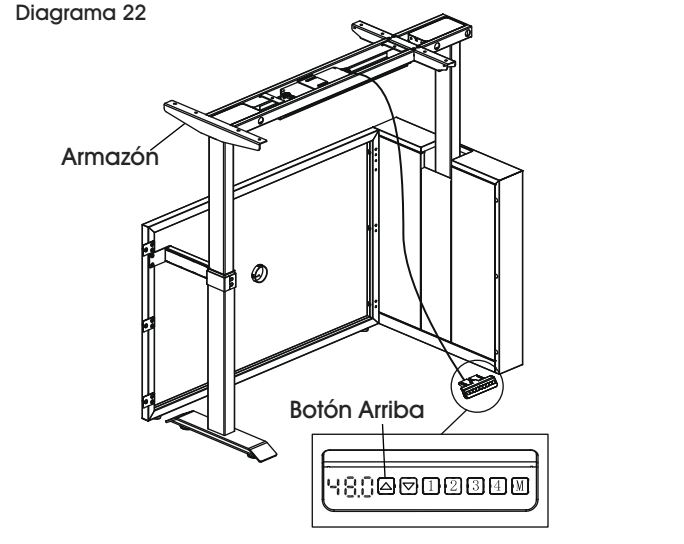

17. Coloque el recato colgante del retorno (10) sobre una superficie lisa que no deje marcas. Instale dos soportes para recato (T) con cuatro pernos M6 x 10 mm (L). (Vea Diagrama 23)

NOTA: No apriete los pernos por completo.

Diagrama 23

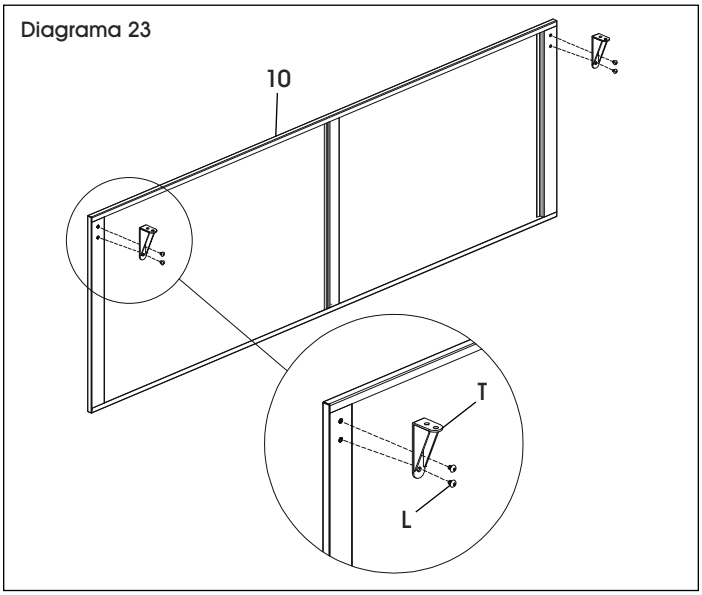

18. Con la ayuda de otra persona, coloque la cubierta del retorno (6) boca abajo. Fije el recato colgante del retorno (10) a la cubierta (6) con cuatro pernos M6 x 14 mm (M). Apriete todos los pernos de los soportes para recato por completo. (Vea Diagrama 24)

Diagrama 24

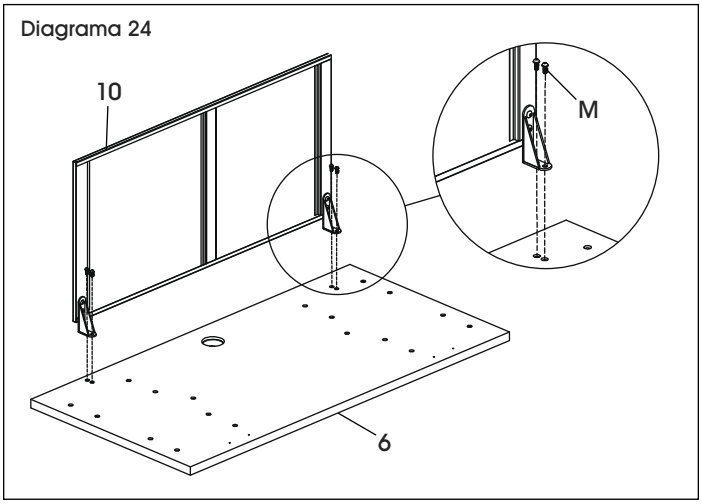

CONTINUACIÓN DEL ENSAMBLE

19. Con la ayuda de una segunda persona, coloque la cubierta del retorno (6) encima del armazón de altura ajustable. El recato colgante del retorno (10) debe quedar en la parte interna del recato del retorno (8). Fije la cubierta del retorno con 10 pernos M6 x 14 mm (M). (Vea Diagrama 25)

Diagrama 25

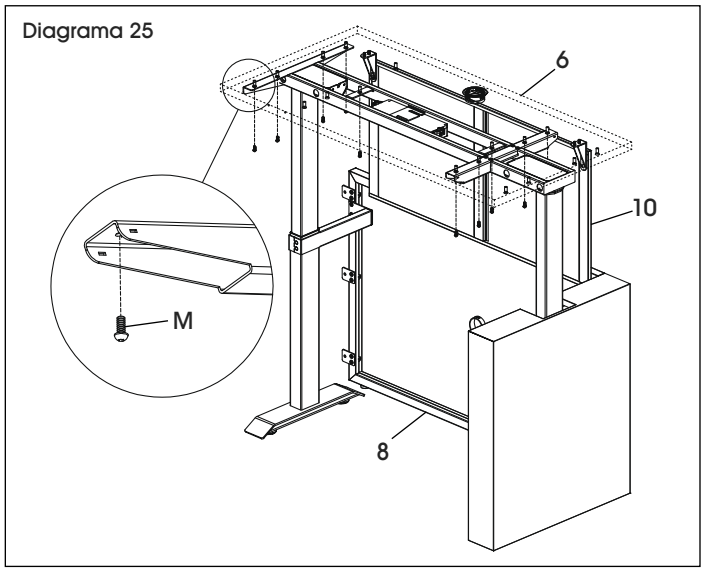

20. Fije el control manual de programación (19) al borde frontal de la cubierta del retorno (6) usando dos tornillos autorroscantes de 5 x 16 mm (P). (Vea Diagrama 26)

Diagrama 26

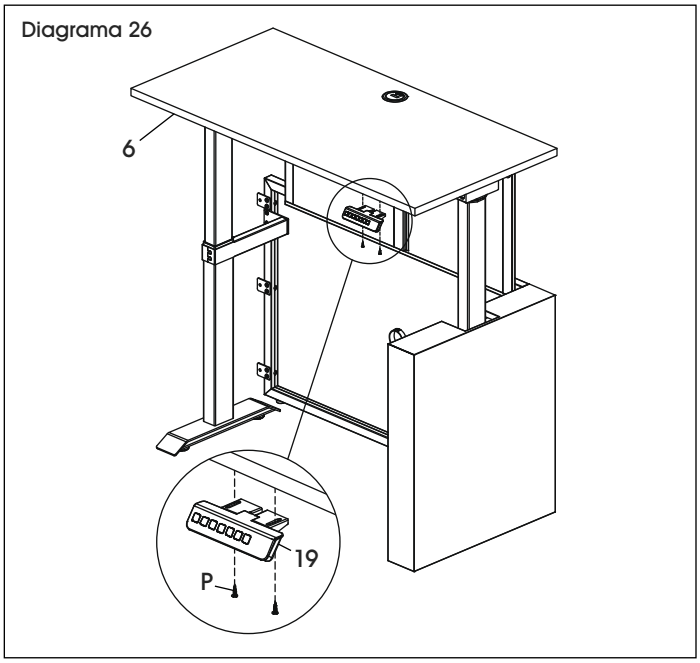

21. Fije la bandeja para cables (17) usando ocho pernos M6 x 10 mm (L). (Vea Diagrama 27)

Diagrama 27

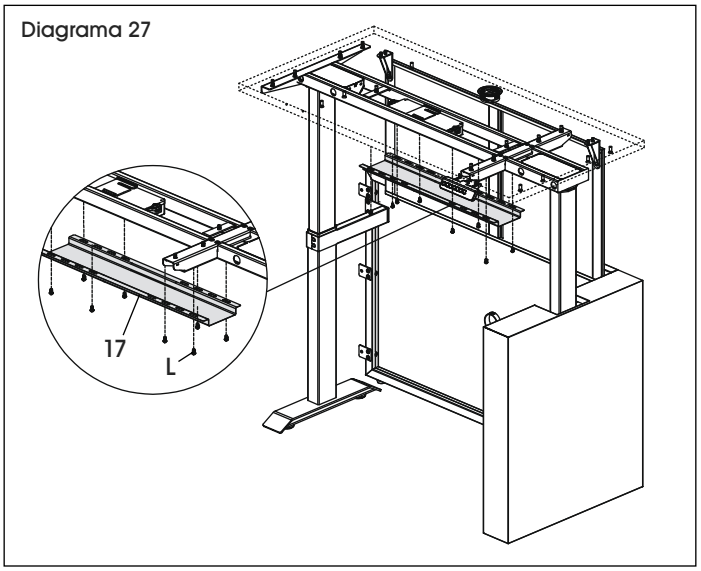

22. Coloque los clips para cableado (R) en la ubicación deseada para organizar cables debajo de la cubierta del retorno (6). Los clips para cableado se pueden fijar con adhesivo y tornillos autorroscantes de 3.5 x 16 mm (S). (Vea Diagrama 28)

Diagrama 28

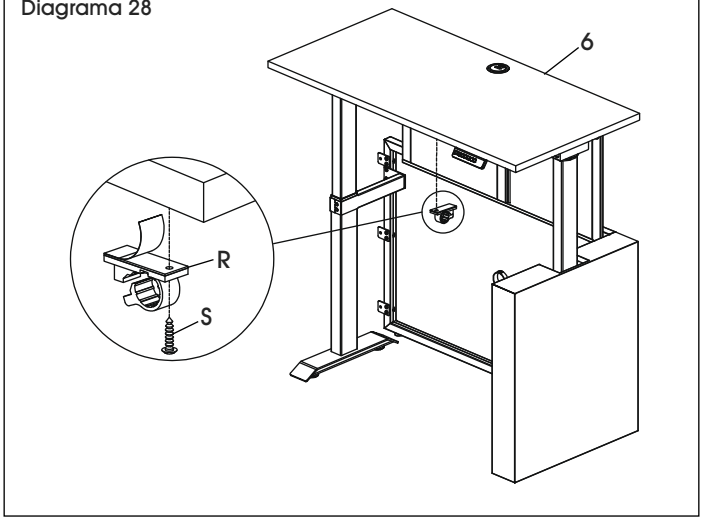

CONTINUACIÓN DEL ENSAMBLE

23. Coloque el escritorio y el retorno de altura ajustable en la ubicación deseada mientras se encuentran separados.

¡PRECAUCIÓN! No mueva el escritorio en L de altura ajustable una vez que lo haya ensamblado por completo.

24. Posicione el retorno de altura ajustable en el lado derecho del escritorio. Alinee los orificios de los Soportes en I (H) con los orificios dentro del panel lateral derecho (3). Inserte tres pernos M6 x 14 mm (M) y apriete todos los pernos por completo. (Vea Diagrama 29)

NOTA: En la configuración para zurdos, posicione el retorno de altura ajustable en el lado izquierdo del escritorio.

Diagrama 29

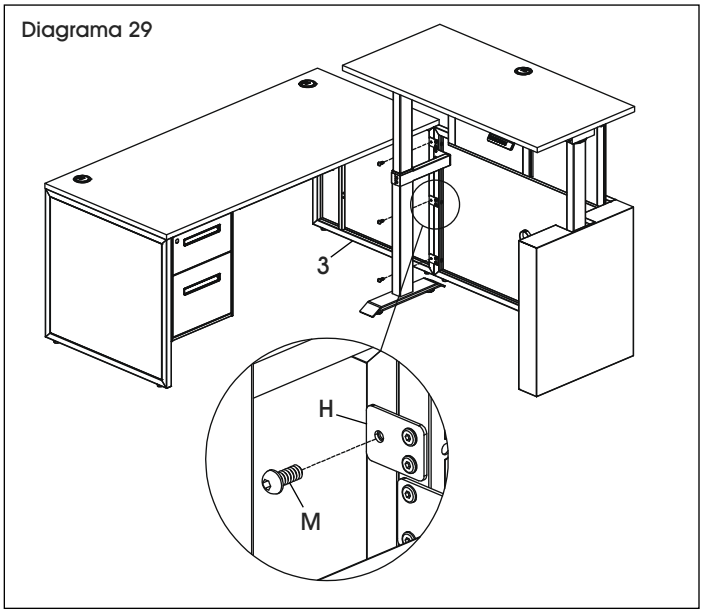

25. Con ayuda de otra persona, sostenga el cajón central (5) en la ubicación deseada debajo de la cubierta (1). Use cuatro tornillos autorroscantes para madera de 5 x 16 mm (D) para asegurarlo. (Vea Diagrama 30)

NOTA: Los orificios prerroscados de la cubierta no se usan para conectar los cajones.

NOTA: Los orificios del cajón se pueden hacer con taladro (opcional).

NOTA: Se recomienda que el cajón esté a ras con el borde frontal de la cubierta del escritorio.

Diagrama 30

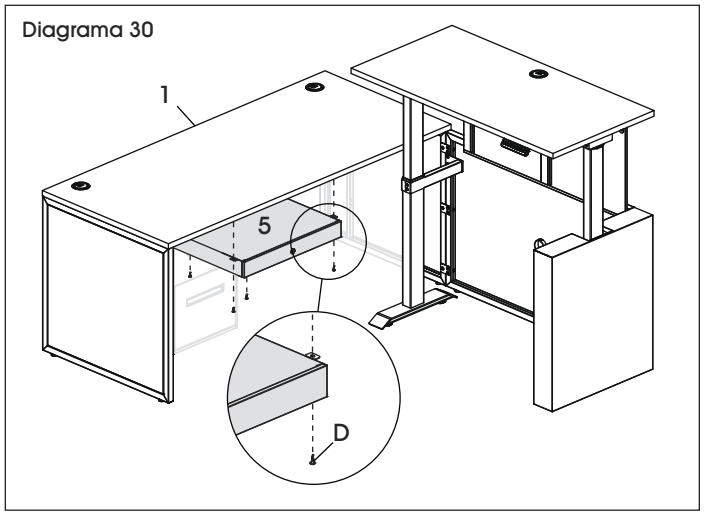

26. Eleve y baje la cubierta del retorno para verificar que quede nivelada. Si hay problemas de alineación, levante la cubierta del recato y afloje los pernos de las abrazaderas del soporte del recato (18). Alinee la cubierta del retorno con la cubierta y vuelva a apretar los pernos. (Vea Diagrama 31)

Diagrama 31

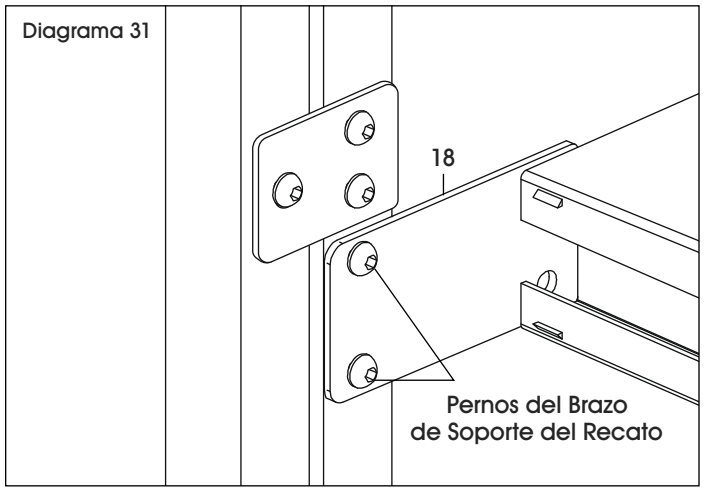

CONTINUACIÓN DEL ENSAMBLE

27. El Escritorio en L de Altura Ajustable ya quedó completamente ensamblado.

Configuración a la Derecha

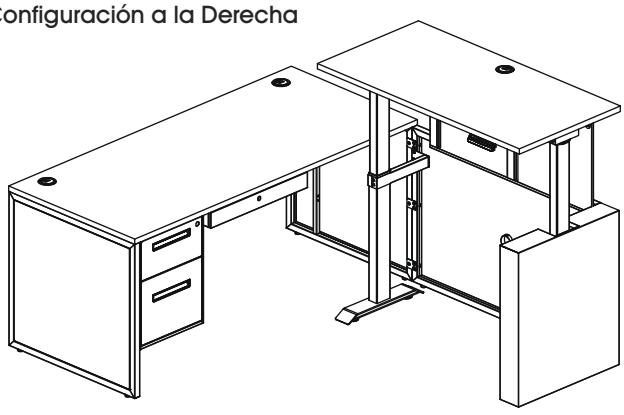

Configuración a la Izquierda

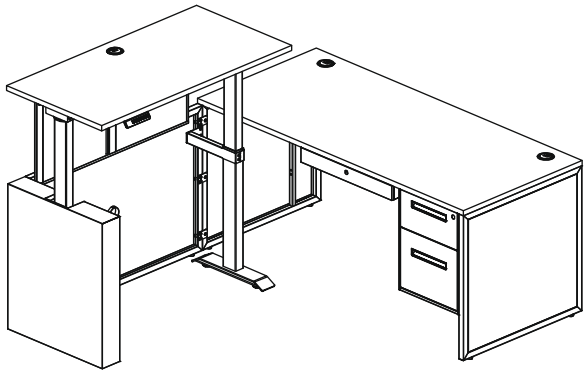

FUNCIONAMIENTO

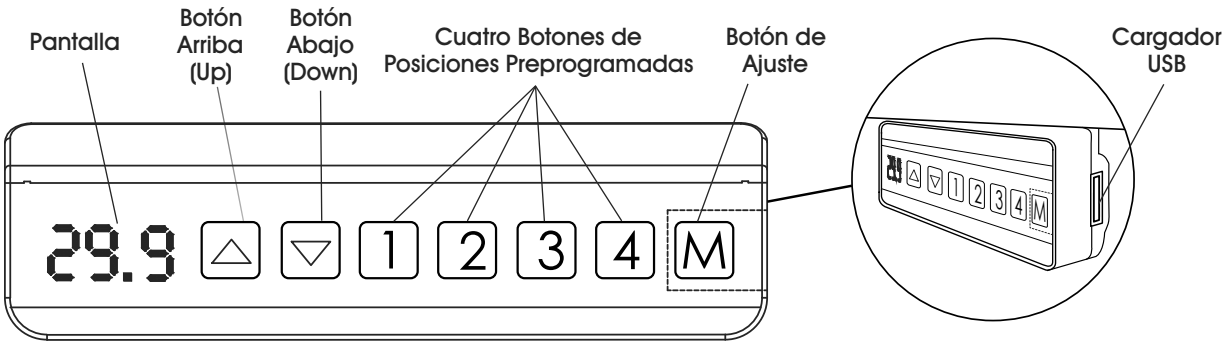

¡PRECAUCIÓN! Asegúrese de que no haya obstáculos en la ruta de la altura ajustable del escritorio y de que no toque ninguna pared.

¡PRECAUCIÓN! Asegúrese de que el largo de los cables permita los cambios de altura.

AJUSTE DE ALTURA

- Presione el botón arriba para elevar el escritorio.
- Presione el botón abajo para bajar el escritorio.
- Suelte el botón para detener el movimiento.

¡PRECAUCIÓN! Para evitar que se sobrecaliente, no eleve o baje el escritorio de forma continua por más de dos minutos durante un periodo de 20 minutos. Si se sobrecalienta, "HOT" aparecerá en el control manual. No use el escritorio por 20 minutos y déjelo enfriar.

PROGRAMACIÓN DE LA ALTURA PREESTABLECIDA

- Use los botones arriba y abajo para mover el escritorio a la posición deseada.
- Presione el botón de ajuste "M" para mostrar "S-". Presione el botón de la posición preconfigurada deseada para guardar la altura preestablecida.
  Se mostrarán "S-1", "S-2", etc..
- Hasta cuatro preprogramaciones pueden quedar determinadas.

PROGRAMACIÓN DE LOS LÍMITES DE ALTURA

NOTA: El escritorio tiene una función para limitar la altura. Esta función permite que se programen límites para elevar y bajar. Esto sirve para evitar que choque con objetos sobre y debajo del escritorio, tales como archiveros o gabinetes superiores.

NOTA: Siempre programe los límites de altura antes de programar alturas preestablecidas.

- Use los botones arriba y abajo para mover el escritorio al límite superior deseado.
- Para configurar el límite de altura superior, presione el botón de ajuste "M" para mostrar "S-". Presione el botón arriba y la pantalla parpadeará una vez. Presione y sostenga el botón de ajuste "M" hasta que la pantalla muestre "999". El límite de altura superior ya quedó establecido.
- Use los botones arriba y abajo para mover el escritorio al límite superior deseado.
- Para configurar el límite de altura inferior, presione el botón de ajuste "M" para mostrar "S-". Presione el botón abajo y la pantalla parpadeará una vez. Presione y sostenga el botón de ajuste "M" hasta que la pantalla muestre "000". El límite de altura inferior ya está establecido.
- Para cancelar los límites de altura, presione el botón de ajuste "M" para mostrar "S-". Presione y sostenga el botón "M" hasta que la pantalla muestre "555". Los límites de altura ya están cancelados.

CONTINUACIÓN DE FUNCIONAMIENTO

CAMBIO DE LAS UNIDADES DE ALTURA

- Para cambiar las unidades, reinicie el escritorio para que la pantalla del control de programación lea "RST". Después, presione "2" durante 5 segundos.
- Cuando la altura se muestre en centímetros, la pantalla mostrará "10.3".
- Cuando la altura se muestre en pulgadas, la pantalla mostrará "10.4".

OPERACIÓN DE BLOQUEO

- Para bloquear el escritorio, presione el botón de ajuste "M" para mostrar "S-". Sostenga el botón "M" durante 10 segundos hasta que la pantalla muestre "LOC".
- Para desbloquear el escritorio, presione y sostenga el botón "M" durante 10 segundos mientras la pantalla muestra "LOC". Una vez que la pantalla muestre números, el escritorio se desbloqueará.

REINICIO

- Si el escritorio no funciona normalmente o el control reporta un error (E01-E13), puede necesitar reiniciarse.
- Baje el escritorio hasta que alcance la altura más baja. Presione y sostenga el botón hacia abajo hasta que "RST" parpadee en la pantalla. Suelte el botón abajo.
- Presione y sostenga el botón abajo hasta que el escritorio alcance su altura inferior, se levante levemente y se detenga.
- El control manual debe mostrar la altura. Ya está listo para usarse.

SOLUCIÓN DE PROBLEMAS

PROBLEMAS DE FUNCIONAMIENTO	RECOMENDACIONES
HOT aparece en el control manual.	El escritorio se sobrecalentó. No ajuste la altura del escritorio por 20 minutos y déjelo enfriar.
La altura se muestra en centímetros en lugar de pulgadas en la pantalla.	Para cambiar las unidades, reinicie el escritorio para que la pantalla del control de programación lea "RST". Después, presione "2" durante 5 segundos. • Cuando la altura se muestre en centímetros, la pantalla mostrará "10.3". • Cuando la altura se muestre en pulgadas, la pantalla mostrará "10.4".
El escritorio no sube ni baja, pero el control manual muestra dígitos que parpadean.	Los límites de altura podrían estar mal programados y se deben cancelar. Presione el botón de ajuste "M" para mostrar "S-" en el control manual. Vuelva a presionar y sostener el botón de ajuste "M" hasta que la pantalla muestre "SSS". Los límites de altura quedaron cancelados.
Muestra "888" en el control manual.	Error del control manual de programación. Comuníquese con Servicio a Clientes de Uline al 800-295-5510 para recibir sin cargo una caja de control de repuesto. **NOTA: El escritorio debe estar dentro del plazo de garantía de 60 días.**

CONTINUACIÓN DE SOLUCIÓN DE PROBLEMAS

PROBLEMAS DE FUNCIONAMIENTO	RECOMENDACIONES

El escritorio no sube ni baja.
 	
El escritorio se mueve en la dirección opuesta al presionar los botones arriba o abajo.
 	
Las columnas no suben al mismo tiempo.
 	
Muestra *E01 – E13* en el control manual.
	Revise todas las conexiones y los alrededores:
	• Asegúrese de que no haya obstáculos en la trayectoria de la elevación ajustable del escritorio y asegúrese de que no toque ninguna pared o esté colocado en una superficie irregular.
	• Confirme que los cables sean lo suficientemente largos para permitir los cambios de altura.
	• Asegúrese de que todos los cables del motor estén conectados a la caja de control.
	• Cerciórese de que el cable esté conectado a la caja de control y a un enchufe.
	• Desconecte el cable eléctrico durante un minuto, conéctelo de nuevo y siga el proceso de reinicio que se indica a continuación.
	Reinicie el escritorio:
	• Asegúrese de que el control manual muestre los dígitos antes de intentar un reinicio.
	Presione y sostenga el botón abajo hasta que "*RST*" parpadee en la pantalla. Suelte el botón.
	• Presione y sostenga el botón hasta que el escritorio llegue a su posición más baja, se levante levemente y se detenga.
	• El control manual debe mostrar la altura. Ya está listo para usarse.
	Si el problema persiste:
	• Cambie los cables del motor en la caja de control e intente un nuevo reinicio.
	• Asegúrese de que el escritorio esté desbloqueado.
	  • Presione el botón de ajuste "M" para mostrar "*S-*". Sostenga el botón "M" durante 10 segundos hasta que la pantalla muestre "*LOC*". El escritorio ahora está bloqueado. Repita el proceso para desbloquearlo.
	• Cancele cualquier límite de altura.
	  • Presione el botón de ajuste "M" para mostrar "*S-*". Presione y sostenga el botón "M". El límite inferior de altura se establece cuando aparece "*SSS*".
	Si el problema persiste después de seguir todas las recomendaciones anteriores, comuníquese con Servicio a Clientes de Uline al 800-295-5510 para recibir sin cargo una caja de control de repuesto.
	NOTA: El escritorio debe estar dentro del plazo de garantía de 60 días.

ULINE H-12362

COLLECTION INDUSTRIAL

BUREAU EN L AVEC RETOUR À HAUTEUR RÉGLABLE

1 800 295-5510
uline.ca

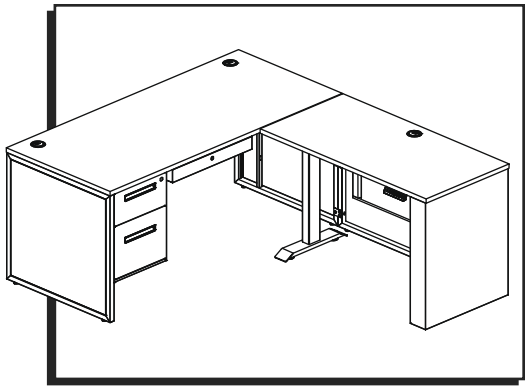

OUTILS REQUIS

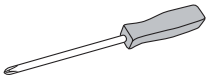

Tournevis cruciforme



Clé Allen (incluse)

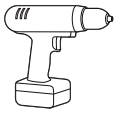

Perceuse (en option)



Montage à deux personnes recommandé

MATÉRIEL DE FIXATION DU BUREAU

A



Capuchon pour passe-fil x 2

B

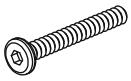

Boulon M6 x 45 mm x 18

C

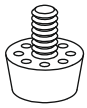

Patin de nivellement x 4

D

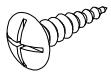

Vis à bois ST5 x 16 mm x 4

F



Boulon M6 x 15 mm x 8

I

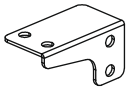

Support en L gauche x 1

J

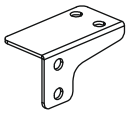

Support en L droit x 1

K

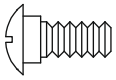

Vis à épaulement M6 x 14 mm x 4

MATÉRIEL DE FIXATION DU RETOUR

A



Capuchon pour passe-fil x 2

C

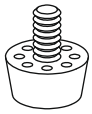

Patin de nivellement x 2

H

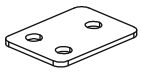

Support en I x 3

L



Boulon M6 x 10 mm x 22

M



Boulon M6 x 14 mm x 27

N



Boulon M6 x 22 mm x 4

O



Boulon M6 x 25 mm x 4
Rondelle de blocage x 4
Rondelle x 4

P



Vis ST5 x 16 mm x 2

Q

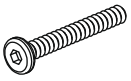

Boulon M6 x 45 mm x 7

R

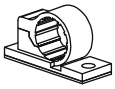

Attache-câble x 5

S



Vis ST3.5 x 16 mm x 5

T

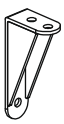

Support de panneau cache-jambes x 2

U

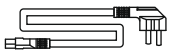

Cordon d'alimentation x 1

V



Cache-trou x 3

PIÈCES

BUREAU

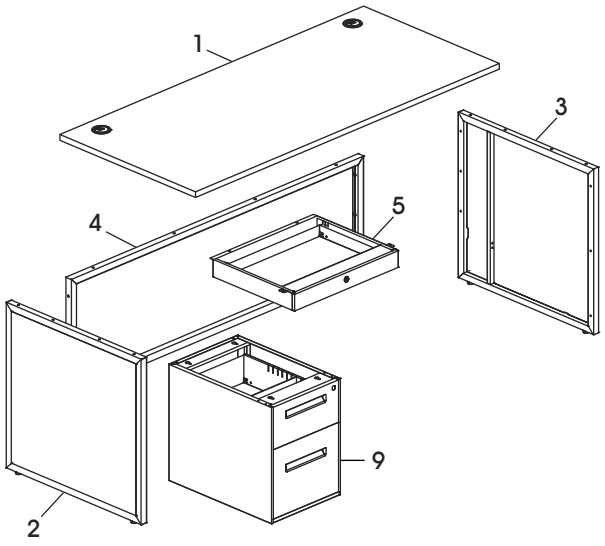

RETOUR

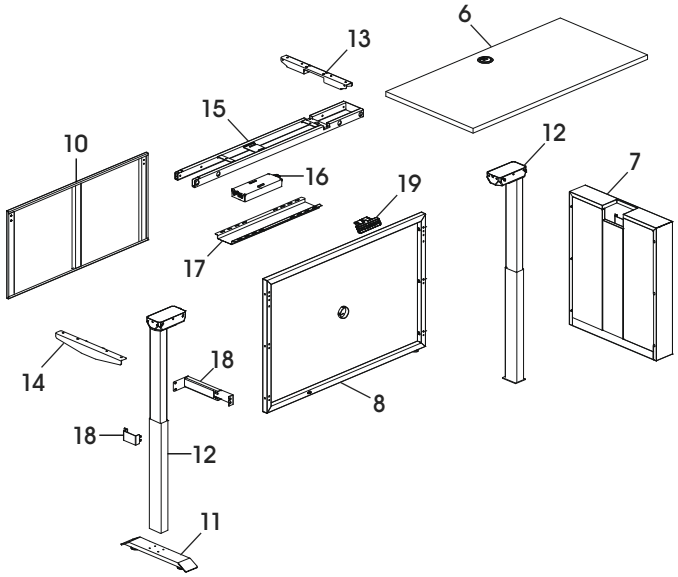

PIÈCES DU BUREAU

#	DESCRIPTION	QTÉ
1	Dessus de bureau	1
2	Panneau latéral gauche	1
3	Panneau latéral droit	1
4	Panneau cache-jambes	1
5	Tiroir central	1
9	Classeur à caisson	1

PIÈCES DU RETOUR

#	DESCRIPTION	QTÉ
6	Dessus du retour de bureau	1
7	Caisson du retour à hauteur réglable	1
8	Panneau cache-jambes du retour	1
10	Panneau cache-jambes suspendu du retour	1
11	Pied avec patins de nivellement	1
12	Colonne de levage	2
13	Ferrure de support encastrée du dessus	1
14	Ferrure de support du dessus	1
15	Cadre central	1
16	Boîtier de commande	1
17	Plateau pour câbles	1
18	Ferrure de support du panneau cache-jambes	1
19	Contrôleur programmable	1

MONTAGE

IMPORTANT! Montez le bureau sur une surface lisse et antirayures.

REMARQUE : Vérifiez que toutes les pièces sont incluses.

REMARQUE : Utilisez la clé Allen pour serrer les boulons.

REMARQUE : Utilisez le tournevis cruciforme pour serrer les vis.

REMARQUE : Les patins de nivellement et les capuchons pour passe-fil sont préinstallés.

MONTAGE DU BUREAU

1. Alignez le panneau cache-jambes (4) sur les trous du panneau latéral gauche (2). Fixez-le avec trois boulons M6 x 45 mm (B). Répétez la procédure pour l'autre panneau latéral. (Voir Figure 1)

Figure 1

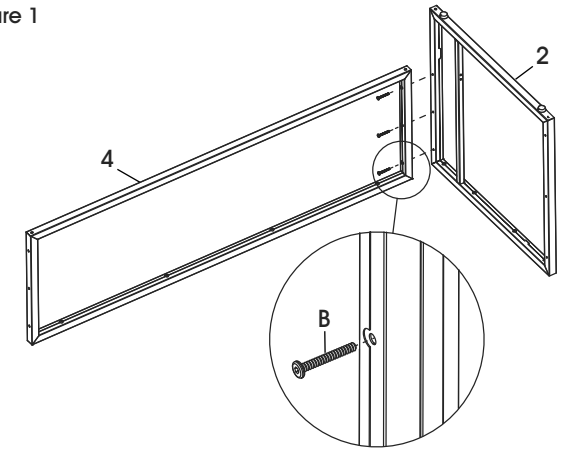

2. Placez le dessus de bureau (1) à l'envers sur une surface antirayures, les trous étant orientés vers le haut. À deux, retournez le cadre du bureau assemblé. Fixez le cadre au dessus de bureau avec 12 boulons M6 x 45 mm (B). (Voir Figure 2)

Figure 2

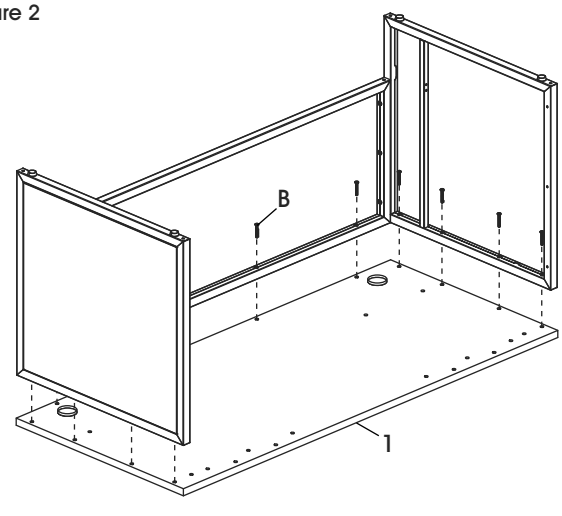

ARRÊT

Déterminez si le bureau en L sera configuré à droite ou à gauche. Cela aura un impact sur la façon dont le retour est monté. Les figures suivantes illustrent le montage du bureau en L configuré à droite.

3. Fixez le classeur à caisson au côté droit du dessus de bureau (1) lorsqu'il est à l'envers. Insérez quatre vis à épaulement M6 x 14 mm (K) dans le dessus de bureau et serrez-les avec le tournevis cruciforme. (Voir Figure 3)

REMARQUE : Les vis à épaulement ne seront pas alignées avec le dessus de bureau. Les vis dépassent légèrement du dessus de bureau pour permettre le raccordement au classeur à caisson.

Figure 3

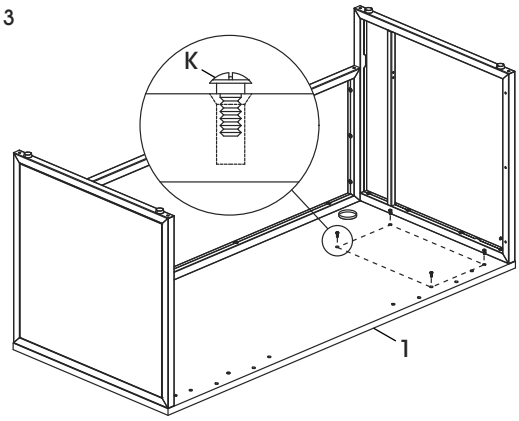

4. À deux, retournez le classeur à caisson (9). Abaissez soigneusement le classeur à caisson et alignez les barres avec trous en poire du classeur sur les vis à épaulement (K) du dessus de bureau (1). (Voir Figure 4)

REMARQUE : Le classeur à caisson doit reposer sur le dessus de bureau et dépasser légèrement du bord avant.

Figure 4

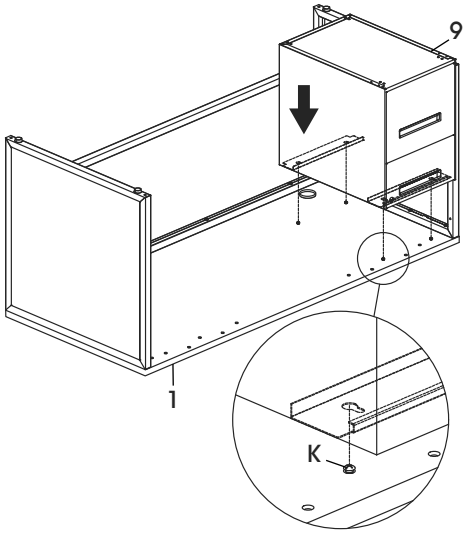

5. Poussez le classeur à caisson (9) vers le panneau cache-jambes (4) pour accrocher les barres avec trous en poire sur les vis à épaulement (K). (Voir Figure 5)

Figure 5

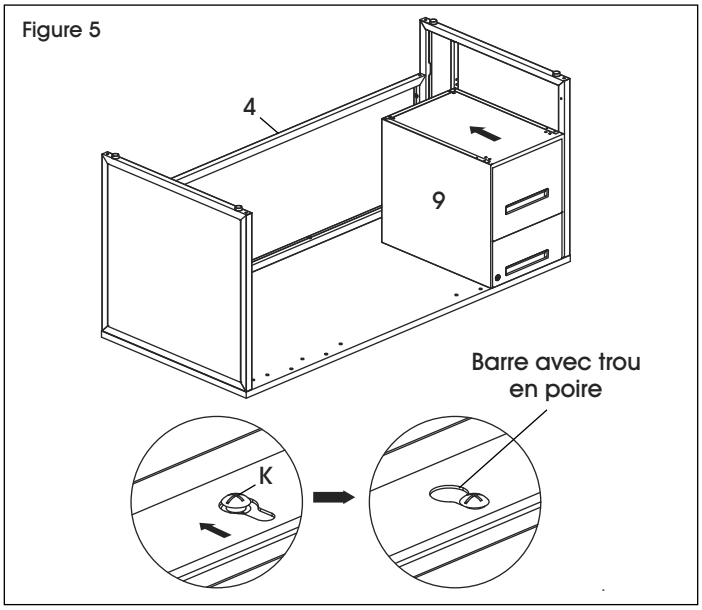

6. Fixez l'arrière du classeur à caisson (9) au panneau latéral gauche avec le support en L gauche (I) et quatre boulons M6 x 15 mm (F). Répétez la procédure à l'avant du classeur à caisson avec le support en L droit (J) et quatre boulons M6 x 15 mm. (Voir Figure 6)
7. À deux, mettez le bureau à l'endroit.

ARRÊT **Avant de continuer, assurez-vous que le bureau est positionné à l'endroit où il sera utilisé. Le bureau est difficile à déplacer lorsqu'il est complètement monté.**

Figure 6

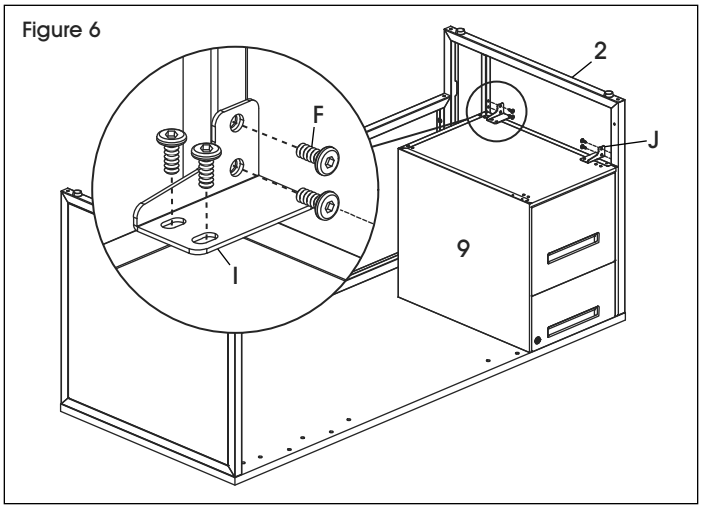

MONTAGE DU RETOUR À HAUTEUR RÉGLABLE

1. Placez les colonnes de levage (12) et le cadre central (15) à l'envers. Fixez chaque colonne de levage au cadre central avec quatre boulons M6 x 10 mm (L). (Voir Figure 7)

Figure 7

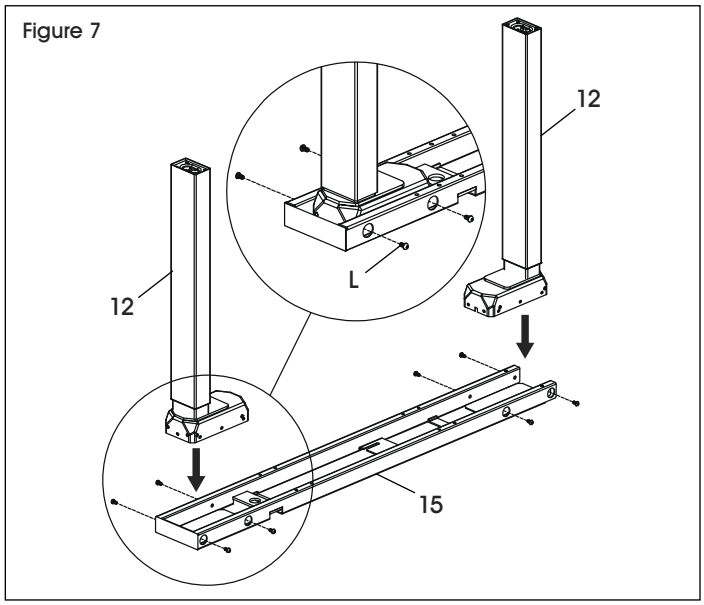

2. Retirez soigneusement le panneau central du caisson du retour à hauteur réglable (7). (Voir Figure 8)

REMARQUE : Assurez-vous que les boulons de la ferrure de support située à l'intérieur du caisson du retour à hauteur réglable sont desserrés avant de passer à l'étape suivante.

Figure 8

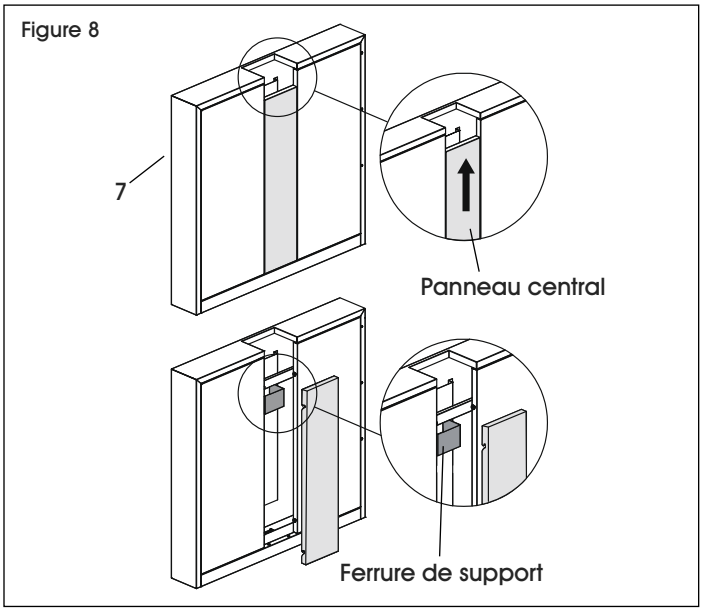

3. À deux, retournez avec précaution le caisson du retour à hauteur réglable (7). Alignez la ferrure de support du caisson du retour à hauteur réglable (7) sur la colonne de levage (12) et faites glisser le caisson en place. (Voir Figure 9)

REMARQUE : Le caisson du retour à hauteur réglable (7) doit être placé sur la colonne de levage près de l'encoche située au centre du cadre (15).

REMARQUE : Les boulons de ferrure de support peuvent nécessiter un desserrage afin de mettre la colonne de levage en place.

REMARQUE : Lorsque la colonne de levage est complètement insérée, le haut de la colonne de levage est aligné avec le dessus du caisson du retour.

Figure 9

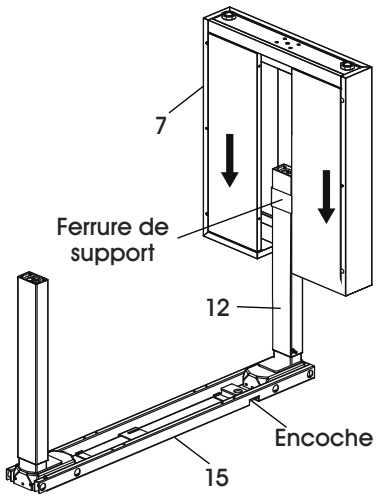

4. Fixez la colonne de levage (12) à travers le bas du caisson du retour à hauteur réglable (7) à l'aide de quatre boulons M6 x 25 mm, quatre rondelles de blocage et quatre rondelles plates (O). (Voir Figure 10)

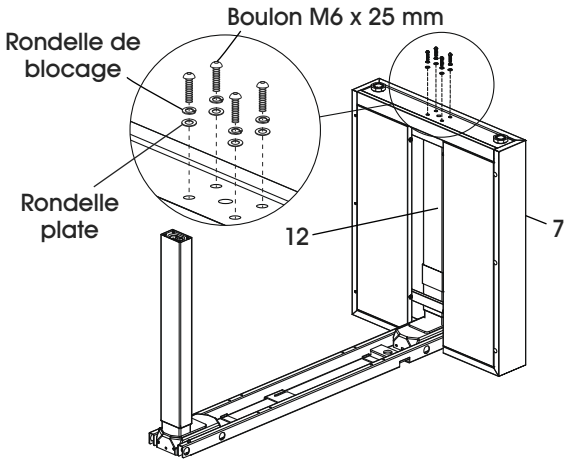

Figure 10

5. Serrez complètement les boulons des ferrures de support à l'intérieur du caisson du retour à hauteur réglable (7). (Voir Figure 11)

Figure 11

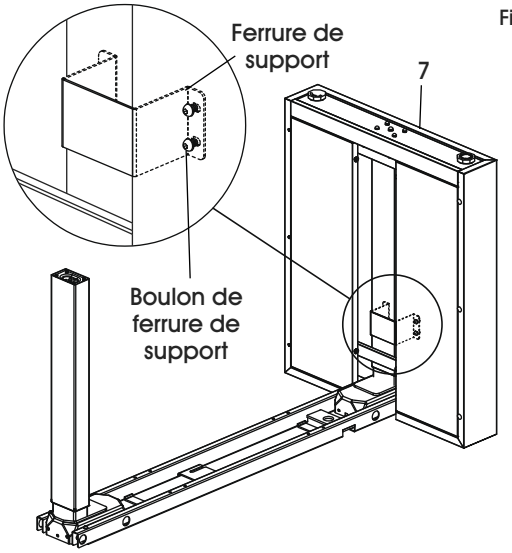

6. Alignez les trous du pied (11) sur la colonne de levage (12). Insérez quatre boulons M6 x 45 mm (Q), puis serrez-les. (Voir Figure 12)

Figure 12

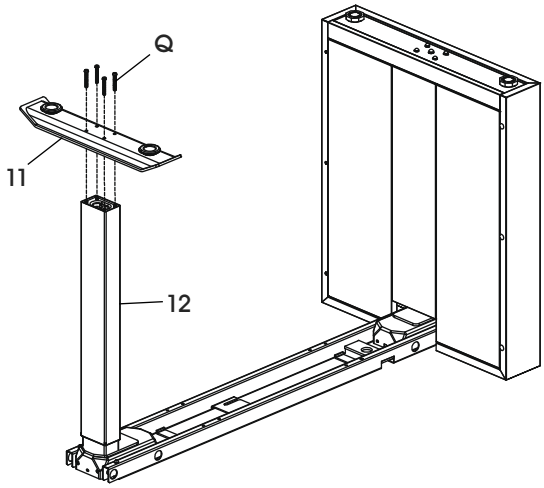

7. À deux, mettez le retour à l'endroit. Fixez la ferrure de support encastrée du dessus (13) dans l'encoche du cadre central avec quatre boulons M6 x 22 mm (N). Fixez la ferrure de support du dessus (14) au côté opposé du cadre central avec deux boulons M6 x 10 mm (L). (Voir Figure 13)

Figure 13

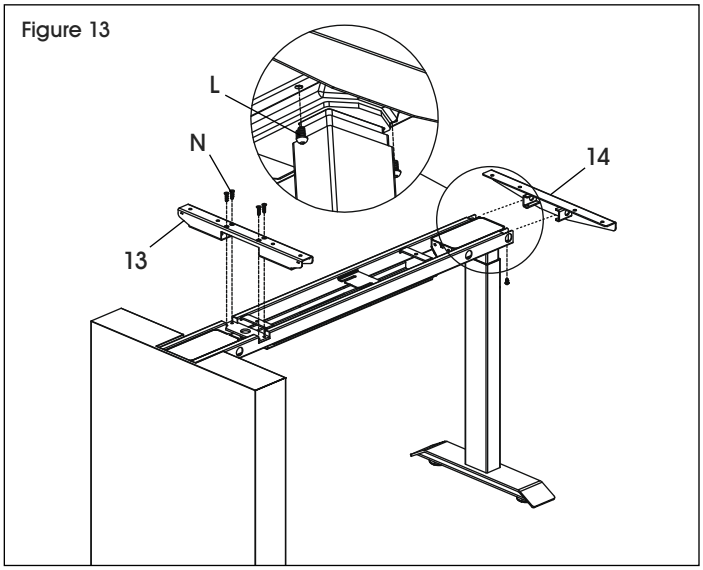

8. Replacez le panneau central dans le caisson du retour à hauteur réglable (7). (Voir Figure 14)

Figure 14

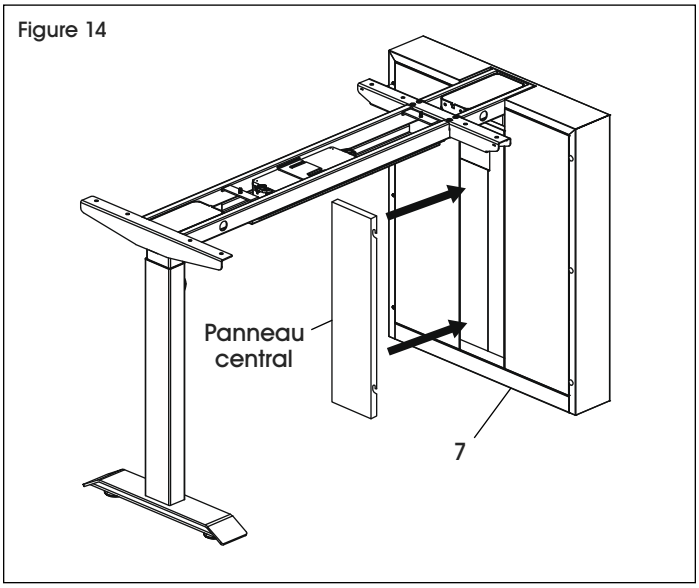

9. Fixez le panneau cache-jambes du retour (8) au caisson du retour à hauteur réglable (7) à l'aide de trois boulons M6 x 45 mm (Q). (Voir Figure 15)

REMARQUE : Si vous montez un retour avec configuration à gauche, le panneau cache-jambes (8) sera fixé au côté opposé du caisson du retour à hauteur réglable (7). (Voir Figure 16)

REMARQUE : Vous pouvez insérer des caches (V) dans les trous restants du caisson du retour à hauteur réglable pour un aspect fini.

Figure 15

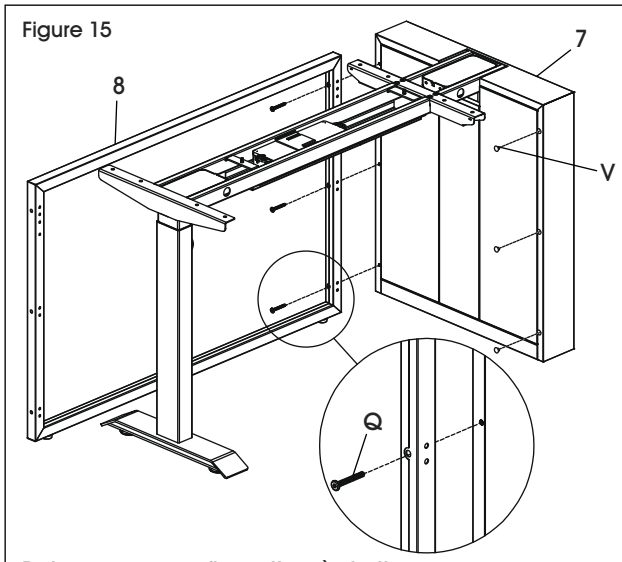

Retour avec configuration à droite

Figure 16

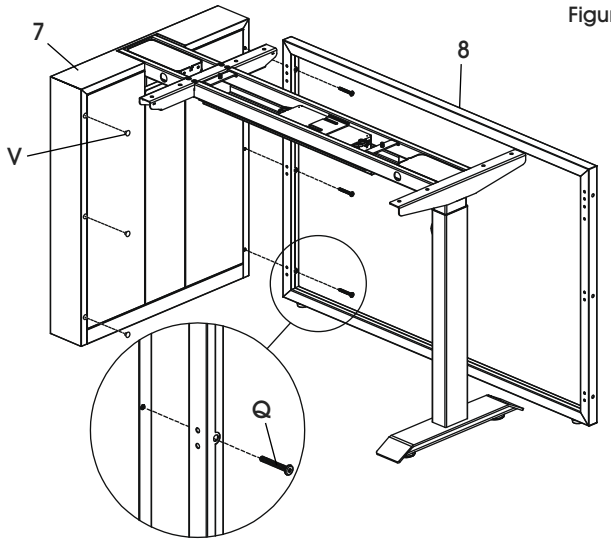

Retour avec configuration à gauche

MONTAGE SUITE

10. Placez la ferrure de support du panneau cache-jambes (18) du côté intérieur de la colonne de levage et alignez les trous de la ferrure de support du panneau cache-jambes avec les trous situés dans le haut du panneau cache-jambes du retour (8). Insérez deux boulons M6 x 14 mm (M), puis serrez-les. (Voir Figure 17)

Figure 17

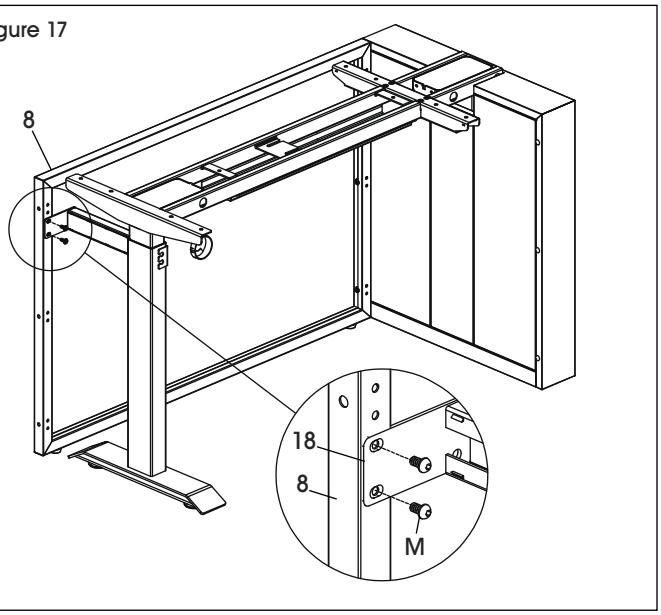

11. Placez les supports en U restants autour des colonnes de levage et fixez-les à la ferrure de support du panneau cache-jambes à l'aide de deux boulons M6 x 14 mm (M). (Voir Figure 18)

Figure 18

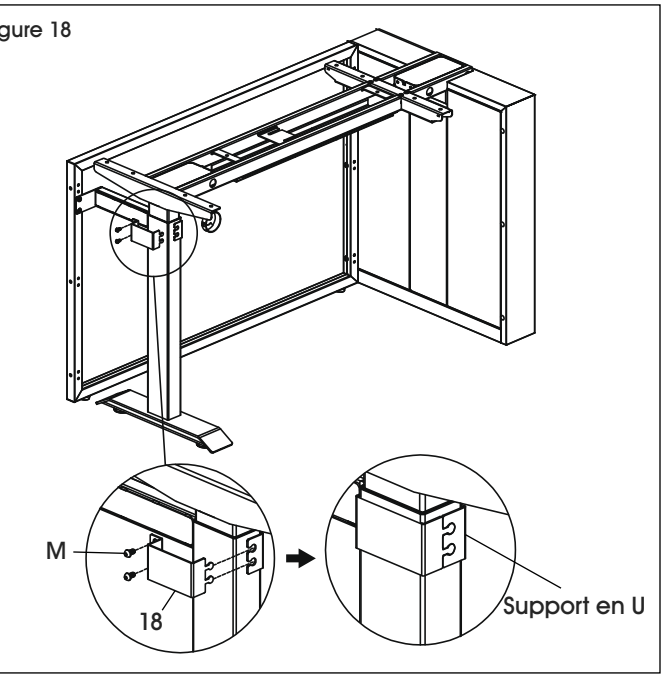

12. Fixez les trois supports en I (H) dans les trous du côté gauche du panneau cache-jambes du retour (8) à l'aide de deux boulons M6 x 14 mm (M) chacun. (Voir Figure 19)

REMARQUE : Ne serrez pas complètement les boulons avant d'avoir fixé le retour au bureau principal.

Figure 19

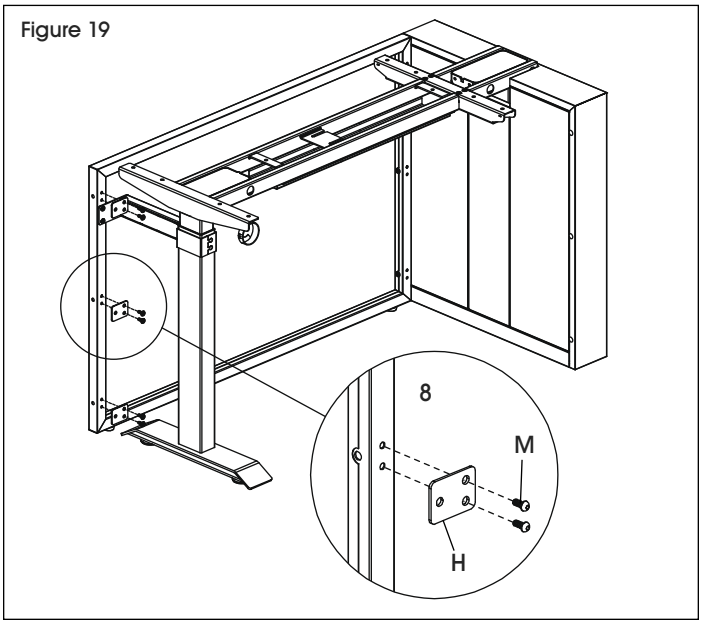

13. Faites glisser le boîtier de commande (16) jusqu'à l'emplacement adéquat sous le cadre central (15). (Voir Figure 20)

Figure 20

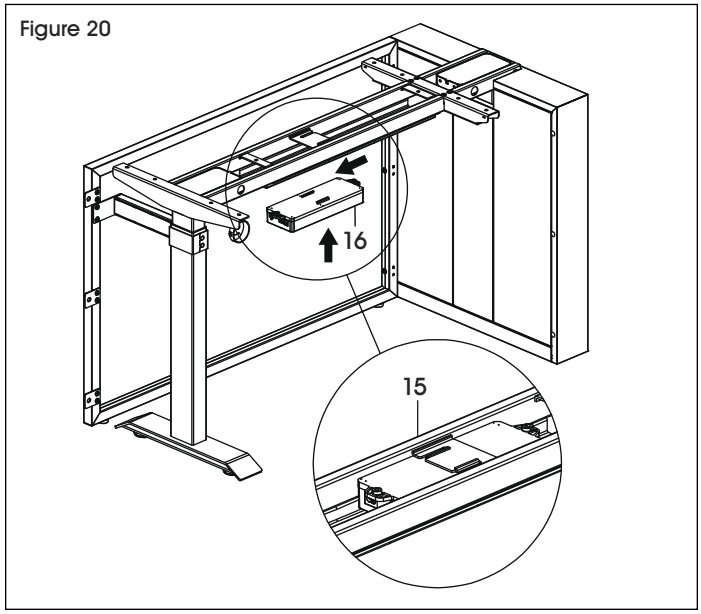

MONTAGE SUITE

14. Branchez le cordon d'alimentation (U), le contrôleur programmable (19) et les câbles de la colonne de levage au boîtier de commande (16). (Voir Figure 21)

Figure 21

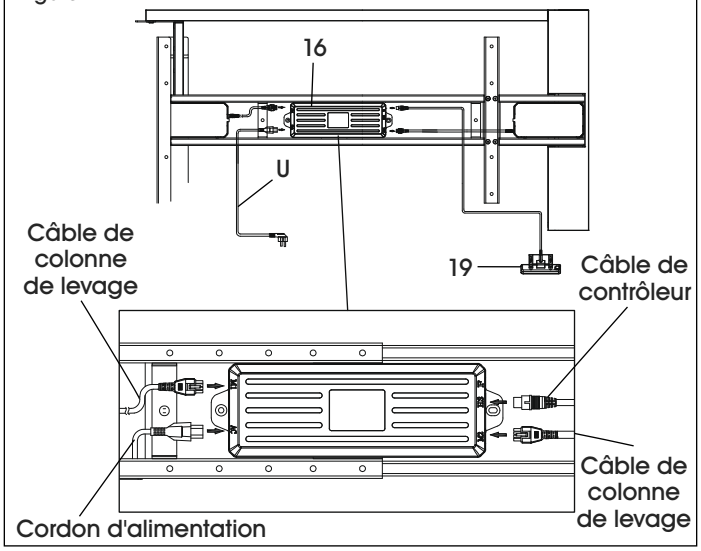

15. Branchez le cordon d'alimentation.

IMPORTANT! Le bureau doit être initialisé avant la première utilisation.

- Pour ce faire, appuyez longuement sur la touche bas jusqu'à ce que « ASF » clignote à l'écran. Relâchez la touche bas.
- Appuyez longuement sur la touche bas jusqu'à ce que le bureau atteigne la position la plus basse, remonte légèrement, puis s'arrête.

16. Appuyez sur la touche haut pour élever le cadre à 48 po. (Voir Figure 22)

Figure 22

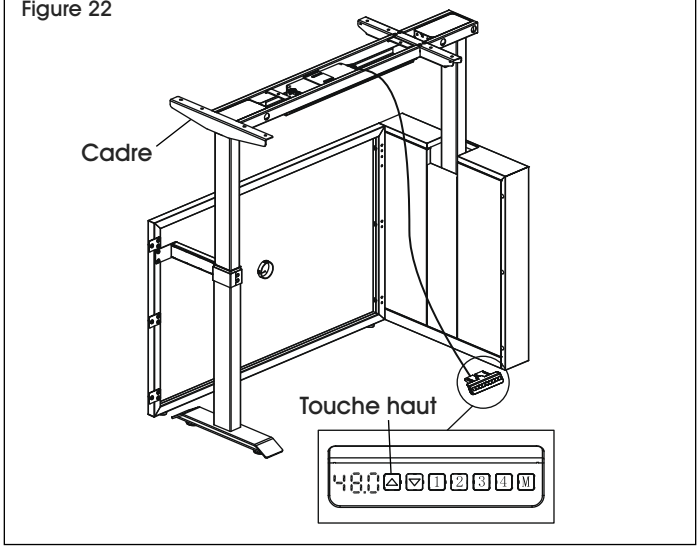

17. Placez le panneau cache-jambes suspendu du retour (10) sur une surface lisse et antirayures. Installez deux supports de panneau cache-jambes (T) avec quatre boulons M6 x 10 mm (L). (Voir Figure 23)

REMARQUE : Ne serrez pas complètement les boulons.

Figure 23

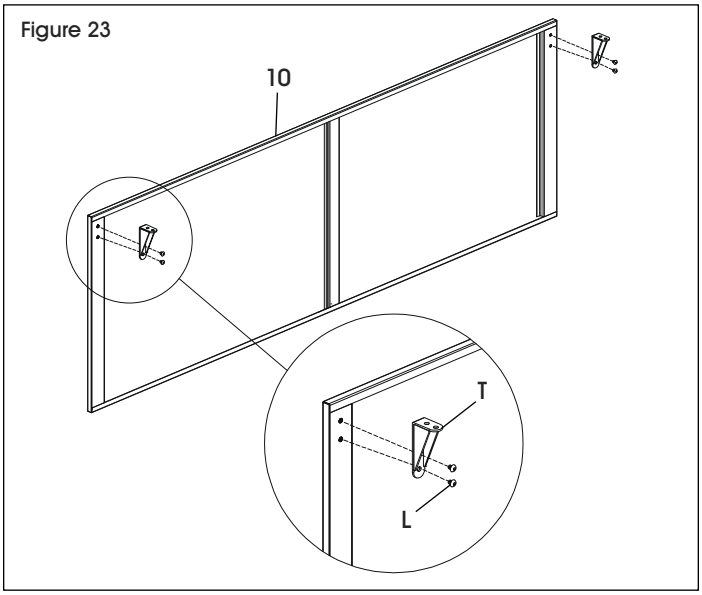

18. À deux, posez le dessus de bureau du retour (6) à l'envers. Fixez le panneau cache-jambes suspendu du retour (10) au dessus de bureau (6) avec quatre boulons M6 x 14 mm (M). Serrez complètement tous les boulons dans les supports du panneau cache-jambes. (Voir Figure 24)

Figure 24

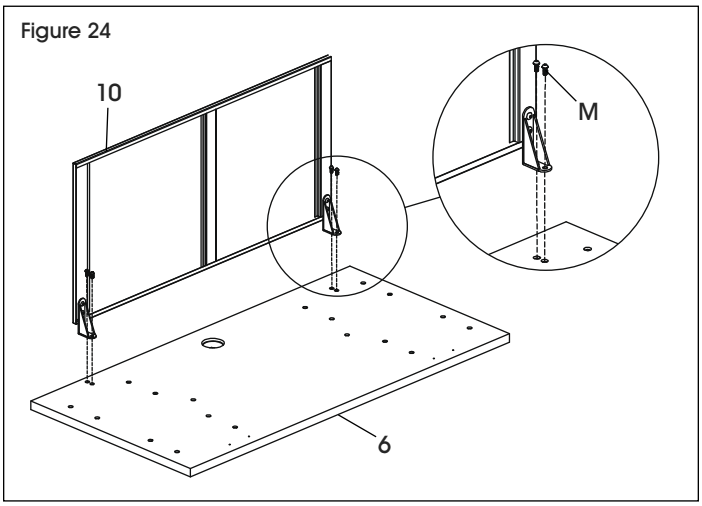

MONTAGE SUITE

19. À deux, posez soigneusement le dessus de bureau du retour (6) sur le cadre à hauteur réglable. Le panneau cache-jambes suspendu du retour (10) doit être positionné en dedans du panneau cache-jambes (8). Fixez le dessus de bureau du retour avec 10 boulons M6 x 14 mm (M). (Voir Figure 25)

Figure 25

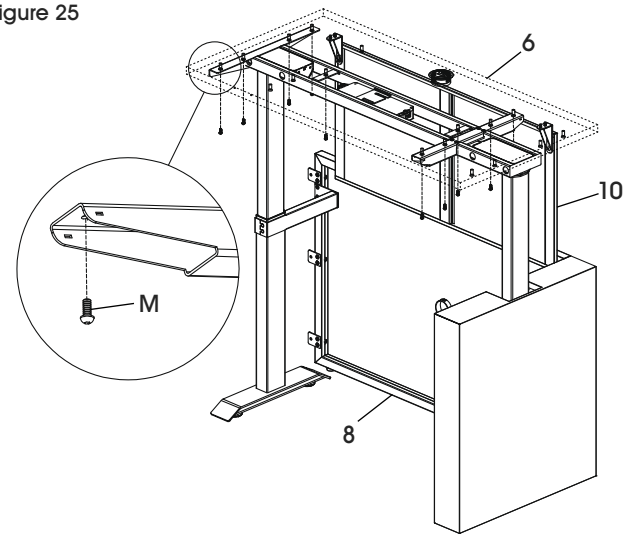

20. Fixez le contrôleur programmable (19) au bord avant du dessus de bureau du retour (6) à l'aide de deux vis ST5 x 16 mm (P). (Voir Figure 26)

Figure 26

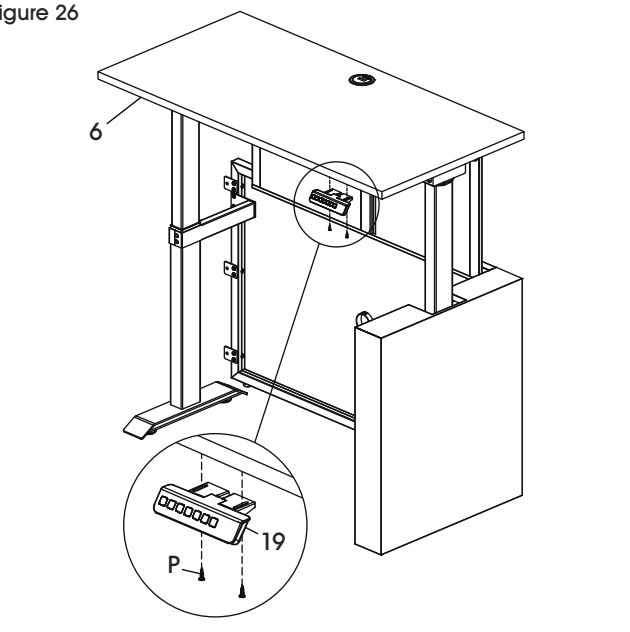

21. Fixez le plateau pour câbles (17) au cadre avec huit boulons M6 x 10 mm (L). (Voir Figure 27)

Figure 27

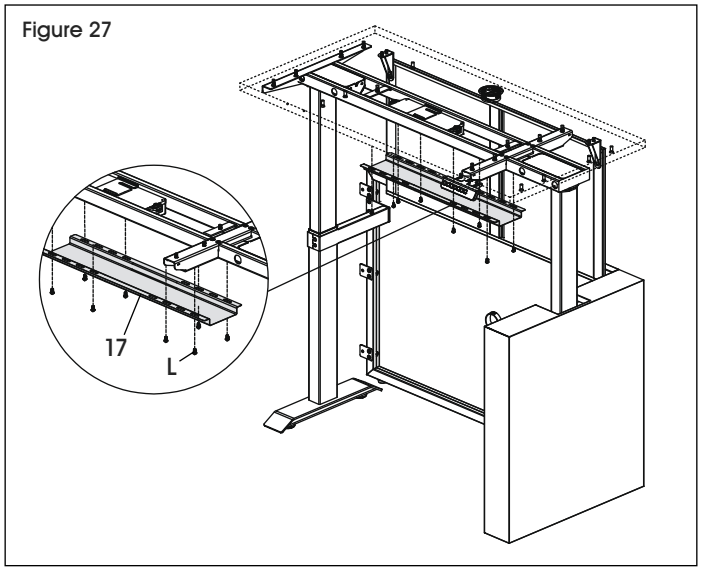

22. Placez les attache-câbles (R) à l'endroit souhaité pour organiser les câbles de manière ordonnée sous le dessus de bureau du retour (6). Vous pouvez fixer les attache-câbles à l'aide d'adhésif ou de vis ST3.5 x 16 mm (S). (Voir Figure 28)

Figure 28

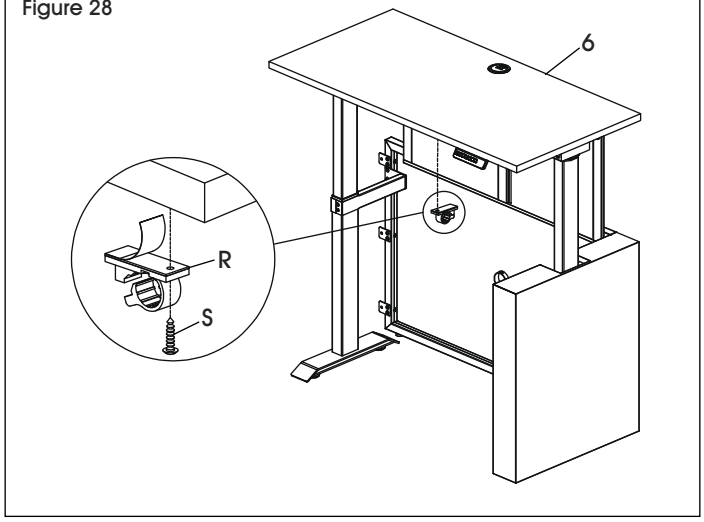

MONTAGE SUITE

23. Pendant que le bureau et le retour à hauteur réglable sont encore séparés, placez-les à l'endroit souhaité.

MISE EN GARDE! Ne déplacez pas le bureau en L à hauteur réglable une fois qu'il est entièrement assemblé.

24. Positionnez le retour à hauteur réglable à l'extrémité droite du bureau. Alignez les trous des supports en I (H) avec ceux situés à l'intérieur du panneau latéral droit (3). Insérez trois boulons M6 x 14 mm (M), puis serrez complètement tous les boulons. (Voir Figure 29)

REMARQUE : Pour une configuration à gauche, positionnez le retour à hauteur réglable à l'extrémité gauche du bureau.

Figure 29

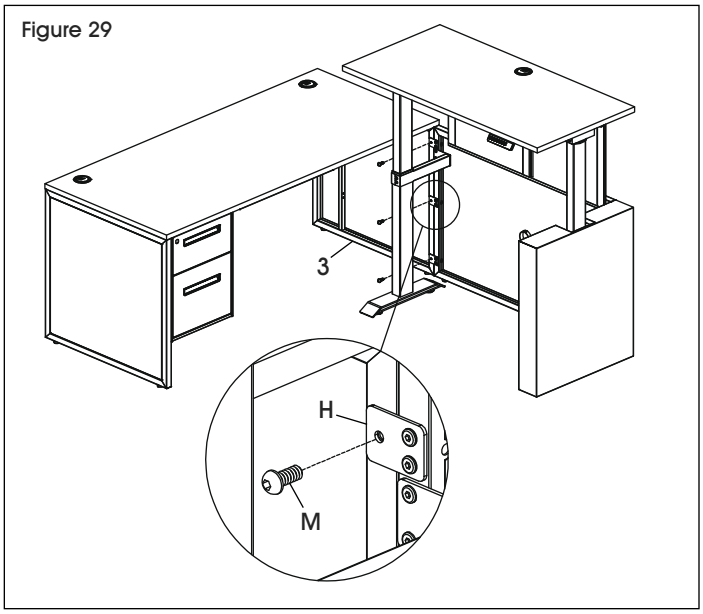

25. À deux, maintenez le tiroir central (5) à l'emplacement souhaité sous le dessus de bureau (1). Fixez-le avec quatre vis à bois ST5 x 16 mm (D). (Voir Figure 30)

REMARQUE : Les trous préfiletés sur le dessus de bureau ne doivent pas être utilisés pour fixer le tiroir.

REMARQUE : Les trous du tiroir peuvent être prépercés avec la perceuse (optionnel).

REMARQUE : Il est recommandé de positionner le tiroir au ras du bord avant du dessus de bureau.

Figure 30

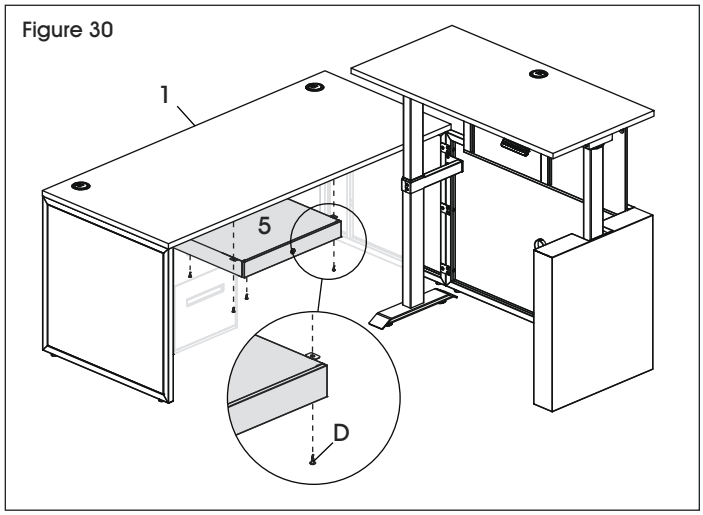

26. Élevez et abaissez le dessus du retour pour vous assurer qu'il est bien aligné avec le bureau. En cas de problèmes d'alignement, élevez le dessus du retour et desserrez les boulons du support de panneau cache-jambes (18). Alignez le dessus du retour avec le dessus du bureau et resserrez les boulons. (Voir Figure 31)

Figure 31

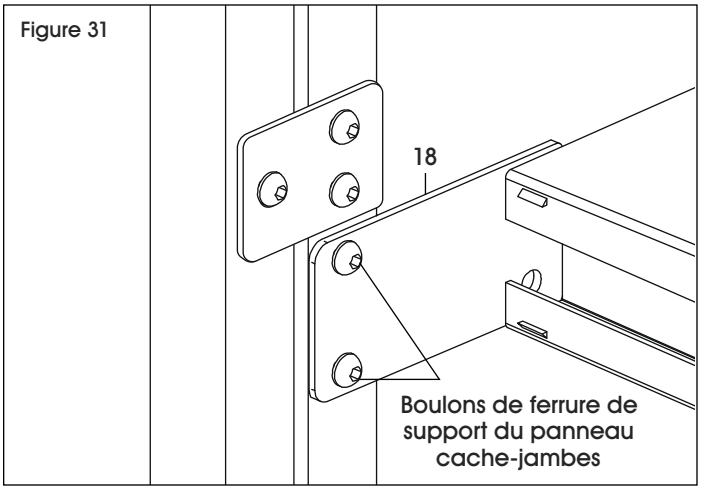

27. Le bureau en L à hauteur réglable est maintenant complètement assemblé.

Configuration à droite

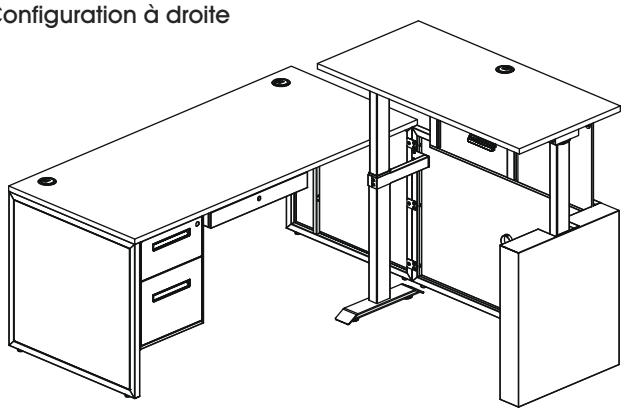

Configuration à gauche

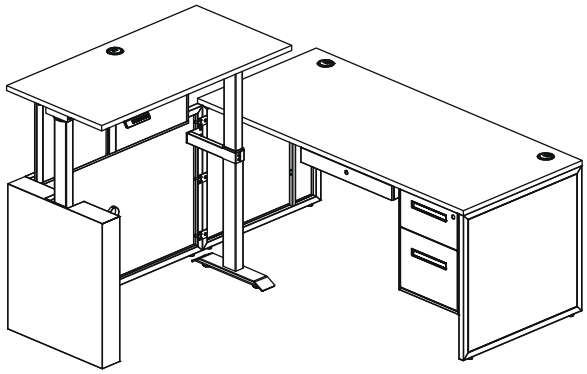

FONCTIONNEMENT

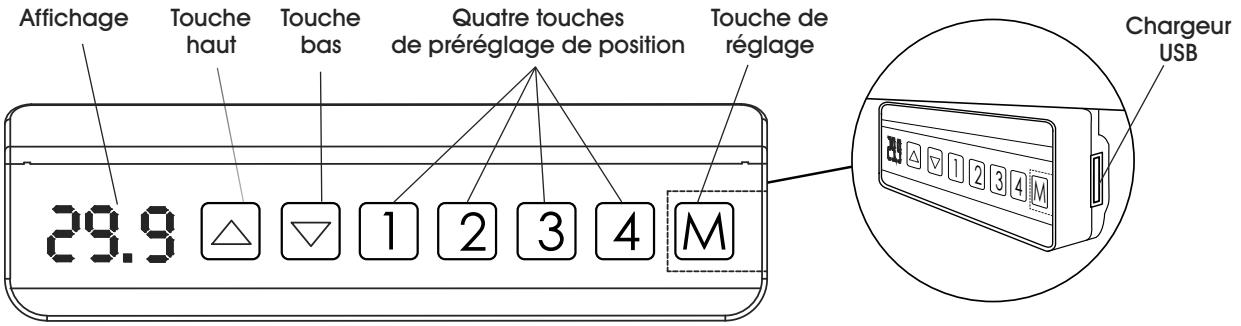

MISE EN GARDE! Assurez-vous que le bureau ne touche aucun mur et qu'aucun obstacle n'entrave le réglage de la hauteur.

MISE EN GARDE! Assurez-vous que tous les cordons ont une longueur appropriée convenant au changement de hauteur.

RÉGLAGE DE LA HAUTEUR

- Appuyez sur la touche haut pour élever le dessus du bureau.
- Appuyez sur la touche bas pour abaisser le dessus du bureau.
- Relâchez la touche pour arrêter le mouvement.

MISE EN GARDE! Pour éviter une surchauffe, ne faites pas monter et descendre continuellement le bureau pendant plus de deux minutes par période de 20 minutes. Si le bureau vient à surchauffer, « HOT » s'affiche sur le contrôleur. Cessez d'utiliser le bureau pendant 20 minutes et laissez-le refroidir.

PRÉRÉGLAGE DE LA HAUTEUR

- Utilisez les touches haut et bas pour ajuster le bureau à la hauteur souhaitée.
- Appuyez sur la touche de réglage « M » pour afficher « S- ». Appuyez sur la touche de préréglage de la hauteur pour mémoriser la position choisie. « S-1 », « S-2 », etc., s'affichent.
- Vous pouvez prérégler jusqu'à quatre hauteurs.

LIMITATION DE LA HAUTEUR

REMARQUE : Le bureau est doté d'une fonction de limitation de la hauteur. Cette fonction permet de programmer les limites supérieure et inférieure de la hauteur. Elle sert à éviter les objets se trouvant au-dessus et en dessous du bureau comme les caissons et les armoires suspendues.

REMARQUE : Commencez toujours par programmer les limites de hauteur avant de prérégler les différentes hauteurs.

- Utilisez les touches haut et bas pour faire bouger le bureau à la limite supérieure de hauteur souhaitée.
- Pour régler la limite supérieure de la hauteur, appuyez sur la touche de réglage « M » pour afficher « S- ». Appuyez sur la touche haut et l'écran clignotera une fois. Appuyez longuement sur la touche de réglage « M » jusqu'à ce que l'écran affiche « 999 ». La limite supérieure de la hauteur est maintenant fixée.
- Utilisez les touches haut et bas pour faire bouger le bureau à la limite inférieure de hauteur souhaitée.
- Pour régler la limite inférieure de la hauteur, appuyez sur la touche de réglage « M » pour afficher « S- ». Appuyez sur la touche bas et l'écran clignotera une fois. Appuyez longuement sur la touche de réglage « M » jusqu'à ce que l'écran affiche « 000 ». La limite inférieure de la hauteur est maintenant fixée.
- Pour annuler les limites de hauteur, appuyez sur la touche de réglage « M » pour afficher « S- ». Appuyez longuement sur la touche « M » jusqu'à ce que l'écran affiche « SSS ». Les limites de hauteur sont maintenant annulées.

FONCTIONNEMENT SUITE

CHANGEMENT DES UNITÉS DE HAUTEUR

- Pour changer les unités, l'utilisateur doit réinitialiser le bureau afin que le contrôleur affiche « RST ». Il doit ensuite maintenir la touche « 2 » enfoncée pendant 5 secondes.
- Lorsque la hauteur est affichée en centimètres, le contrôleur affiche « 10.3 ».
- Lorsque la hauteur est affichée en pouces, le contrôleur affiche « 10.4 ».

FONCTION DE BLOCAGE

- Pour verrouiller le bureau, appuyez sur la touche « M » pour afficher « S- ». Appuyez longuement sur la touche « M » pendant 10 secondes jusqu'à ce que « LOC » s'affiche.
- Pour déverrouiller le bureau, appuyez longuement sur la touche « M » pendant 10 secondes alors que l'écran affiche « LOC ». Le bureau est déverrouillé lorsque des chiffres s'affichent à l'écran.

RÉINITIALISATION

- Si le bureau ne fonctionne pas normalement ou si le contrôleur signale une erreur (E01-E13), il peut être nécessaire de le réinitialiser.
- Abaissez le bureau jusqu'à la position la plus basse. Appuyez longuement sur la touche bas jusqu'à ce que « RST » clignote à l'écran. Relâchez la touche bas.
- Appuyez longuement sur la touche bas jusqu'à ce que le bureau atteigne la position la plus basse, remonte légèrement, puis s'arrête.
- Le contrôleur doit afficher la hauteur. Le bureau est maintenant prêt pour l'utilisation.

DÉPANNAGE

PROBLÈMES	RECOMMANDATIONS
« HOT » s'affiche sur le contrôleur.	Le bureau est en surchauffe. Cessez l'utilisation et laissez le bureau refroidir pendant 20 minutes.
La hauteur s'affiche en centimètres au lieu de pouces sur le contrôleur.	Pour changer les unités, réinitialisez le bureau afin que le contrôleur affiche « RST ». Ensuite, maintenez la touche « 2 » enfoncée pendant 5 secondes. • Lorsque la hauteur est affichée en centimètres, le contrôleur affiche « 10.3 ». • Lorsque la hauteur est affichée en pouces, le contrôleur affiche « 10.4 ».
Le bureau ne bouge ni vers le haut ni vers le bas, mais le contrôleur affiche des chiffres qui clignotent.	Des limites de hauteur erronées ont peut-être été programmées et doivent être annulées. Appuyez sur la touche de réglage « M » pour afficher « S- » sur le contrôleur. Appuyez encore longuement sur la touche « M » jusqu'à ce que « SSS » s'affiche. Les limites de hauteur sont maintenant annulées.
« 888 » s'affiche sur le contrôleur.	Erreur du contrôleur programmable. Veuillez contacter le service à la clientèle de Uline au 1 800 295-5510 pour recevoir gratuitement un contrôleur de rechange. **REMARQUE : Le bureau doit être sous la garantie de 60 jours.**

DÉPANNAGE SUITE

PROBLÈMES	RECOMMANDATIONS
Le bureau ne bouge ni vers le haut ni vers le bas. Le bureau va dans la direction opposée lorsqu'on appuie sur la touche haut ou bas. Les colonnes de levage ne montent pas de façon égale. « E01 – E13 » s'affiche sur le contrôleur.	**Vérifiez toutes les connexions et l'environnement :** • Assurez-vous que le bureau ne touche aucun mur et n'est pas placé sur une surface irrégulière, et qu'aucun obstacle n'entrave son mouvement en hauteur. • Assurez-vous que tous les cordons ont une longueur appropriée convenant au changement de hauteur. • Assurez-vous que tous les câbles de moteur sont branchés sur le boîtier de commande. • Assurez-vous que le cordon d'alimentation est branché sur le boîtier de commande et sur une prise d'alimentation. • Débranchez le cordon d'alimentation pendant une minute, rebranchez-le et suivez la procédure de réinitialisation ci-dessous. **Réinitialisation du bureau :** • Assurez-vous que le contrôleur affiche des chiffres avant de tenter une réinitialisation. • Appuyez longuement sur la touche bas jusqu'à ce que « RST » clignote à l'écran. Relâchez la touche bas. • Appuyez longuement sur la touche bas jusqu'à ce que le bureau atteigne la position la plus basse, remonte légèrement, puis s'arrête. • Le contrôleur devrait afficher la hauteur. Le bureau peut maintenant être utilisé. **Si le problème persiste :** • Inversez les câbles de moteur dans le boîtier de commande et effectuez une nouvelle réinitialisation. • Assurez-vous que le bureau est déverrouillé. • Appuyez sur la touche « M » pour afficher « S- ». Maintenez la touche « M » enfoncée pendant 10 secondes jusqu'à ce que « LOC » s'affiche. Le bureau est maintenant verrouillé. Répétez la procédure pour le déverrouiller. • Annulez les limites de hauteur. • Appuyez sur la touche « M » pour afficher « S- ». Appuyez longuement sur la touche « M ». La limite de hauteur est annulée lorsque « SSS » s'affiche. Si le problème persiste après avoir suivi toutes les recommandations ci-dessus, veuillez contacter le service à la clientèle de Uline au 1 800 295-5510 pour recevoir gratuitement un boîtier de commande de rechange. **REMARQUE : Le bureau doit être sous la garantie de 60 jours.**