Para Español, vea páginas 6-10
Pour le français, consulter les pages 11-15

ULINE H-1585, H-1950 TOUCH FREE DISPENSER

1-800-295-5510
uline.com

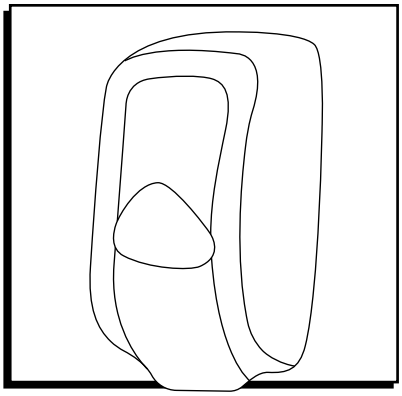

TOOLS NEEDED

For optional hardware installation (not included):

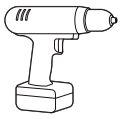

Drill with 1/4" Bit



Type A #10 x 1" Screw x 4



#10 x 1" Anchor x 4

INSTALLATION

NOTE: Do not install in locations where dispenser may be exposed to wet environments, such as showers or areas where walls are washed down.

NOTE: To install using hardware, see page 2.

ADHESIVE TAPE INSTALLATION

NOTE: Use only on smooth surfaces.

1. Clean installation surface with an alcohol prep pad (not included). Allow surface to dry for 60 seconds.
2. Open dispenser by pushing release button on bottom of dispenser. (See Figure 1)

Figure 1

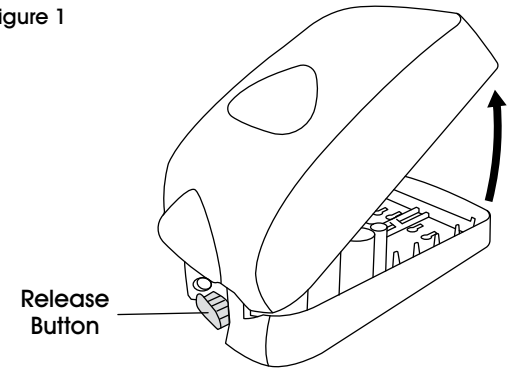

3. Peel paper backing off of adhesive tape located on back of dispenser. (See Figure 2)

Figure 2

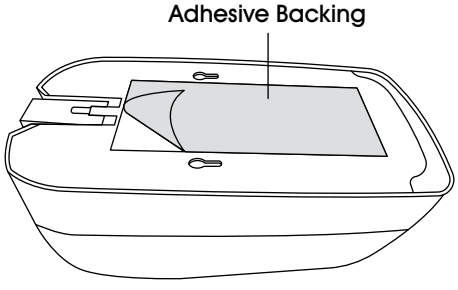

4. Press dispenser firmly onto mounting surface. Apply pressure to the inside of back plate for 30 seconds. (See Figure 3)

IMPORTANT! Install dispenser at least 6" above counter top.

NOTE: Do not load refill for at least 24 hours.

Figure 3

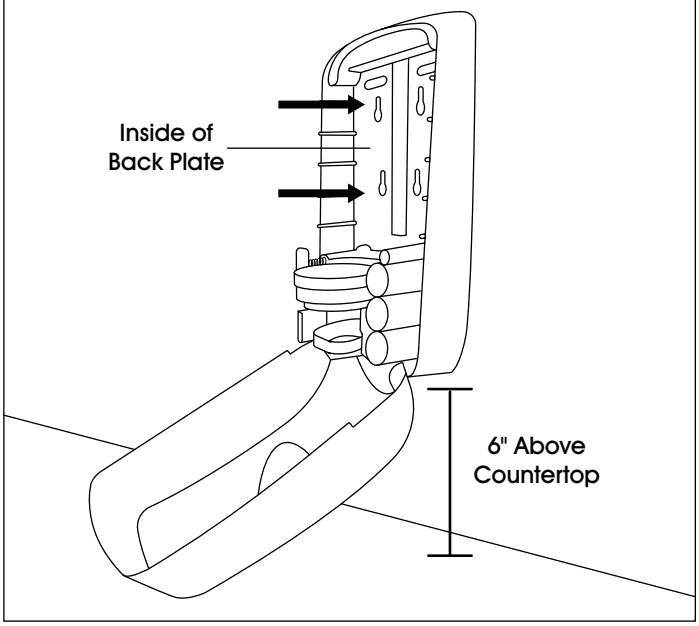

HARDWARE INSTALLATION

NOTE: Use on rough or smooth surfaces. Hardware is not included.

IMPORTANT! Install dispenser at least 6" above counter top.

1. Open dispenser by pushing release button on bottom of dispenser. (See Figure 4)

Figure 4

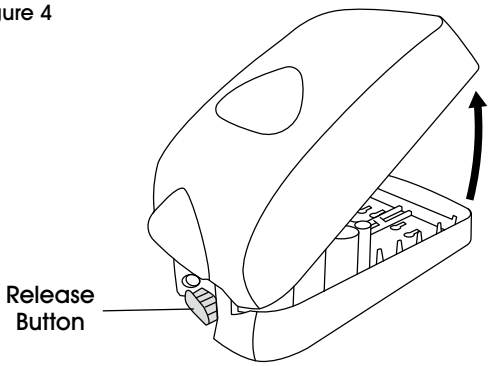

2. Use the dispenser back plate as a template. Pierce adhesive tape on back plate at preferred locations to mark and drill four holes using 1/4" drill bit. (See Figure 5)

Figure 5

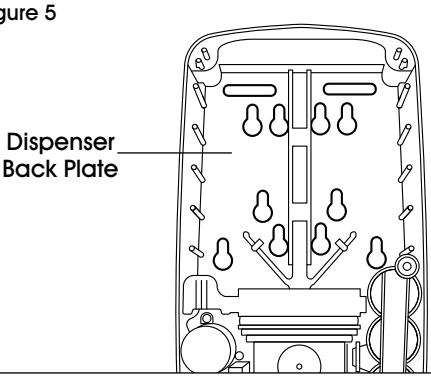

3. Install #10 x 1" anchors into the previously drilled holes. (See Figure 6)

Figure 6

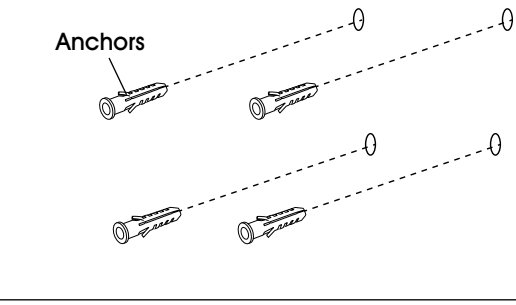

4. Insert Type A #10 x 1" screws into previously drilled holes. Leave 1/2" between screw head and wall. (See Figure 7)

Figure 7

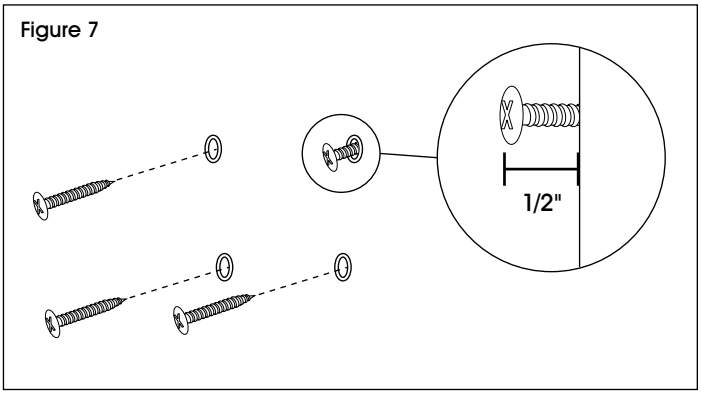

5. Place dispenser over screws on wall. Hand-tighten screws to secure. (See Figure 8)

NOTE: Do not overtighten screws.

Figure 8

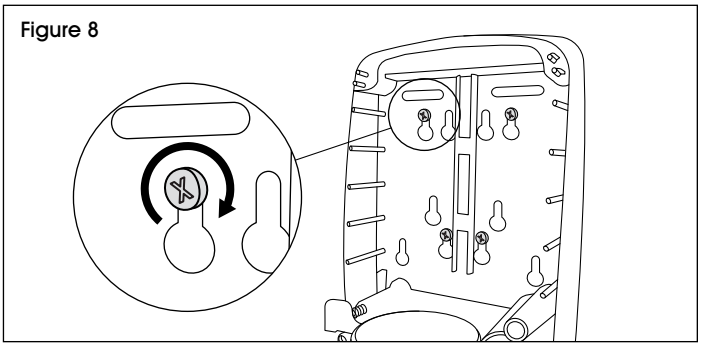

BATTERY INSTALLATION

1. Open dispenser by pushing release button on bottom of dispenser. (See Figure 9)

Figure 9

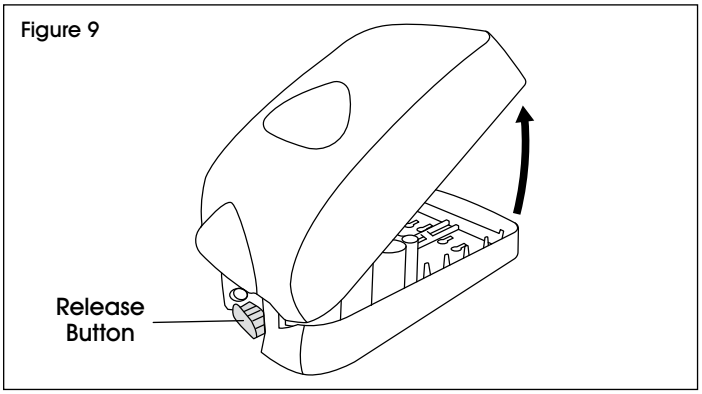

2. Lift tabs to remove battery box cover. (See Figure 10)

Figure 10

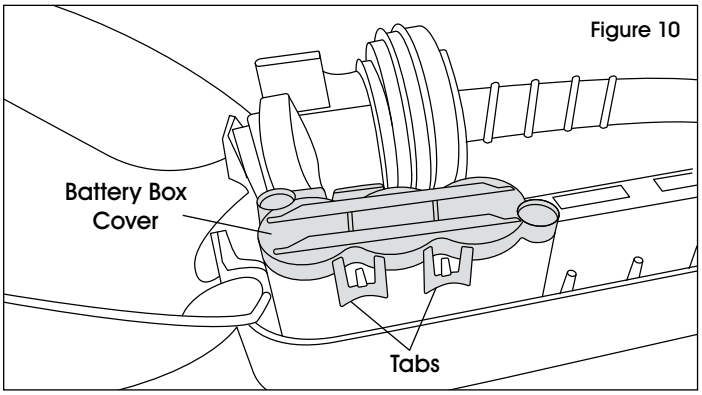

3. Insert three C-cell alkaline batteries (not included) into battery box.

NOTE: Do not mix old and new batteries.

4. Replace battery box cover.

5. Close dispenser cover. Status light will blink green after closing, indicating that batteries are correctly installed and dispenser is ready to accept refills. (See Figure 11)

NOTE: If status light is not blinking green, check to ensure batteries are installed properly.

Figure 11

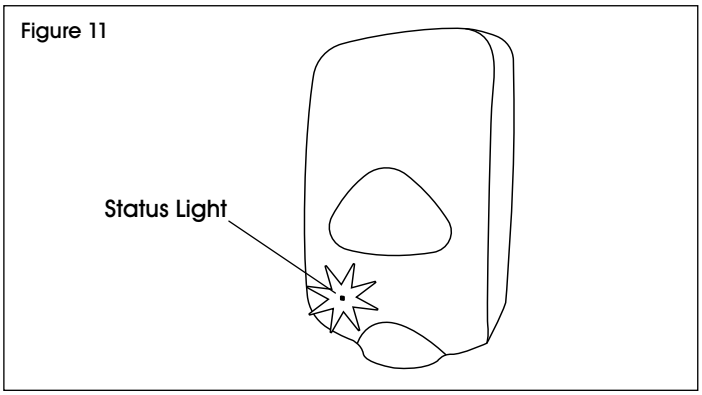

REFILL INSTALLATION

1. Open dispenser by pushing release button on bottom of dispenser. (See Figure 12)

Figure 12

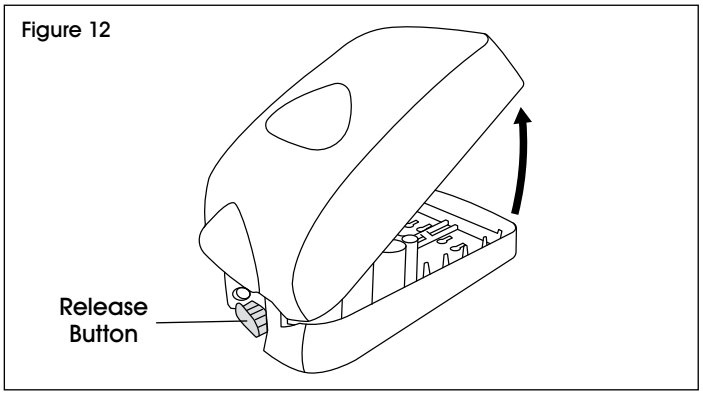

2. Ensure the refill collar color matches the color key below status light. (See Figure 13)

Figure 13

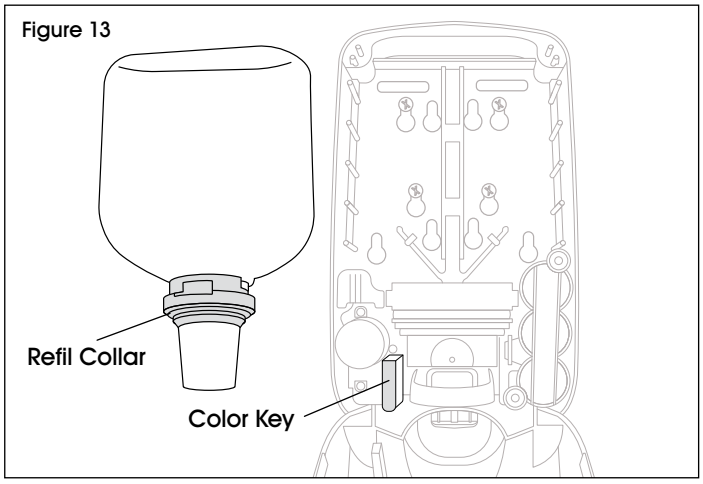

3. Insert refill nozzle into lock release on dispenser. Refill will click into place when in proper position. (See Figure 14)

Figure 14

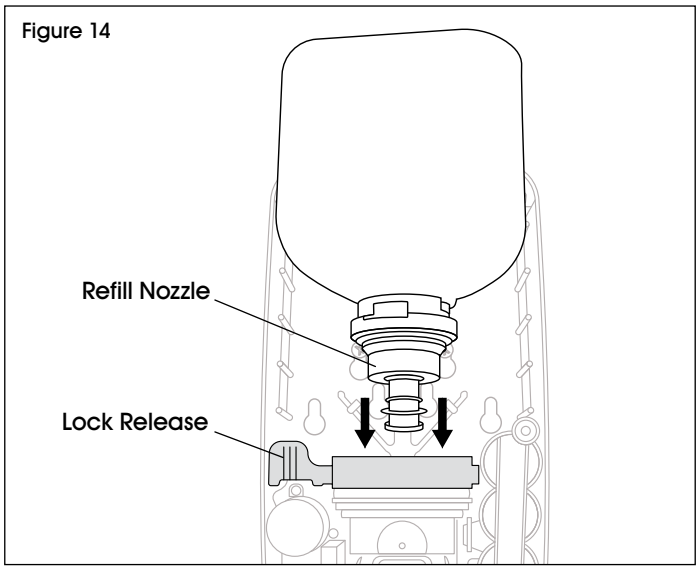

4. Close dispenser cover.
5. Prime refill pump by placing hands 2" below dispenser until product is dispensed. (See Figure 15)

Figure 15

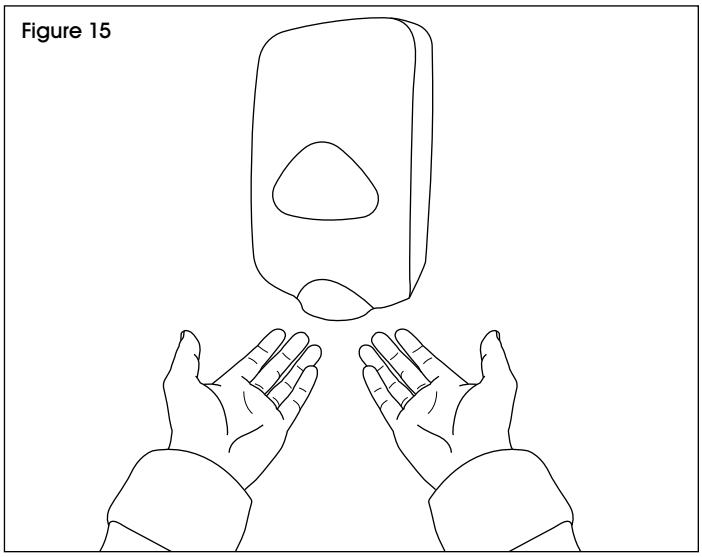

6. To remove refill, press lock release and lift refill up and out of dispenser. (See Figure 16)

Figure 16

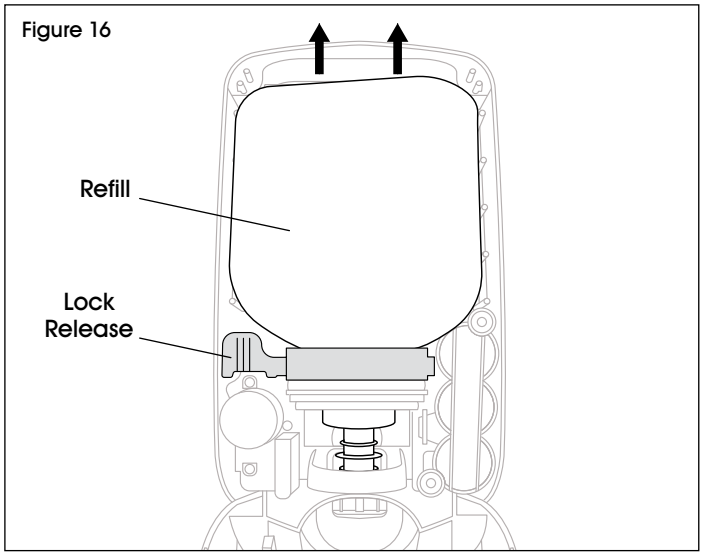

OPERATION AND CLEANING

OPERATION

1. Place hands approximately 2" below dispenser.



NOTE: Product will be dispensed within 1 second of sensor activation.

2. To receive additional product, remove hands from below dispenser and repeat step 1.

CLEANING

- Clean exterior surfaces of the dispenser using warm water and mild soap.



NOTE: Do not use abrasive cleaners.

- Dry with a soft cloth.

TROUBLESHOOTING

OPERATING ISSUE	RECOMMENDATIONS
Does not dispense and motor does not run.	Hands are not directly beneath sensor. Refill is loaded incorrectly. Incorrect refill is loaded. Batteries are not loaded. Batteries are loaded incorrectly or have run out of charge.
Does not dispense but motor runs.	Refill is empty or is loaded incorrectly. Refill pump is not primed.

ULINE H-1585, H-1950

DESPACHADOR MANOS LIBRES

800-295-5510
uline.mx

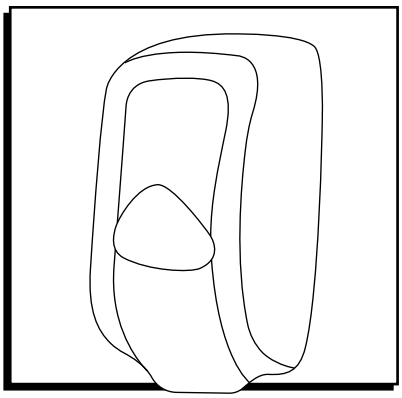

HERRAMIENTAS NECESARIAS

Para instalación de tornillería opcional (no incluida):

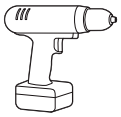

Taladro con Broca de 1/4"



4 Tornillos Tipo A #10 x 1"



4 Taquetes #10 x 1"

INSTALACIÓN

NOTA: No instale en ubicaciones donde el despachador podría exponerse a ambientes húmedos, como regaderas o áreas donde se lavan paredes.

NOTA: Para instalarlo utilizando la tornillería, vea la página 7.

INSTALACIÓN CON CINTA ADHESIVA

NOTA: Utilice solo en superficies lisas.

1. Limpie la superficie de instalación con un paño con alcohol (no incluido). Permita que la superficie se seque por 60 segundos.
2. Abra el despachador presionando el botón de liberación ubicado en la parte inferior. (Vea Diagrama 1)

Diagrama 1

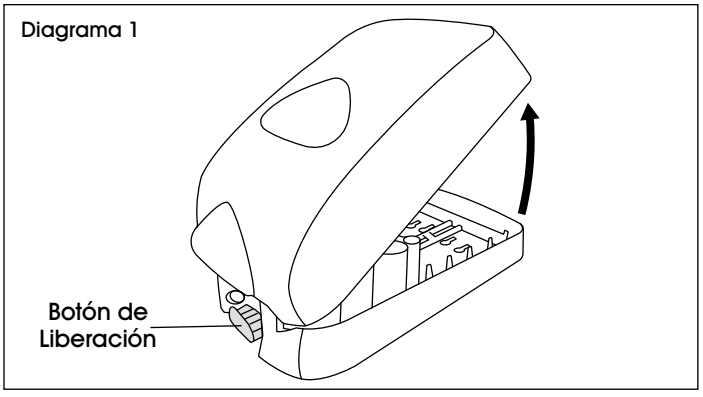

3. Despegue el respaldo de papel de la cinta adhesiva ubicada en la parte posterior del despachador. (Vea Diagrama 2)

Diagrama 2

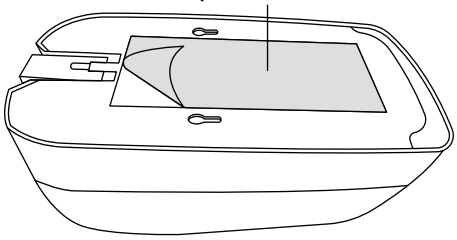

4. Presione el despachador firmemente contra la superficie de instalación. Aplique presión al interior de la placa posterior durante 30 segundos. (Vea Diagrama 3)

¡IMPORTANTE! Instale el despachador por lo menos 15.2 cm (6") por encima del mostrador.

NOTA: No coloque el repuesto por al menos 24 horas.

Diagrama 3

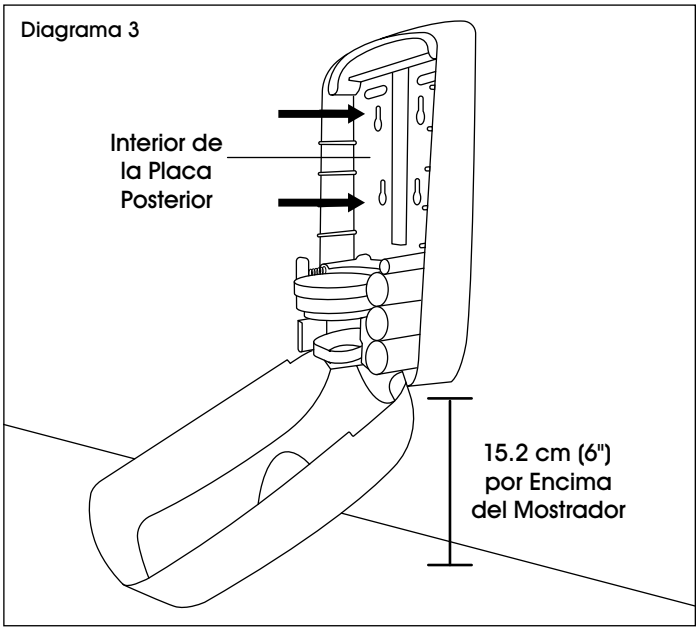

CONTINUACIÓN DE INSTALACIÓN

INSTALACIÓN CON TORNILLERÍA

NOTA: Utilice en superficies ásperas o lisas. Tornillería no incluida.

¡IMPORTANTE! Instale el despachador por lo menos 15.2 cm (6") por encima del mostrador.

1. Abra el despachador presionando el botón de liberación ubicado en la parte inferior. (Vea Diagrama 4)

Diagrama 4

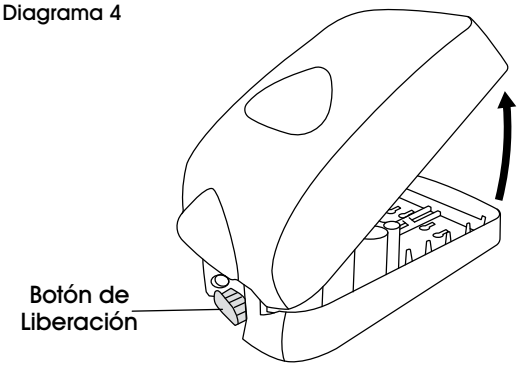

2. Utilice la placa posterior del despachador como plantilla. Perfore la cinta adhesiva de la placa posterior en las ubicaciones que prefiera para marcar y perforar cuatro orificios con una broca de 1/4". (Vea Diagrama 5)

Diagrama 5

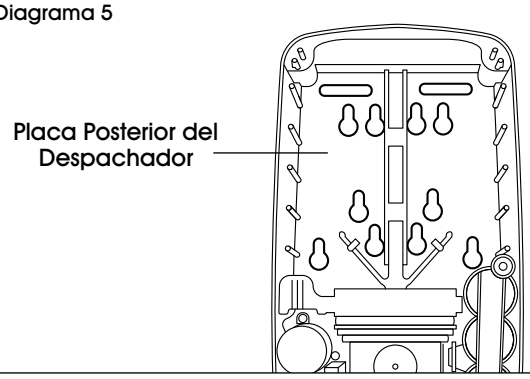

3. Instale los taquetes #10 x 1" en los orificios previamente perforados. (Vea Diagrama 6)

Diagrama 6

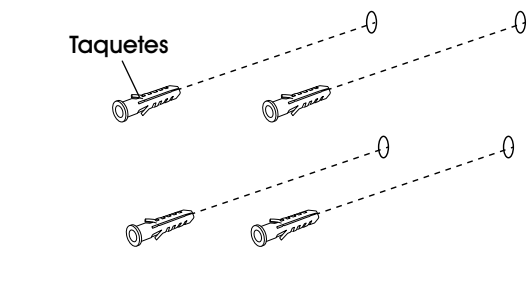

4. Inserte los tornillos Tipo A #10 x 1" en los orificios previamente perforados. Deje 1.3 cm (1/2") entre la cabeza del tornillo y la pared. (Vea Diagrama 7)

Diagrama 7

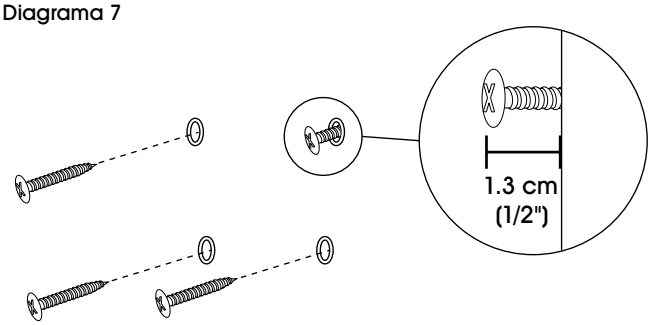

5. Coloque el despachador sobre los tornillos en la pared. Apriete los tornillos con la mano para asegurarlos. (Vea Diagrama 8)

NOTA: No apriete los tornillos de más.

Diagrama 8

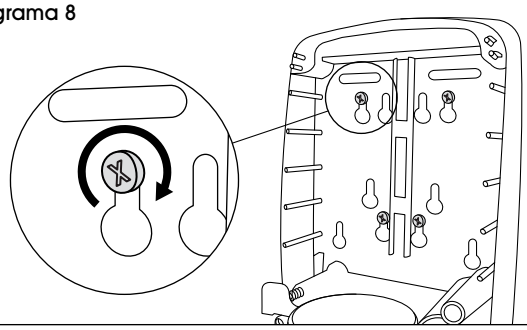

INSTALACIÓN DE LA BATERÍA

1. Abra el despachador presionando el botón de liberación ubicado en la parte inferior. (Vea Diagrama 9)

Diagrama 9

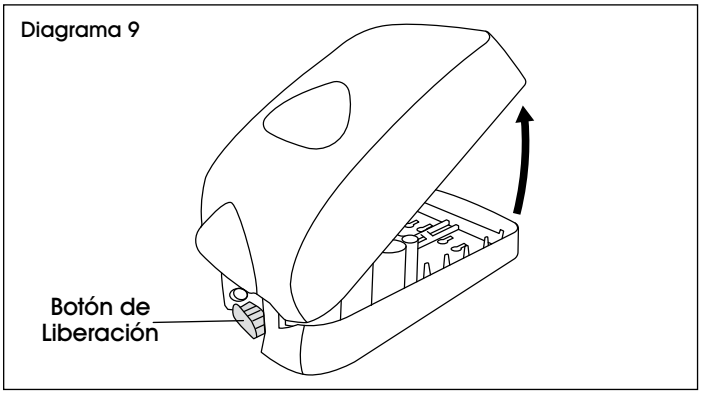

2. Levante las pestañas para retirar la cubierta de la caja de las baterías. (Vea Diagrama 10)

Diagrama 10

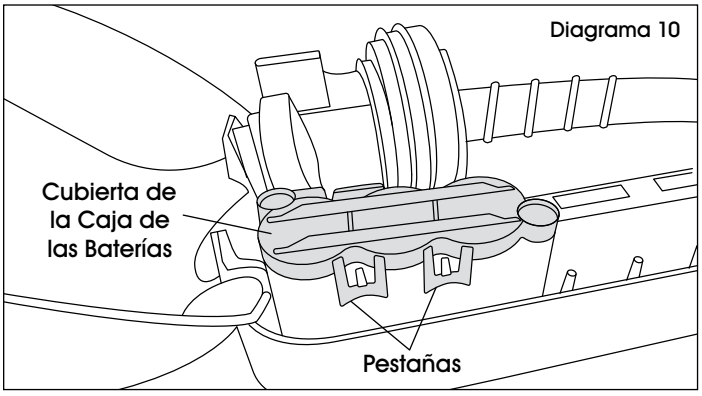

3. Inserte tres baterías alcalinas C (no incluidas) en la caja de las baterías.

NOTA: No combine baterías viejas con nuevas.

4. Vuelva a colocar la cubierta de la caja de las baterías.

5. Cierre la cubierta del despachador. La luz de estatus parpadeará de color verde después de cerrarla, lo que indica que las baterías están correctamente instaladas y el despachador está listo para aceptar repuestos. (Vea Diagrama 11)

NOTA: Si la luz de estatus no parpadea de color verde, revise que las baterías estén instaladas adecuadamente.

Diagrama 11

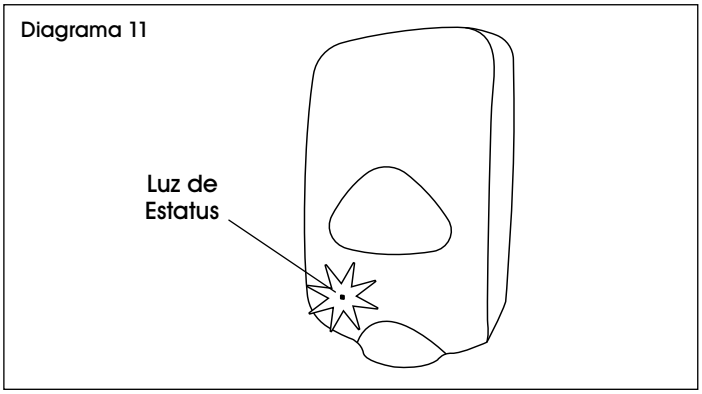

INSTALACIÓN DEL REPUESTO

1. Abra el despachador presionando el botón de liberación ubicado en la parte inferior. (Vea Diagrama 12)

Diagrama 12

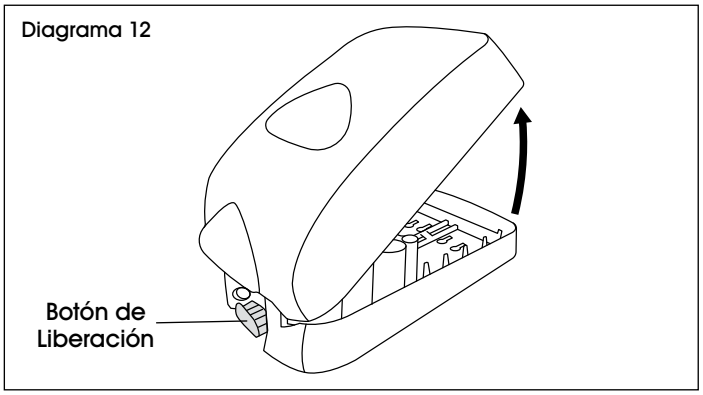

2. Asegúrese de que el color del collar del repuesto coincida con la clave de color debajo de la luz de estatus. (Vea Diagrama 13)

Diagrama 13

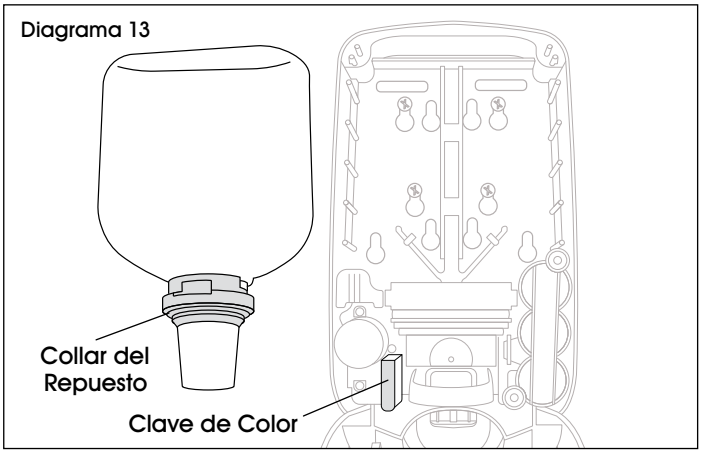

3. Inserte la boquilla del repuesto en el liberador de bloqueo del despachador. El repuesto hará clic en su lugar cuando esté en la posición adecuada. (Vea Diagrama 14)

Diagrama 14

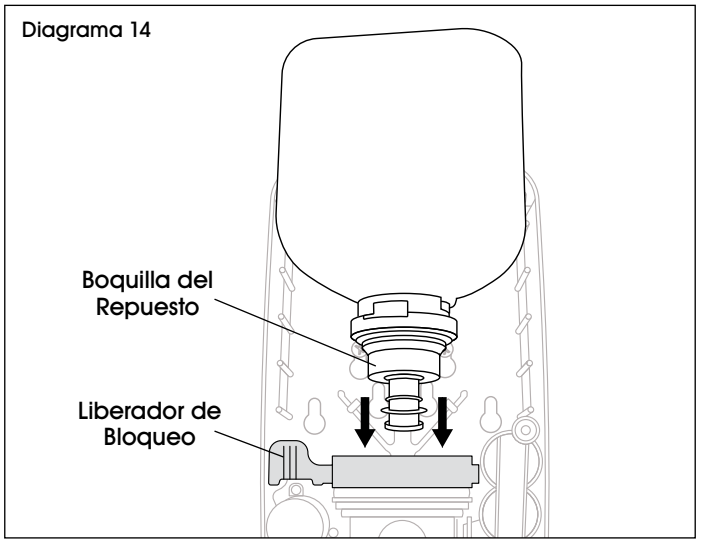

4. Cierre la cubierta del despachador.

5. Prepare la bomba del repuesto colocando las manos 5 cm (2") debajo del despachador hasta que despache el producto. (Vea Diagrama 15)

Diagrama 15

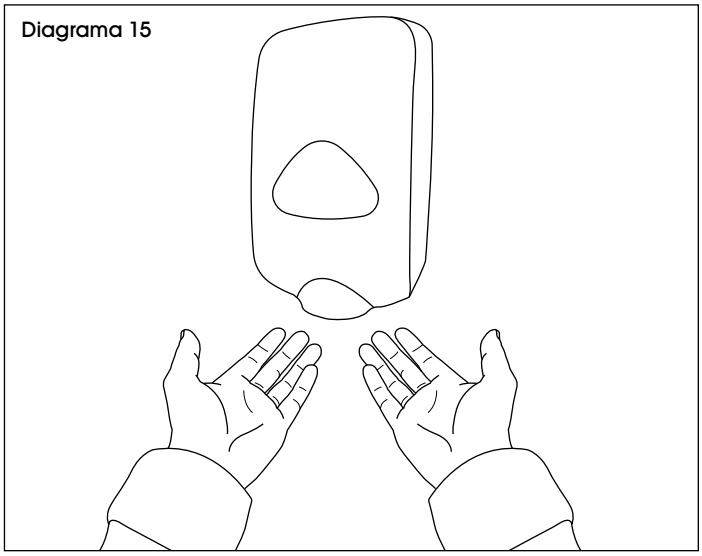

6. Para quitar el repuesto, presione el liberador de bloqueo y levante el repuesto fuera del despachador. (Vea Diagrama 16)

Diagrama 16

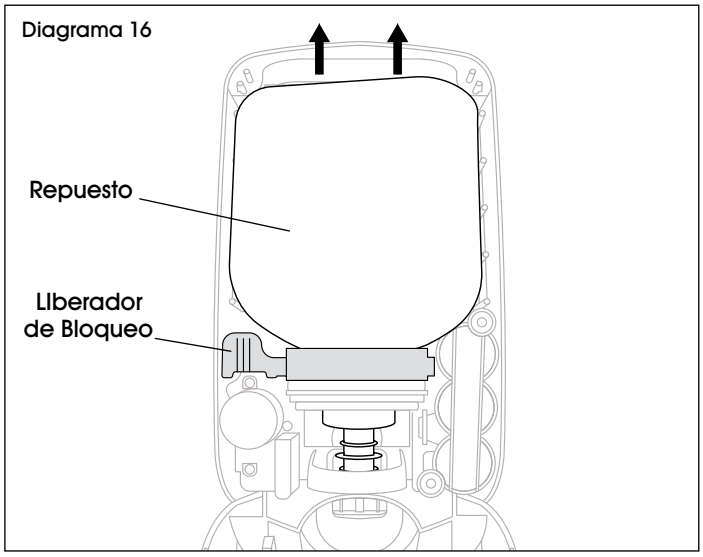

FUNCIONAMIENTO Y LIMPIEZA

FUNCIONAMIENTO

1. Coloque las manos aproximadamente a 5 cm (2") debajo del despachador.

NOTA: El producto se despachará 1 segundo después de la activación del sensor.

2. Para obtener más producto, quite las manos de debajo del despachador y repita el paso 1.

LIMPIEZA

- Limpie las superficies exteriores del despachador utilizando agua tibia y jabón suave.

NOTA: No utilice limpiadores abrasivos.

- Seque con un paño suave.

SOLUCIÓN DE PROBLEMAS

PROBLEMA DE FUNCIONAMIENTO	RECOMENDACIONES
No despacha y el motor no funciona.	Las manos no están directamente debajo del sensor. El repuesto se colocó incorrectamente. Se colocó el repuesto incorrecto. No se colocaron baterías. Las baterías no se colocaron correctamente o se acabó la carga.
No despacha pero el motor funciona.	El repuesto está vacío o se colocó incorrectamente. La bomba de recarga no está preparada.

ULINE H-1585, H-1950
DISTRIBUTEUR SANS CONTACT

1 800 295-5510
uline.ca

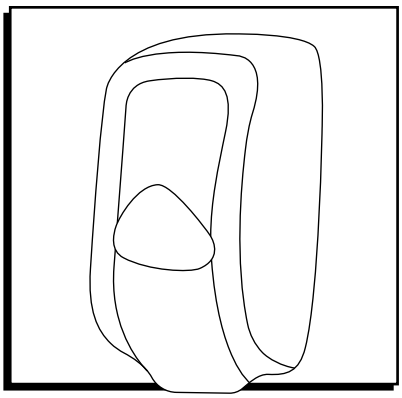

OUTILS REQUIS

Pour l'installation avec matériel de fixation en option (non inclus) :

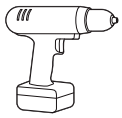

Perceuse avec mèche de perceuse de 1/4 po



Vis type A n° 10 x 1 po x 4



Ancrage n° 10 x 1 po x 4

INSTALLATION

REMARQUE : N'utilisez pas le distributeur dans des endroits où il peut être exposé à des environnements humides, comme dans des douches, ou sur des murs lavés à grande eau.

REMARQUE : Pour l'installation avec le matériel de fixation, consultez la page 12.

INSTALLATION AVEC RUBAN ADHÉSIF

REMARQUE : À utiliser uniquement sur une surface lisse.

1. Nettoyez la surface d'installation avec un tampon imbibé d'alcool (non inclus). Laissez sécher la surface pendant 60 secondes.
2. Ouvrez le distributeur en poussant sur le bouton de dégagement au bas du distributeur. (Voir Figure 1)

Figure 1

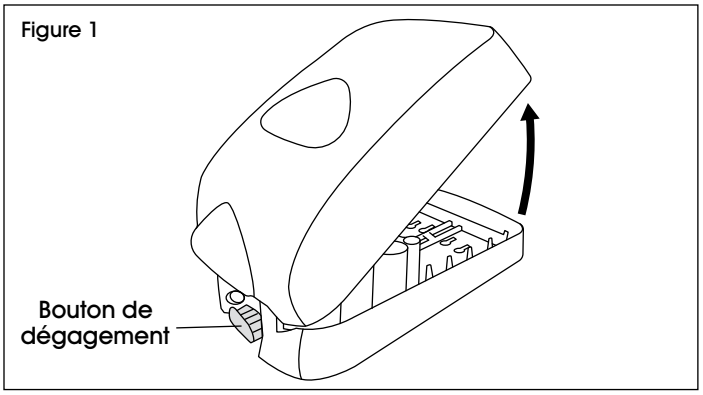

3. Retirez la doublure de papier du ruban adhésif situé à l'arrière du distributeur. (Voir Figure 2)

Figure 2

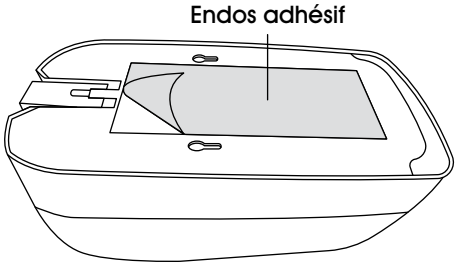

4. Appuyez fermement le distributeur sur la surface de montage. Appuyez sur l'intérieur de la plaque arrière pendant 30 secondes. (Voir Figure 3)

IMPORTANT! Installez le distributeur à une hauteur d'au moins 15,2 cm (6 po) au-dessus du comptoir.

REMARQUE : Attendez au moins 24 heures avant d'installer une recharge.

Figure 3

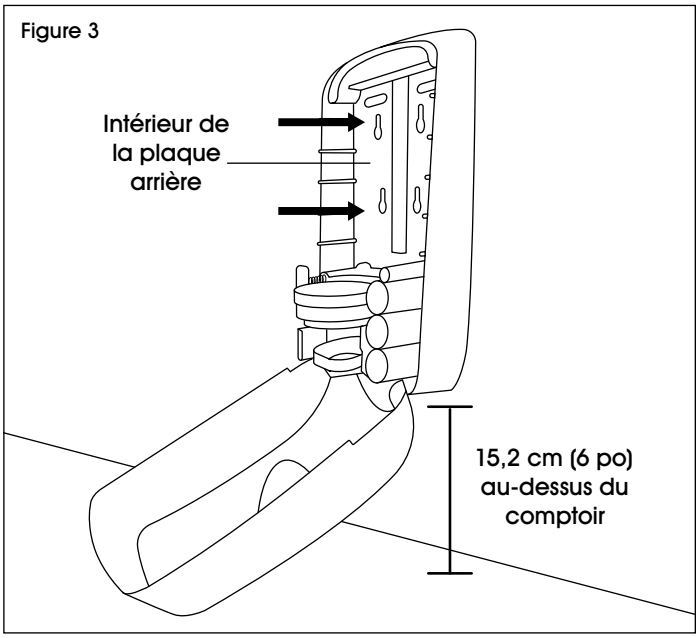

INSTALLATION AVEC MATÉRIEL DE FIXATION

REMARQUE : À utiliser sur les surfaces rugueuses ou lisses. Le matériel de fixation n'est pas inclus.

IMPORTANT! Installez le distributeur à une hauteur d'au moins 15,2 cm (6 po) au-dessus du comptoir.

1. Ouvrez le distributeur en poussant sur le bouton de dégagement au bas du distributeur. (Voir Figure 4)

Figure 4

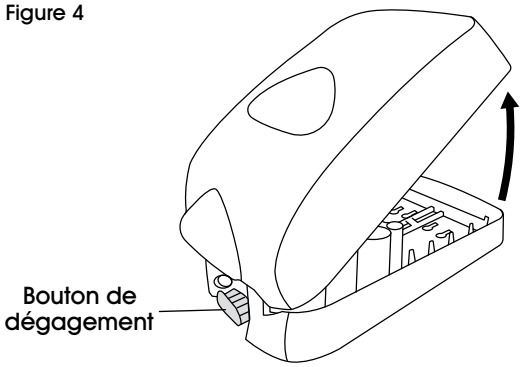

2. Utilisez la plaque arrière du distributeur comme modèle. Percez le ruban adhésif sur la plaque arrière aux endroits souhaités pour marquer et percer quatre trous à l'aide d'une mèche de 1/4 po. (Voir Figure 5)

Figure 5

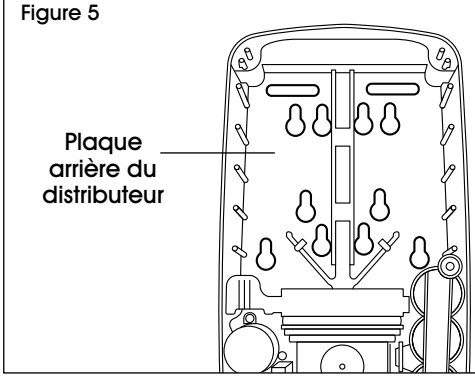

3. Installez des ancrages n° 10 x 1 po dans les trous prépercés. (Voir Figure 6)

Figure 6

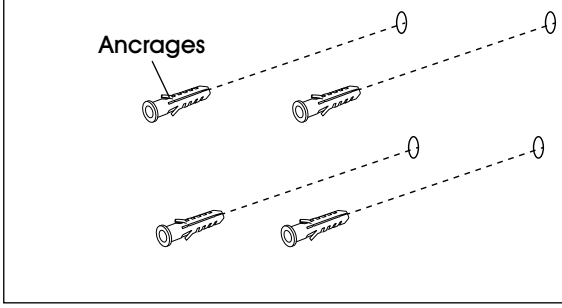

4. Insérez des vis de type A n° 10 x 1 po dans les trous prépercés. Laissez un espace de 1,3 cm (1/2 po) entre la tête de la vis et le mur. (Voir Figure 7)

Figure 7

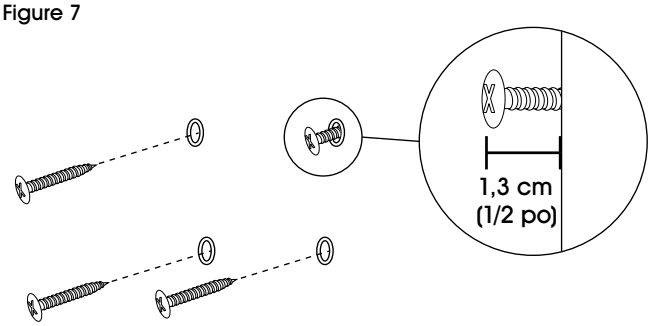

5. Placez le distributeur sur les vis au mur. Serrez les vis à la main pour fixer le tout en place. (Voir Figure 8)

REMARQUE : Serrez les vis sans trop forcer.

Figure 8

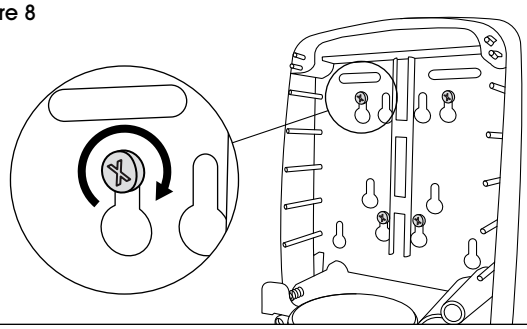

INSTALLATION DES PILES

1. Ouvrez le distributeur en poussant sur le bouton de dégagement au bas du distributeur. (Voir Figure 9)

Figure 9

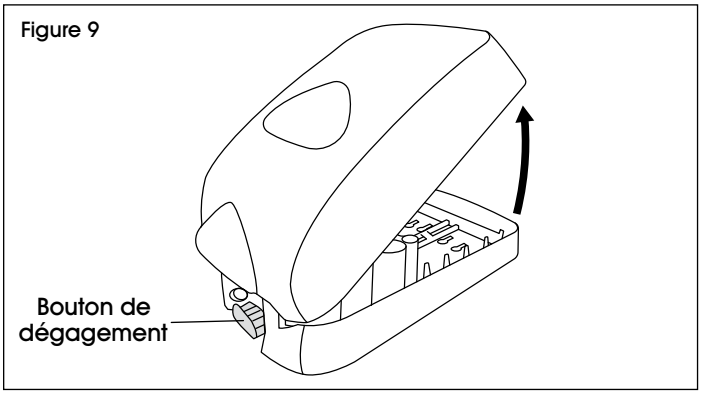

2. Soulevez les languettes pour retirer le couvercle du compartiment à piles. (Voir Figure 10)

Figure 10

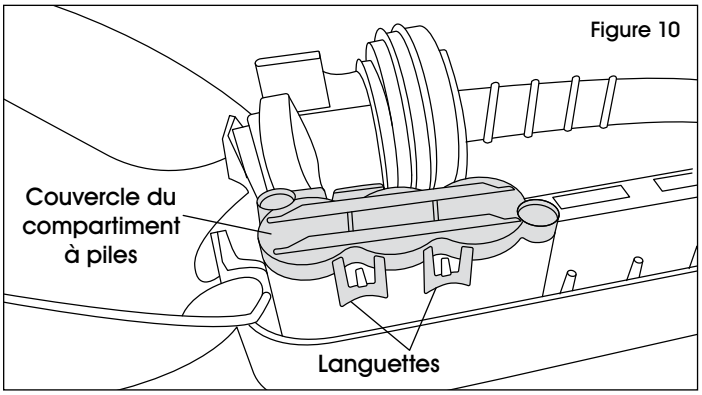

3. Insérez trois piles alcalines de type C (non incluses) dans le compartiment à piles.

REMARQUE : Ne mélangez pas les piles usées et les piles neuves.

4. Replacez le couvercle du compartiment à piles.
5. Fermez le couvercle du distributeur. Le voyant d'état clignote en vert après la fermeture, indiquant que les piles sont correctement installées et que le distributeur est prêt à recevoir des recharges. (Voir Figure 11)

REMARQUE : Si le voyant d'état ne clignote pas en vert, vérifiez que les piles sont correctement installées.

Figure 11

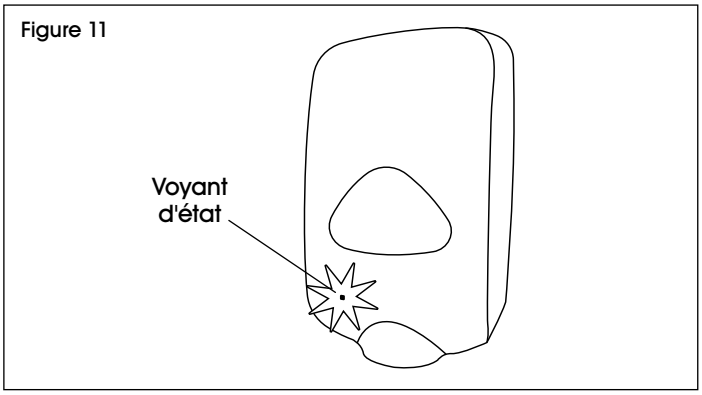

INSTALLATION DE LA RECHARGE

1. Ouvrez le distributeur en poussant sur le bouton de dégagement au bas du distributeur. (Voir Figure 12)

Figure 12

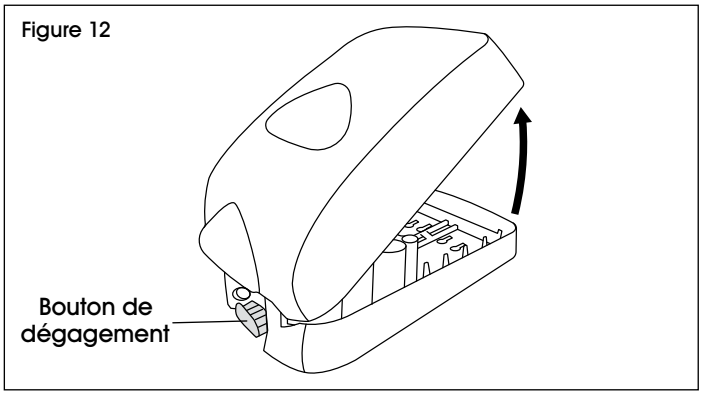

2. Assurez-vous que la couleur du collet de la recharge correspond à celle de l'indicateur de couleur situé sous le voyant d'état. (Voir Figure 13)

Figure 13

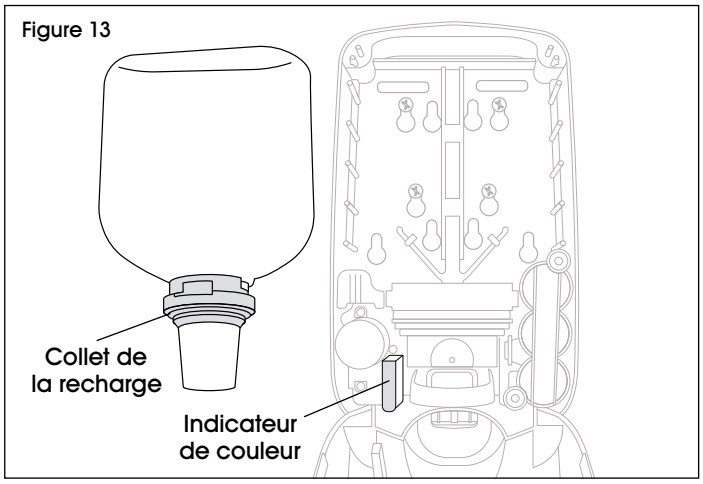

3. Insérez la buse de la recharge dans le levier de dégagement du distributeur. La recharge s'enclenche en place lorsque bien insérée. (Voir Figure 14)

Figure 14

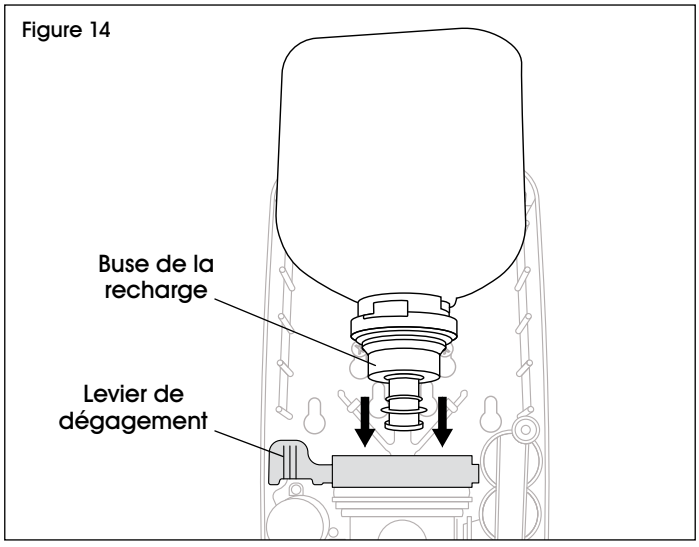

4. Fermez le couvercle du distributeur.
5. Amorcez la pompe de recharge en plaçant les mains à 5 cm (2 po) sous le distributeur jusqu'à ce que le produit soit distribué. (Voir Figure 15)

Figure 15

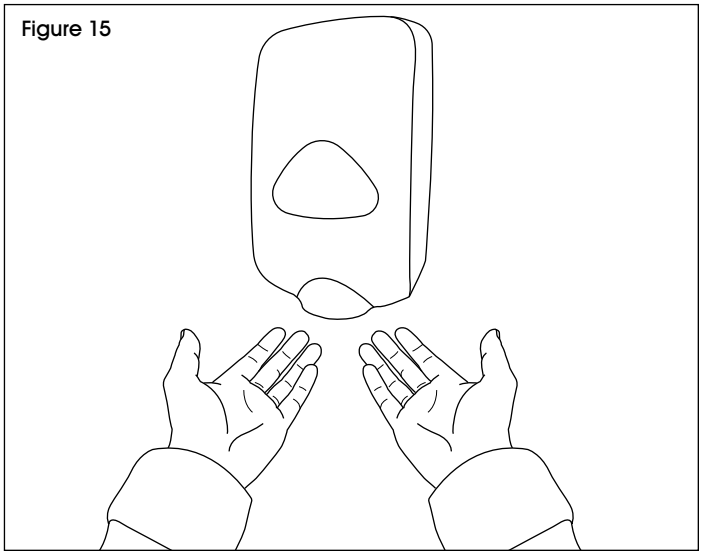

6. Pour retirer la recharge, appuyez sur le levier de dégagement, puis soulevez et retirez la recharge du distributeur. (Voir Figure 16)

Figure 16

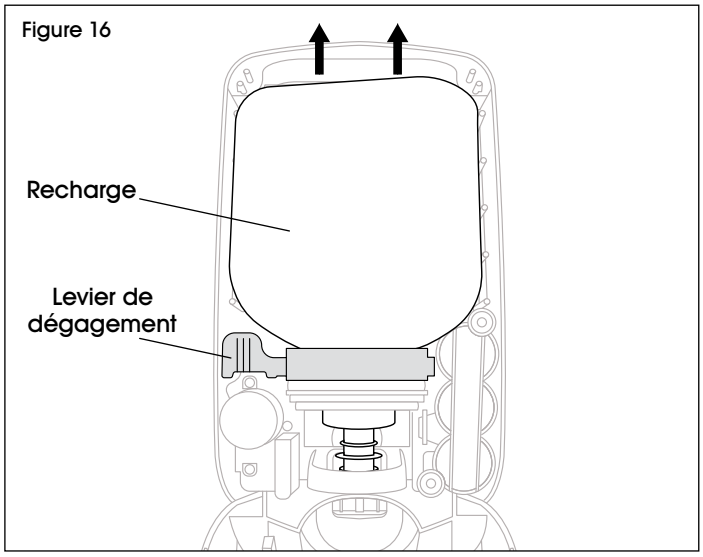

FONCTIONNEMENT ET NETTOYAGE

FONCTIONNEMENT

1. Placez les mains à environ 5 cm (2 po) sous le distributeur.

REMARQUE : Le produit est distribué dans la seconde suivant l'activation du capteur.

2. Pour distribuer plus de produit, retirez les mains de dessous du distributeur et répétez l'étape 1.

NETTOYAGE

- Nettoyez les surfaces extérieures du distributeur avec de l'eau tiède et un savon doux.

REMARQUE : N'utilisez pas de nettoyants abrasifs.

- Séchez à l'aide d'un chiffon doux.

DÉPANNAGE

PROBLÈME	RECOMMANDATIONS
Le distributeur et le moteur ne fonctionnent pas.	Les mains ne sont pas directement sous le capteur. La recharge est mal installée. La recharge installée n'est pas la bonne. Les piles ne sont pas installées. Les piles sont mal installées ou sont complètement vides.
Le distributeur ne fonctionne pas, mais le moteur tourne.	La recharge est vide ou mal installée. La pompe de recharge n'est pas amorcée.