Para Español, vea páginas 6-10.
Pour le français, consulter le pages 11-15.

ULINE H-2489
16 PERSON LOCKER

1-800-295-5510
uline.com

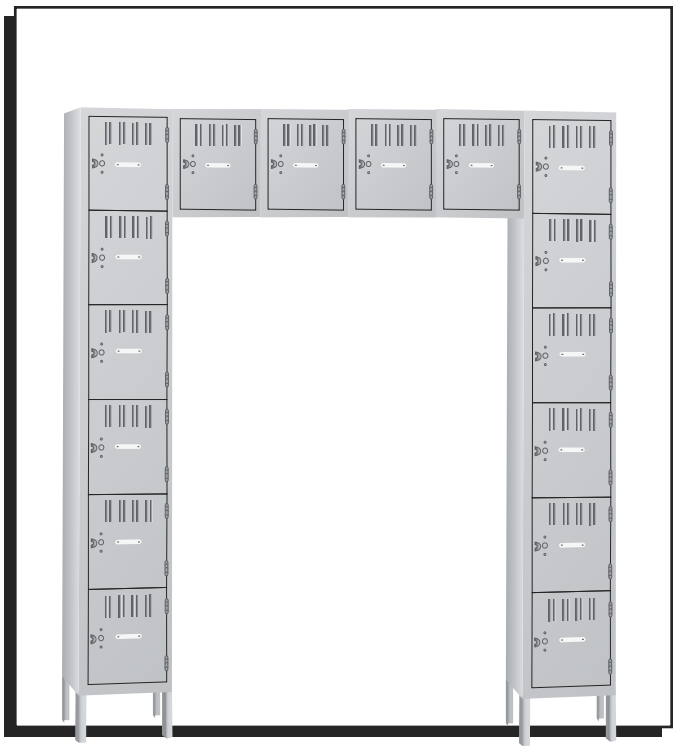

TOOL NEEDED

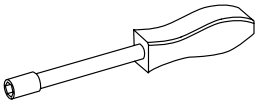

11/32" Nut Driver (included)

CAUTION! Some parts may have sharp edges. Care must be taken when handling various pieces to avoid injury. For your safety, wear work gloves when assembling.

PARTS

VERTICAL ASSEMBLY

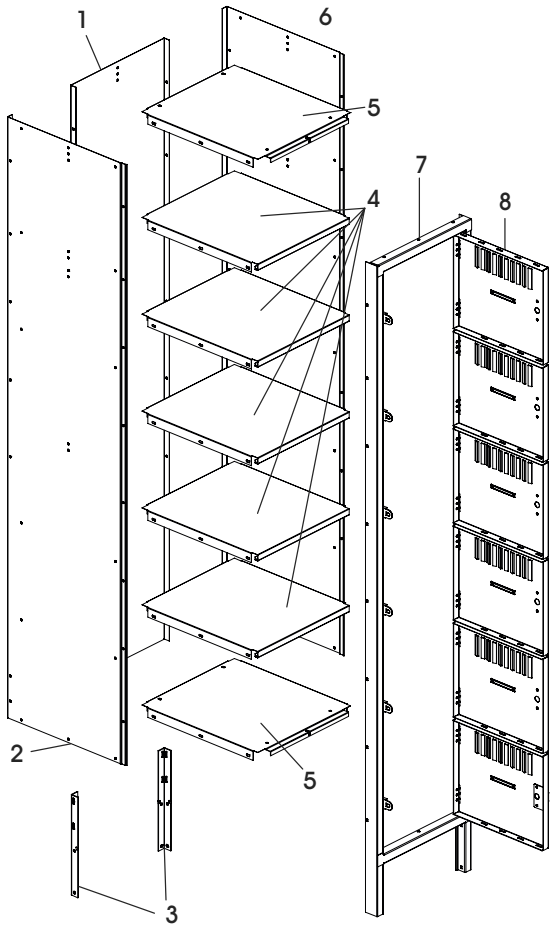

HORIZONTAL ASSEMBLY

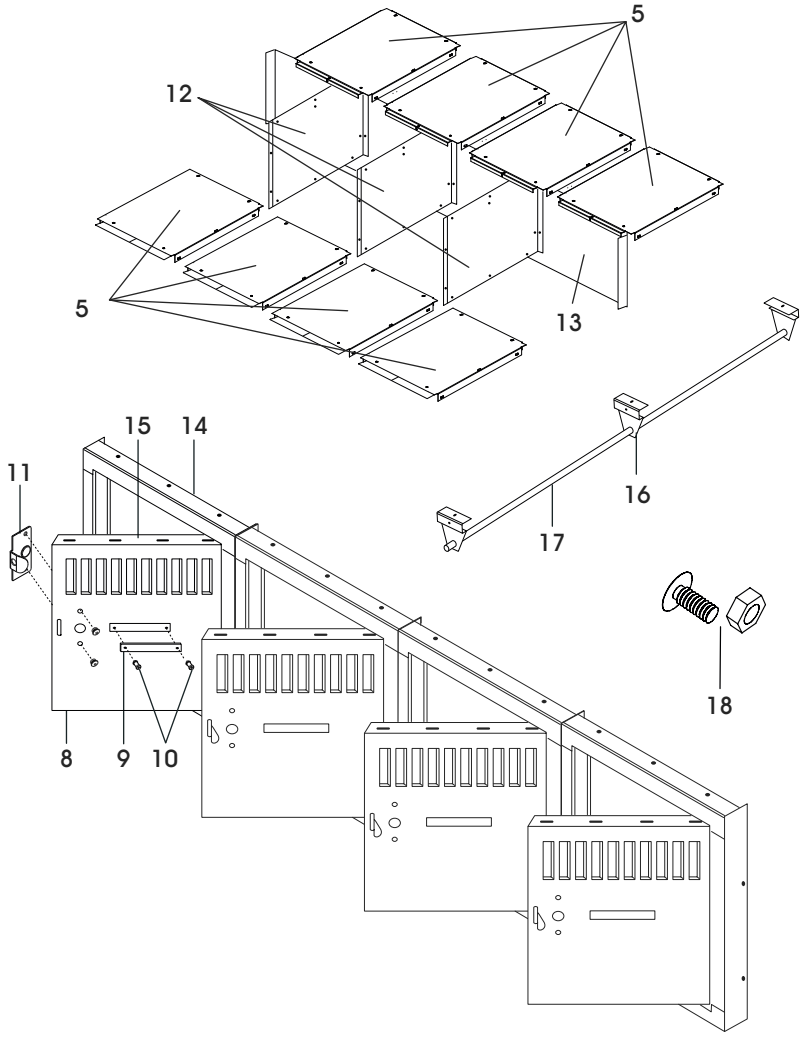

#	DESCRIPTION	QTY.
1	Back	2
2	Left Side	2
3	Rear Leg	4
4	Shelf	10
5	Top/Bottom Shelves	12
6	Right Side	2
7	Door Frame Assembly	2
8	Locker Door	16
9	Number Plate and Clear Label Cover	16
10	Push Plugs	32

#	DESCRIPTION	QTY.
11	Finger Pull	16
12	Sides for Horizontal Section	3
13	Back Panel for Horizontal Section	1
14	Door Frame Assembly for Horizontal Section	1
15	Locker Door	4
16	Coat Rod Bracket	3
17	Coat Rod	1
18	Bolts and Nuts (#8-32 x 1/2")	209

ASSEMBLY

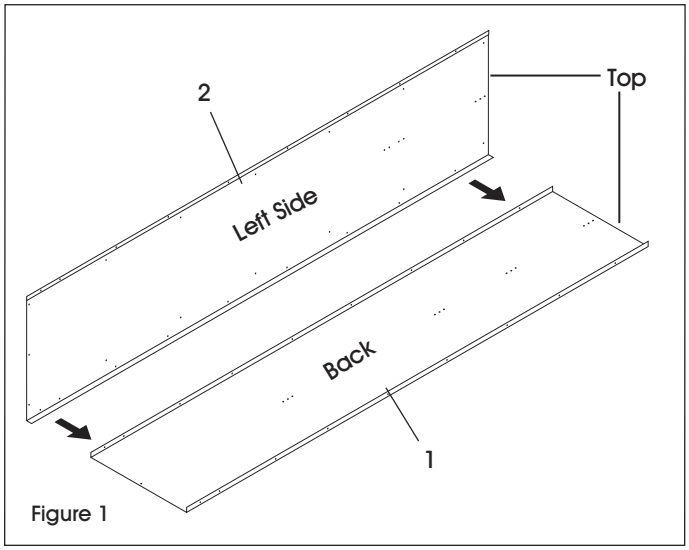

Figure 1

NOTE: Do not tighten bolts until unit is completely assembled.

VERTICAL ASSEMBLY

1. Locate and separate the left and right sides. Identify the top of each panel. The top of each panel has three holes instead of one.
2. Place back (1) on a protected flat surface so that the flanges face upward. (See Figure 1)
3. Bolt left side (2) to the back so that the side flange fits around back using 7 bolts and nuts—nuts to the inside. Do not use bottom 2 holes; these will be used for attaching legs in step 7. (See Figure 1)

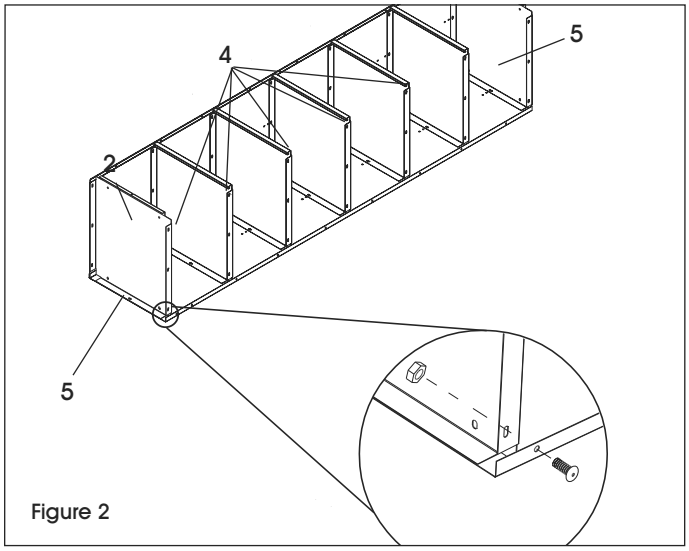

Figure 2

4. Bolt top (5) and bottom (5) to back (1) and left side panels (2) using 4 bolts and nuts each. Bolt shelves (4) to left and back side panels using 3 bolts and nuts each. (See Figure 2)

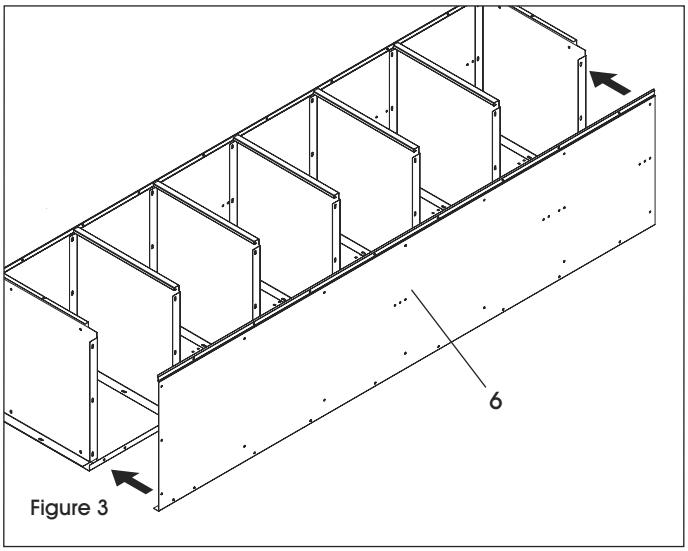

Figure 3

5. Bolt right side (6) to back (1) so the side flange fits around back. Attach side to top, bottom and shelves. (See Figure 3)

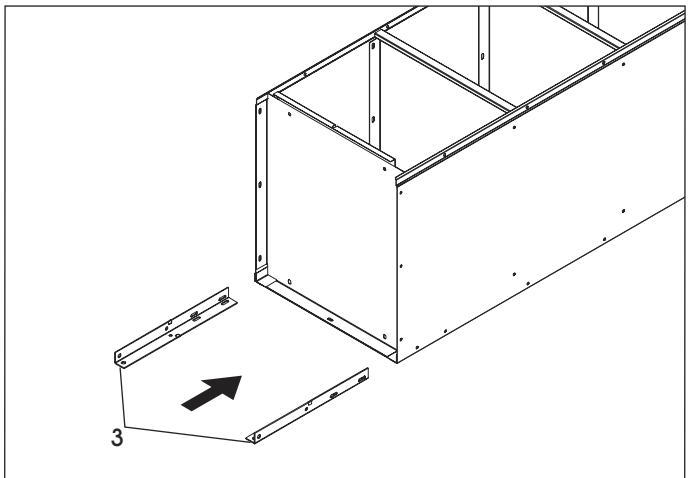

Figure 4

6. Insert rear legs (3) into the corner between the bottom and the side. Bolt the leg to the side using two bolts and nuts per leg. (See Figure 4)

7. Place door and frame assemblies (7 and 8) over the locker body. Make sure body sides are inside the frames, not between the frames. Attach top to frame header and bottom to frame sill using one bolt each. Attach frame to sides using 14 bolts and nuts. (See Figure 5)

NOTE: Do not attach the top bolt on either side of the door frame. These will be added when joining the vertical and horizontal sections.

8. Repeat steps 1 to 7 to assemble second 6-tier locker.

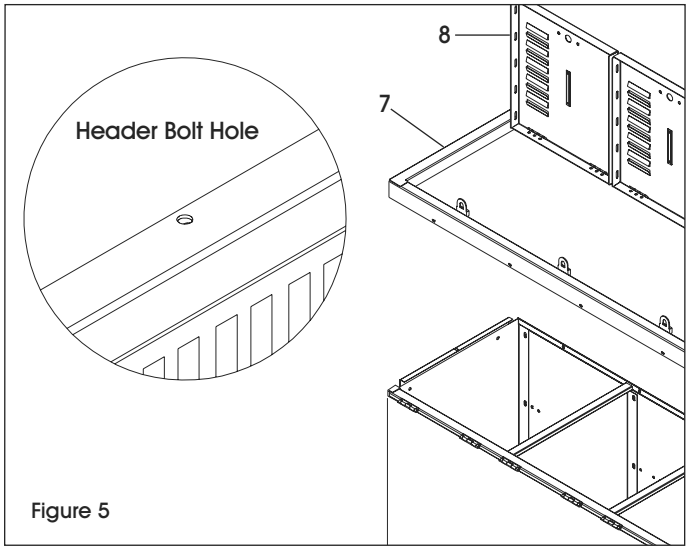

Figure 5

HORIZONTAL ASSEMBLY

1. Identify three sides for horizontal section (13); the top of each side has two bolt holes instead of one. Bolt the three left sides to the back panel (14) using 2 bolts and nuts each—nuts to the inside. (See Figure 6)

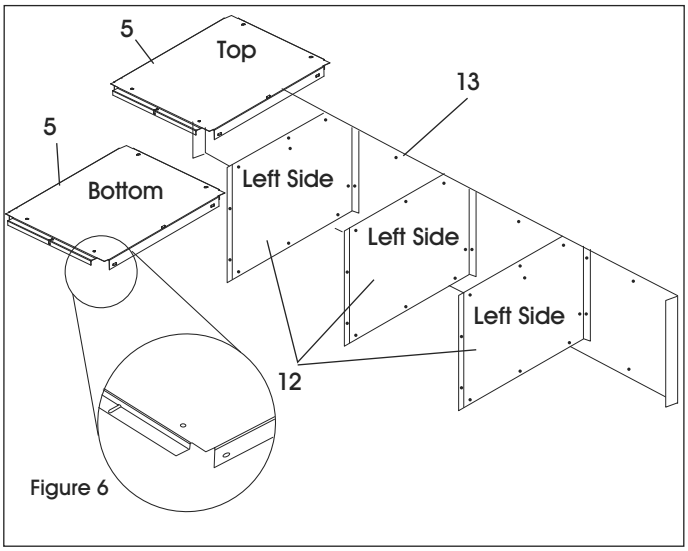

Figure 6

2. From left to right bolt four tops (5) and four bottoms (5) to side (12) and back panel (13) using 4 bolts each—nuts to the inside. Tops and bottoms will share bolts and nuts with the parts on either side of them. (See Figure 6)

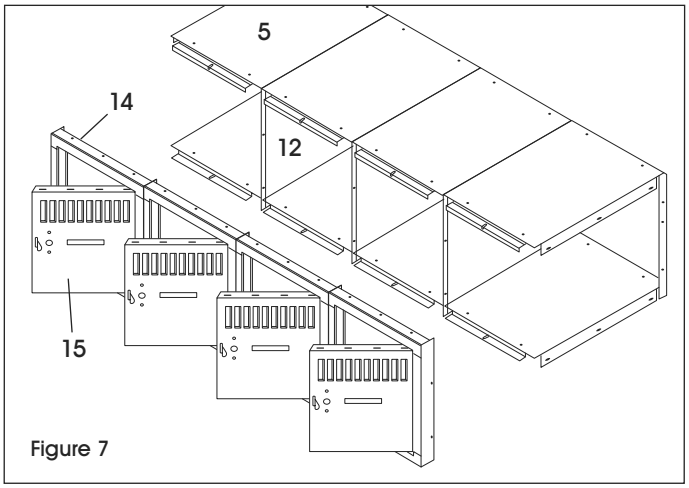

Figure 7

3. Place the door and frame assembly (14 and 15) over the locker frames. Make certain the body sides are inside the frames, not between the frames. Attach top to frame header and bottom to frame sill (one bolt each). Bolt the side of the door frame (14) and side for horizontal section (12) together, from left to right (2 bolts each). Bolts will be shared with the door on either side. Leave bolt holes open on the outside frames. These holes are needed to join the units together. (See Figure 7)

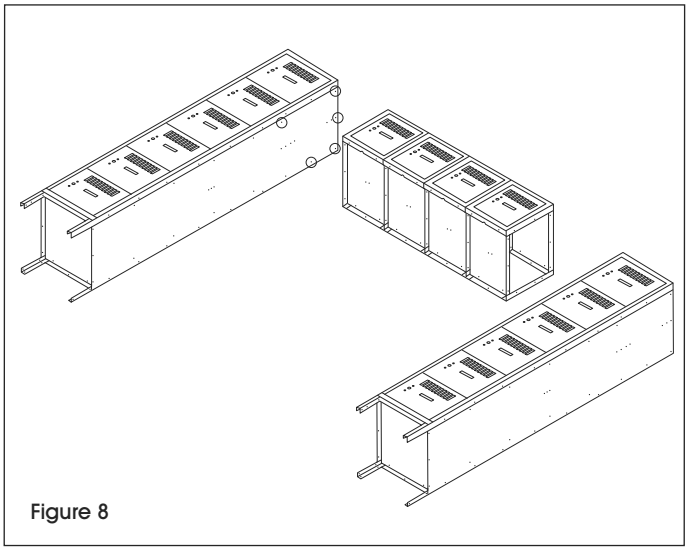
Figure 8

JOINING UNITS TOGETHER

1. Bolt the horizontal frame to the two vertical frames as shown in Figure 8 (use 5 bolts and nuts per side). Do not use the center bottom hole on either side; these will be used for attaching the coat rod. Finish bolting the door frame (7) to the body of the vertical units by adding the top bolts. The inside frame will share the bolt with the horizontal unit. (See Figure 8)
2. With the help of a second person stand unit upright.
3. Slide coat rod brackets (16) over the coat rod (17). From left to right, bolt coat rod brackets to the bottom of the horizontal frame. (See Figure 9)
4. Move to desired location. Check and secure all bolts.

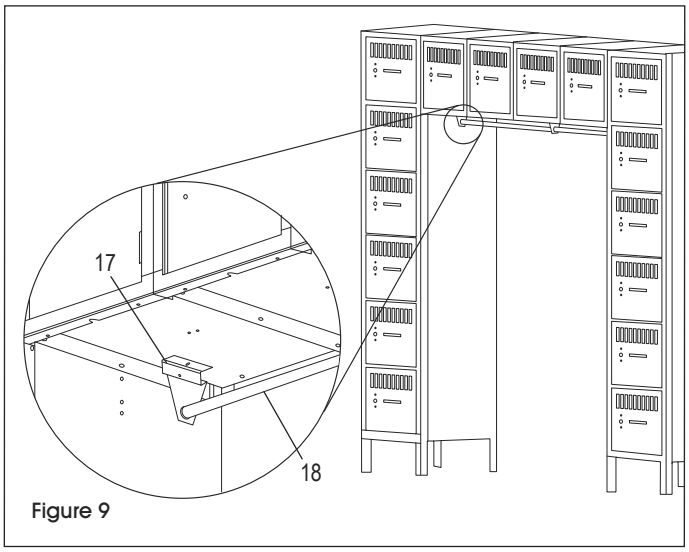

Figure 9

SECURING UNITS

1. Anchor units to wall or floor. Unanchored units may fall over if not secured. (Units standing back to back should be bolted together.)

CAUTION! Care must be taken to assure that lockers are set plumb and true before anchoring.

2. If units are not pre-numbered, optional number plate and plastic covers (9) may be attached with two push plugs (10). (See Door Detail on page 2.)

ULINE **H-2489**

LOCKER PARA 16 PERSONAS

800-295-5510
uline.mx

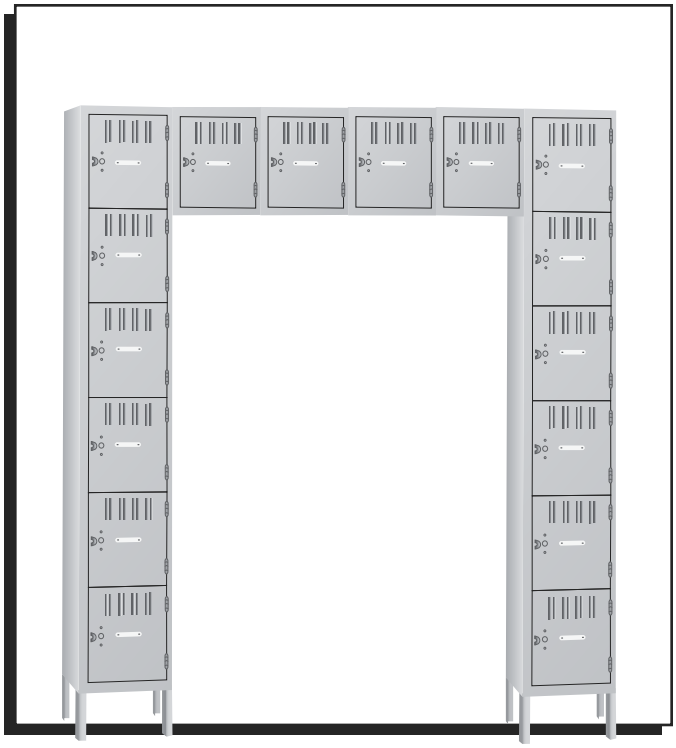

HERRAMIENTAS NECESARIAS

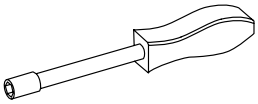

Desarmador para Tuercas 11/32"
(Incluido)

¡PRECAUCIÓN! Algunas partes pueden tener bordes filosos. Debe tener cuidado cuando manipule varias piezas para evitar lesiones. Por su seguridad, utilice guantes de trabajo cuando ensamble.

PARTES

ENSAMBLE VERTICAL

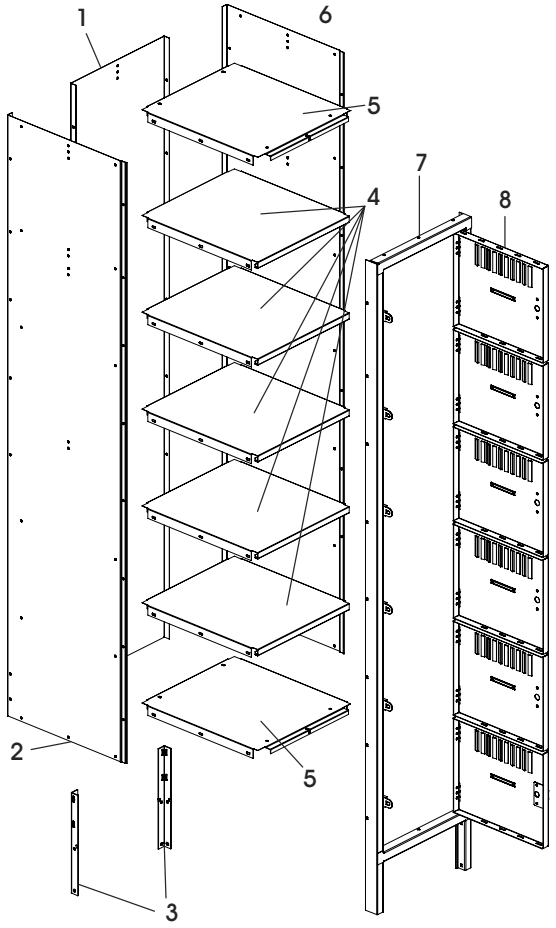

ENSAMBLE HORIZONTAL

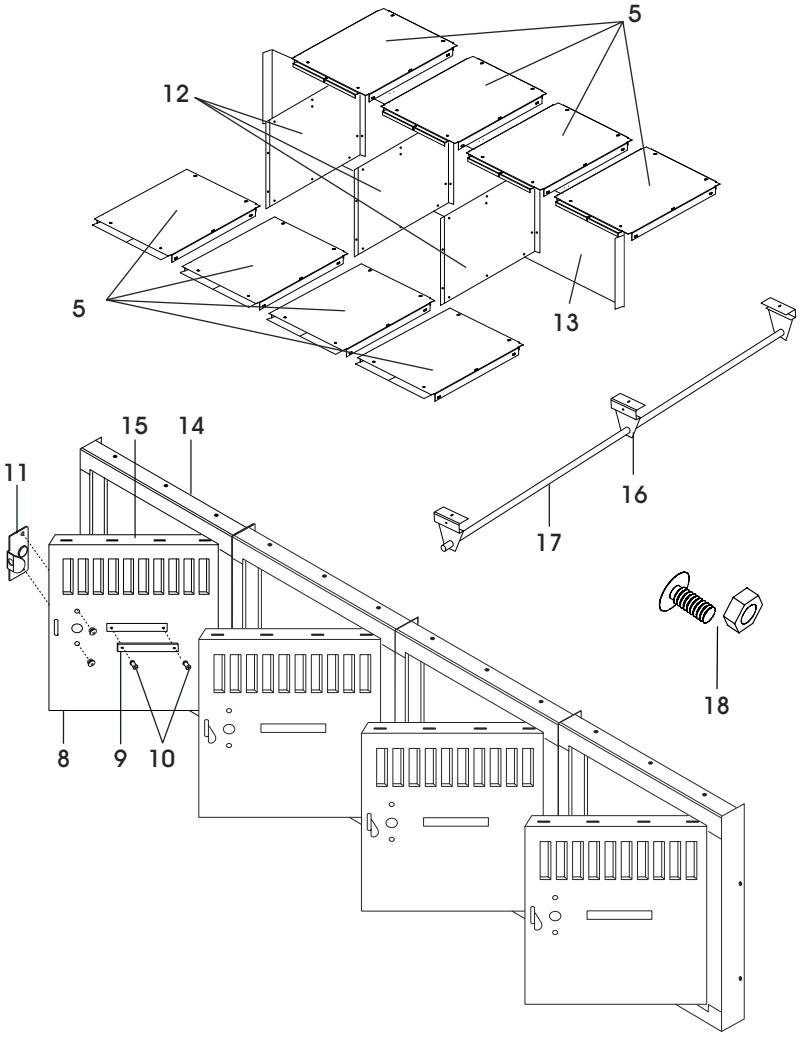

#	DESCRIPCIÓN	CANT.
1	Parte Posterior	2
2	Lateral Izquierdo	2
3	Pata Posterior	4
4	Repisa	10
5	Repisas Superiores/Inferiores	12
6	Lateral Derecho	2
7	Ensamble del Marco de Puerta	2
8	Puerta del Locker	16
9	Placa del Número y Cubierta Transparente para Etiqueta	16
10	Tapas a Presión	32

#	DESCRIPCIÓN	CANT.
11	Jaladera	16
12	Laterales para Sección Horizontal	3
13	Panel Posterior para Sección Horizontal	1
14	Ensamble de Marco para Puerta para Sección Horizontal	1
15	Puerta de Locker	4
16	Soporte de Barra para Prendas	3
17	Barra para Prendas	1
18	Pernos y Tuercas (#8-32 x 1/2")	209

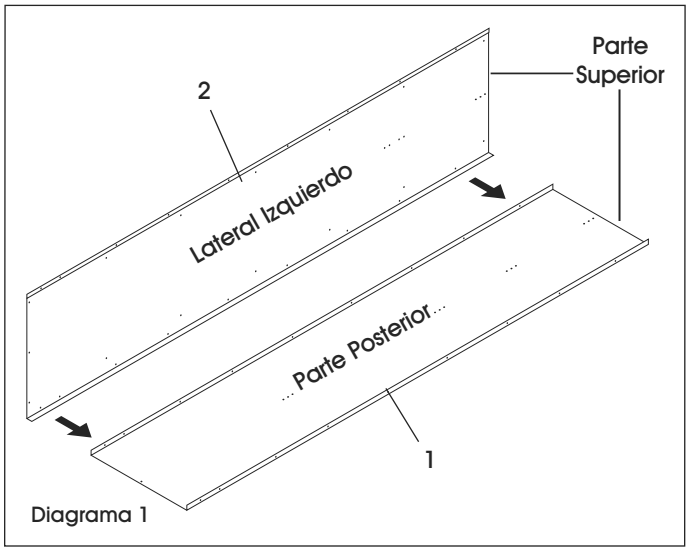

Diagrama 1

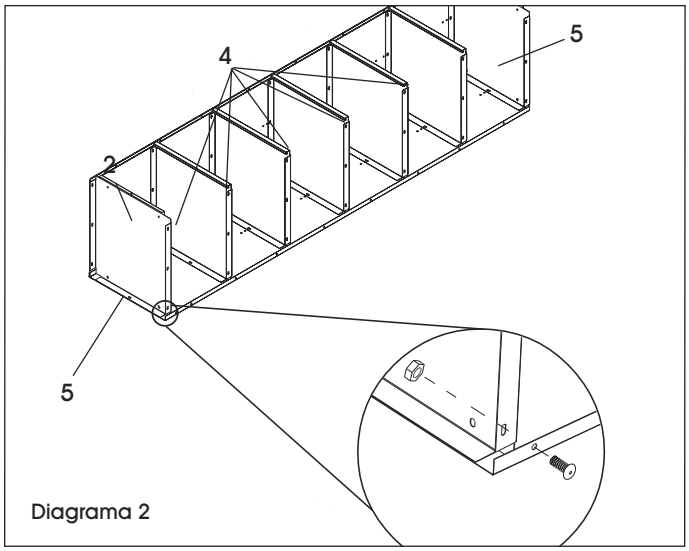

Diagrama 2

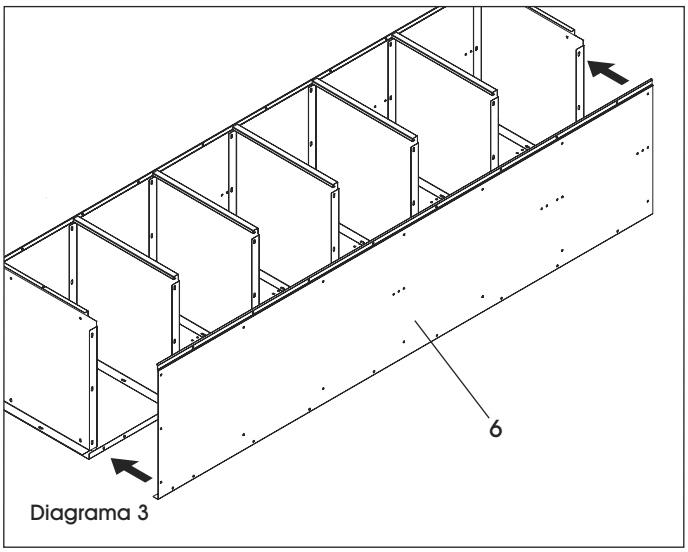

Diagrama 3

NOTA: No apriete los pernos hasta que la unidad esté completamente ensamblada.

ENSAMBLE VERTICAL

1. Localice y separe los laterales izquierdo y derecho. Identifique la parte superior de cada panel. La parte superior de cada panel tiene tres orificios en vez de uno.
2. Coloque la parte posterior (1) sobre una superficie plana protegida de manera que los bordes queden hacia arriba. (Vea Diagrama 1)
3. Atornille el lateral izquierdo (2) en la parte posterior de manera que el borde encaje alrededor de la parte posterior utilizando 7 pernos y tuercas – las tuercas hacia adentro. No utilice los 2 orificios inferiores; estos serán utilizados para fijar las patas en el paso 7. (Vea Diagrama 1)
4. Atornille la parte superior (5) e inferior (5) a la posterior (1) y a los paneles izquierdos (2), utilizando 4 pernos y tuercas en cada uno. Ambas repisas (4) a los paneles del lateral izquierdo y parte posterior utilizando 3 pernos y tuercas en cada uno. (Vea Diagrama 2)
5. Atornille el lateral derecho (6) al posterior (1) de manera que el borde encaje alrededor de la parte posterior. Fije el lateral a la parte superior, inferior y repisas. (Vea Diagrama 3)

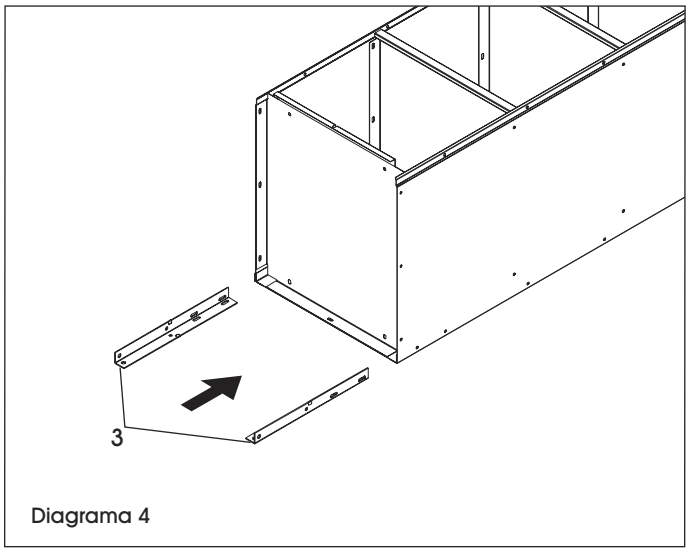

Diagrama 4

6. Inserte las patas posteriores (3) dentro de la esquina entre la parte inferior y la lateral. Atornille la pata con los pernos en el lateral utilizando 2 pernos y tuercas por pata. (Vea Diagrama 4).

7. Fije el ensamble de la puerta y el marco (7 y 8) sobre el cuerpo del locker. Asegúrese que los laterales del cuerpo estén dentro de los marcos y no entre los marcos. Fije la parte superior a la parte alta del marco y la parte inferior a la solera del marco (un perno cada uno). Termine fijando los lados de la puerta al marco utilizando 14 pernos y tuercas. (Vea Diagrama 5)

NOTA: No fije el perno en la parte superior de ninguno de los lados del marco de la puerta. Estos serán fijados cuando junte las sección vertical y horizontal.

8. Repita los pasos 1-7 para ensamblar el segundo locker de 6 puertas.

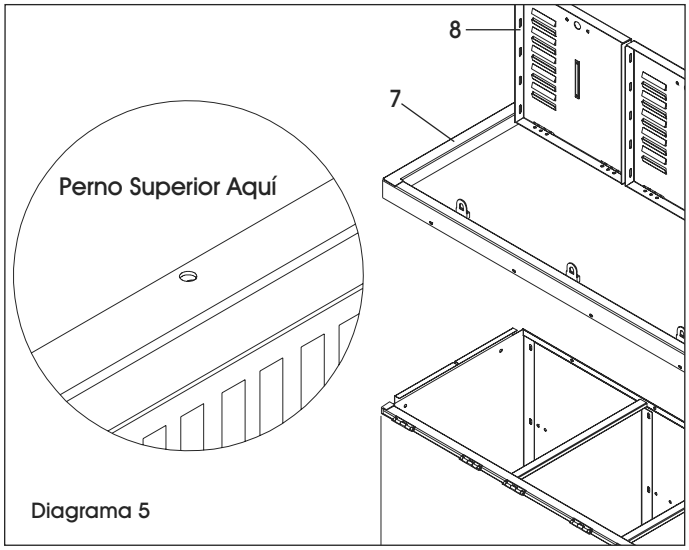

Diagrama 5

ENSAMBLE HORIZONTAL

1. Identifique tres laterales izquierdos para la sección horizontal (13); la parte superior de cada lateral tiene dos orificios para pernos en vez de uno. Atornille los tres laterales izquierdos al panel posterior (14) (utilice 2 pernos y tuercas, cada tuerca hacia el interior). (Vea Diagrama 6)

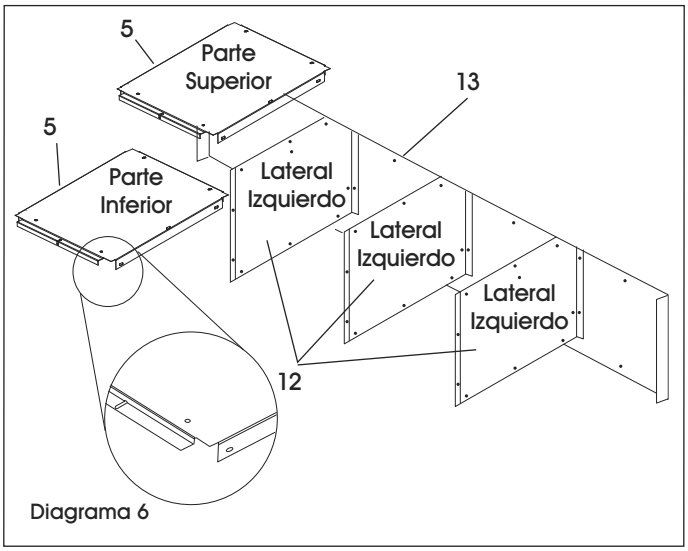

Diagrama 6

2. Atornille de izquierda a derecha cuatro partes superiores (5) y cuatro partes inferiores (5) al panel lateral (12) y posterior (13) utilice 4 pernos con cada uno, las tuercas hacia el interior. Las partes superiores e inferiores compartirán pernos y tuercas en cada lateral de ellas. (Vea Diagrama 6)

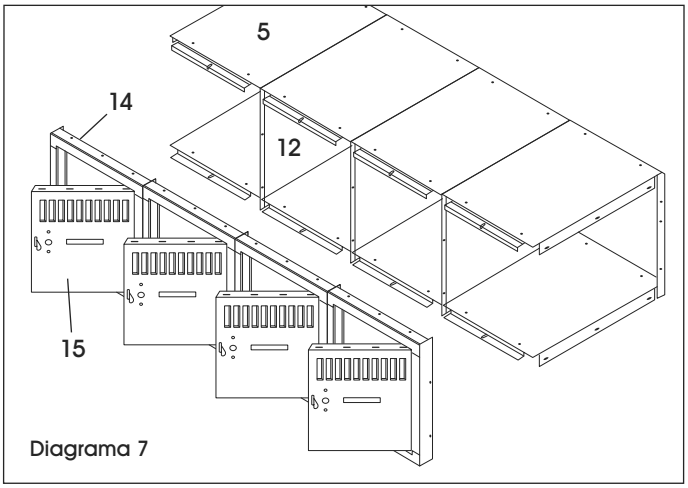

Diagrama 7

3. Coloque la puerta y el ensamble del marco (14 y 15) sobre el marco del locker. Asegúrese que los laterales del cuerpo están dentro de los marcos, no entre los marcos. Una la parte superior a la parte alta del marco y la parte inferior a la solera del marco (un perno para cada uno). Ponga juntos los pernos del marco lateral de la puerta (14) y el lateral para la sección horizontal (12), de izquiera a derecha (2 pernos cada uno). Los pernos serán compartidos con la puerta en cada lado. Deje los orificios de los pernos abiertos en los marcos exteriores. Estos orificios se necesitan para poner las dos unidades juntas. (Vea Diagrama 7)

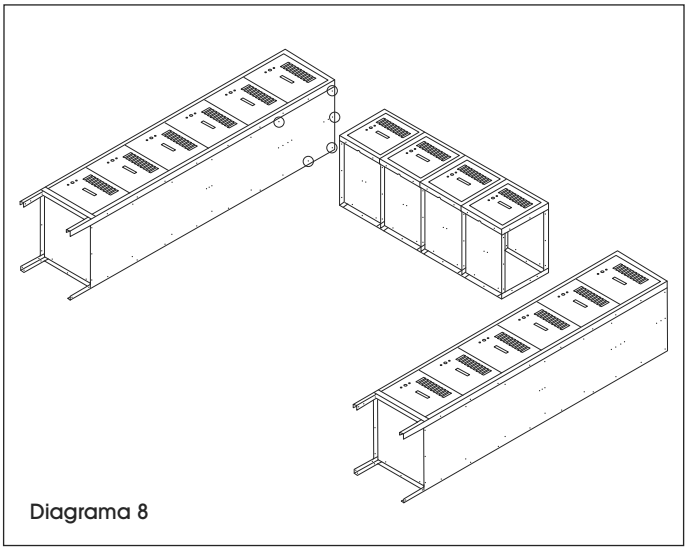
Diagrama 8

JUNTANDO UNIDADES ENTRE SÍ

1. Una el marco horizontal a los dos marcos verticales como se muetra en el Diagrama 8 (utilice 5 pernos y tuercas por lado). No utilice el orificio central en ningún lado; estos serán usados para unir la barra para prendas. Termine de colocar los pernos del marco de la puerta (7) al cuerpo de la unidad vertical agregando los pernos superiores. El marco interior compartirá el perno con la unidad horizontal. (Vea Diagrama 8)
2. Con la ayuda de otra persona ponga de pie la unidad.
3. Deslice los soportes de la barra para prendas (16) sobre la barra para prendas (17). De izquierda a derecha, coloque los pernos de los soportes de la barra para prendas en la parte inferior del marco horizontal. (Vea Diagrama 9)
4. Coloque en la ubicación deseada. Revise y asegure todos los pernos.

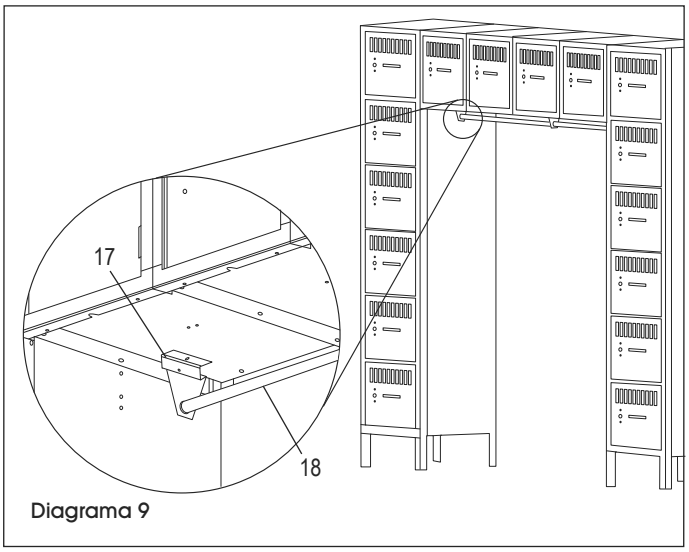

Diagrama 9

ASEGURE LAS UNIDADES

1. Ancle las unidades a la pared o al piso. Las unidades no están destinadas a estar sin anclaje, podrían caerse si no se aseguran. (Las unidades colocadas de espaldas deben atornillarse juntas)

¡PRECAUCIÓN! Debe tener cuidado de asegurarse que los lockers estén a plomo y seguros antes de anclarlos.

2. Si las unidades no están prenumeradas, una placa opcional con cubiertas de plástico (9) se puede fijar con dos tapas a presión (10). (Vea Detalles de Puerta en la página 7)

ULINE **H-2489**

CASIERS POUR 16 PERSONNES

1-800-295-5510
uline.ca

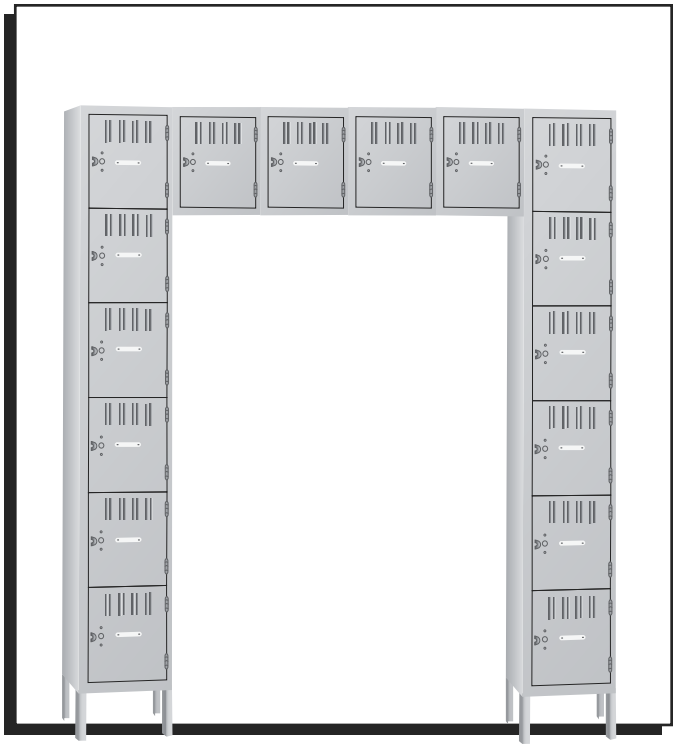

OUTIL REQUIS

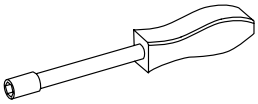

Tournevis à douille de 11/32 po (inclus)

MISE EN GARDE! Certaines pièces peuvent avoir des bords tranchants. Faites attention lorsque vous manipulez les diverses pièces, afin d'éviter les blessures. Pour votre sécurité, portez des gants de travail lors du montage.

PIÈCES

MONTAGE VERTICAL

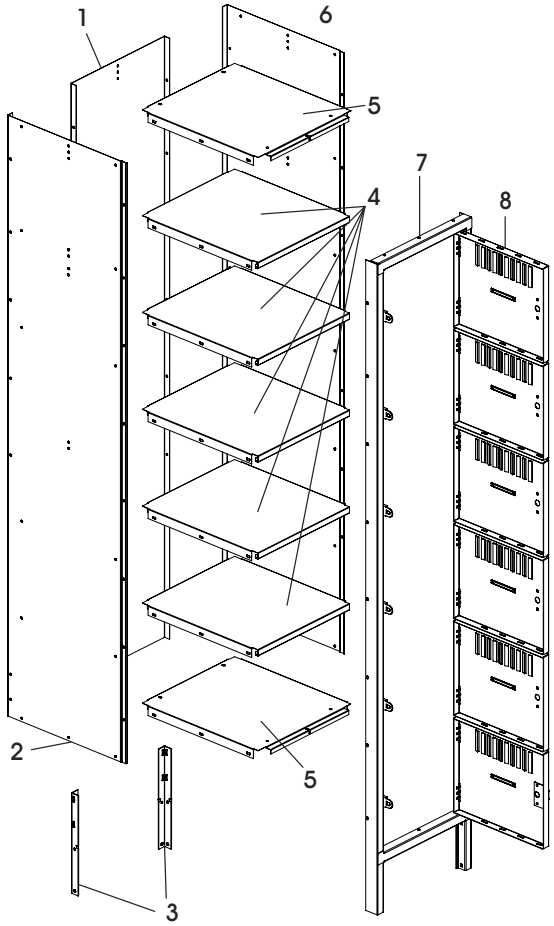

MONTAGE HORIZONTAL

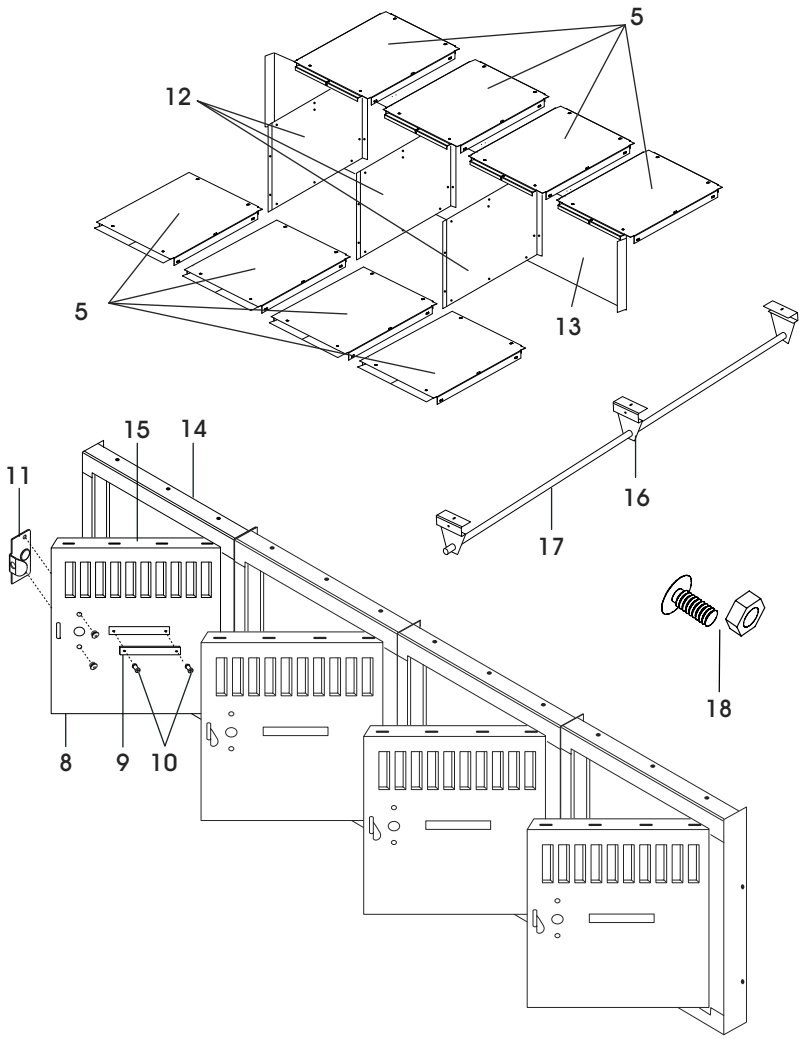

#	DESCRIPTION	QTÉ
1	Panneau arrière	2
2	Panneau gauche	2
3	Patte arrière	4
4	Tablette	10
5	Tablettes du haut/bas	12
6	Panneau droit	2
7	Ensemble de cadres de porte	2
8	Porte de casier	16
9	Plaque numérotée et protège-étiquette transparent	16
10	Bouchons à pression	32

#	DESCRIPTION	QTÉ
11	Poignée à tirer	16
12	Panneaux pour la section horizontale	3
13	Panneau arrière pour la section horizontale	1
14	Ensemble de cadres de porte pour la section horizontale	1
15	Porte de casier	4
16	Support de la tringle à manteau	3
17	Tringle à manteau	1
18	Boulons et écrous (n° 8-32 x 1/2 po)	209

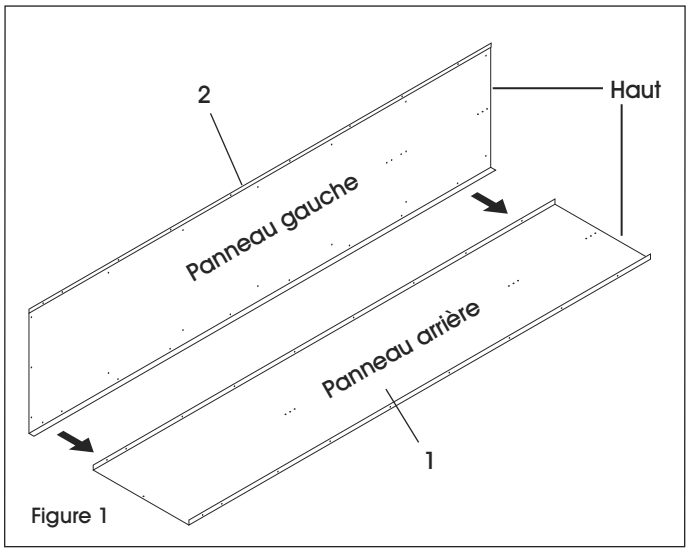

Figure 1

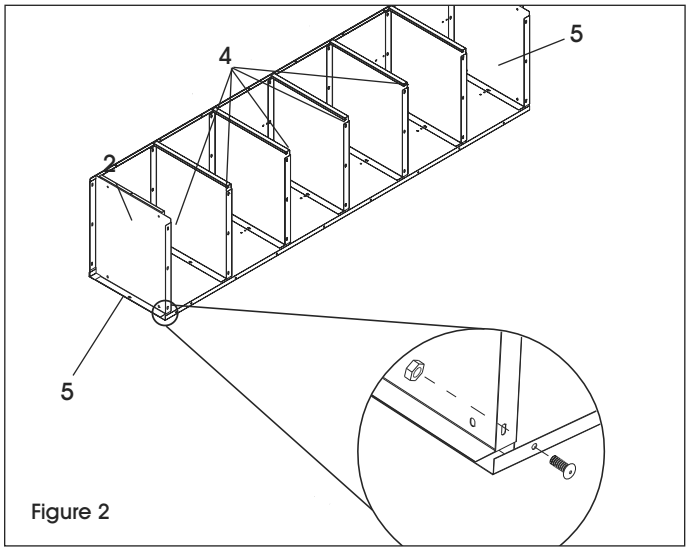

Figure 2

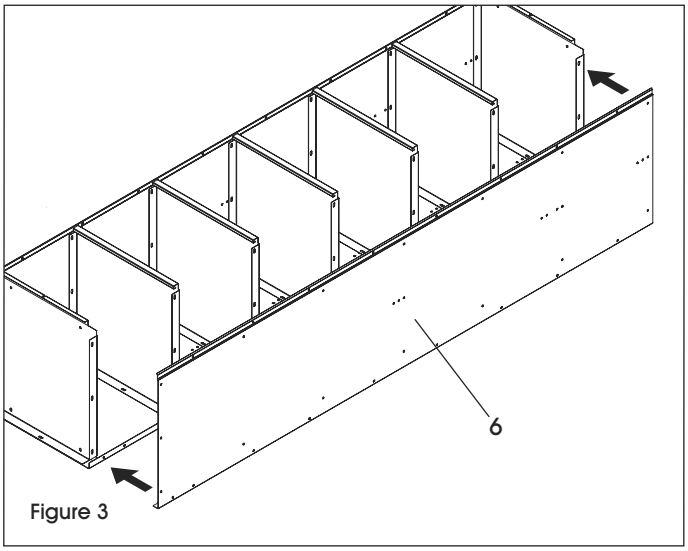

Figure 3

REMARQUE: Ne serrez pas les boulons avant que l'unité ne soit complètement assemblée.

MONTAGE VERTICAL

1. Repérez et séparez les panneaux des côtés gauche et droit. Identifiez la partie supérieure de chaque panneau. La partie supérieure comporte trois trous au lieu d'un seul.
2. Placez le panneau arrière (1) sur une surface plane protégée, brides vers le haut. (Voir Figure 1)
3. À l'aide de 7 boulons et écrous, boulonnez le panneau gauche (2) au panneau arrière de manière à ce que la bride latérale vienne s'ajuster contre le côté extérieur du panneau arrière. Les écrous doivent être installés du côté intérieur. N'utilisez pas les 2 trous du bas; ils serviront à attacher les pattes à l'étape 7. (Voir Figure 1)
4. Boulonnez les tablettes du haut (5) et du bas (5) aux panneaux gauche (2) et arrière (1), en utilisant 4 boulons et écrous pour chacune. Ensuite, boulonnez les tablettes du milieu (4) aux panneaux gauche et arrière, avec 3 boulons et écrous pour chacune. (Voir Figure 2)
5. Boulonnez le panneau droit (6) au panneau arrière (1) de manière à ce que la bride latérale vienne s'ajuster contre le côté extérieur du panneau arrière. Fixez le panneau aux tablettes du haut, du bas, et du milieu. (Voir Figure 3)

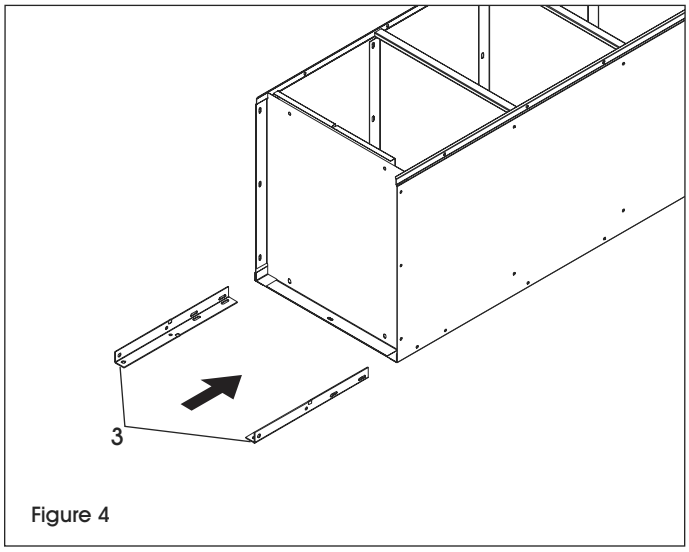

Figure 4

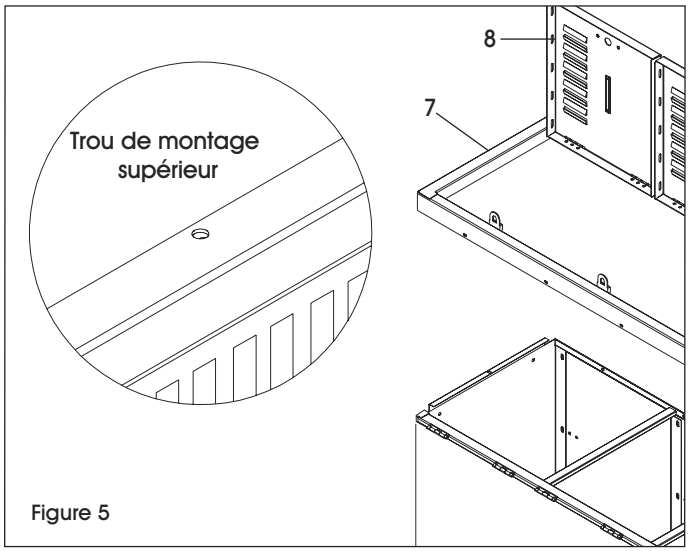

Figure 5

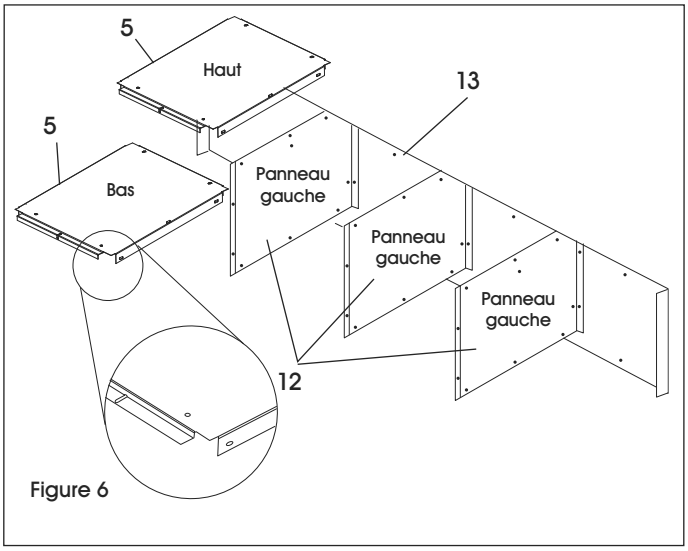

Figure 6

6. Insérez les pattes arrière (3) dans les coins entre la section du bas et les panneaux latéraux. Boulonnez chaque patte aux panneaux latéraux à l'aide de deux boulons et écrous. (Voir Figure 4)

7. Placez les ensembles de porte et de cadre (7 et 8) par-dessus la structure du casier. Assurez-vous que les sections latérales de la structure rentrent à l'intérieur des cadres et non dans l'espace entre chaque cadre. Fixez la partie supérieure de la structure à la partie supérieure des cadres et répétez pour les parties inférieures (un boulon chacune). Fixez le cadre aux côtés avec 14 boulons et écrous. (Voir Figure 5)

REMARQUE : Ne fixez pas le boulon supérieur sur aucun des côtés du cadre de porte. Ceux-ci seront ajoutés lors de l'assemblage des sections verticales et horizontales.

8. Répétez les étapes 1 à 7 pour assembler le deuxième casier à 6 rangées.

MONTAGE HORIZONTAL

1. Identifiez les trois panneaux latéraux pour la section horizontale (13); la partie supérieure de chaque panneau comporte deux trous de montage au lieu d'un seul. Boulonnez les trois panneaux gauche au panneau arrière (14) avec 2 boulons et écrous pour chaque, les écrous placés du côté intérieur. (Voir Figure 6)

2. De gauche à droite, boulonnez quatre sections du haut (5) et quatre du bas (5) aux panneaux latéraux (12) et arrière (13) à l'aide de 4 boulons chacun, les écrous placés du côté intérieur. Les sections du haut et du bas partageront des boulons et des écrous avec les pièces de chaque côté d'eux. (Voir Figure 6)

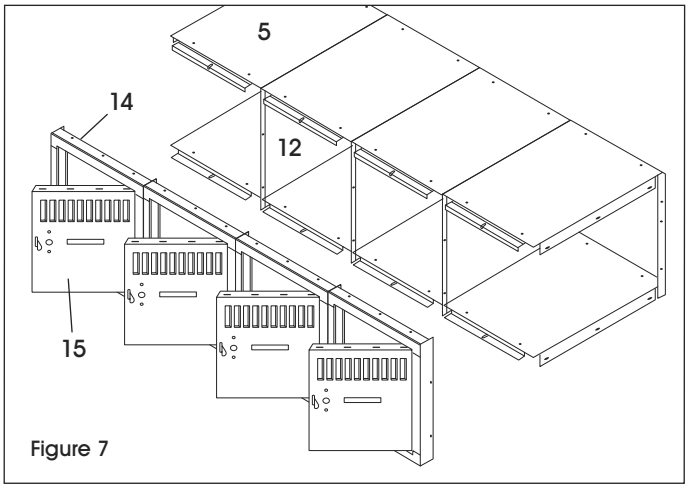

Figure 7

3. Positionnez l'ensemble des cadres et des portes (14 et 15) par-dessus la structure du casier. Assurez-vous que les sections latérales rentrent à l'intérieur des cadres et non dans l'espace entre chaque cadre. Fixez la partie supérieure de la structure à la partie supérieure des cadres et répétez pour les parties inférieures (un boulon chacune). De gauche à droite, fixez ensemble le panneau du cadre de porte (14) et le côté de la section horizontale (12) à l'aide de 2 boulons chacun. Les boulons seront partagés de chaque côté avec la porte. Laissez les trous de boulon situés à l'extérieur des cadres à découvert. Ces trous serviront à joindre les unités. (Voir Figure 7)

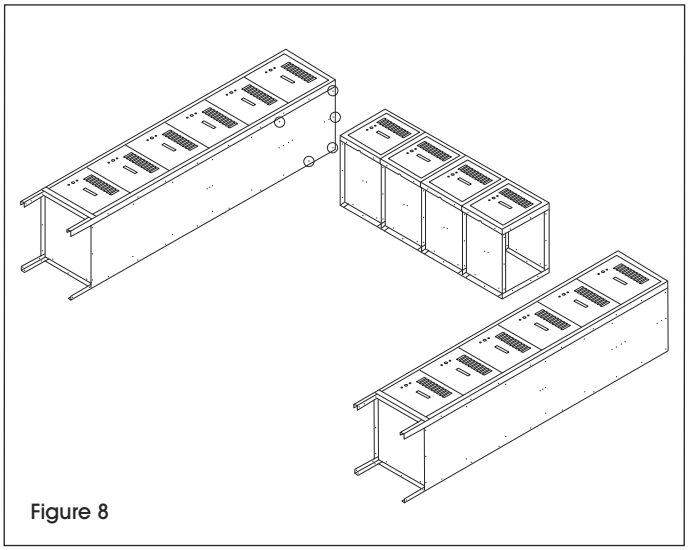
Figure 8

JOINDRE LES UNITÉS

1. À l'aide de boulons, fixez le cadre horizontal aux deux cadres verticaux comme illustré à la Figure 8 (utilisez 5 boulons et écrous de chaque côté). N'utilisez pas le trou central inférieur situé de chaque côté; ils serviront à l'installation de la tringle à manteau. Terminez de fixer le cadre de porte (7) à l'ensemble des unités verticales par l'ajout des boulons supérieurs. Le cadre intérieur partagera les boulons avec l'unité horizontal. (Voir Figure 8)
2. Avec l'aide d'une autre personne, mettez l'unité à la verticale.
3. Glissez les supports de la tringle à manteau (16) par-dessus la tringle à manteau (17). Fixez, de gauche à droite, les supports de la tringle à manteau au bas du cadre horizontal de l'unité à l'aide de boulons. (Voir Figure 9)
4. Placez l'unité à l'endroit voulu. Vérifiez et serrez tous les boulons.

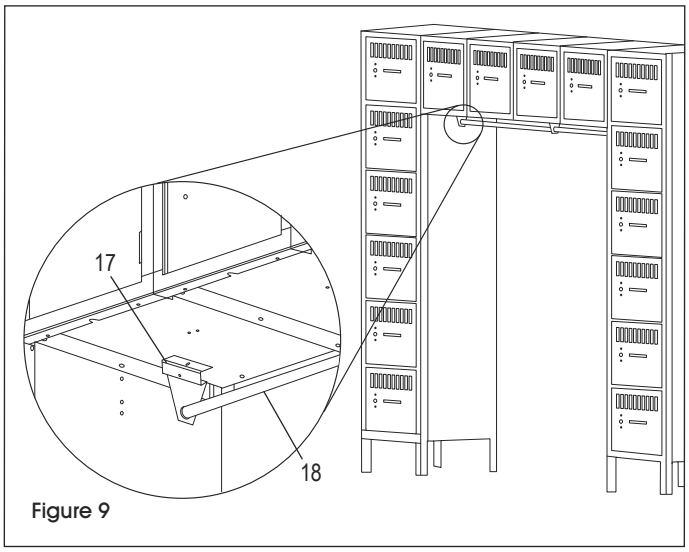

Figure 9

SÉCURISATION DES UNITÉS

1. Ancrez les unités au mur ou au plancher. Les unités peuvent tomber si elles ne sont pas ancrées. (Les unités qui sont dos à dos doivent être fixées ensemble à l'aide de boulons.)

ATTENTION! Assurez-vous que les casiers sont de niveau et d'aplomb avant l'ancrage.

2. Si les unités ne sont pas déjà numérotées, des plaques numérotées et des protège-étiquettes facultatifs (9) peuvent être fixés à l'aide de deux bouchons à pression (10). (Consultez les details relatifs aux portes à la page 12.)