Para Español, vea páginas 5-8.
Pour le français, consulter les pages 9-12.

ULINE **H-4013, H-4014**

EXTRA-LONG TABLETOP IMPULSE SEALER

1 800 295-5510
uline.ca

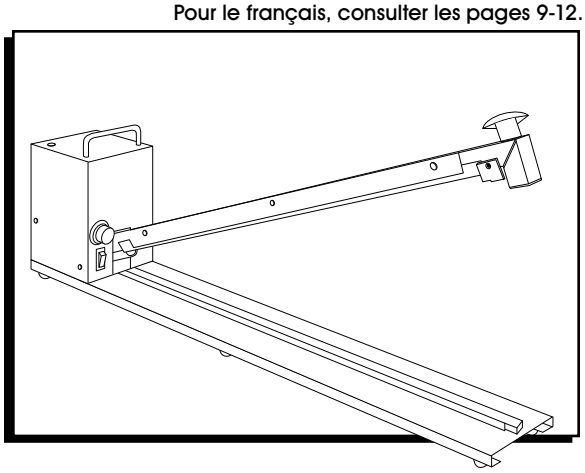

PARTS

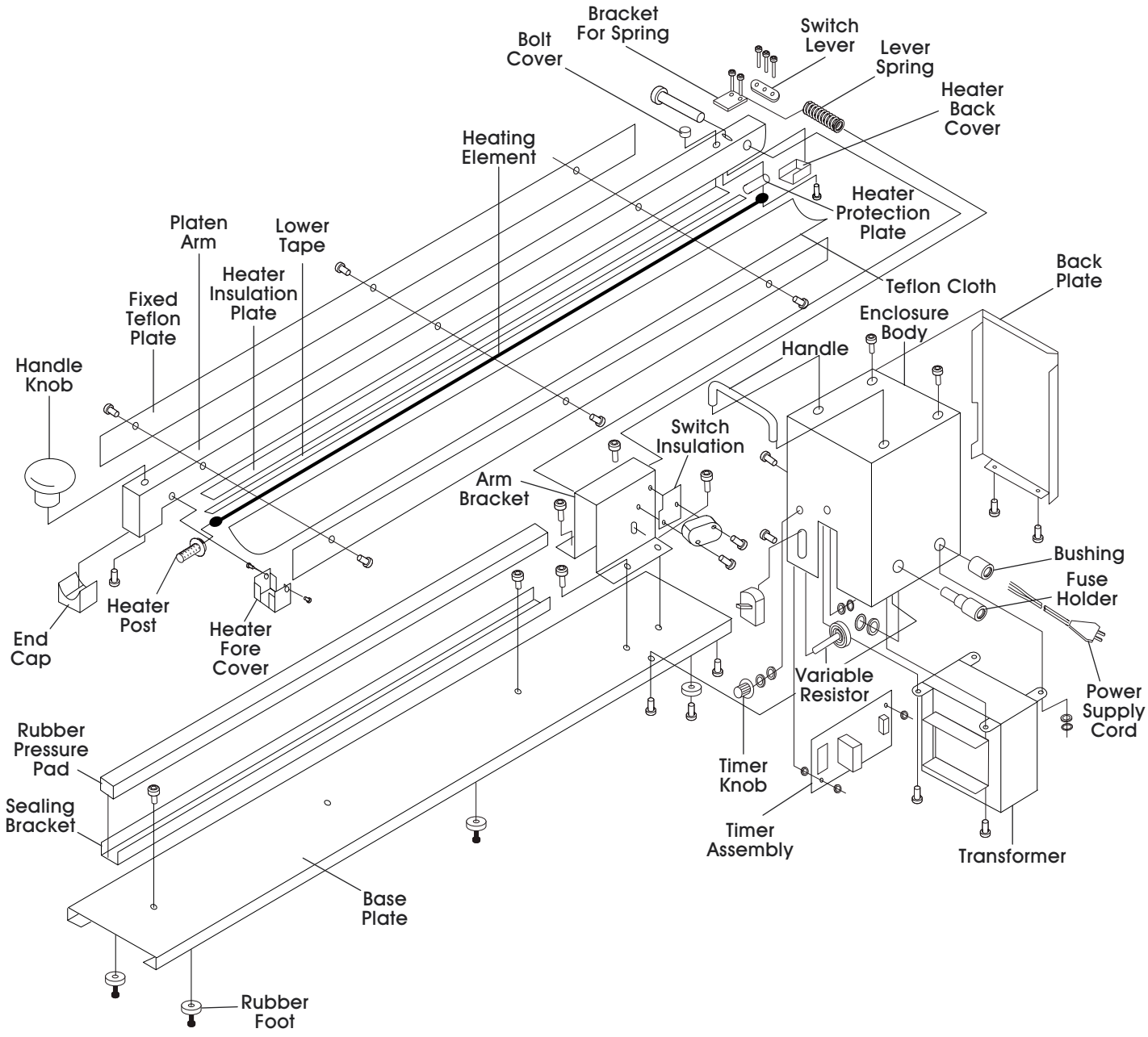

OPERATION

1. Plug the power cord into the outlet and set the timer knob for the thickness of the materials to be sealed. (See Recommended Settings Table)

NOTE: The higher the number on the dial, the longer the heat-sealing time.

NOTE: Always start on the lowest setting.

2. Put poly bag on the sealing platform and push down the sealing arm. The sealer will automatically control the seal time.

NOTE: Sealing is complete when the light turns off.

3. Hold sealing arm down for one second after light turns off, then release sealing arm.

HEATING ELEMENT REPLACEMENT

Figure 1

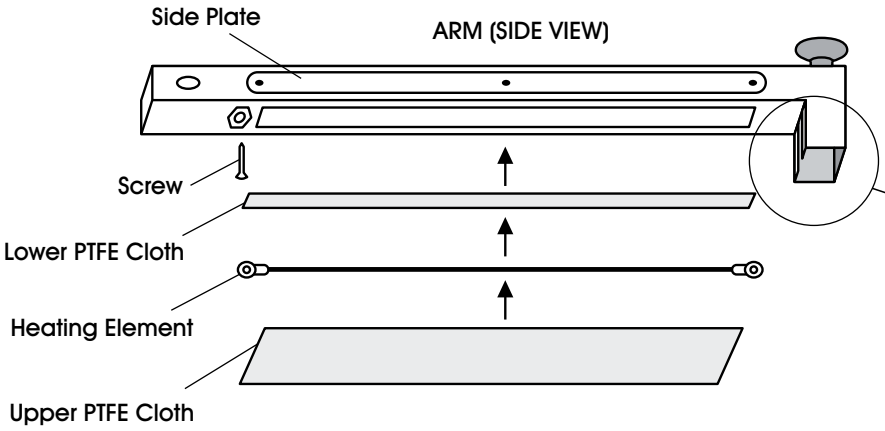

Figure 2

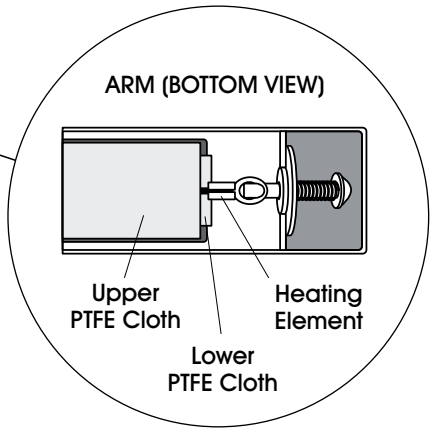

WARNING! Remove plug from outlet before installation.

1. Unplug unit and remove all three black plastic caps from both ends of the sealer.
2. Loosen one side plate and peel back upper PTFE cloth.
3. To remove old element wire, remove end cap to release tension. Unscrew cover on opposite end and remove screw to release heating element. (See Figure 1)
4. Remove the lower PTFE tape strip that was under the element. Peel off backing from new strip and adhere it to the sealing arm.
5. Attach new element on hinge end of sealing arm. Insert screw through element eyelet and screw into place. Replace cover.
6. Attach other end of the new heating element to the open slit on the post.
7. Push the washer against the spring so both fit back inside the sealing arm. Secure with end cap. (See Figure 2)
8. Replace upper PTFE cloth over the element. Tighten side plate.
9. Replace all three black end caps.

SPECIFICATIONS

RECOMMENDED SETTINGS

SEALER	1 MIL	2 MIL	3 MIL	4 MIL	6 MIL	8 MIL
H-1246	2	3	3	4	4	5
H-1247	2	3	3	4	4	5
H-4013*	2	3	3	4	4	5
H-4014*	2	3	3	4	4	5

* Sold in Canada only

SEALER SPECIFICATIONS

MODEL	SOURCE	IMPULSE POWER	MAX. SEAL LENGTH	MAX. SEAL THICKNESS	WEIGHT	DIMENSIONS
H-1246	120 V	650 W	24"	8 Mil	24 lbs.	5.5 x 31.5 x 7.5"
H-1247	120 V	850 W	32"	8 Mil	26 lbs.	5.5 x 38.5 x 7.5"
H-4013*	120 V	650 W	24"	8 Mil	24 lbs.	5.5 x 31.5 x 7.5"
H-4014*	120 V	850 W	32"	8 Mil	26 lbs.	5.5 x 38.5 x 7.5"

* Sold in Canada only

REPLACEMENT PARTS

MODEL	H-1246	H-1247	H-4013*	H-4014*
REPAIR KIT	H-1248	H-1249	H-1248	H-1249

* Sold in Canada only

ADDITIONAL INFORMATION

- Always keep the sealing platform clean.
- Do not use water to clean the sealing platform.
- A short circuit will occur if the bottom teflon cloth strip wears out. Each time you replace the heating element or the top teflon cover, check the bottom teflon tape for wear and damage.
- Only use ULINE replacement parts.
- A worn rubber pressure pad (under the handle) will influence the quality of the seals. The rubber pad should be periodically checked for uneven wear.



CAUTION! To provide continued protection against risk of electric shock, connect to properly grounded outlets only.

- If the bag seal is damaged or broken, it is because the heating time is too long. Turn the timer knob to a lower number.
- Close supervision is required when this product is used near children.

TROUBLESHOOTING

OPERATING ISSUES	RECOMMENDATIONS
Bag is melting.	Start with timer on the lowest setting possible. This will also preserve the heating element.
Sealer is not producing a good seal all the way across.	Place additional pressure on the sealing arm. Hold the sealing arm down for 2–4 seconds after the sealing light goes out. Adjust center screw on bottom of machine to level the rubber pressure pad. Heating element may need to be replaced.
Sealer is not sealing.	Heating element may need to be replaced.
Heating element is burning out too quickly.	Set timer knob to lowest setting that produces a good seal for the bag thickness. Thicker bags need a higher setting. (Always start with a low setting and increase gradually.)

ULINE **H-4013, H-4014**

SELLADORA DE IMPULSO EXTRALARGA DE MESA

1 800 295-5510
uline.ca

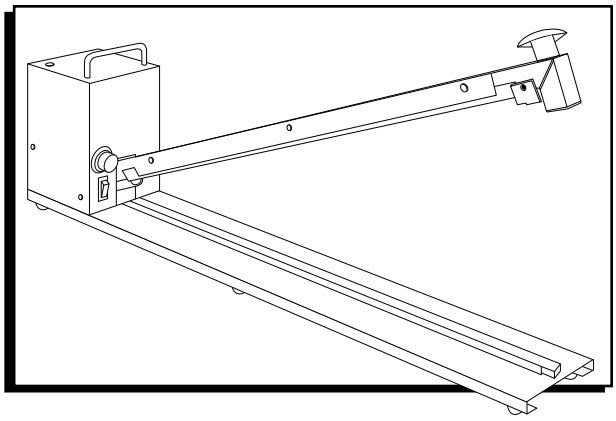

PARTES

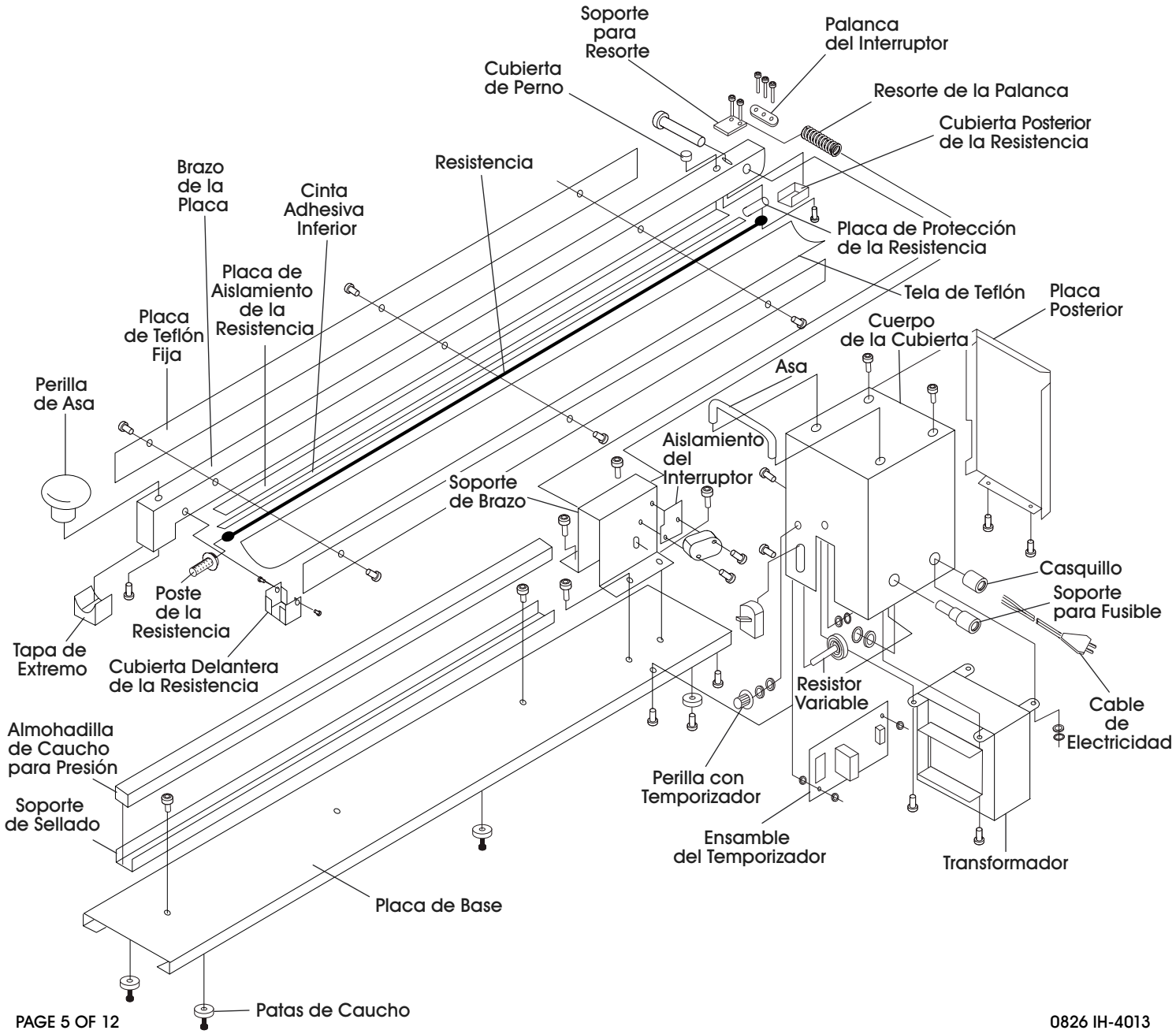

FUNCIONAMIENTO

1. Conecte el cable al enchufe y configure el temporizador de acuerdo al material que va a sellar. (Vea Tabla de Configuraciones Recomendadas)

NOTA: Mientras mayor sea el número en el temporizador, mayor será el tiempo del termosellado.

NOTA: Siempre comience con la configuración más baja.

2. Coloque una bolsa de polietileno en la plataforma de sellado y presione hacia abajo el brazo de sellado. La selladora automáticamente controlará el tiempo de sellado.

NOTA: El sellado termina cuando la luz se apaga.

3. Mantenga el brazo de sellado abajo por un segundo después de que la luz se apague, luego libere el brazo de sellado.

REEMPLAZANDO LA RESISTENCIA

Diagrama 1

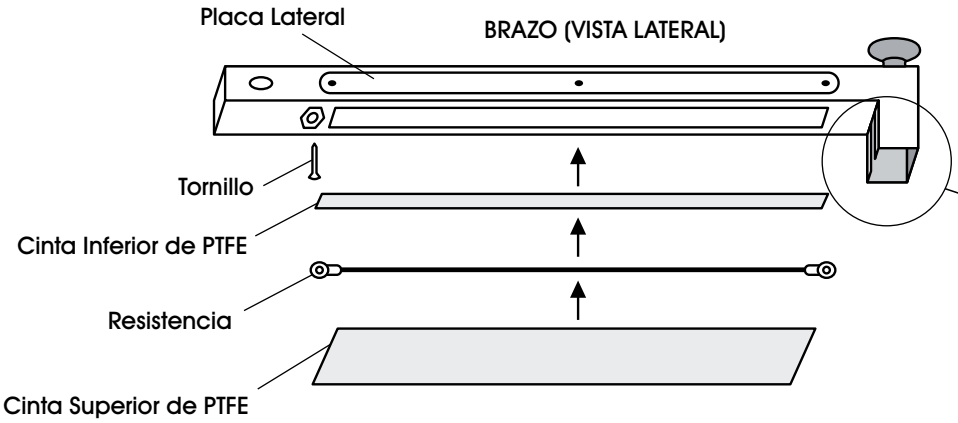

Diagrama 2

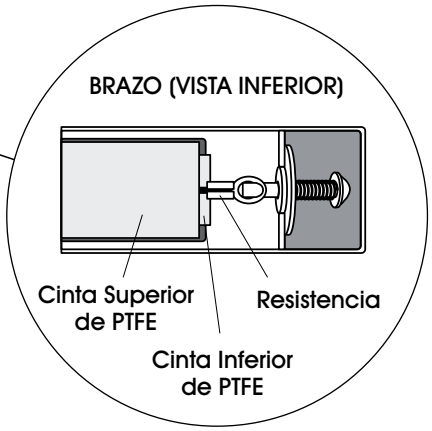

ALTO **¡ADVERTENCIA! Desconecte la clavija del tomacorriente antes de la instalación.**

1. Desconecte la unidad y retire las tres tapas negras de plástico de ambos extremos de la selladora.
2. Afloje una placa lateral y despegue el respaldo de la tela cinta de PTFE.
3. Para retirar la resistencia anterior, quite la tapa del extremo para liberar la tensión. Desatornille la cubierta del lado opuesto y quite el tornillo para liberar la resistencia. (Vea Diagrama 1)
4. Retire la cinta inferior de PTFE de debajo de la resistencia. Despegue el respaldo de la cinta nueva y pegue al brazo de sellado.
5. Coloque una resistencia nueva en el extremo de la bisagra del brazo de sellado. Inserte un tornillo a través del orificio de la resistencia y atornille en su lugar. Coloque de nuevo la cubierta.
6. Fije el otro extremo de la resistencia en la abertura en el poste.
7. Presione la rondana contra el resorte para que ambos entren otra vez en el brazo de sellado. Asegure con la tapa del extremo. (Vea Diagrama 2)
8. Coloque de nuevo la cinta superior de PTFE encima de la resistencia. Apriete la placa lateral.
9. Coloque de nuevo las tres tapas negras de los extremos.

ESPECIFICACIONES

CONFIGURACIONES RECOMENDADAS

SELLADORA	1 MIL	2 MIL	3 MIL	4 MIL	6 MIL	8 MIL
H-1246	2	3	3	4	4	5
H-1247	2	3	3	4	4	5
H-4013*	2	3	3	4	4	5
H-4014*	2	3	3	4	4	5

*De venta sólo en Canadá

ESPECIFICACIONES DE LA SELLADORA

MODELO	FUENTE	POTENCIA DE IMPULSO	LARGO MÁX. DE SELLADO	GROSOR MÁX. DE SELLADO	PESO	DIMENSIONES
H-1246	120 V	650 W	24"	8 Mil	24 lbs.	5.5 x 31.5 x 7.5"
H-1247	120 V	850 W	32"	8 Mil	26 lbs.	5.5 x 38.5 x 7.5"
H-4013*	120 V	650 W	24"	8 Mil	24 lbs.	5.5 x 31.5 x 7.5"
H-4014*	120 V	850 W	32"	8 Mil	26 lbs.	5.5 x 38.5 x 7.5"

*De venta sólo en Canadá

PARTES DE REPUESTO

MODELO	H-1246	H-1247	H-4013*	H-4014*
KIT DE REPARACIÓN	H-1248	H-1249	H-1248	H-1249

*De venta sólo en Canadá

INFORMACIÓN ADICIONAL

- Siempre mantenga la plataforma de sellado limpia.
- No utilice agua para limpiar la plataforma de sellado.
- Si la cinta inferior de teflón está desgastada causará un cortocircuito. Cada vez que reemplace la resistencia o la cubierta superior de teflón, revise la cinta inferior de teflón para ver si está desgastada o dañada.
- Solamente utilice partes de repuesto ULINE.
- Si la almohadilla de goma de presión (debajo del brazo) está desgastada esta afectará la calidad del sellado. La almohadilla de goma debe ser revisada periódicamente por desgaste.

¡PRECAUCIÓN! Para proveer protección continua contra el riesgo de una descarga eléctrica, conecte solo a enchufes que hagan tierra correctamente.

- Si se daña o rompe el sellado de la bolsa, es porque el tiempo de sellado es muy prolongado. Reconfigure el temporizador en un número menor.
- Requiere supervisión directa cuando este producto sea utilizado cerca de niños.

SOLUCIÓN DE PROBLEMAS

PROBLEMAS DE FUNCIONAMIENTO	RECOMENDACIONES
La bolsa se está derritiendo.	Comience con el cronómetro en la configuración más baja posible. Esto también ayudará a proteger la resistencia.
La selladora no está creando un buen sello a todo lo largo.	Ejerza presión adicional sobre el brazo sellador. Mantenga el brazo sellador abajo durante 2–4 segundos después de que la luz de sellado se haya apagado. Ajuste el tornillo central situado en la parte inferior de la máquina para nivelar la almohadilla de presión de caucho. Es posible que deba cambiar la resistencia.
La selladora no sella.	Es posible que deba cambiar la resistencia.
La resistencia se está quemando muy rápidamente.	Ponga la perilla con temporizador en la configuración más baja posible que produzca un buen sello para el grosor de la bolsa. Las bolsas más gruesas requerirán una configuración más alta. (Comience siempre con una configuración baja e incremente gradualmente).

ULINE **H-4013, H-4014**

SCELLEUSE PAR IMPULSION EXTRALONGUE DE TABLE

1 800 295-5510
uline.ca

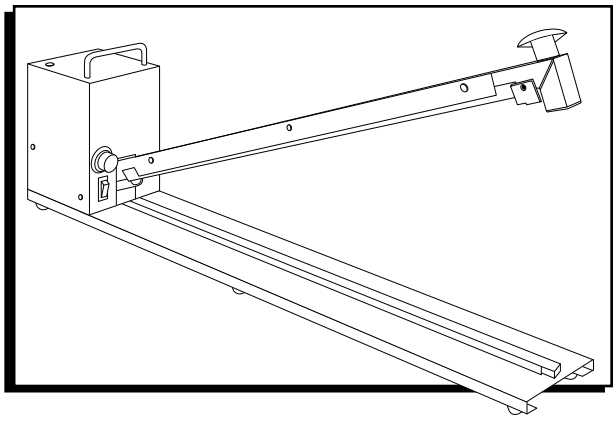

PIÈCES

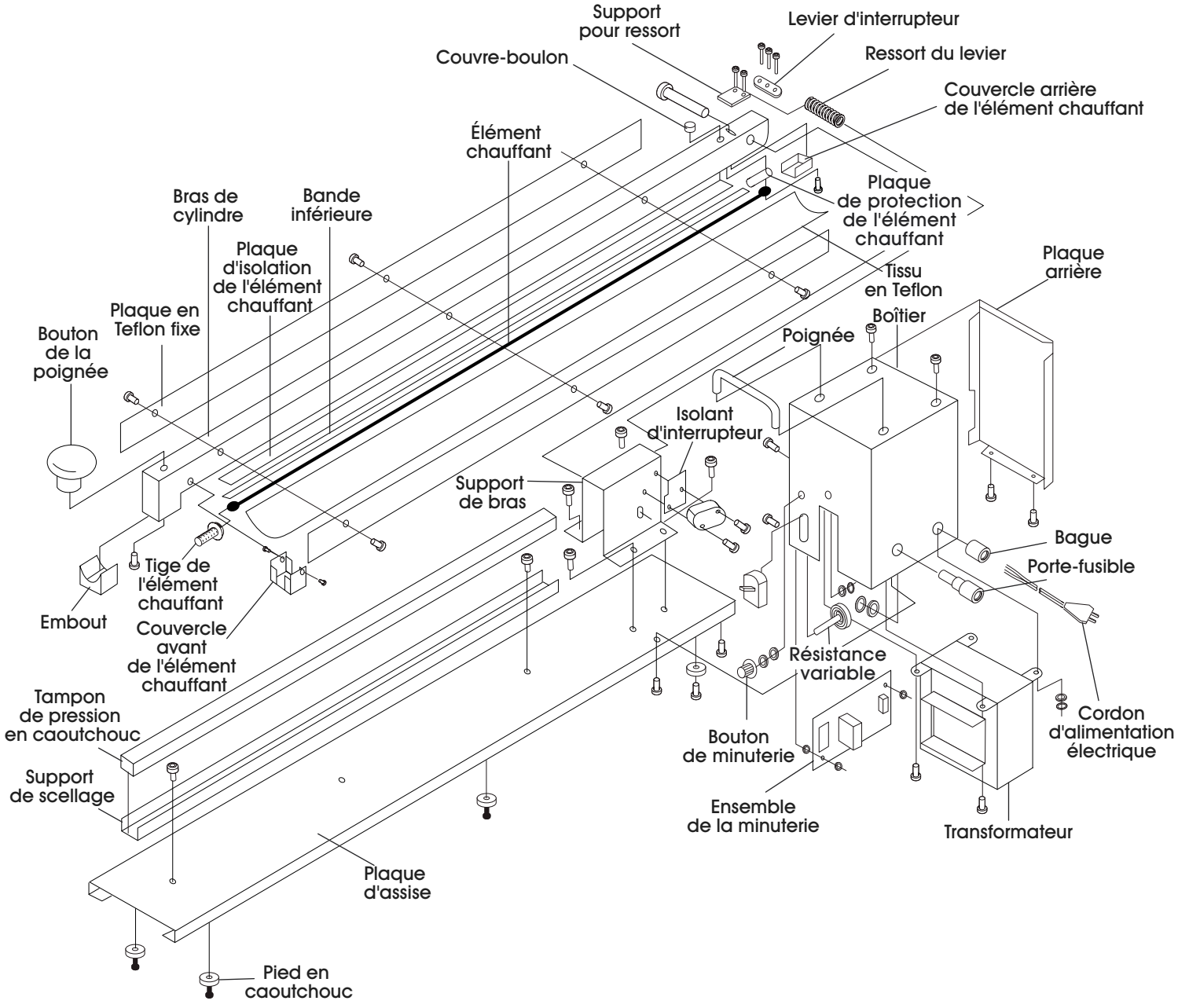

UTILISATION

1. Branchez le cordon d'alimentation et réglez le bouton de la minuterie selon l'épaisseur des matériaux à souder. (Voir le tableau des paramètres recommandés)

REMARQUE : Plus le chiffre sur le cadran est important, plus la durée de scellage thermique est longue.

REMARQUE : Commencez toujours avec le réglage le plus bas.

2. Mettez le sac de polyéthylène sur la plateforme de scellage et abaissez le bras de scellage. La scelleuse contrôle automatiquement le temps de scellage.

REMARQUE : Le scellage est terminé lorsque le voyant s'éteint.

3. Maintenez le bras de scellage abaissé pendant une seconde après que le voyant s'éteint, puis relâchez le bras de scellage.

REMPLACEMENT DE L'ÉLÉMENT CHAUFFANT

Figure 1

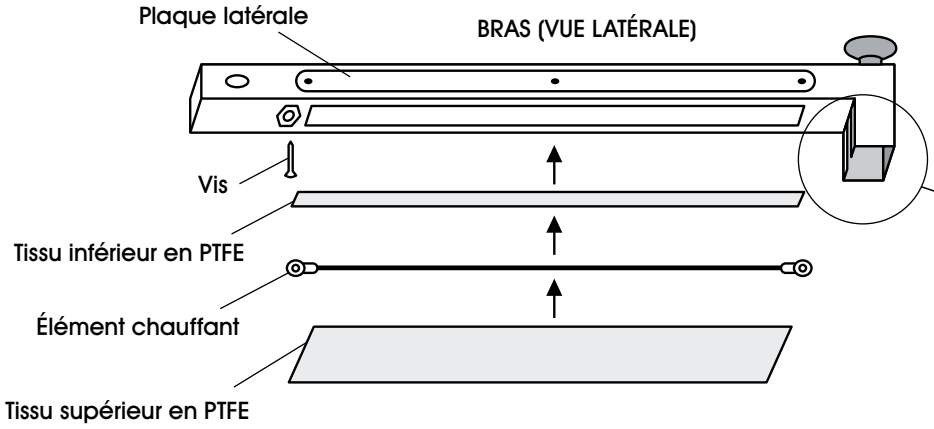

Figure 2

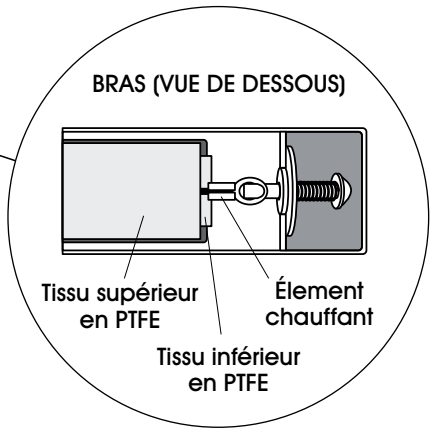

ARRÊT **AVERTISSEMENT! Débranchez la fiche de la prise de courant avant l'installation.**

1. Débranchez l'appareil et enlevez les trois embouts en plastique noir des deux extrémités de la scelleuse.
2. Desserrez une des plaques latérales et décollez le tissu supérieur en PTFE.
3. Pour retirer l'ancien fil de l'élément chauffant, retirez l'embout pour relâcher la tension. Dévissez le couvercle à l'extrémité opposée et retirez la vis pour libérer l'élément chauffant. (Voir Figure 1)
4. Enlevez la bande adhésive en PTFE située sous l'élément chauffant. Décollez la doublure de protection de la nouvelle bande et collez-la au bras de scellage.
5. Fixez le nouvel élément chaufant sur l'extrémité à charnière du bras de scellage. Insérez la vis dans l'œillet de l'élément chauffant et vissez-le en place. Remettez le couvercle en place.
6. Fixez l'autre extrémité du nouvel élément chauffant sur la fente ouverte de la tige.
7. Poussez la rondelle contre le ressort afin qu'ils se repositionnent à l'intérieur du bras de scellage. Fixez-les avec l'embout. (Voir Figure 2)
8. Replacez le tissu supérieur en PTFE sur l'élément chauffant. Serrez la plaque latérale.
9. Replacez tous les trois embouts noirs. Branchez l'appareil.

CARACTÉRISTIQUES

PARAMÈTRES RECOMMANDÉS

SCELLEUSE	1 MIL	2 MIL	3 MIL	4 MIL	6 MIL	8 MIL
H-1246	2	3	3	4	4	5
H-1247	2	3	3	4	4	5
H-4013*	2	3	3	4	4	5
H-4014*	2	3	3	4	4	5

*Vendu uniquement au Canada

CARACTÉRISTIQUES DE LA SCELLEUSE

MODÈLE	SOURCE	PUISSANCE D'IMPULSION	LONG. MAXIMALE DE SCELLAGE	ÉPAISSEUR MAX. DE SCELLAGE	POIDS	DIMENSIONS
H-1246	120 V	650 W	24 po	8 Mil	24 lb	5,5 x 31,5 x 7,5 po
H-1247	120 V	850 W	32 po	8 Mil	26 lb	5,5 x 38,5 x 7,5 po
H-4013*	120 V	650 W	24 po	8 Mil	24 lb	5,5 x 31,5 x 7,5 po
H-4014*	120 V	850 W	32 po	8 Mil	26 lb	5,5 x 38,5 x 7,5 po

*Vendu uniquement au Canada

PIÈCES DE RECHANGE

MODÈLE	H-1246	H-1247	H-4013*	H-4014*
ENSEMBLE DE SERVICE	H-1248	H-1249	H-1248	H-1249

*Vendu uniquement au Canada

RENSEIGNEMENTS SUPPLÉMENTAIRES

- Veillez à ce que la plateforme de scellage soit toujours propre.
- N'utilisez pas d'eau pour nettoyer la plateforme de scellage.
- En cas d'usure de la bande inférieure de tissu en téflon, un court-circuit se produit. Chaque fois que vous remplacez l'élément chauffant ou la protection en téflon supérieure, vérifiez que le ruban en téflon inférieur n'est ni usé ni endommagé.
- Utilisez uniquement des pièces de rechange ULINE.
- Un tampon de pression en caoutchouc usé (sous la poignée) influera sur la qualité des sceaux. Le tampon en caoutchouc doit être vérifié régulièrement afin de repérer les usures irrégulières.



MISE EN GARDE! Pour garantir une protection continue contre les risques d'électrocution, ne branchez qu'à une prise mise correctement à la terre.

- Si le sceau du sac est endommagé ou brisé, cela signifie que le temps de chauffage est trop long. Réglez le bouton de la minuterie sur un nombre inférieur.
- Une surveillance étroite est nécessaire lorsque ce produit est utilisé à proximité d'enfants.

DÉPANNAGE

PROBLÈME	RECOMMANDATIONS
Le sac fond.	Démarrez la minuterie au plus bas réglage possible. Cela permettra également de préserver l'élément chauffant.
La scelleuse ne scelle pas uniformément sur toute la largeur.	Exercez une pression supplémentaire sur le bras de la scelleuse. Maintenez la pression sur le bras de la scelleuse pendant 2 à 4 secondes jusqu'à ce que le voyant de scellage s'éteigne. Réglez la vis centrale située au bas de la machine pour mettre à niveau le tampon de pression en caoutchouc. Il se peut que l'élément chauffant doive être remplacé.
La scelleuse ne scelle pas.	Il se peut que l'élément chauffant doive être remplacé.
L'élément chauffant brûle trop rapidement.	Ajustez le bouton de minuterie au réglage le plus faible pour assurer un scellage approprié selon l'épaisseur de sac. Les sacs plus épais nécessitent un réglage plus élevé. (Toujours commencer avec un réglage faible et augmenter progressivement.)