Para Español, vea páginas 3-4.
Pour le français, consulter les pages 5-6.

ULINE

H-4068, H-4069, H-4072
H-5012, H-5013, H-5014
H-5015, H-5016, H-5017

1-800-295-5510
uline.com

GRAVITY ROLLER CONVEYORS

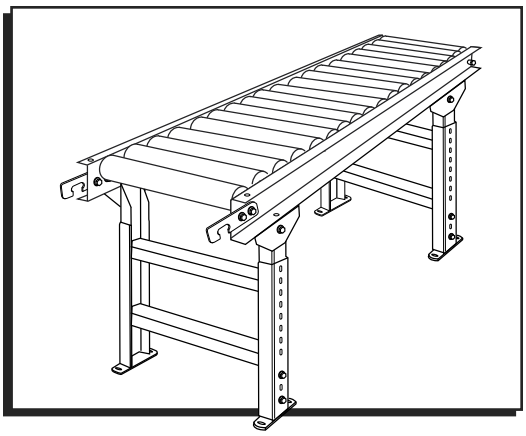

TOOL NEEDED



9/16" (14 mm) Wrench

ASSEMBLY

BOLTING CONVEYOR FRAMES TO H-STAND LEG SUPPORTS

NOTE: H-Stands are sold separately. Hardware included: four hex head bolts and four flange nuts.

1. Hardware is pre-screwed into the tops of the H-Stands. Remove the hardware. (See Figure 1)

Figure 1

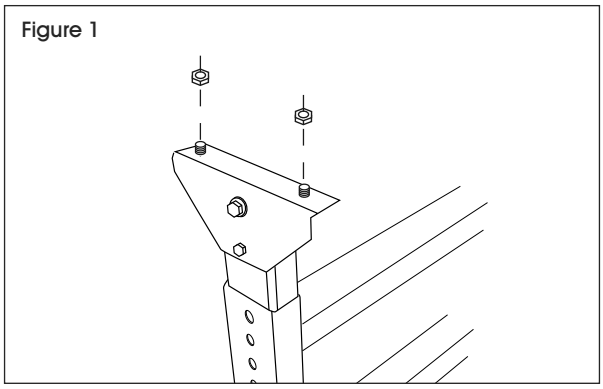

2. **Bolting two H-Stands to one conveyor frame:** Position H-Stands on the ends of the conveyor frame. Fasten bolts through conveyor and H-Stand. (See Figure 2)

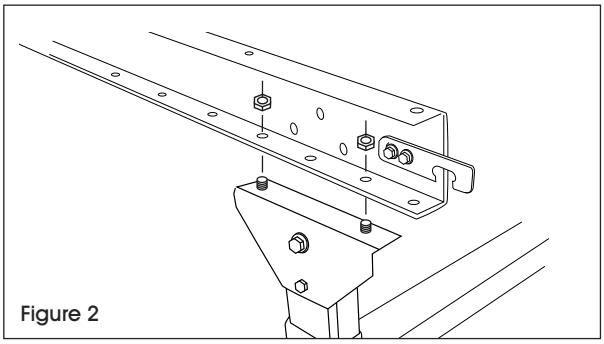

Figure 2

3. **Bolting a single H-Stand to two conveyor frames:** Position the H-Stand halfway between the ends of two conveyor frames, lining up one hole on each conveyor with the H-Stand. Fasten bolts through conveyors and H-Stand. (See Figure 3)

NOTE: Each conveyor frame includes mounting holes for an optional center leg support. Adding a third support increases weight capacity.

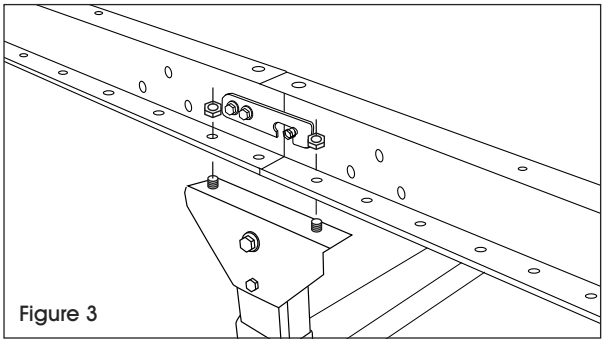

Figure 3

CONNECTING CONVEYOR FRAMES TOGETHER

1. Lift the hook over the bolt to keep it in place. (See Figure 4)

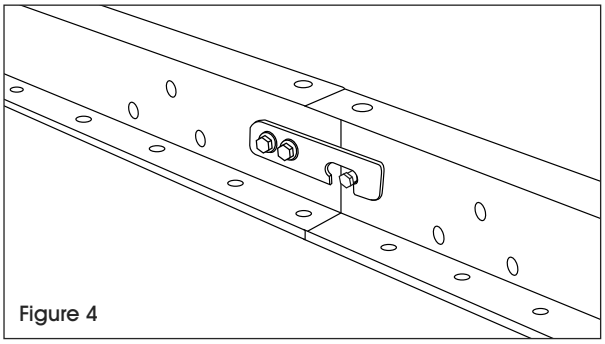

Figure 4

0826 IH-4068

SLOPE SETUP

IMPORTANT! Product should always be in contact with three rollers.

NOTE: Not recommended for bags, flexible packaging or products without a flat bottom.

Slope required to start and move product per foot of conveyor:

Product Weight	Slope
10 lbs.	1/2 - 3/4"
50 lbs.	5/16 - 1/2"
100 lbs.	1/4 - 3/8"

ULINE

H-4068, H-4069, H-4072
H-5012, H-5013, H-5014
H-5015, H-5016, H-5017

800-295-5510
uline.mx

BANDAS TRANSPORTADORAS DE RODILLOS POR GRAVEDAD

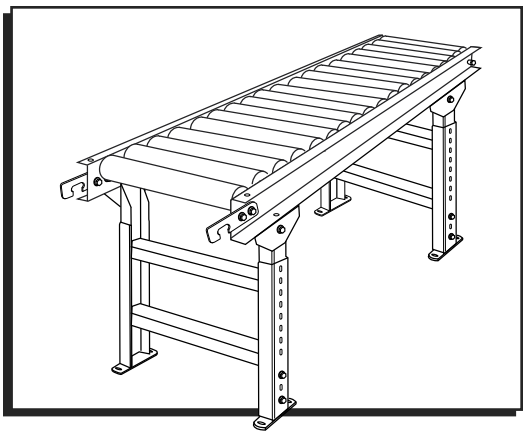

HERRAMIENTA NECESARIA

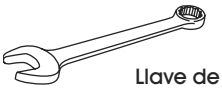

Llave de 14 mm (9/16")

ENSAMBLE

ATORNILLE MARCOS DE LA BANDA TRANSPORTADORA A SOPORTE(S) EN H

NOTA: Soportes en H se venden por separado. Tornillería incluye: cuatro pernos de cabeza hexagonal y cuatro tuercas con borde.

1. La tornillería está preatornillada en la parte superior de los Soportes en H. Retire la tornillería. (Vea Diagrama 1)

Diagrama 1

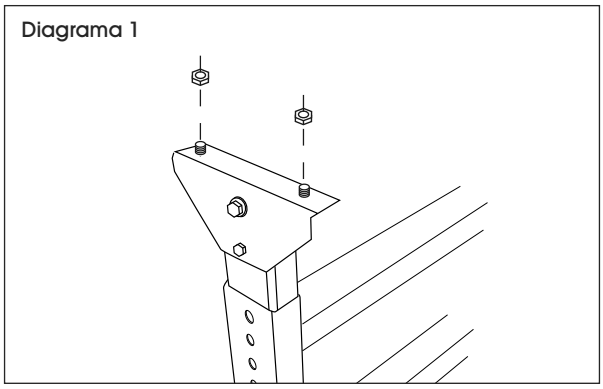

2. **Atornille dos Soportes en H a un marco de la transportadora:** Posicione el Soporte en H en el extremo del marco de la transportadora. Apriete los pernos a través de la transportadora y los Soportes en H. (Vea Diagrama 2)

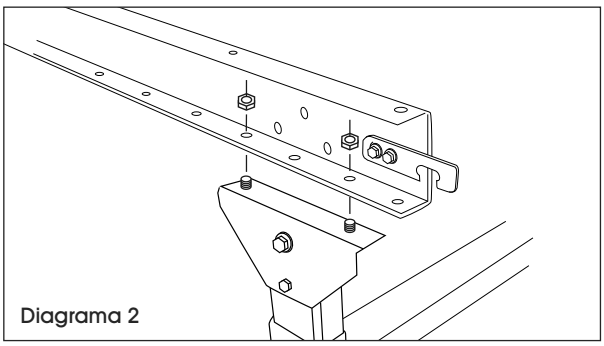

Diagrama 2

3. **Atornille un sólo Soporte en H a dos marcos de transportadora:** Posicione el Soporte en H a la mitad entre los extremos de dos marcos de transportadora, alinee un orificio en cada transportadora con el Soporte en H. Apriete los pernos a través de las transportadoras y el Soporte en H. (Vea Diagrama 3)

NOTA: Cada marco de transportadora incluye orificios para instalación para una pata de soporte opcional. Agregar el tercer soporte incrementa la capacidad de peso.

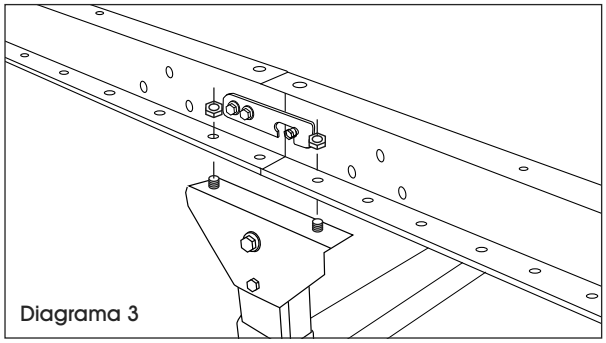

Diagrama 3

CONECTAR VARIOS MARCOS DE TRANSPORTADORA

1. Levante el gancho sobre el perno para mantenerlo en su lugar. (Vea Diagrama 4)

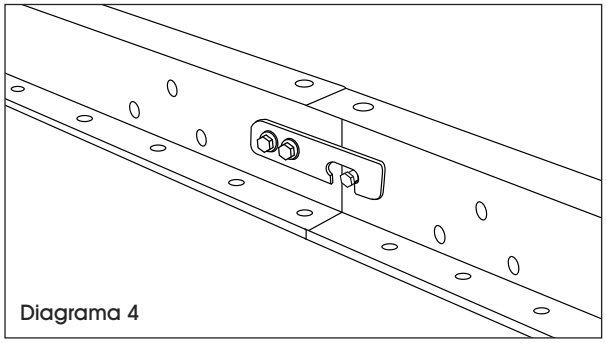

Diagrama 4

CONFIGURACIÓN DE LA INCLINACIÓN

¡IMPORTANTE! El producto debe estar siempre en contacto con tres rodillos.

NOTA: No se recomienda para bolsas, empaque flexible ni productos que no tengan fondo plano.

Inclinación necesaria para poner en marcha y desplazar el producto por cada pata de la banda transportadora:

Peso del Producto	Inclinación
4.5 kg (10 lbs.)	1/2 - 3/4"
23 kg (50 lbs.)	5/16 - 1/2"
45 kg (100 lbs.)	1/4 - 3/8"

ULINE

H-4068, H-4069, H-4072
H-5012, H-5013, H-5014
H-5015, H-5016, H-5017

1 800 295-5510
uline.ca

CONVOYEURS À ROULEAUX PAR GRAVITÉ

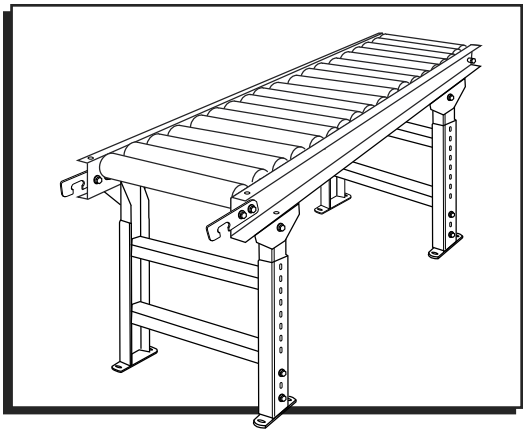

OUTIL REQUIS



Clé 14 mm (9/16 po)

MONTAGE

BOULONNAGE DES CADRES DE CONVOYEUR AUX PIEDS DE SOUTIEN EN H

REMARQUE : Pieds de soutien en H vendus séparément. Matériel de fixation inclus : quatre boulons à tête hexagonale et quatre écrous à épaulement.

1. Le matériel de fixation est déjà vissé dans la partie supérieure des pieds de soutien en H. Retirez le matériel. (Voir Figure 1)

Figure 1

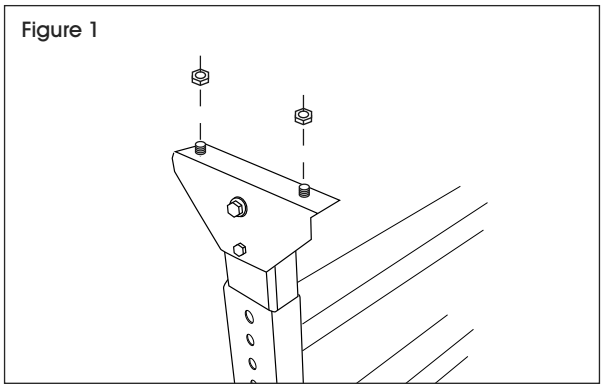

2. **Boulonnage de deux pieds de soutien en H à un cadre de convoyeur :** Positionnez les pieds de soutien en H à l'extrémité du cadre de convoyeur. Fixez les boulons à travers le convoyeur et le pied de soutien en H. (Voir Figure 2)

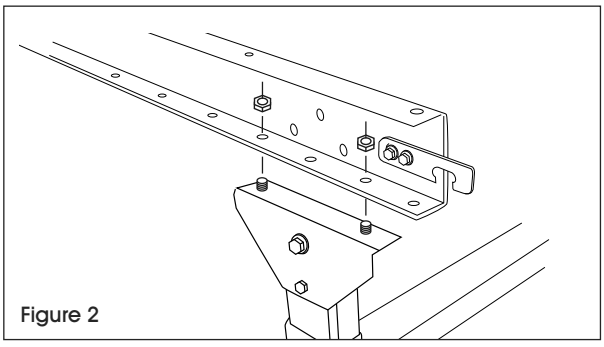

Figure 2

3. **Boulonnage d'un seul pied de soutien en H à deux cadres de convoyeur :** Positionnez le pied de soutien en H sous la jonction des extrémités des deux cadres de convoyeur, en alignant un trou de chaque convoyeur avec le pied de soutien en H. Fixez les boulons à travers les convoyeurs et le pied de soutien en H. (Voir Figure 3)

REMARQUE : Chaque cadre de convoyeur possède des trous d'assemblage pour un pied de soutien central optionnel. L'ajout d'un troisième pied de soutien augmente la capacité de poids.

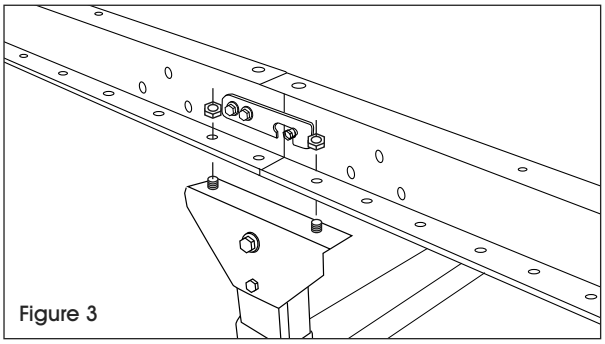

Figure 3

RACCORDEMENT DE PLUSIEURS CADRES DE CONVOYEUR

1. Soulevez le crochet au-dessus du boulon afin de le maintenir en position. (Voir Figure 4)

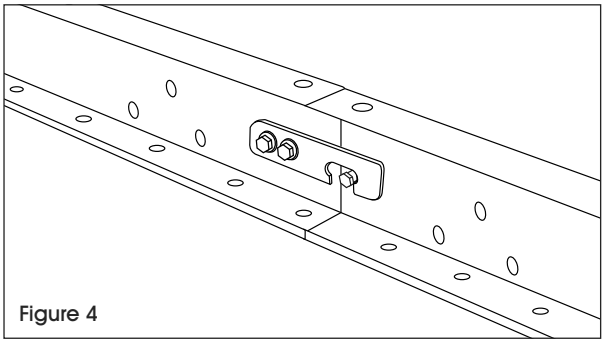

Figure 4

CONFIGURATION EN FONCTION DE LA PENTE

IMPORTANT! Le produit doit toujours être en contact avec trois rouleaux.

REMARQUE : Non recommandé pour les sacs, les emballages souples ou les produits sans fond plat.

Pente nécessaire pour mouvoir le produit et le faire avancer par pied de convoyeur :

Poids du produit	Pente
10 lb	1/2 à 3/4 po
50 lb	5/16 à 1/2 po
100 lb	1/4 à 3/8 po