Para Español, vea páginas 8-14.
Pour le français, consulter les pages 15-21.

ULINE H-4602, H-4603, H-4604
H-10905, H-10906, H-10907

STAINLESS STEEL LOW PROFILE FLOOR SCALE

1-800-295-5510
uline.com

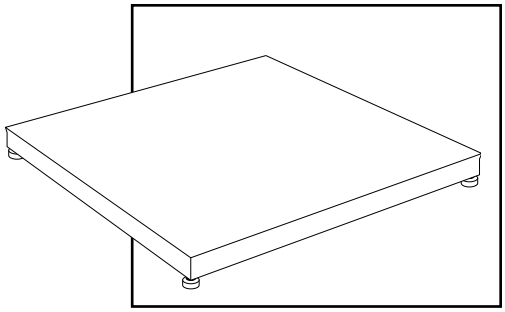

TOOL NEEDED



Pry Bar

INTRODUCTION

SITE SELECTION

Select a site for the floor scale where it is least likely to be damaged by forklifts and other material handling devices. Floor scale load cell weighing elements are prone to overload damage caused by side impacts, falling objects and weight loads that exceed the rated capacity of the scale.

Site should be:

- Level within 1/4".
- Free from vibration.
- Clean of debris.
- Out of the way of vehicle traffic patterns, unless installed in a pit while having a rated capacity that exceeds all loaded vehicle weights that could possibly drive onto or contact the scale.

The cable from the floor scale to the digital weight indicator should be run through a conduit to protect it against possible damage. Running the instrument cable through a conduit is the best method of protection.

UNPACKING

1. Inspect your shipment for damage. If you see visible signs of damage, notify carrier at once.
2. Remove floor scale from the shipping pallet. Digital indicator and power cord should be attached.
3. Remove feet from package.

FEET INSTALLATION AND LEVEL ADJUSTMENTS

NOTE: Scale is shipped without feet installed to protect against damage in transit.

1. Using a pry bar, lift scale up and thread feet into the cells counterclockwise.
2. Screw feet until top of the threaded stem is flush with top of the cell.

NOTE: Do not screw feet more than ten turns.

3. Place the scale on the ground to check if scale is level and that all four feet are solid on the ground.
4. Make adjustments as needed if scale is not level.
5. Once level, tighten locknuts on feet to lock into place.

RAMP INSTALLATION (OPTIONAL)

1. Set floor scale in desired location.
2. Position ramp on desired side of the scale. There should be 1/8 – 1/4" gap between the scale and ramp. (See Figure 1)
3. To hold ramp in place, drill 1/2 x 3" anchors (not included) through ramp's mounting tabs into the floor.

NOTE: Scale and ramp should not be touching. Contact will impede scale from weighing accurately.

Figure 1

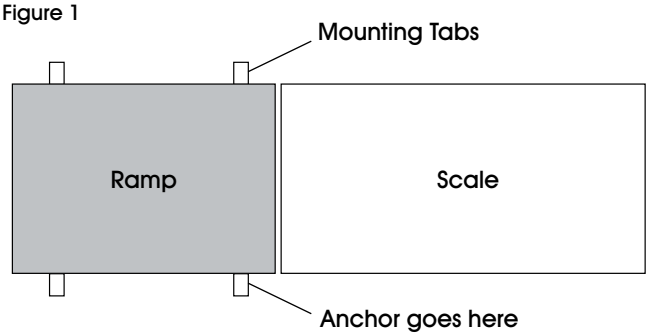

PARTS DIAGRAM

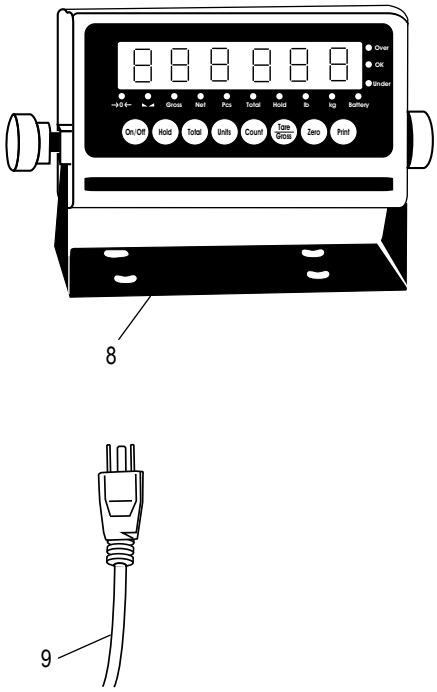

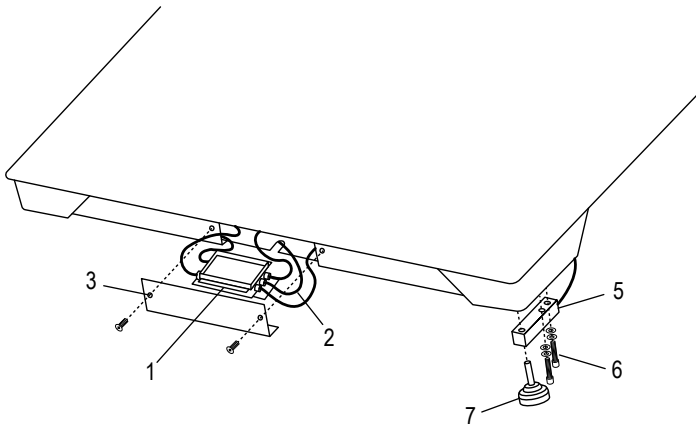

#	DESCRIPTION	QTY.	ULINE PART NO.	MFG. PART NO.
1	Stainless Steel Four-Cell Junction Box with Card	1	H-5258	53042
2	Instrument Cable	1	H-4602-7510C	658203
2	LP7510 Stainless Steel Hardwired Connecting Cable (Canada Only)	1	H-8000-CCBL	65088UC
3	Replacement Side Access Cover with Two Bolts	1	----------	29362
5	Stainless Steel Load Cell for 5,000 lb. Scales	4	H-5261	307301
5	Stainless Steel Load Cell for 10,000 lb. Scales	4	H-5262	307501
6	Stainless Steel Load Cell Bolt and Washer Set for Base	8	H-9673-SSLCQ	29352
7	Feet	4	H-4602-SFEET	50431
8	Stainless Steel Display Indicator LP-7510A	1	H-4602-65082	65082
9	Power Cord	1	H-8001	65081U
9	Power Cord (Canada Only)	1	H-8001-C	65081UC

SETUP INSTRUCTIONS

NOTE: Floor scale is shipped without the four threaded leveling feet installed to protect against damage. See page 1 for feet installation and level adjustments.

1. Remove the screws from the junction box access cover plate and remove cover plate. (See Figure 2)
2. Find the instrument cable inside this compartment. Route the cable from inside through the opening in the backside of tray and out from under scale into digital weight indicator.
3. Plug instrument cable connector into the digital weight indicator. (See Figure 3)

Figure 2

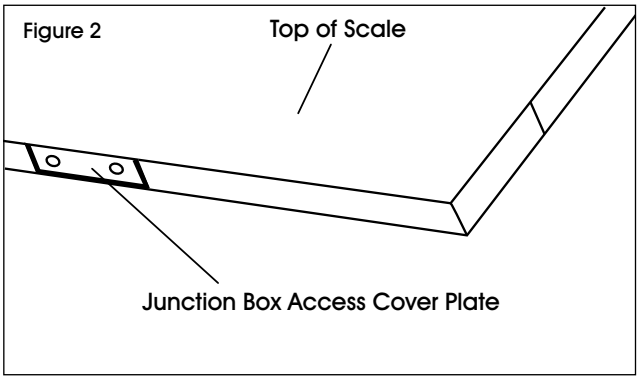

4. Plug 110V power plug from the digital weight indicator into a 110V wall socket. (See Figure 3)

Figure 3

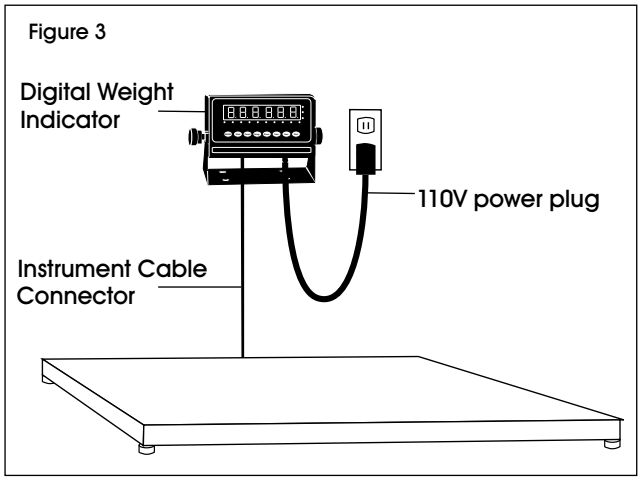

5. Press the power button located on the front of the indicator. The scale will automatically turn on when plugged in. The scale is ready to weigh.

MODEL/SERIAL NUMBER LOCATIONS

The model identification label is located on the side of the frame, next to the junction box access plate. Include both model number and serial number when making inquiries or ordering parts.

CALIBRATION

This scale was calibrated at the factory. **DO NOT ATTEMPT TO CALIBRATE THIS SCALE.**

STOP

WARNING! Breaking, removing or tampering with the lead seal that locks out the calibration switch on the digital weight indicator will void all warranties. Calibration is performed by certified scale service agencies only.

Contact your local weights and measures service agency for calibration services.

DISPLAY INDICATOR AND FUNCTION KEYS

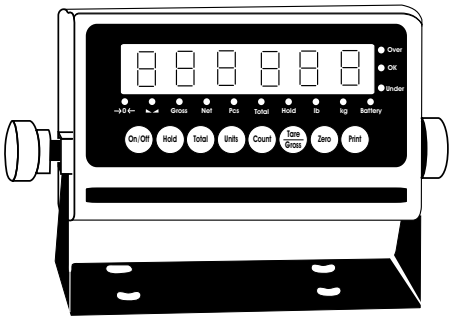

The display indicator utilizes an LED (Light Emitting Diode) display. LEDs are used indoors where brightness is needed. The tables below summarize the LED and key functions.

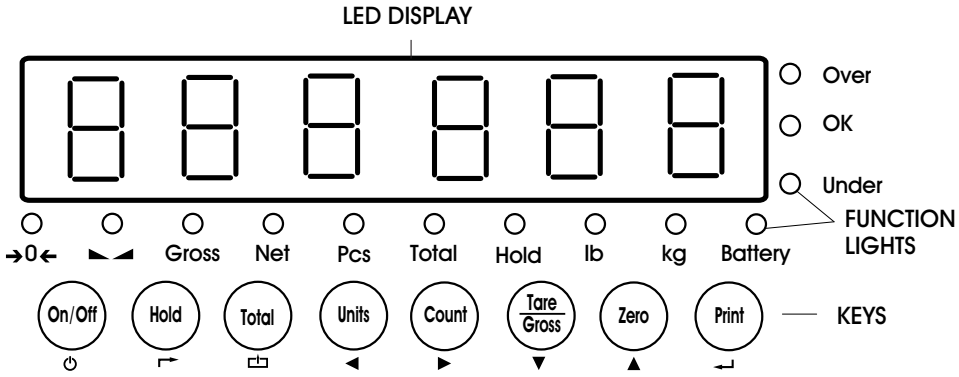

LED FUNCTIONS

LED	INSTRUCTION
→0←	Weight is zero
◣◢	The weighing data is stable
Gross	Gross weight
Net	Net weight
Pcs	Show the counting status
Total	Go to accumulation mode
Hold	Data hold
lb	lb
kg	kg
Battery	Flash Red = Low Red = Charging Green = Full
Over	Overload
Ok	Ok
Under	Underload

KEY FUNCTIONS

KEY	KEY NAME	KEY FUNCTION
ON/OFF	Power On/Off	Press for two seconds to power on or power off.
Hold	Hold Weight	Four hold functions; can be changed in parameter settings. See operation section for instructions. ↱ Toggle
Total	Accumulation	Works with **PRINT** key to perform the accumulation function and check the accumulation result. Save
Units	Lb/Kg Convert	Convert between lb and kg. ◄ Left
Count	Counting	Counting Operation. ► Right
Tare/Gross	Tare/Gross Weight	Press key once to tare. Press key again to get Gross Weight. ▼ Down
Zero	Zero	Zeros the weight within tolerance. ▲ Up
Print	Print	Works with **ZERO**, **TARE**, **ON/OFF** keys to perform functions. ↵ Enter

OPERATION

POWER ON/OFF

1. Press the ***ON/OFF*** key for two seconds to turn the scale on or off.
2. When turning on, the indicator will show 000000-999999 before entering weighing mode.
3. Check that the LED display and the status lights are working properly.

ZERO

INITIAL ZERO SETTING

When turning the scale on, if the weight on the display indicator is within the initial zero tolerance, the indicator will show 0.

MANUAL ZERO SETTING

1. Wait for the scale to stabilize.
2. Press the ***ZERO*** key. The display will show zero weight.

HOLD FUNCTIONS

There are four different hold functions.

PEAK HOLD

Captures the highest weight.

1. Press the ***HOLD*** key then add weight to the scale.
2. The highest recorded weight will show on the display until a higher weight is placed on the scale.

MANUAL HOLD

Captures and holds the current weight so it will not change/fluctuate.

1. While weighing, press ***HOLD***. The current weight will show on the display until ***HOLD*** is pressed again.

AUTO HOLD

If the current weight is above 20d (20 x division) and is stable, the current weight will be displayed for three seconds then go back to general weighing.

1. Pressing the ***HOLD*** key is unnecessary. Auto Hold is done automatically when the scale is stable.

AVERAGE HOLD

Used for animal weighing. The indicator will display the average weight sampled for three seconds.

1. Add livestock to scale and press ***HOLD***.
2. "LOC" will be displayed for three seconds. Then the average weight will be displayed.
3. Press ***HOLD*** again to exit holding mode.

TARE/GROSS

1. Press the ***TARE/GROSS*** key.
2. The indicator will show the net weight. The Net and Tare function lights will light up.
3. Press the ***TARE/GROSS*** key. Zero the weight.
4. The indicator will display the gross weight.

ACCUMULATION

1. Zero the weight. Load weight until the scale stabilizes.
2. Press the ***TOTAL*** key to enter accumulation mode.
3. Total function light will light up. Display will read n 001 then will display the loaded weight.
4. Unload the weight. Zero the weight. Load the second weight until the scale stabilizes.
5. Press the ***TOTAL*** key. The display will read n002, then display the second loaded weight.
6. Repeat a maximum of 999 times.

CHECK THE ACCUMULATION

1. Press and hold the ***PRINT*** key. Press the ***TOTAL*** key.
2. Display will read n**, then will show total weight.

NOTE: There are eight digits total. The display shows the first four digits, then the last four digits. For example, when the first four digits displayed are "0012" and the last four digits displayed are "34,56," the weight is "1234.56."

EXIT ACCUMULATION

1. When the indicator shows the last four digits, press and hold the ***TOTAL*** key. The indicator will read clr n.
2. Press the ***PRINT*** key to exit. If you want to clear the total weight, press the ***ZERO*** or ***TARE*** key. The indicator will read clr y.
3. Press the ***PRINT*** key to clear the total weight and exit accumulating mode.

PRINT

1. If the weight is stable, connect the scale to the printer.
2. Press the ***PRINT*** key.

NOTE: While in tare mode, print with tare. If the scale shows a negative weight, printing is not allowed.

COUNTING

Use this mode to count parts of uniform weight.

1. In weighing mode, remove all weight from the platform.
2. Press the ***COUNT*** key to enter the counting mode. *PCS 0* will be shown on the display.
3. Press the ***ZERO*** key to change the sample quantity – 5, 10, 20, 50, 100, 200 or 500 units.
4. Place the sample quantity of the item being counted on the scale platform and press the ***PRINT*** key. Sample quantity will be shown on the display.
5. Place remaining objects on the platform. The total quantity will be shown on the display.
6. Press the ***COUNT*** key to return to weighing mode.
7. To weigh different weights, at weighing mode put the item on the scale and press the ***COUNT*** key. The indicator will read *0*.
8. Press and hold the Count key. Press the ***ON/OFF*** key. The indicator will show *PCS 0*.
9. Press the ***ZERO*** key and input the sample quantity.
10. Press the ***PRINT*** key to enter. Repeat steps 2 and 3.

TROUBLESHOOTING

POSSIBLE TARE OPERATION CODES

ERROR	REASON	SOLUTION
UUUUUUUU	Weight overload.	Reduce the weight.
	Bad connection with load cell.	Check load cell connection.
	Load cell has quality problem.	Inspect load cell. Check input and output.
nnnnnnn	Calibration error.	Check that scale is level.
	Bad connection.	Check load cell connection.
	Load cell has quality problem.	Inspect load cell. Check input and output.

OPERATING ISSUES	POSSIBLE CAUSES	RECOMMENDATIONS
Scale is not weighing accurately.	Scale height needs to be adjusted.	Adjust feet so top of platform measures 4¼" to 4½" off the ground.
	Scale needs to be recalibrated.	Contact local Weights and Measures Service Agency.

MAINTENANCE

- Protect the display indicator from direct sunlight.
- Maintain a good connection between load cell's instrument cable connector and indicator.
- Keep indicator away from strong electric and magnetic fields.
- Power off the indicator during electrical storms.
- Power off the indicator before plugging and unplugging.

ULINE **H-4602, H-4603, H-4604**
H-10905, H-10906, H-10907

BÁSCULA DE ACERO INOXIDABLE DE PERFIL BAJO PARA PISO

800-295-5510
uline.mx

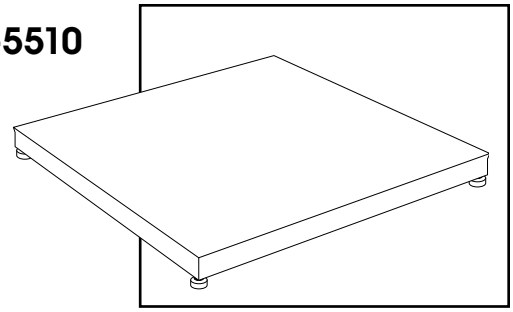

HERRAMIENTA NECESARIA



Barreta

INTRODUCCIÓN

SELECCIÓN DE LA UBICACIÓN

Seleccione la ubicación para su nueva báscula para piso en la que sea menos probable que la dañen montacargas y otros dispositivos de manejo de materiales. Los elementos para pesar de la unidad de carga de la báscula tienden a sufrir daños en caso de sobrecarga causados por impactos laterales, objetos que caigan y cargas de peso que excedan la capacidad clasificada de la báscula.

Su ubicación debería:

- Estar nivelada a 0.6 cm (1/4").
- Libre de vibraciones.
- Estar limpia de residuos.
- Estar fuera del camino de tráfico de vehículos, a menos que sea instalada en una cavidad manteniendo una capacidad calificada que exceda todo el peso de los vehículos cargados que posiblemente pudieran pasar sobre o entrar en contacto con la báscula.

El cable que va de la báscula de piso al indicador de peso digital debe correr dentro de un conducto para protegerlo de posibles daños. La mejor forma para protegerlo es pasándolo a través de un conducto.

DESEMPAQUE

1. Inspeccione su envío en busca de daños. Si nota daños visibles, notifique a su transportista de inmediato.
2. Retire su nueva báscula para piso de la tarima de envío. El indicador digital y el cable deben estar incluidos.
3. Retire las patas del empaque.

COLOCACIÓN DE LAS PATAS Y AJUSTES DE NIVELACIÓN

NOTA: La báscula se envía sin las patas para protegerlas contra daños durante la transportación.

1. Usando la barreta, levante la báscula y enrosque las patas en las celdas en sentido opuesto a las manecillas del reloj.
2. Atorníllelas hasta que la parte superior de la rosca quede al ras de la superficie de la celda.

NOTA: No atornille las patas con más de diez vueltas.

3. Coloque la báscula en el piso para revisar si está nivelada y las cuatro patas están firmes en el piso.
4. Haga los ajustes necesarios si la báscula no está nivelada.
5. Una vez nivelada, ajuste las contratuercas de las patas para fijarlas en su lugar.

INSTALACIÓN DE LA RAMPA (OPCIONAL)

1. Coloque su nueva báscula de piso en la ubicación deseada.
2. Coloque la rampa en el lado deseado de la báscula. Debe haber una separación de 3 – 6 mm (1/8 – 1/4") entre la báscula y la rampa. (Vea Diagrama 1)
3. Para fijar la rampa en su lugar, perfore orificios para anclajes de 1/2 x 3" (no incluidos) a través de las pestañas de instalación de la rampa en el piso.

NOTA: La báscula y la rampa no deben tocarse. El contacto impedirá que la báscula pese con precisión.

Diagrama 1

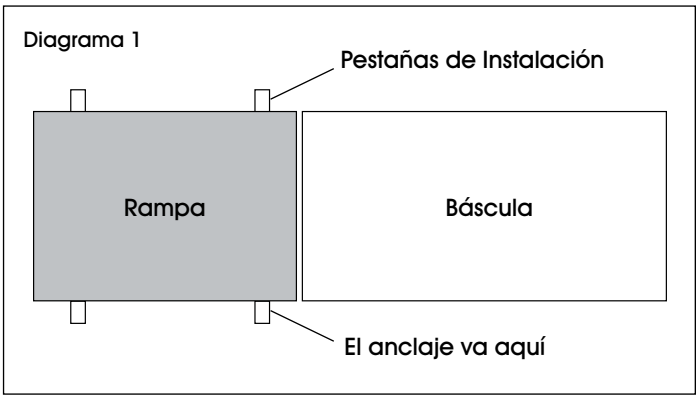

DIAGRAMA DE PARTES

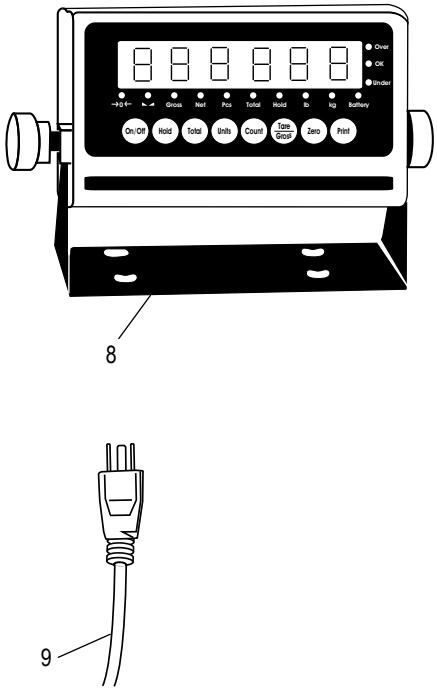

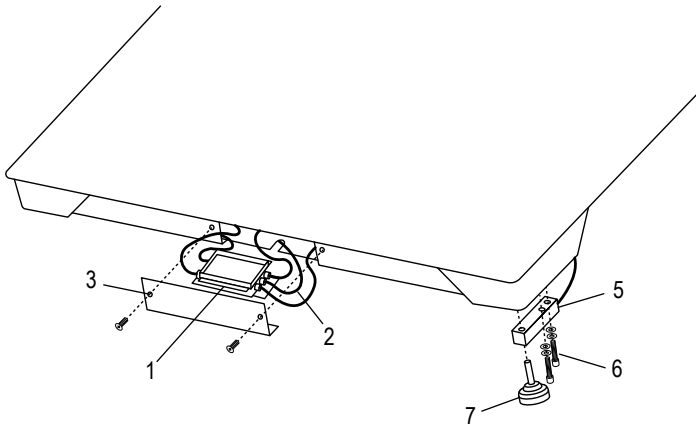

#	DESCRIPCIÓN	CANT.	NO. DE PARTE DE ULINE	NO. DE PARTE DEL FABRICANTE
1	Caja de Conexiones de Acero Inoxidable de Cuatro Celdas con Tarjeta	1	H-5258	53042
2	Cable de Instrumento	1	H-4602-7510C	658203
2	Cable de Conexión Directa de Acero Inoxidable LP7510 (Solo Canadá)	1	H-8000-CCBL	65088UC
3	Cubierta de Acceso Lateral de Repuesto con Dos Pernos	1	----------	29362
5	Celda de Carga de Acero Inoxidable para Básculas de 5,000 lbs.	4	H-5261	307301
5	Celda de Carga de Acero Inoxidable para Básculas de 10,000 lbs.	4	H-5262	307501
6	Perno de la Celda de Carga y Set de Rondanas de Acero Inoxidable para Base	8	H-9673-SSLCQ	29352
7	Patas	4	H-4602-SFEET	50431
8	Indicador de Pantalla de Acero Inoxidable LP-7510A	1	H-4602-65082	65082
9	Cable Eléctrico	1	H-8001	65081U
9	Cable Eléctrico (Solo Canadá)	1	H-8001-C	65081UC

INSTRUCCIONES DE INSTALACIÓN

NOTA: La báscula para piso se envía sin las cuatro patas niveladoras con rosca para protegerlas contra daños. Vea la página 7 para la colocación de las patas y ajustes de nivelación.

1. Retire los tornillos de acceso de la cubierta de la caja de conexiones y retire la placa de acceso. (Vea Diagrama 2)

Diagrama 2

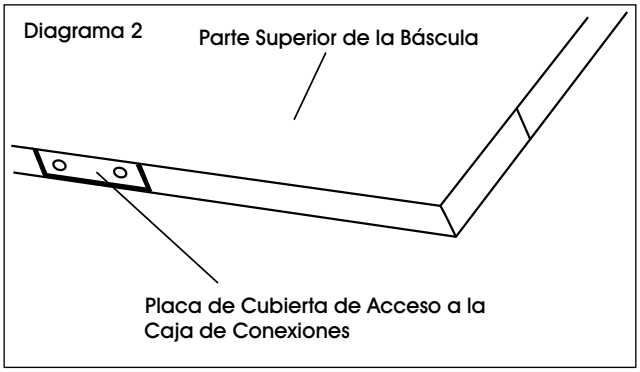

2. Encuentre el cable del aparato dentro de su compartimento. Enrute el cable desde el interior a través de la abertura de la parte posterior de la bandeja y sáquelo por debajo de la báscula dentro del indicador digital de peso.
3. Introduzca el conector del cable del aparato dentro del indicador digital de peso. (Vea Diagrama 3)
4. Introduzca el enchufe de 110 Voltios del indicador digital de peso en el tomacorriente de 110 Voltios de pared. (Vea Diagrama 3)

Diagrama 3

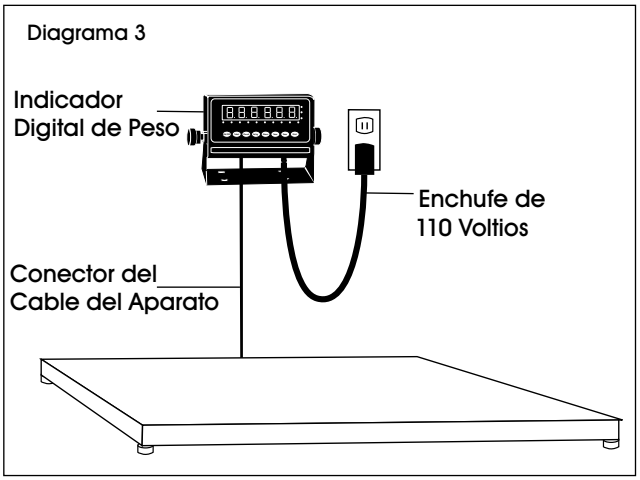

5. Presione el botón de encendido localizado al frente del indicador. La báscula se encenderá de manera automática cuando la conecte. La báscula está lista para pesar.

UBICACIÓN DE LOS NÚMEROS DE MODELO/SERIE

La etiqueta de identificación del modelo está ubicada en el lado del marco, junto a la placa de acceso a la caja de conexiones. Incluya tanto el número de modelo como el número de serie cuando realice consultas u ordene partes.

CALIBRACIÓN

Esta báscula fue calibrada en la fábrica. **NO INTENTE CALIBRAR ESTA BÁSCULA.**

ALTO

¡ADVERTENCIA! Romper, retirar o alterar el sello de terminales que bloquea el interruptor de calibración del indicador de peso digital anulará todas las garantías. La calibración la llevan a cabo únicamente agencias de servicio de básculas certificadas.

Contacte la división local de pesos y medidas para servicios de calibración.

PANTALLA INDICADORA Y TECLAS DE FUNCIÓN

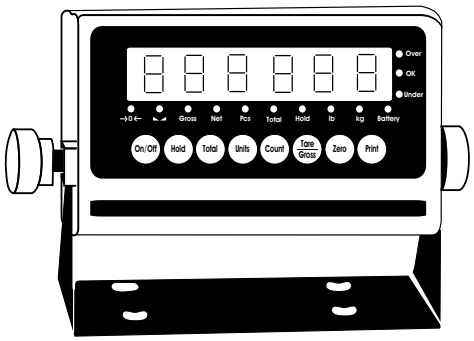

La pantalla indicadora utiliza una pantalla de LED (Diodo Emisor de Luz). Los LED se utilizan en interiores cuando se necesita una luz brillante. Las tablas a continuación resumen los LED y funciones de las teclas.

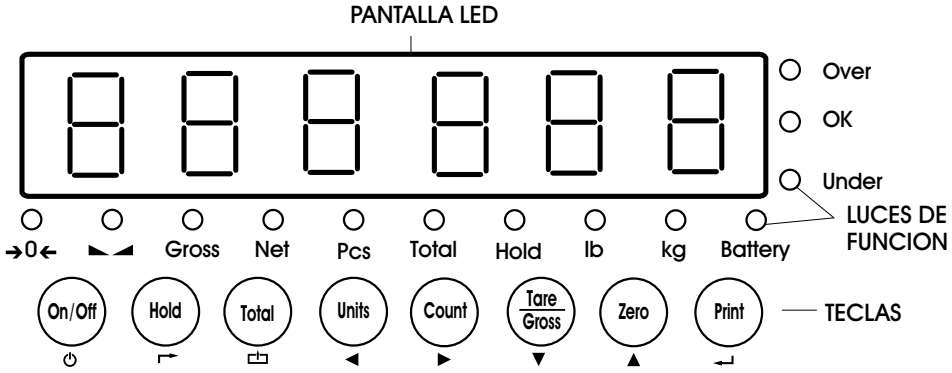

LCD INSTRUCCIÓN

LCD	INSTRUCTION
Hi	Sobrecarga
Ok	Bien
Lo	Carga insuficiente
→0←	Peso es cero
◣◢	Los datos de pesaje son estables
Net	Peso Neto
Gross	Peso Bruto
Tare	Tara
Total	Ir a modo de acumulación
Hold	Retención de datos
kg	kg
lb	lb
Pcs	Muestra el estatus de conteo
Lobat	Indicador de batería

FUNCIONES DE LAS TECLAS

TECLA	NOMBRE DE LA TECLA	FUNCIÓN DE LA TECLA
ON/OFF	Power On/Off	Presione durante dos segundos para encender o apagar.
Hold	Hold Weight	4 Funciones: pueden cambiar las configuraciones de parámetros. Consulte la sección de funcionamiento para las instrucciones. ↱ Alternar
Total	Accumulation	Funciona con la tecla ***PRINT*** para llevar a cabo la función de acumulación y verfica el resultado de la acumulación. ⊡ Guardar
Units	Lb/Kg Convert	Cambia entre lb y kg. ◄ Izquierda
Count	Counting	Operación de Conteo. ► Derecha
Tare Gross	Tare/Gross Weight	Presione la tecla una vez para dar la tara. Presiónela otra vez para obtener el Peso Bruto. ▼ Abajo
Zero	Zero	Pone el peso a cero dentro de la tolerancia. ▲ Arriba
Print	Print	Trabaja con las teclas ***ZERO, TARE, ON/OFF*** para realizar las funciones. ↵ Enter

FUNCIONAMIENTO

ON/OFF (ENCENDIDO Y APAGADO)

1. Presione la tecla ***On/Off*** durante dos segundos para encender o apagar la báscula.
2. Al encenderla, el indicador mostrará 000000-999999 antes de ingresar el modo de pesaje.
3. Compruebe que la pantalla de LED y las luces de estado funcionan adecuadamente.

CERO

CONFIGURACIÓN INICIAL A CERO

Al encender la báscula, si el peso mostrado en la pantalla indicadora está dentro de la tolerancia cero inicial, el indicador mostrará cero.

CONFIGURACIÓN MANUAL A CERO

1. Espere a que la báscula se estabilice.
2. Presione la tecla ***ZERO*** (Cero). La pantalla mostrará el peso cero.

FUNCIONES DE RETENCIÓN

Hay cuatro funciones de retención diferentes.

RETENCIÓN MÁXIMA

Capta el peso máximo.

1. Presione la tecla de ***HOLD*** y agregue el peso a la báscula
2. El peso más alto registrado se mostrará en la pantalla hasta que se coloque un peso más alto en la báscula.

RETENCIÓN MANUAL

Capta y retiene el peso actual para que no cambie/ fluctúe.

1. Al pesar, presione ***HOLD***. El peso actual se mostrará en la pantalla hasta que se presione ***HOLD*** otra vez.

RETENCIÓN AUTOMÁTICA

Si el peso actual está por encima de 20d (20 x división) y es estable, el peso actual se mostrará por 3 segundos y luego regresará al peso general.

1. No necesita presionar la tecla ***HOLD***. Se hace de manera automática cuando la báscula se estabiliza.

RETENCIÓN PROMEDIO

Se usa para pesar animales. El indicador mostrará el peso promedio de la muestra por 3 segundos.

1. Ponga el animal en la báscula y presione ***HOLD***.
2. "LOC" se mostrará por 3 segundos. Después se mostrará el peso promedio.
3. Presione ***HOLD*** de nuevo para salir del modo de retención.

TARA/BRUTO

1. Presione la tecla ***TARE/GROSS*** (Tara/Bruto).
2. El indicador mostrará el peso neto. Las luces de las funciones Neto y Tara se iluminarán.
3. Presione la tecla ***TARE/GROSS*** (Tara/Bruto). Ponga el peso a cero.
4. El indicador mostrará el peso bruto.

ACUMULACIÓN

1. Ponga el peso a cero. Cargue el peso hasta que la báscula se estabilice.
2. Presione la tecla ***TOTAL*** para entrar en el modo de acumulación.
3. La luz de la función Total se iluminará. En la pantalla se podrá leer *n 001* y después se mostrará el peso cargado.
4. Descargue el peso. Ponga el peso a cero. Cargue el segundo peso hasta que la báscula se estabilice.
5. Presione la tecla ***TOTAL***. En la pantalla se podrá leer *n002* y después se mostrará el segundo peso cargado.
6. Repita un máximo de 999 veces.

REVISE LA ACUMULACIÓN.

1. Presione y mantenga presionada la tecla ***PRINT***. Presione la tecla ***TOTAL***.
2. En la pantalla se podrá leer *n*** y después se mostrará el peso total.

NOTA: Hay un total de 8 dígitos. La pantalla muestra los primeros 4 dígitos, y después los últimos 4 dígitos. Por ejemplo, cuando los primeros 4 dígitos mostrados son "0012" y los últimos 4 dígitos mostrados son "34,56", el peso es "1234.56".

SALIR DE ACUMULACIÓN

1. Cuando el indicador muestre los últimos cuatro dígitos, presione y mantenga presionada la tecla ***TOTAL***. En el indicador se podrá leer *clr n*.
2. Presione la tecla ***PRINT*** para salir. Si desea borrar el peso total, presione la tecla ***ZERO*** o ***TARE***. En el indicador se podrá leer *clr y*.
3. Presione la tecla ***PRINT*** para borrar el peso total y salir del modo de acumulación.

IMPRIMIR

1. Si el peso es estable, conecte la báscula a la impresora.
2. Presione la tecla ***PRINT***.

NOTA: Mientras esté en modo tara, la impresión se llevará a cabo con tara. Si la báscula muestra un peso negativo, no se permitirá la impresión.

CONTINUACIÓN DE FUNCIONAMIENTO

CONTEO

Utilice este modo para contar partes de un peso uniforme.

1. En el modo de pesaje, retire todo el peso de la plataforma.
2. Presione la tecla ***COUNT*** (Contar) para ingresar el modo de conteo. Se mostrará en la pantalla *PCS 0*.
3. Presione la tecla ***ZERO*** para cambiar la cantidad de muestra – 5, 10, 20, 50, 100, 200 o 500 unidades.
4. Coloque la cantidad de muestra del artículo que se va a contar sobre la plataforma de la báscula y presione la tecla ***PRINT***. La cantidad muestra se observará en la pantalla.
5. Coloque los objetos restantes sobre la plataforma. La cantidad total se mostrará en la pantalla.
6. Presione la tecla ***COUNT*** para regresar al modo de pesaje.
7. Para realizar diferentes pesajes, en el modo de pesaje coloque el artículo sobre la báscula y presione la tecla ***COUNT***. El indicador mostrará *0*.
8. Presione y mantenga así la tecla ***COUNT***. Presione la tecla ***ON/OFF***. El indicador mostrará *PCS 0*.
9. Presione la tecla ***ZERO*** e ingrese la cantidad de muestra.
10. Presione la tecla ***PRINT*** (Imprimir) para ingresarla. Repita los pasos 2 y 3.

SOLUCIÓN DE PROBLEMAS

POSIBLES CÓDIGOS DE OPERACIÓN DE TARA

ERROR	MOTIVO	SOLUCIÓN
UUUUUUUU	Sobrecarga de peso.	Reduzca el peso.
	Mala conexión con la unidad de carga.	Revise la conexión de la unidad de carga.
	La unidad de carga tiene un problema de calidad.	Inspeccione la unidad de carga. Revise la entrada y la salida.
nnnnnnn	Error de calibración.	Verifique que la báscula esté nivelada.
	Mala conexión.	Revise la conexión de la unidad de carga.
	La unidad de carga tiene un problema de calidad.	Inspeccione la unidad de carga. Revise la entrada y la salida.

PROBLEMAS DE FUNCIONAMIENTO	CAUSAS POSIBLES	RECOMENDACIONES
La báscula no pesa con precisión.	La altura de la báscula necesita ajuste.	Ajuste las patas para que la parte superior de la plataforma quede entre 11 y 11.5 cm (4¼" y 4½") sobre el suelo.
	Es necesario volver a calibrar la báscula	Comuníquese con la autoridad local de pesas y medidas.

MANTENIMIENTO

- Proteja la pantalla indicadora de la luz solar directa.
- Mantenga una buena conexión entre el conector del cable de instrumento y el indicador de la unidad de carga.
- Mantenga el indicador lejos de campos eléctricos o magnéticos fuertes.
- Apague el indicador durante las tormentas eléctricas.
- Apague el indicador antes de enchufar y desenchufar.

ULINE H-4602, H-4603, H-4604
H-10905, H-10906, H-10907

1 800 295-5510
uline.ca

BALANCE DE PLANCHER À PROFIL BAS EN ACIER INOXYDABLE

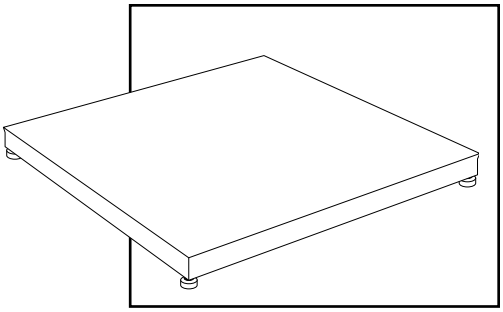

OUTIL REQUIS



Levier

INTRODUCTION

CHOIX DE L'EMPLACEMENT

Choisissez un emplacement où votre nouvelle balance de plancher sera le mieux protégée des dommages éventuels causés par un chariot élévateur ou d'autres matériels de manutention. Les éléments de pesage de la cellule de charge de la balance peuvent être endommagés par des chocs latéraux, la chute d'objets et des charges qui dépassent la capacité nominale de la balance.

L'emplacement devrait être :

- Parfaitement horizontal (marge d'erreur de 6,4 mm [1/4 po]).
- Exempt de vibrations.
- Libre de débris.
- À l'écart des voies de circulation de véhicules, sauf si la balance est installée dans une fosse et présente une capacité nominale excédant le poids des véhicules chargés qui pourraient passer dessus ou entrer en contact avec elle.

Le câble reliant la balance de plancher à l'indicateur de poids doit être passé à l'intérieur d'un conduit le protégeant des dommages possibles. Ceci est la meilleure façon de protéger le câble.

DÉBALLAGE

1. Inspectez l'emballage afin de repérer toute trace de dommage. Si vous observez des signes visibles de dommage, informez-en immédiatement votre transporteur.
2. Retirez votre nouvelle balance de plancher de la palette d'expédition. L'indicateur numérique et le cordon d'alimentation devraient être connectés.
3. Retirez les pieds de l'emballage.

INSTALLATION DES PIEDS ET RÉGLAGES À NIVEAU

REMARQUE : La balance est livrée sans les pieds installés pour protéger contre tout dommage lors du transport.

1. À l'aide d'un levier, soulevez la balance et insérez les pieds dans le bas en les vissant dans un sens antihoraire.
2. Vissez les pieds jusqu'à ce que le haut de la tige filetée touchent le haut des cellules.

REMARQUE : Ne vissez pas les pieds à plus de dix tours.

3. Placez la balance au sol pour vérifier si elle est à niveau et si les quatres pieds sont stables.
4. Effectuez les ajustements nécessaires si la balance n'est pas à niveau.
5. Une fois à niveau, serrez les écrous sur les pieds pour les verrouiller en place.

INSTALLATION DE LA RAMPE (FACULTATIF)

1. Déposez votre nouvelle balance de plancher à l'emplacement souhaité.
2. Placez la rampe du côté souhaité de la balance. Il doit y avoir un espace de 3 à 6 mm (1/8 à 1/4 po) entre la balance et la rampe. (Voir Figure 1)
3. Pour maintenir la rampe en place, percez le sol avec des ancrages de 1/2 x 3 po (non inclus) à travers les pattes de fixation de la rampe.

REMARQUE : La balance et la rampe ne doivent pas se toucher. Un contact empêcherait la balance de peser avec précision.

Figurer 1

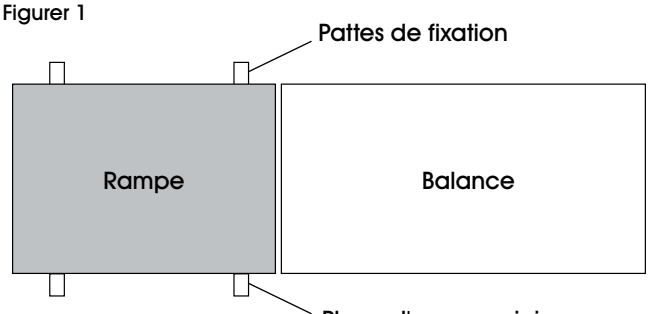

SCHÉMA DES PIÈCES

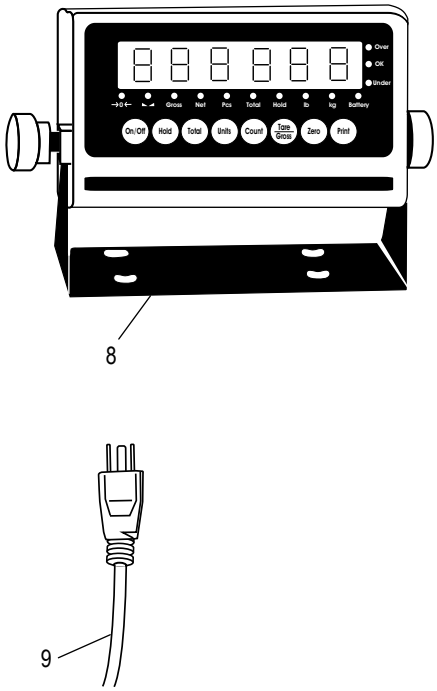

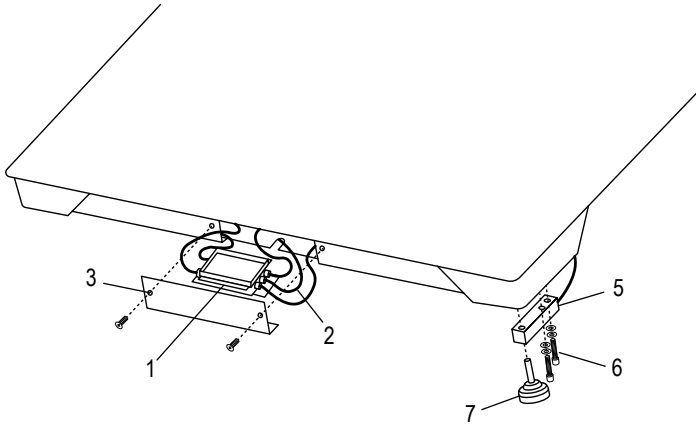

#	DESCRIPTION	QTÉ.	RÉF. ULINE	RÉF. DU FABRICANT
1	Boîte de jonction à quatre cellules en acier inoxydable avec carte	1	H-5258	53042
2	Câble de l'appareil	1	H-4602-7510C	658203
2	Câble de connexion en acier inoxydable à raccordement fixe LP7510 (Canada seulement)	1	H-8000-CCBL	65088UC
3	Couvercle d'accès latéral de rechange avec deux boulons	1	----------	29362
5	Cellule de charge en acier inoxydable pour balances de 5 000 lb	4	H-5261	307301
5	Cellule de charge en acier inoxydable pour balances de 10 000 lb	4	H-5262	307501
6	Ensemble de boulons et de rondelles pour la base de la cellule de charge en acier inoxydable	8	H-9673-SSLCQ	29352
7	Pieds	4	H-4602-SFEET	50431
8	Indicateur d'affichage en acier inoxydable LP-7510A	1	H-4602-65082	65082
9	Cordon d'alimentation	1	H-8001	65081U
9	Cordon d'alimentation (Canada seulement)	1	H-8001-C	65081UC

INSTRUCTIONS POUR L'INSTALLATION

REMARQUE : Votre balance de plancher est livrée sans les quatres pieds de nivellement filetés pour protéger contre les dommages. Voir page 13 pour les instructions d'installation des pieds et les réglages à niveau.

1. Retirez les vis du couvercle d'accès de la boîte de jonction et enlevez la plaque. (Voir Figure 2)

Figure 2

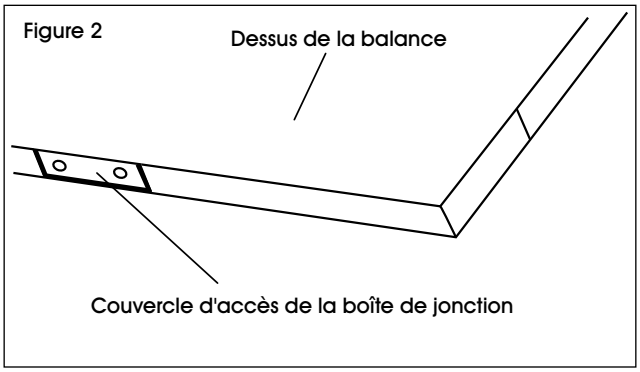

2. Le câble d'appareil s'y trouve. Faites passer le câble à partir de l'intérieur, à travers l'ouverture située à l'arrière du plateau et sortez-le du bas de la balance vers l'indicateur de poids numérique.
3. Branchez le câble d'appareil à l'indicateur de poids numérique. (Voir Figure 3)
4. Branchez la cordon d'alimentation de 110 V de l'indicateur du poids numérique dans une prise de courant de 110 V. (Voir Figure 3)

Figure 3

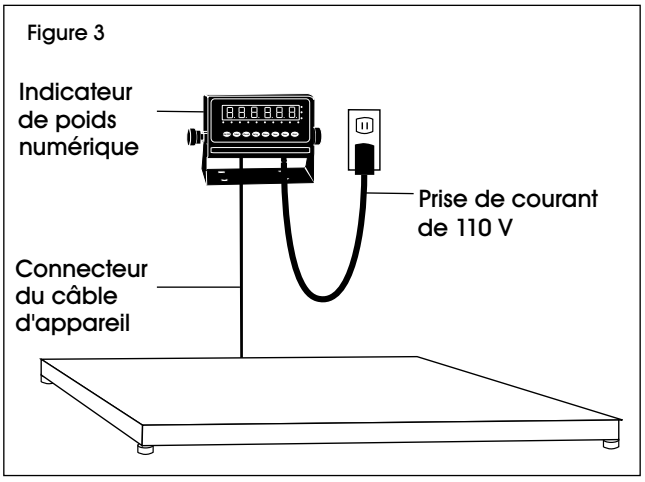

5. Appuyez sur le bouton d'alimentation situé sur le devant de l'indicateur. La balance se met automatiquement en marche une fois branchée. Elle est maintenant prête à être utilisée.

EMPLACEMENT DES NUMÉROS DE MODÈLE ET DE SÉRIE

L'étiquette d'identification du modèle se trouve sur le côté du cadre, à côté de la plaque d'accès à la boîte de jonction. Elle comprend le numéro de modèle et le numéro de série dont vous avez besoin si vous avez des questions ou souhaitez commander des pièces.

ÉTALONNAGE

Cette balance a été étalonnée en usine. **NE TENTEZ PAS D'ÉTALONNER CETTE BALANCE.**

ARRÊT

AVERTISSEMENT! Briser, enlever ou modifier le plomb de sécurité qui verrouille l'interrupteur d'étalonnage sur l'indicateur de poids numérique annulera toutes les garanties. L'étalonnage est effectué par des agences dûment certifiées à cette fin seulement.

Veuillez contacter votre agence locale de vérification des poids et mesures pour des services d'étalonnage.

INDICATEUR D'AFFICHAGE ET TOUCHES DE FONCTION

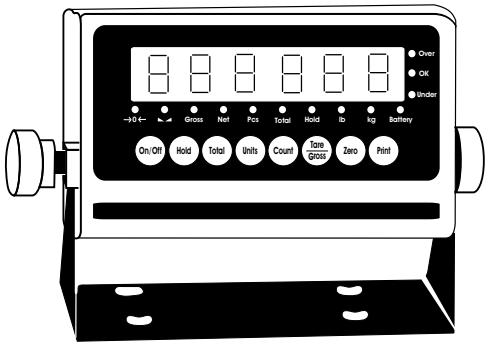

Il s'agit d'un indicateur d'affichage à DEL (diodes électroluminescentes). Les DEL sont utilisées à l'intérieur, où plus de luminosité est nécessaire. Les tableaux ci-dessous résument les fonctions des voyants DEL et des touches.

FONCTIONS DEL

ACL	INSTRUCTION
→0←	Le poids est de zéro
◣◢	La donnée de pesée est stable
Gross	Poids brut
Net	Poids net
Pcs	Voir l'état de comptage
Total	Passer en mode d'accumulation
Hold	Conserver les données
lb	lb
kg	kg
Battery	flash rouge = faible rouge = en charge vert = plein
Over	Surcharge
Ok	Ok
Under	Sous-charge

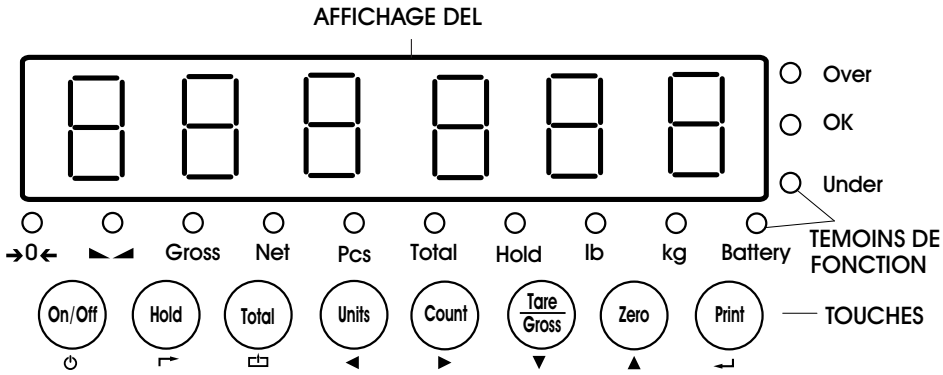

FONCTIONS DES TOUCHES

TOUCHE	NOM DE LA TOUCHE	FONCTION DE LA TOUCHE
ON/OFF	Power On/Off	Appuyez pendant deux secondes pour mettre en marche/arrêt.
Hold	Hold Weight	4 fonctions – Ces réglages peuvent être modifiés dans les paramètres. Consultez les instructions dans la section Fonctionnement. ↱ Basculer
Total	Accumulation	Fonctionne avec la touche ***PRINT*** pour remplir la fonction d'accumulation et en vérifier le résultat. ⮈ Sauvegarder
Units	Lb/Kg Convert	Basculer entre lb et kg. ◄ Gauche
Count	Counting	Opération de comptage. ► Droite
Tare/Gross	Tare/Gross Weight	Appuyez une fois pour tarer. Appuyez une seconde fois pour obtenir le poids brut. ▼ Bas
Zero	Zero	Remet le poids à zéro dans la plage de tolérance. ▲ Haut
Print	Print	Utilisable en combinaison avec les touches ***ZERO, TARE, ON/OFF*** pour exécuter les fonctions. ↵ Entrer

FONCTIONNEMENT

MISE SOUS/HORS TENSION

1. Appuyez sur la touche On/Off (marche/arrêt) pendant deux secondes pour allumer ou éteindre la balance.
2. Lorsque vous allumez la balance, l'indicateur affiche 000000-999999 avant de passer en mode de pesée.
3. Assurez-vous que l'écran DEL/ACL et les voyants d'état fonctionnent correctement.

MISE À ZÉRO

MISE À ZÉRO INITIALE

Lorsque la balance est allumée, si le poids se situe dans la tolérance zéro initiale, zéro est affiché.

MISE À ZÉRO MANUELLE

1. Attendez que la balance se stabilise.
2. Appuyez sur la touche ***ZERO***. L'écran affichera un poids de zéro.

FONCTIONS DE CONSERVATION

Quatre fonctions de conservation sont disponibles.

CONSERVATION DE LA VALEUR MAXIMALE

Saisie du poids le plus élevé.

1. Appuyez sur la touche ***HOLD*** puis ajoutez les poids sur la balance.
2. Le poids le plus élevé s'affiche à l'écran jusqu'à ce qu'un poids encore plus élevé soit placé sur la balance.

CONSERVATION MANUELLE

Saisie du poids actuel sans changement ni variation.

1. Lors du pesage, appuyez sur ***HOLD***. Le poids actuel reste affiché jusqu'au prochain appui de la touche ***HOLD***.

CONSERVATION AUTOMATIQUE

Si le poids actuel est stable et supérieur à 20 d (20 x division), le poids actuel s'affiche durant 3 secondes puis revient au pesage standard.

1. Il n'est pas nécessaire d'appuyer sur ***HOLD***. La conservation automatique s'enclenche automatiquement lorsque la balance est stabilisée.

CONSERVATION DE MOYENNE

Fonction utilisée pour le pesage d'animaux. L'indicateur affiche le poids moyen pendant 3 secondes.

1. Placez les animaux sur la balance tour à tour et appuyez sur ***HOLD***.
2. L'écran affiche « LOC » pendant 3 secondes. Ensuite, le poids moyen est affiché.
3. Appuyez à nouveau sur ***HOLD*** pour quitter la fonction de conservation.

TARE/POIDS BRUT

1. Appuyez sur la touche ***TARE/POIDS BRUT***.
2. L'écran affichera le poids net. Les témoins des fonctions Net et Tare s'allumeront.
3. Appuyez sur la touche ***TARE/POIDS BRUT***. Mettez le poids à zéro.
4. L'écran affichera le poids brut.

ACCUMULATION

1. Mettez le poids à zéro. Mettez la charge jusqu'à ce que la balance se stabilise.
2. Appuyez sur la touche ***TOTAL*** pour passer en mode accumulation.
3. Le témoin de fonction ***TOTAL*** s'allumera. L'écran affichera *n 001*, puis le poids de la charge.
4. Retirez la charge. Mettez le poids à zéro. Mettez la seconde charge jusqu'à ce que la balance se stabilise.
5. Appuyez sur la touche ***TOTAL***. L'écran affichera *n 002*, puis le poids de la seconde charge.
6. Répétez jusqu'à un maximum de 999 fois.

VÉRIFIEZ L'ACCUMULATION

1. Appuyez sur la touche ***PRINT*** et maintenez-la enfoncée. Appuyez sur la touche ***TOTAL***.
2. L'écran affichera *n***, puis le poids total.

REMARQUE : Il y a 8 chiffres au total. L'écran affiche d'abord les 4 premiers chiffres, puis les 4 derniers. Par exemple, lorsque les quatre premiers chiffres affichés sont « 0012 » et que les quatre derniers sont « 34,56 », le poids est de « 1234,56 ».

SORTIR DU MODE ACCUMULATION

1. Lorsque l'indicateur montre les 4 derniers chiffres, appuyez sur la touche ***TOTAL*** et maintenez-la enfoncée. L'indicateur affichera *clr n* .
2. Appuyez sur la touche **PRINT** pour quitter le mode accumulation. Si vous souhaitez effacer le poids total, appuyez sur la touche ***ZERO*** ou ***TARE***. L'indicateur affichera *clr y*.
3. Appuyez sur la touche ***PRINT*** pour effacer le poids total et quitter le mode accumulation.

IMPRIMER

1. Si le poids est stable, connectez la balance à l'imprimante.
2. Appuyez sur la touche ***PRINT***.

REMARQUE : En mode Tare, imprimer avec la tare. Si la balance affiche un poids négatif, l'impression n'est pas autorisée.

FONCTIONNEMENT SUITE

COMPTAGE

Utilisez ce mode pour compter des pièces de même poids.

1. En mode de pesage, retirez tous les poids de la plateforme.
2. Appuyez sur la touche **COUNT** pour accéder au mode de comptage. L'écran affichera *PCS 0*.
3. Appuyez sur la touche **ZERO** pour changer la quantité d'échantillons – 5, 10, 20, 50, 100, 200 ou 500 unités.
4. Placez la quantité d'échantillons de l'article à compter sur la plateforme de la balance, puis appuyez sur la touche **PRINT**. L'écran affichera la quantité d'échantillons.
5. Placez les articles restants sur la plateforme. L'écran affichera la quantité totale.
6. Appuyez sur la touche **COUNT** pour retourner au mode de pesage.
7. Pour peser différents poids en mode de pesage, placez l'article sur la balance et appuyez sur la touche **COUNT**. L'indicateur affichera *0* .
8. Appuyez sur la touche **COUNT** et maintenez-la enfoncée. Appuyez sur la touche **ON/OFF**. L'indicateur affichera *PCS 0* .
9. Appuyez sur la touche **ZERO** et saisissez la quantité d'échantillons.
10. Appuyez sur la touche **PRINT** pour valider. Répétez les étapes 2 et 3.

DÉPANNAGE

CODES DE FONCTION TARE POSSIBLES

ERREUR	MOTIF	SOLUTION
UUUUUUUU	Surcharge.	Réduisez la charge.
	Mauvaise connexion à la cellule de charge.	Vérifiez la connexion de la cellule de charge.
	Problème de qualité de la cellule de charge.	Inspectez la cellule de charge. Vérifiez l'entrée et la sortie.
nnnnnnn	Erreur d'étalonnage.	Vérifiez que la balance se situe sur une surface plane.
	Mauvaise connexion.	Vérifiez la connexion de la cellule de charge.
	Problème de qualité de la cellule de charge.	Inspectez la cellule de charge. Vérifiez l'entrée et la sortie.

PROBLÈME	CAUSES POSSIBLES	RECOMMANDATIONS
La balance ne pèse pas avec précision.	Il faut régler la hauteur de la balance.	Réglez les pieds de manière à ce que le haut de la plateforme se trouve à une hauteur comprise entre 4 ¼ po et 4 ½ po du sol.
	La balance doit être réétalonnée.	Contactez l'agence locale en charge des poids et mesures.

ENTRETIEN

- Protégez l'indicateur d'affichage de la lumière solaire directe.
- Maintenez une bonne connexion entre le connecteur du câble de l'indicateur et la cellule de charge.
- Gardez l'indicateur éloigné des champs électriques et magnétiques puissants.
- Éteignez l'indicateur pendant les orages.
- Éteignez l'indicateur avant de le brancher et le débrancher.