Para Español, vea páginas 5-8.
Pour le français, consulter les pages 9-12.

ULINE H-5552

CLEAR-VIEW LOCKER
6 TIER, 1 WIDE

1-800-295-5510
uline.com

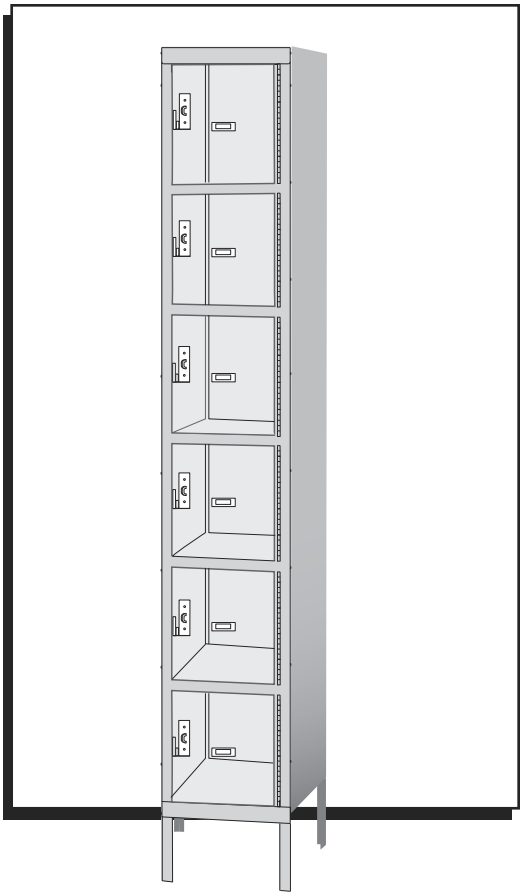

TOOL NEEDED

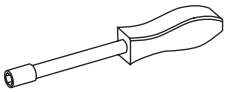

3/8" Nut Driver

or

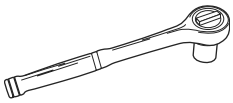

3/8" Socket Wrench

CAUTION! Some parts may have sharp edges. Care must be taken when handling various pieces to avoid injury. For your safety, wear work gloves when assembling.

PRIMARY ASSEMBLY

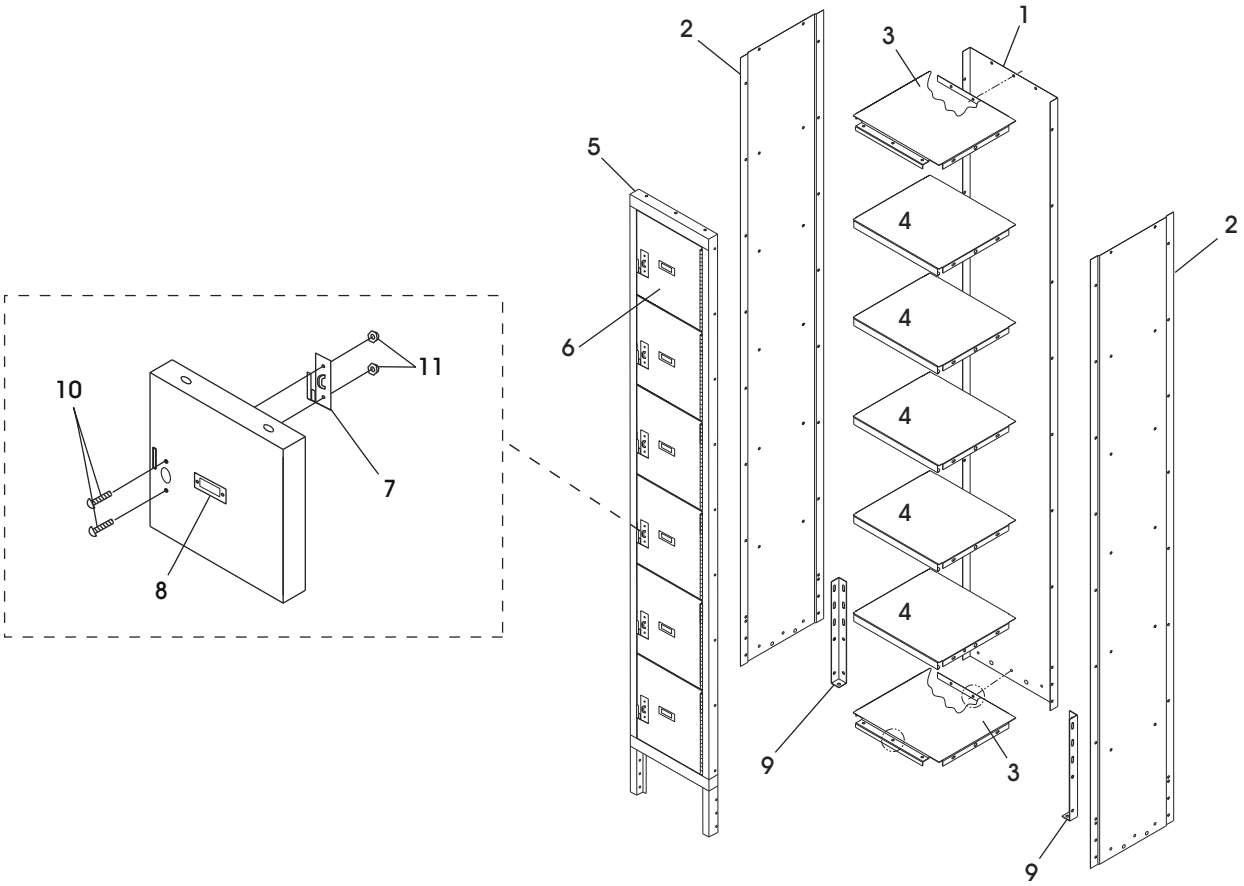

#	DESCRIPTION	QTY.
1	Back Panel	1
2	Right/Left Side Panel	2
3	Top/Bottom	2
4	Shelf	5
5	Door Frame Assembly	1
6	Door	6
7	Box Door Latch Pull	6

#	DESCRIPTION	QTY.
8	Number Plate	6
9	Rear Leg	2
10	Bolt	94
11	High-Dome Cap Nut	12
	Hex Nut (Not Shown)	82
	Push Pin (Not Shown)	12

ASSEMBLY

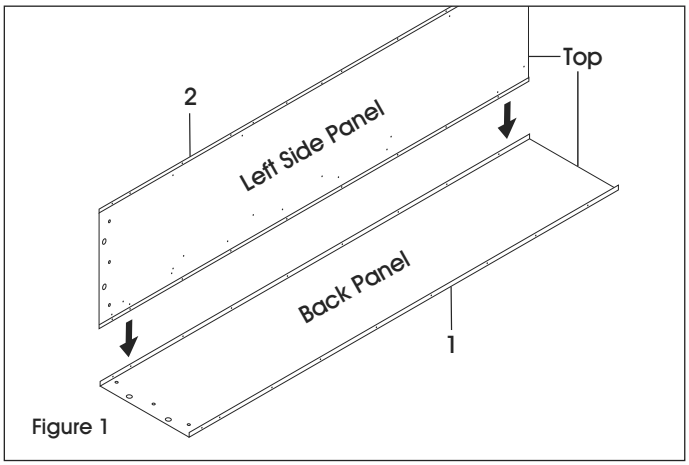

Figure 1

NOTE: Do not tighten bolts until unit is completely assembled. NOTE: Do not tighten bolts until unit is completely assembled.

1. Place back panel (1) on a protected flat surface so that the flanges face upward.
2. Bolt side panel (2) to back panel, making sure side panel fits within the flange of the back panel. (See Figure 1) The ends of the back and side panels with the two large holes are at the bottom of the locker.

NOTE: Do not put nuts and bolts in bottom three holes on outside corners of locker, as those will be used later to attach legs.

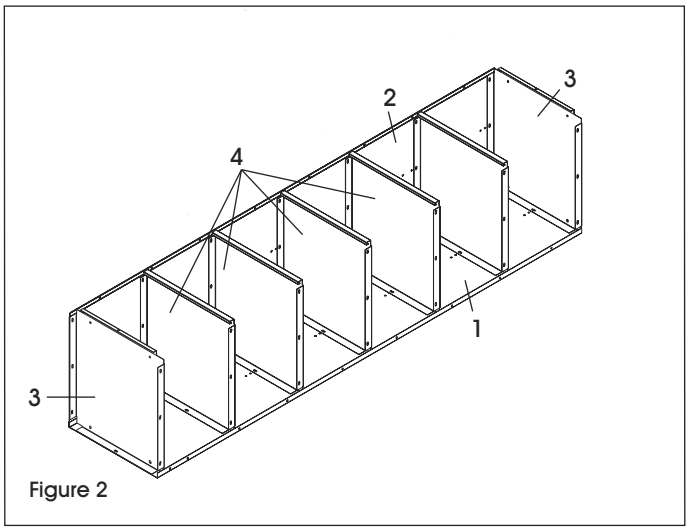

Figure 2

3. Bolt top (3) and bottom (3) to back panel (1) and left panel (2). Bolt shelves (4) to left and back panels, spaced evenly apart. (See Figure 2)

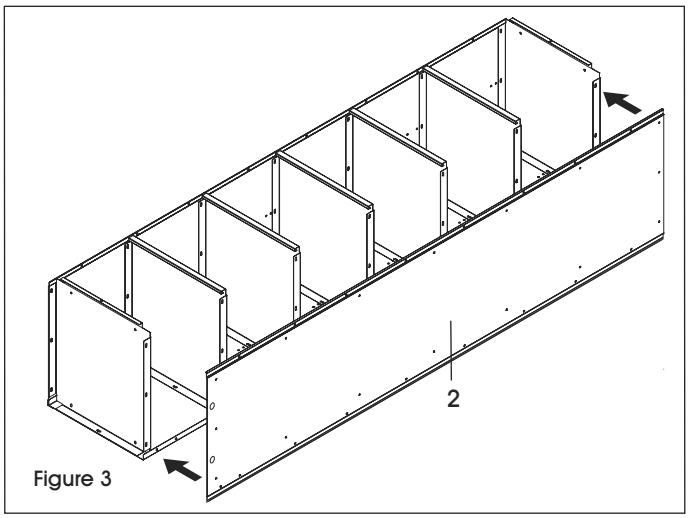

Figure 3

4. Bolt right side panel (2) to the back panel (1). Attach right side panel to top, bottom and shelves. (See Figure 3)

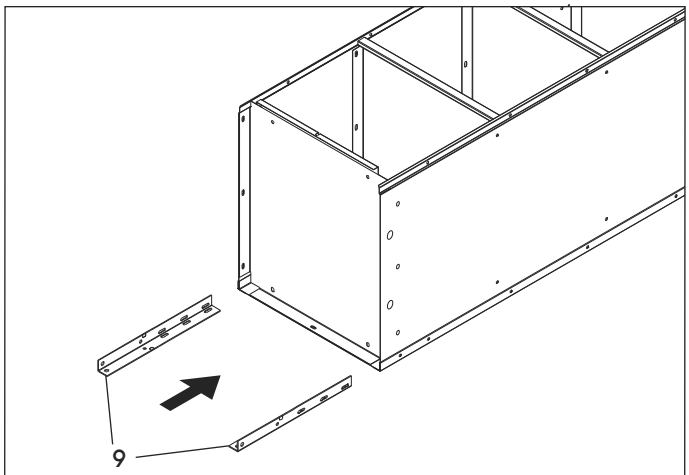

Figure 4

5. Insert rear legs (9) into the corner between the bottom and the side. Bolt the leg to the side and back using six bolts and nuts per leg. (See Figure 4)

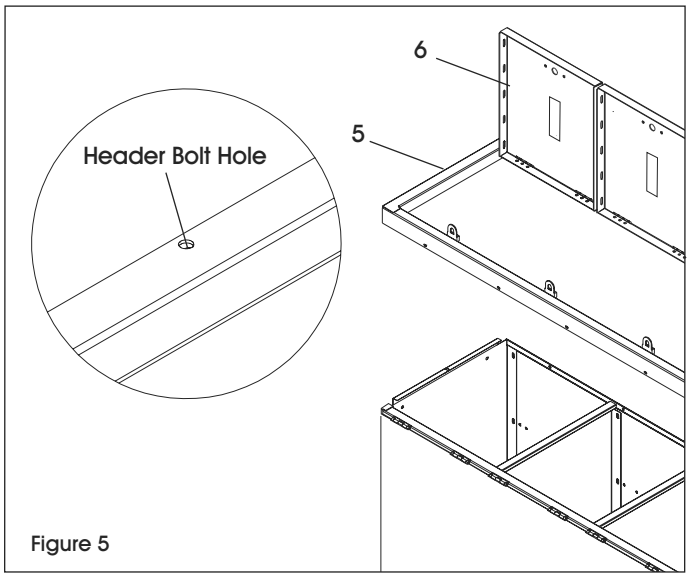

Figure 5

6. Place door and door frame assemblies (5 and 6) over the locker body. Make sure body sides are inside the frames. Attach top to frame header and the bottom to frame sill. Finish by attaching side panels to door frame. (See Figure 5)

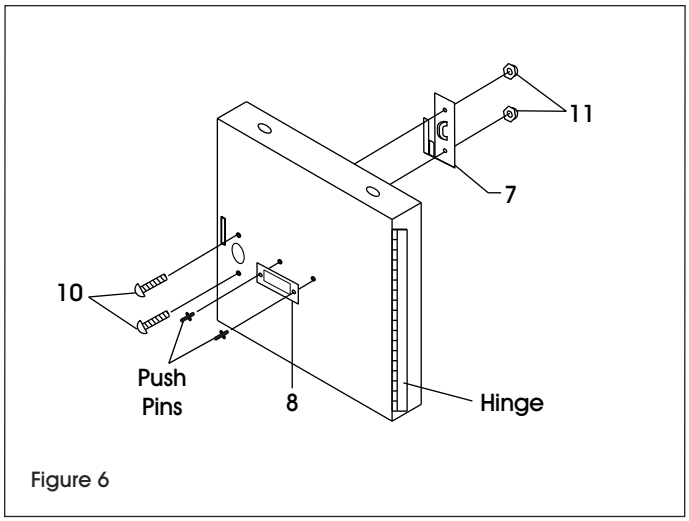

Figure 6

7. Attach box door latch pull (7) to each door using two bolts (10) and two high-dome cap nuts (11) per door. (See Figure 6)
8. Attach number plates (8) using push pins (See Figure 6)
9. Stand unit upright and place in desired location. Check and tighten all bolts.

SECURING UNITS

Anchor units to wall or floor. Unanchored units may fall over if not secured. (Units standing back to back should be bolted together.)

CAUTION: Care must be taken to assure that lockers are set plumb and true before anchoring.

ULINE H-5552

LOCKER CON FRENTE TRANSPARENTE 6 PUERTAS, 1 DE ANCHO

800-295-5510
uline.mx

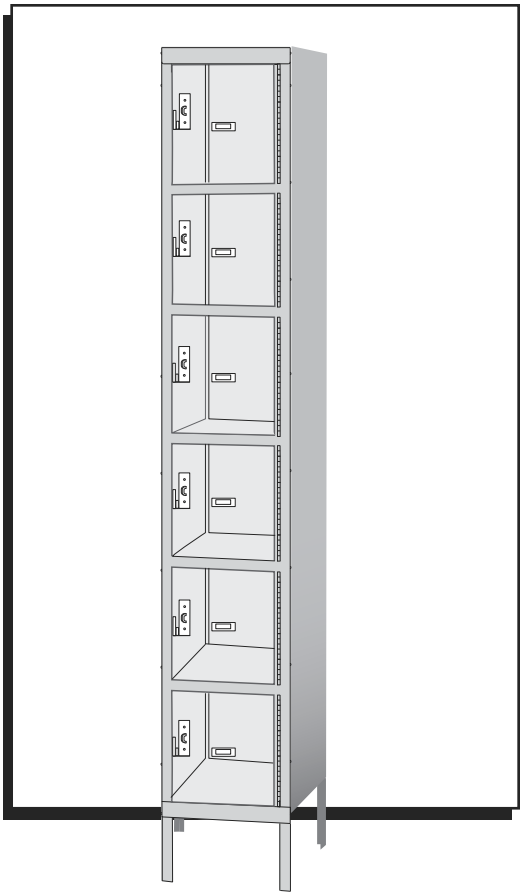

HERRAMIENTA NECESARIA

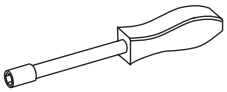

Llave de Tuercas de 3/8"

o

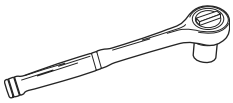

Llave de Dado de 3/8"

¡PRECAUCIÓN! Algunas partes pueden tener bordes filosos. Debe tener cuidado al manejar las piezas para evitar daños. Por su seguridad, use guantes de trabajo para ensamblar.

ENSAMBLE PRIMARIO

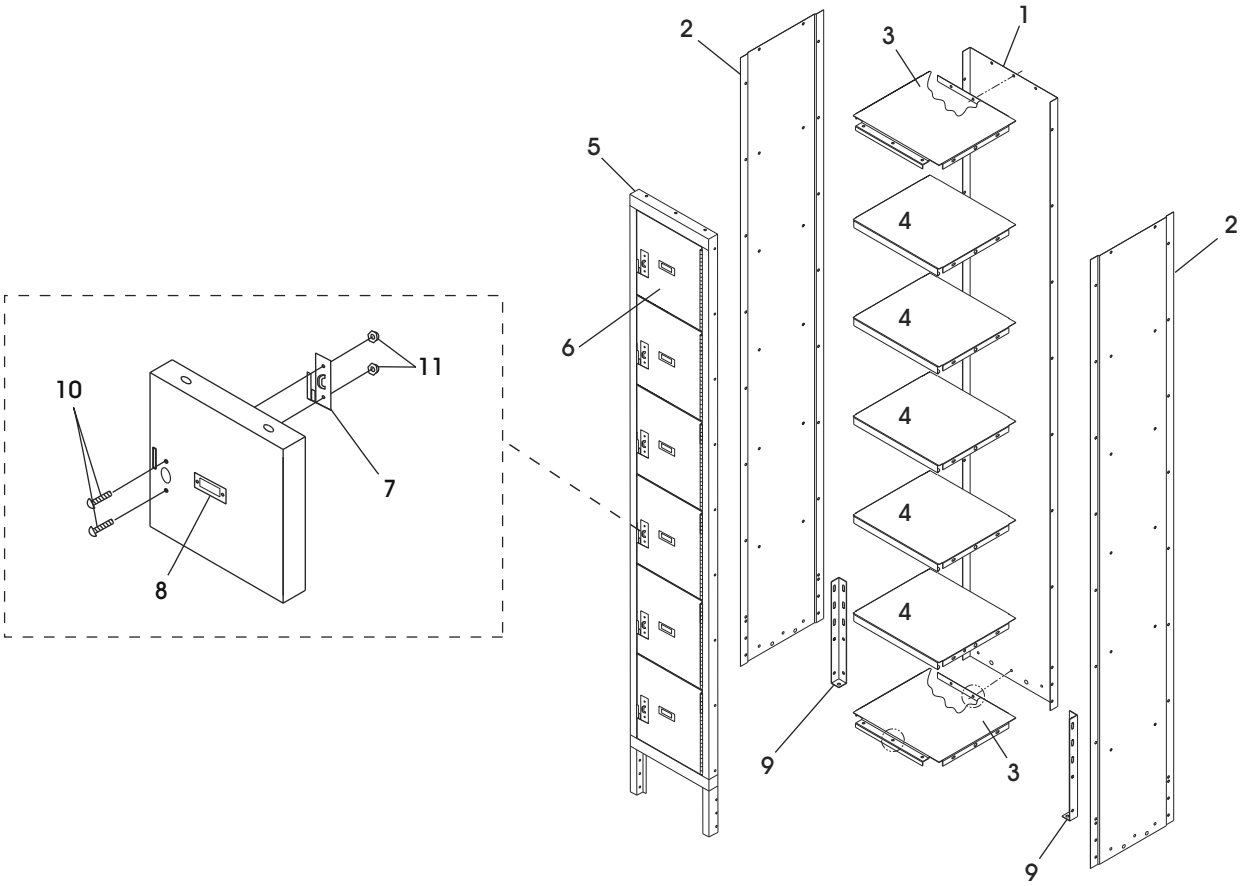

#	DESCRIPCIÓN	CANT.
1	Panel Posterior	1
2	Panel Lateral Derecho/Izquierdo	2
3	Parte Superior/Inferior	2
4	Repisa	5
5	Ensamble de la Estructura de la Puerta	1
6	Puerta	6
7	Pestillo de Cierre Cuadrado de la Puerta	6

#	DESCRIPCIÓN	CANT.
8	Placa de Número	6
9	Pata Trasera	2
10	Perno	94
11	Tuerca de Protección en Domo	12
	Tuerca Hexagonal (No se Muestra)	82
	Pasador de Empuje (No se Muestra)	12

ENSAMBLE

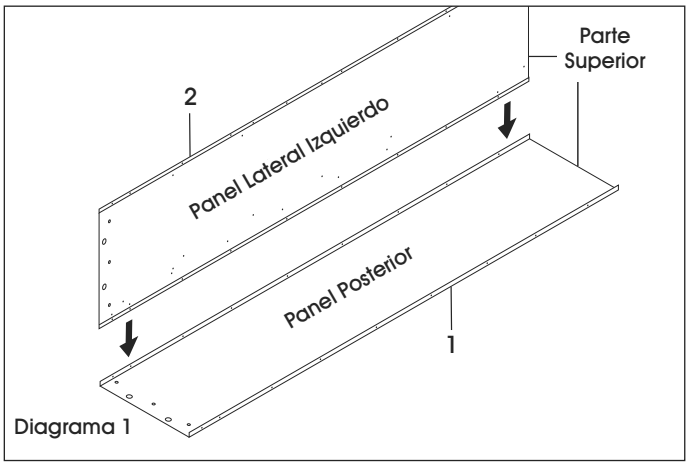

Diagrama 1

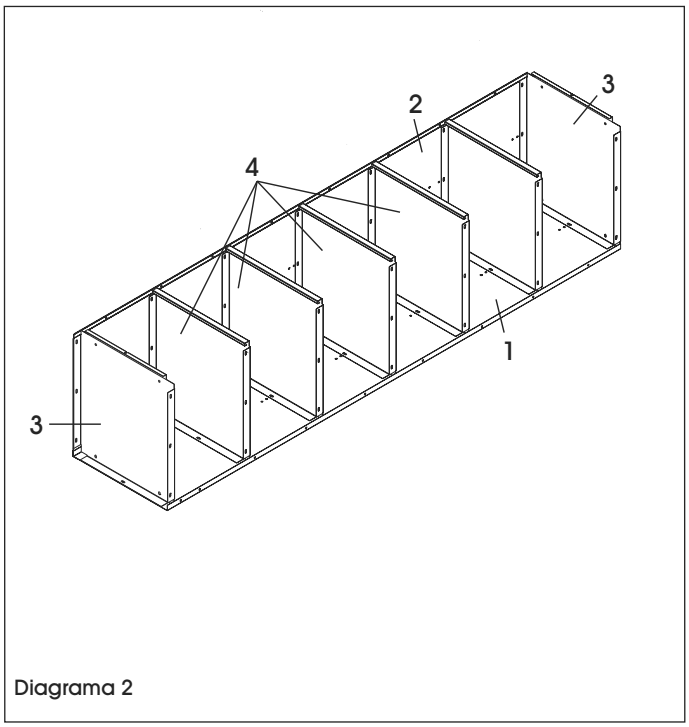

Diagrama 2

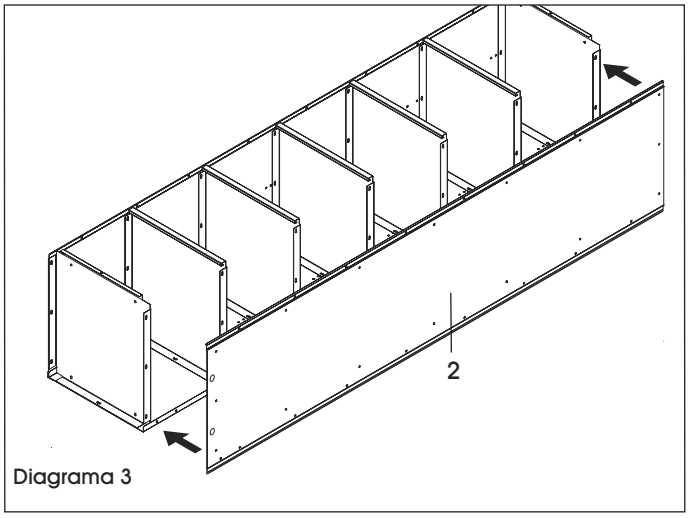

Diagrama 3

NOTA: No ajuste los pernos hasta que la unidad esté completamente ensamblada.

1. Coloque el panel posterior (1) sobre una superficie plana protegida de manera que las pestañas queden hacia arriba.
2. Fije el panel lateral (2) al panel posterior con pernos, asegurándose de que el panel lateral encaje en la pestaña del panel posterior. (Vea Diagrama 1) Los extremos de los paneles posteriores y laterales con los dos orificios grandes deben quedar en la parte inferior del locker.

NOTA: No inserte pernos y tuercas en los tres orificios inferiores de las esquinas exteriores del locker, puesto que estos se usarán más tarde para colocar las patas.

3. Fije con pernos los paneles superior (3) e inferior (3) al panel posterior (1) y lateral izquierdo (2). Fije las repisas (4) con pernos a los paneles izquierdo y posterior, separándolos adecuadamente. (Vea Diagrama 2)
4. Fije con pernos el panel lateral derecho (2) al panel posterior (1). Fije el panel lateral derecho a las piezas superior, inferior y a las repisas. (Vea Diagrama 3)

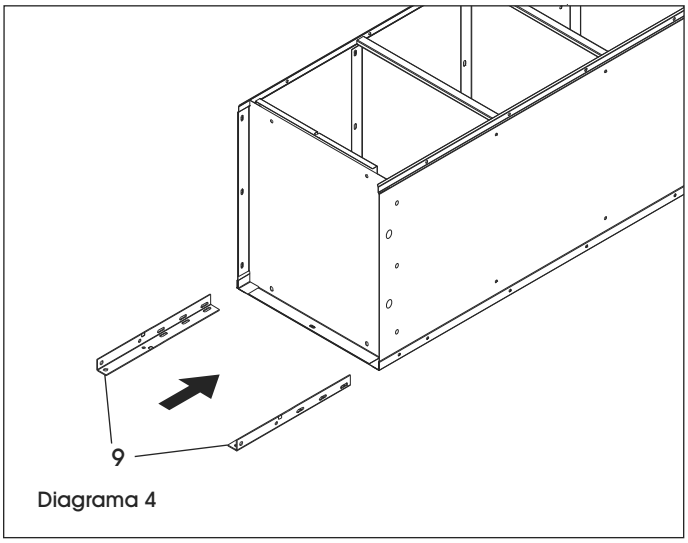

Diagrama 4

5. Inserte las patas traseras (9) en la esquina entre la parte inferior y el lado. Fije la pata al lateral y a la parte posterior usando seis pernos y tuercas por pata. (Vea Diagrama 4)

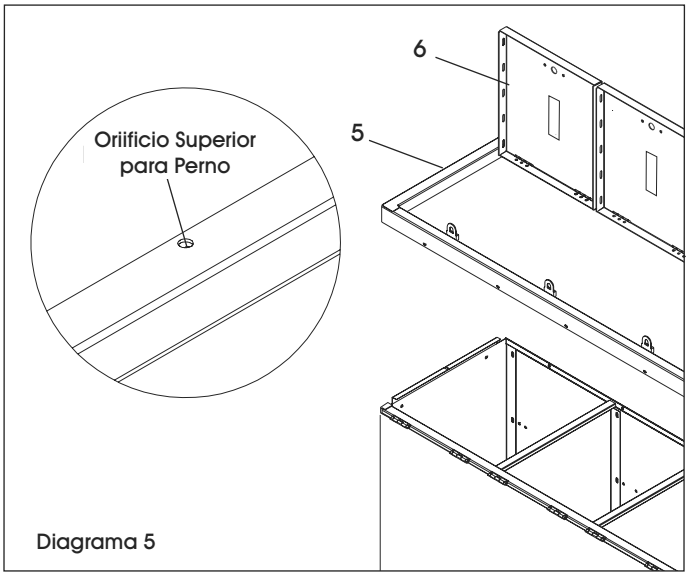

Diagrama 5

6. Coloque la puerta y los ensambles del marco de la puerta (5 y 6) sobre el cuerpo del locker. Asegúrese de que los lados del cuerpo se encuentren dentro de los marcos. Fije la parte superior a la parte alta del marco y la inferior a la base de la estructura. Termine fijando los paneles laterales al marco de la puerta. (Vea Diagrama 5)

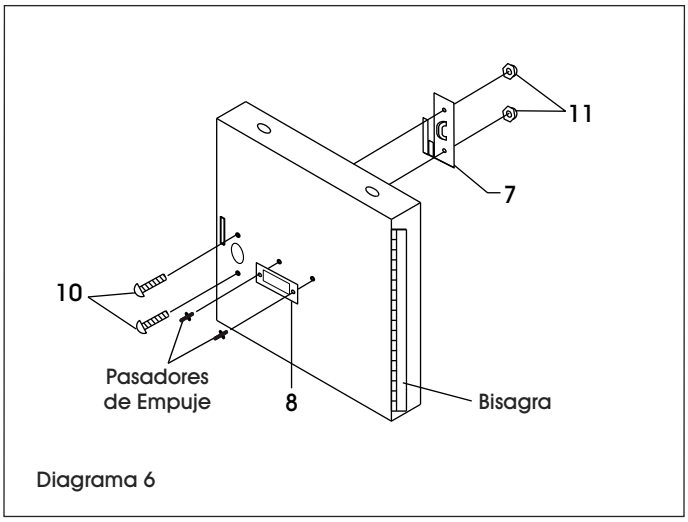

Diagrama 6

7. Fije el pestillo de cierre cuadrado de la puerta (7) a cada puerta usando dos pernos (10) y dos tuercas de protección en domo (11) por puerta. (Vea Diagrama 6)
8. Fije las placas de número (8) utilizando pasadores de empuje. (Vea Diagrama 6)
9. Coloque la unidad en posición vertical y en el lugar deseado. Revise y apriete todos los pernos.

CÓMO AFIANZAR LAS UNIDADES

Fije las unidades a la pared o al piso. Las unidades que no estén ancladas podrán caerse si no se aseguran. (Las unidades que se apoyan por la parte trasera deben atornillarse juntas).

PRECAUCIÓN: Asegúrese de que los lockers estén nivelados y derechos antes de anclarlos.

ULINE H-5552

CASIER À PORTES TRANSPARENTES 6 RANGÉES, 1 COLONNE

1-800-295-5510
uline.ca

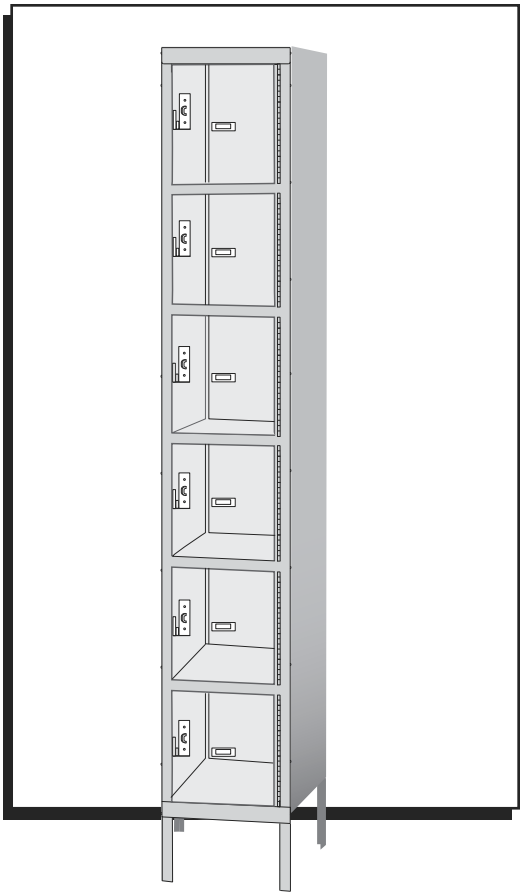

OUTIL REQUIS

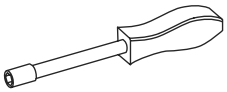

Tournevis à douille de 3/8 po

ou

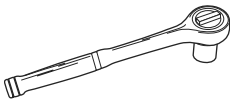

Clé à douilles de 3/8 po

MISE EN GARDE! Certaines pièces peuvent avoir des bords tranchants. Faites attention lorsque vous manipulez les diverses pièces afin d'éviter les blessures. Pour votre sécurité, portez des gants de travail pour l'assemblage.

ASSEMBLAGE PRIMAIRE

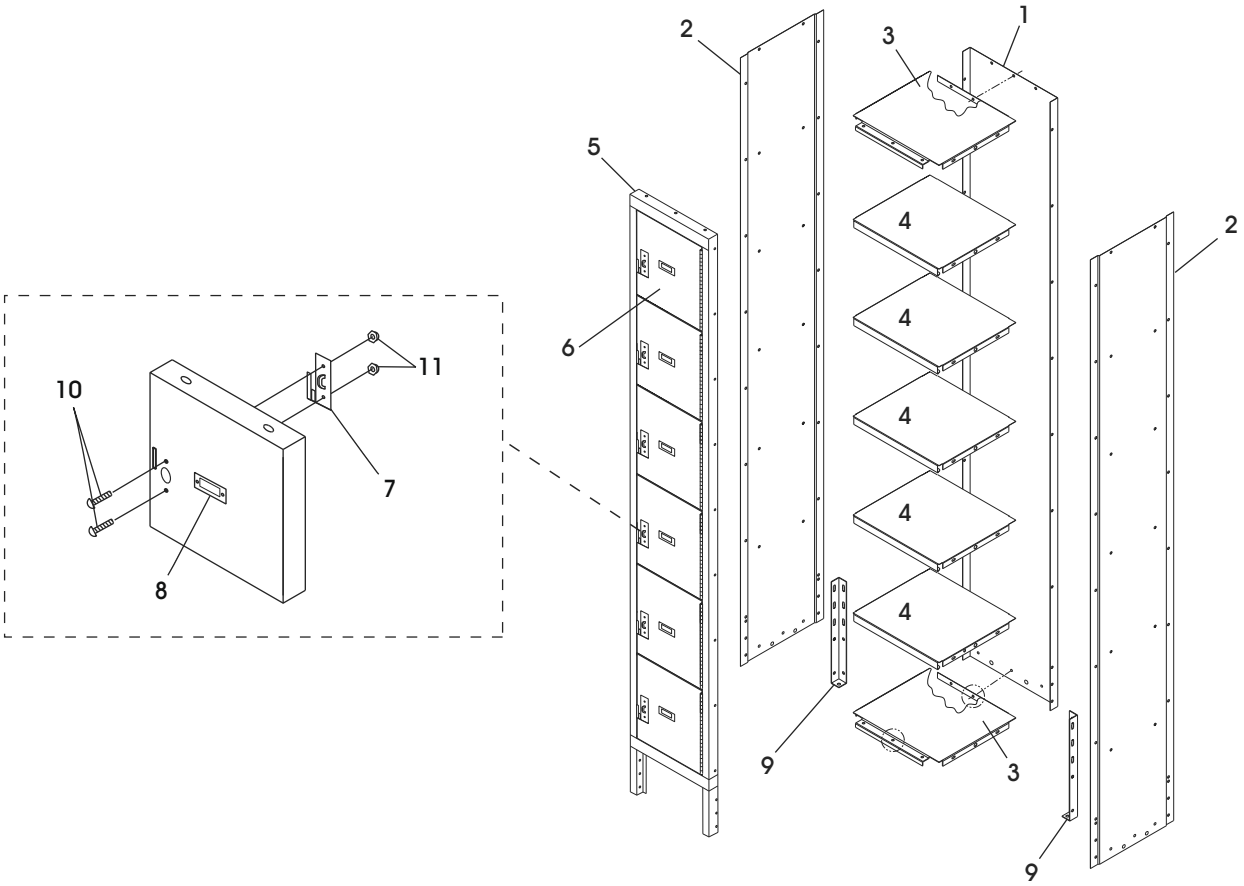

#	DESCRIPTION	QTÉ
1	Panneau arrière	1
2	Panneau latéral droit/gauche	2
3	Haut/bas	2
4	Tablette	5
5	Cadre de portes	1
6	Porte	6
7	Poignée de loquet de porte	6

#	DESCRIPTION	QTÉ
8	Plaque numérotée	6
9	Patte arrière	2
10	Boulon	94
11	Écrou borgne bombé	12
	Écrou hexagonal (non illustré)	82
	Goupille-poussoir (non illustrée)	12

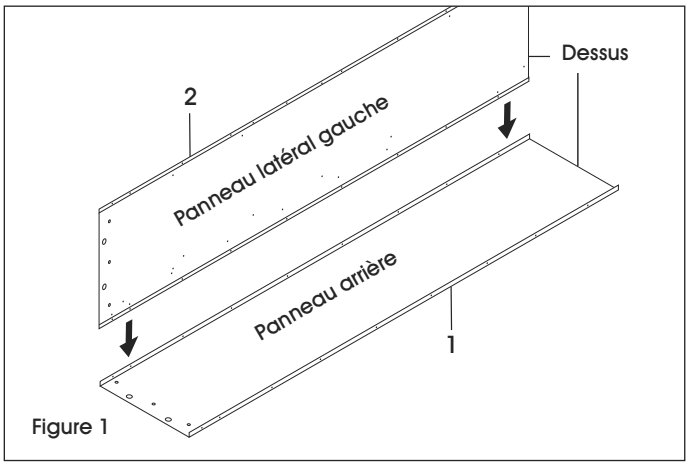

Figure 1

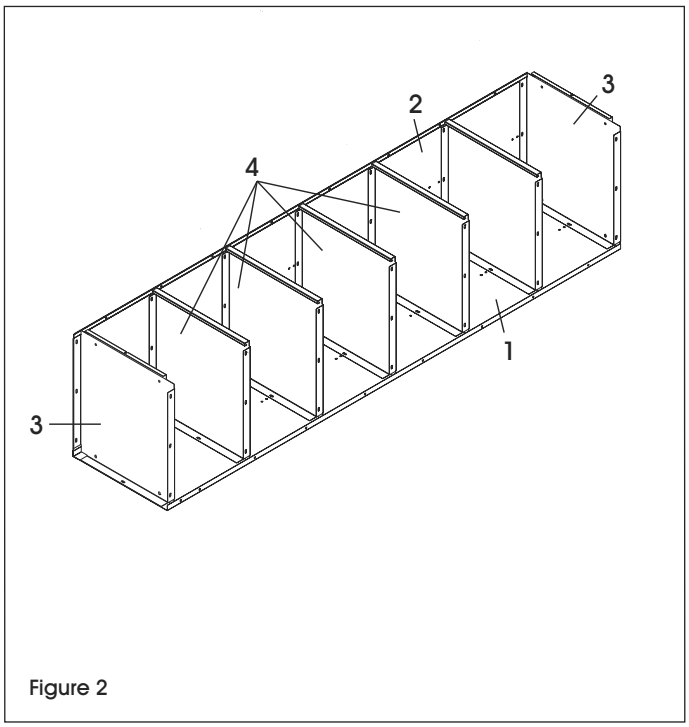

Figure 2

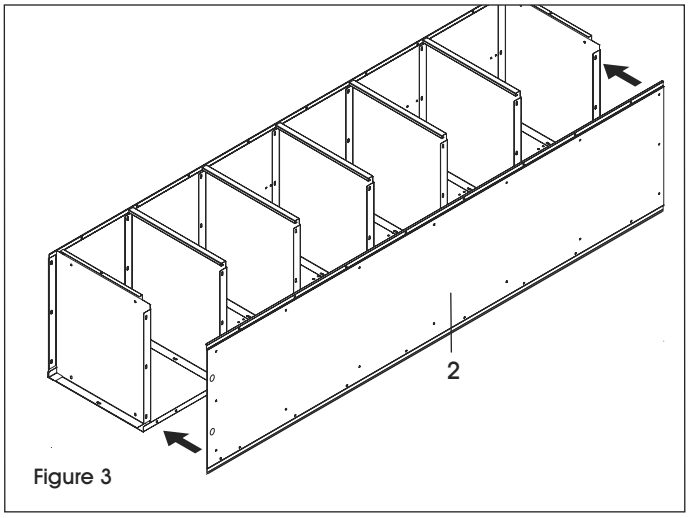

Figure 3

REMARQUE : Ne serrez pas les boulons avant que l'unité ne soit complètement assemblée.

1. Placez le panneau arrière (1) sur une surface plane protégée, brides vers le haut.
2. Boulonnez le panneau latéral (2) au panneau arrière, en veillant à ce que le panneau latéral s'insère dans la bride du panneau arrière. (Voir Figure 1) Les extrémités des panneaux arrière et latéraux dotées de deux grands trous sont situées au bas du casier.

REMARQUE : N'insérez pas les écrous et les boulons dans les trois trous inférieurs des coins extérieurs du casier. Ils seront utilisés ultérieurement pour fixer les pattes.

3. Boulonnez le haut (3) et le bas (3) au panneau arrière (1) et au panneau gauche (2). Boulonnez les tablettes (4) au panneau gauche et au panneau arrière, en les espaçant uniformément. (Voir Figure 2)
4. Boulonnez le panneau latéral droit (2) au panneau arrière (1). Fixez le panneau latéral droit au haut, au bas et aux tablettes. (Voir Figure 3)

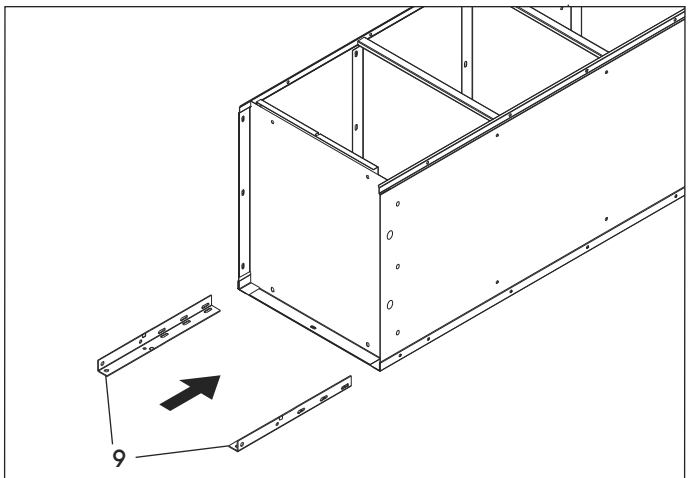

Figure 4

5. Insérez les pattes arrière (9) dans les coins entre le bas et le côté. Boulonnez la patte au côté et à l'arrière à l'aide de six boulons et écrous par patte. (Voir Figure 4)

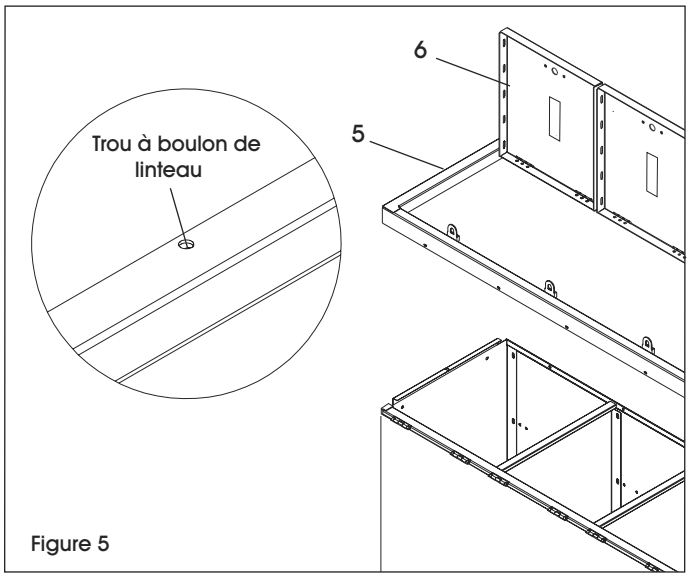

Figure 5

6. Placez les ensembles porte et cadre (5 et 6) sur le corps du casier. Assurez-vous que les côtés du corps sont à l'intérieur des cadres. Fixez le haut au linteau de cadre et le bas au seuil de cadre. Terminez en fixant les panneaux latéraux au cadre de porte. (Voir Figure 5)

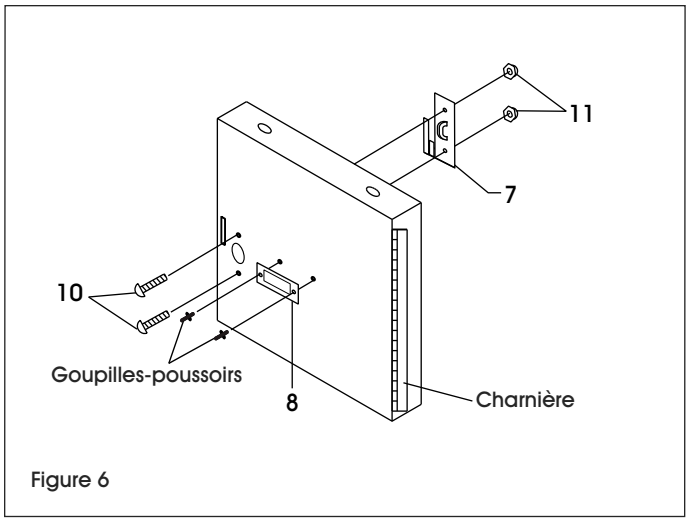

Figure 6

7. Fixez la poignée de loquet de porte (7) à chaque porte à l'aide de deux boulons (10) et écrous borgnes bombés (11) par porte. (Voir Figure 6)
8. Fixez les plaques numérotées (8) à l'aide des goupilles-poussoirs. (Voir Figure 6)
9. Relevez l'unité et placez-la à l'endroit désiré. Vérifiez et serrez tous les boulons.

ARRIMAGE DES UNITÉS

Arrimez les unités au mur ou au plancher. Les unités sans ancrage peuvent tomber si elles ne sont pas fixées solidement. (Les unités dos à dos doivent être boulonnées ensemble.)

MISE EN GARDE : Des précautions doivent être prises pour s'assurer que les casiers sont bien de niveau avant l'arrimage.