Para Español, vea páginas 8-14.
Pour le français, consulter les pages 15-21.

ULINE H-6511, H-6512 PROPANE HEATERS

1-800-295-5510
uline.com

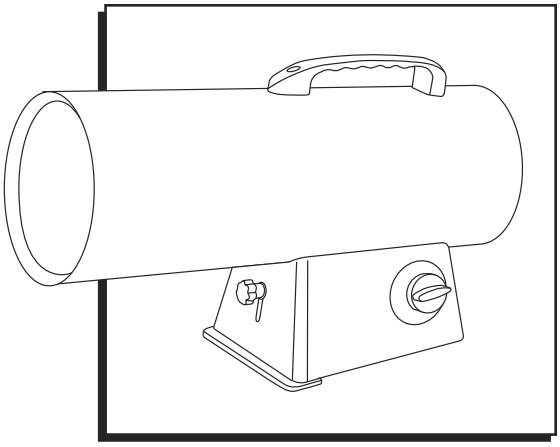

SAFETY WARNINGS

DANGER! Do not operate this heater until you have read and thoroughly understand the following safety and operating instructions.

Failure to comply with the following precautions and instructions can result in death, serious bodily injury and property loss or damage from hazards of fire, explosion, burn, asphyxiation, carbon monoxide poisoning or electric shock.

Only persons who can understand and follow the instructions should use or service this heater. If you need assistance or heater information, contact Uline Customer Service.

WARNING! Fire, burn, inhalation and explosion hazard. Keep solid combustibles, such as building materials, paper or cardboard a safe distance away from the heater, as recommended in the following instructions. Never use the heater in spaces that contain volatile or airborne combustibles, or products such as gasoline, solvents, paint thinners, dust particles or unknown chemicals.

WARNING! Not for home or recreational vehicle use.

DANGER! Carbon monoxide hazard. This heater produces carbon monoxide, which has no odor. Burning the heater in an enclosed space can kill you. Never use the heater in enclosed spaces such as a tent, a camper, any vehicle or recreational vehicle (RV), enclosed shelter, or any other enclosed areas.

DANGER! If the information in this manual is not followed exactly, a fire or explosion may result causing property damage, personal injury or loss of life.

DANGER! Not for use in residential living areas or in non-adequately ventilated enclosed spaces. Never bring or store a propane cylinder indoors.

WARNING! This is an unvented portable heater. It uses oxygen from the surrounding area. Adequate combustion and ventilation air must be provided. See Ventilation on page 6.

WARNING! This product contains chemicals, including lead, known to the state of California to cause birth defects or other reproductive harm. Wash hands after handling.

This heater is designed and approved for use as a construction heater in accordance with ANSI Standard Z83.7-2011/CSA 2.14-2011. Check with your local fire safety authority if you have any questions about applications. Other standards govern the use of fuel gasses and heating products for specific uses. Your local authority can advise you about these.

WARNING! Risk of indoor air pollution.

The products described in this manual are propane direct-fired, forced air heaters. Propane forced air heaters are primarily intended for use for temporary heating of buildings under construction, alteration or repair. Direct-fired means that all of the combustion products of the heater enter the heated space. This appliance is rated at 98% combustion efficiency, but does produce small amounts of carbon monoxide.

DANGER! Carbon monoxide poisoning may lead to death.

Carbon monoxide is toxic. Humans can only tolerate small amounts of carbon monoxide, so precautions must be taken to provide proper ventilation. Failure to provide proper ventilation in accordance with the following instructions can result in death.

People with breathing problems should consult a physician before using this heater. Early signs of carbon monoxide poisoning resemble the flu. Symptoms of improper ventilation/carbon monoxide poisoning are headache, dizziness, nausea, dry mouth, sore throat and burning of nose and eyes.

If you experience any of these symptoms, get fresh air at once. Have your heater serviced and check for proper ventilation. Some people are affected by carbon monoxide more than others. These include pregnant women, those with heart or lung problems, anemia or those under the influence of alcohol or at high altitudes.

For outdoor use. Indoor use permitted only for temporary heating of adequately ventilated buildings or structures under construction, alteration or repair. Provide at least a three square foot opening of outside air for every 100,000 BTU/HR heater rating. Refer to Ventilation on page 6 for instructions.

DANGER! Propane is an explosive gas.

Do not attempt to light the heater.

Extinguish any open flame.

Shut off gas to heater.

If odor continues, contact your local gas supplier or fire department.

Do not touch or use any electric switch or any electric device that can cause a spark.

Immediately call your gas supplier from a neighbor's phone. Follow the gas supplier's instructions.

If you cannot reach your gas supplier, call the fire department.

Service must be done by a qualified service agent.

WARNING! Risk of burns, fire and explosion.

Never store or use gasoline or other flammable vapors and liquids in the vicinity of this heater. Never store a propane cylinder not connected to this heater in the vicinity of this heater.

Never connect heater to an unregulated gas supply.

Never obstruct the flow of combustion and ventilation air (the front and rear of heater).

Never use duct work in front or rear of heater.

Never modify this heater or operate a heater that has been modified.

Never service, move or handle heater while still hot or operating.

WARNING! CAUTION! Hot while in operation. Do not touch. Keep children, animals, clothing and combustibles away from heater.

Keep all combustible materials away from this heater.

MINIMUM CLEARANCE FROM COMBUSTIBLES			
SIDES	TOP	FRONT	REAR
24"	36"	72"	24"

WARNING! Risk of electric shock.

WARNING! Electrical grounding instructions: This appliance is equipped with a three-prong plug for your protection against shock hazard and should be plugged directly into a properly grounded, three-prong receptacle.

Always use the electrical power (voltage and frequency) specified on the model plate of the heater.

Always use only 14 AWG or better extension cord.

Always unplug the heater when not in use.

Always install the heater so that it is not directly exposed to water spray, rain, dripping water or wind.

WARNING! For use with propane (LP) gas only.

SAFETY WARNINGS CONTINUED

- Use heater in accordance with all local codes.
- In the absence of local codes, refer to the National Fuel Code, ANSI Z223.1.
- This heater is shipped from the factory for use with propane (LP) gas only. Do not convert to any other gas. Installation must conform to local codes or with the standard for the Storage and Handling of Liquefied Petroleum Gases ANSI/NFPA 58 and the Natural Gas and Propane Installation Code CSA B149.1.
- Gas supply connections should be checked by using a 50/50 soap and water solution. Never use a flame to check for gas leaks.
- Locate LP cylinder at least 6 feet (10 ft. in Canada) from the heater. Do not direct heater discharge towards the LP cylinder unless it is at least 20 feet from the heater.
- Use only the regulator and hose assembly provided with this heater. Inspect the regulator/hose assembly prior to each use of the heater. If there is excessive abrasion or wear, or if the hose is cut, replace it with the proper assembly shown in the parts list prior to using the heater.

MINIMUM AND MAXIMUM INLET PRESSURE	
Min.	5 PSI
Max.	Bottle Pressure

WARNING! Risk of fire. Do not position heater in a downward angle. Always position heater on a stable and level surface. (See Figure 1)

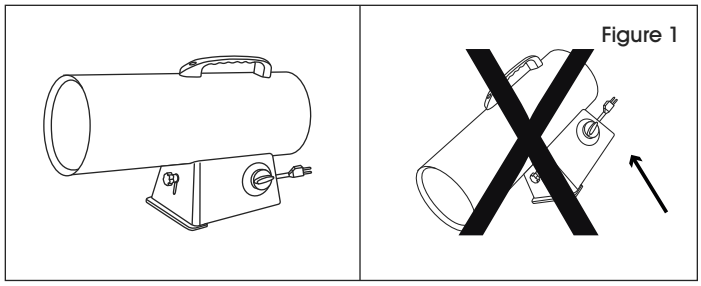

Figure 1

UNPACKING

1. Remove all packing items applied to heater for shipment. Keep plastic cover caps attached to inlet connector and hose/regulator assembly for storage.
2. Remove all items from carton.
3. Check all items for shipping damage. If the heater is damaged, promptly inform Uline Customer Service.

CAUTION! The propane gas (LP) pressure regulator and hose assembly supplied with the heater must be used without alteration.

SPECIFICATIONS

MODEL NO.	H-6511	H-6512
BTU	40k/50k/60,000	120k/135k/150,000
FUEL CONSUMPTION (LBS/HR)	1.9/2.3/2.8	5.5/6.2/6.9
MAXIMUM OPERATING HOURS	10.5	18
REQUIRED CYLINDER LBS	20	100
FUEL TYPE	Propane	Propane
HEATING AREA	1,500 ft.^{2}	3,800 ft.^{2}
AIR FLOW (CFM)	300	400
MAX. OUTLET TEMPERATURE	491°F	622°F
VOLTS (AC/Hz)	120V/60Hz	120V/60Hz
AMPS	0.6A	0.8A

FEATURES

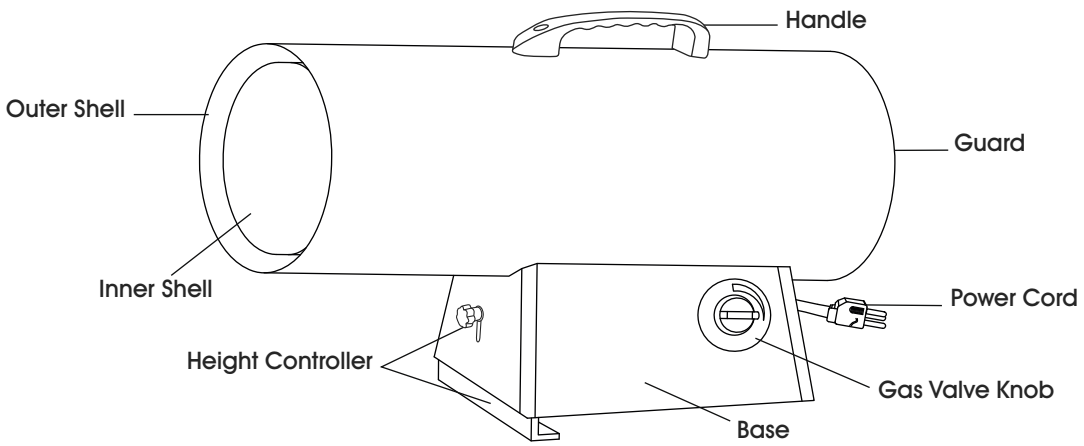

OPERATION

PROPANE SUPPLY

PROPANE

This heater is not supplied with a propane cylinder.
Use only an approved propane cylinder.

LP CHARACTERISTICS

- Flammable, explosive under pressure, heavier than air and pools in low areas.
- In its natural state, propane has no odor, but for your safety, an odor that smells like rotten cabbage has been added.
- Contact of propane (LP) gas with the skin can cause freeze burns.
- Heater is manufactured for use with propane gas only. DO NOT attempt to convert to any other gas. Such modifications are dangerous and will void the warranty.
- When heater is not in use, LP cylinder must be turned off.
- Be sure that the LP cylinder is located on a level and stable surface.
- Do not use the heater in a basement or below ground level. Propane is heavier than air and will always seek the lowest level. If you suspect a leak, shut off the valve at the LP cylinder immediately.

The propane (LP) cylinder must be equipped with the following:

- A collar to protect the gas valve.
- A shut-off valve terminating an LP cylinder valve outlet as specified in the American National Standard for Compressed Gas Cylinder Valve Outlet and Inlet Connections.
- A safety relief valve having direct communications with the vapor space of the LP cylinder.
- The heater must operate on vapor withdrawal from the operating cylinder.

The amount of propane (LP) used with this heater varies due to:

- The amount of gas in the cylinder of LP.
- The temperature of the LP tank and its surroundings.

The table below shows the minimum number of 100 lb. LP cylinders required in cold weather. Your local LP dealer will help you select the proper LP supply system.

AVERAGE TEMP	H-6511 20 LB. CYLINDER	H-6512 100 LB. CYLINDER
32°F	1	2
20°F	1	2
10°F	1	3
0°F	1	3
-10°F	2	Use Larger Tank
-20°F	2	Use Large Tank

CAUTION! Propane is safe to use when properly handled. Careless handling of the LP cylinder could result in a fire or explosion.

- Always keep LP cylinder fastened and upright.
- Avoid tipping the LP cylinder on its side when connected to a regulator, since this may cause damage to diaphragm in the regulator.
- Handle valves with care.
- Never connect an unregulated LP cylinder to a heater.
- Do not subject LP cylinder to excessive heat.
- Tightly close the gas shutoff valve on the LP cylinder after each use.
- All fittings must be protected when disconnected from the LP cylinder.
- Never store an LP cylinder inside a building or in the vicinity of any gas burning appliances.

CAUTION! The disconnected tank must never be stored in a building, garage or any other enclosed area.

PREPARATION

CONNECTING THE LP CYLINDER

WARNING! Purging and filling LP cylinders must be performed by personnel who have been thoroughly trained in accepted LP gas industry procedures. Failure to follow these instructions may result in explosion, fire, severe personal injury or death.

NOTE: All new LP cylinders must be purged before the first filling.

1. Turn heater gas valve knob and LP cylinder valve to OFF position.
2. LP cylinder valve equipped with old style fitting has left handed threads. Turn fitting clockwise to loosen. Protect this fitting when disconnected from LP cylinder.
3. Have your LP cylinder filled by your local propane gas supplier.
4. Some LP cylinders have a bleed-off valve. This valve should be inspected for leaks after each filling of the LP cylinder. Turn the valve clockwise to close.
5. Fasten full propane tank and connect proper fitting to LP cylinder valve by turning counterclockwise.
6. With heater gas valve knob still in off position, turn on the LP cylinder valve and check for leaks with soap solution.

CHECKING FOR LEAKS

1. To check for leaks, make up a 50/50 solution of dish soap and water. Apply this solution to all gas connections. If bubbles appear, there is a leak.

NOTE: If a leak is found, turn off the gas supply, and reconnect the leaking connection. If the leak persists after several tries, contact Uline Customer Service at 1-800-295-5510.

NOTE: The installation of this heater must meet all local codes and/or gas utility requirements. In the absence of local codes, the National Fuel Code ANSI Z223.1 should be followed.

NOTE: The minimum clearances to any combustible construction materials must be maintained at all times. (See Minimum Clearance from Combustibles on page 2)

2. Inspect the heater before each use, and at least annually by a qualified service person.

LIGHTING INSTRUCTIONS

IGNITING THE HEATER

1. Connect the heater to a properly grounded, three prong power source. You must use a three prong extension cord that is at least 6 feet long is a minimum of 14 AWG rating.
2. Connect heater to a proper LP cylinder. (See Figures 2 and 3)

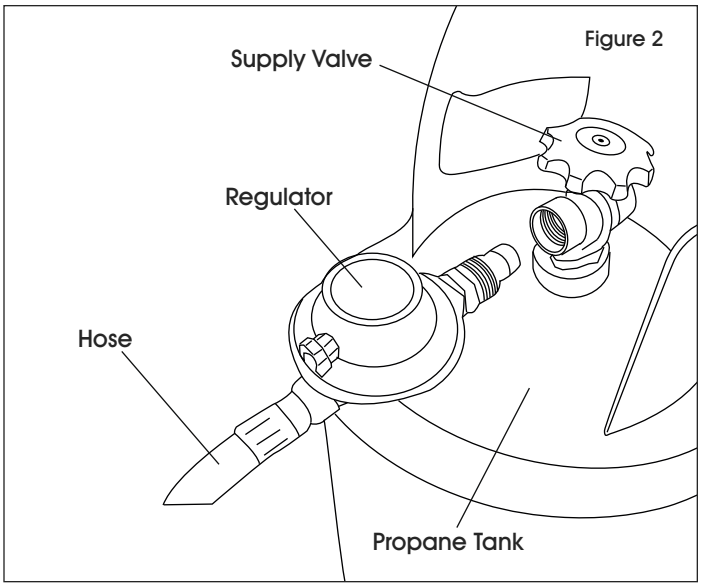

Figure 2

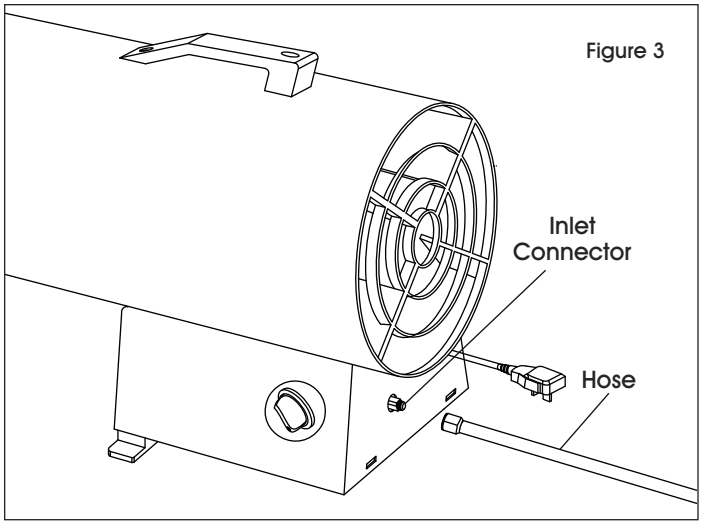

Figure 3

3. Turn gas valve clockwise to off position.
4. Wait five minutes for any glass to clear. Smell for gas, if you do not smell gas, go to step 5.

IGNITING THE HEATER CONTINUED

5. Push in and turn gas control knob counterclockwise to 1 position. This will light the burner. If needed, keep pressing control knob until the burner lights and keep pressing and turning from "O" (OFF) to 1. (See Figure 4)

Figure 4

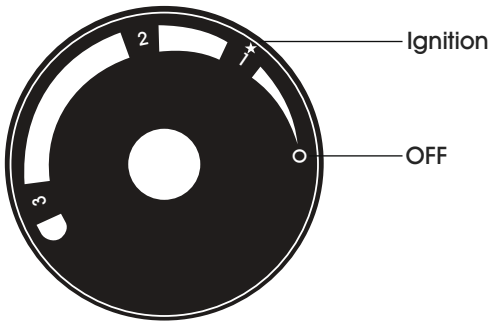

6. Keep the valve knob depressed for at least 30 seconds after lighting the burner. After 30 seconds, release the valve knob.
7. If the burner does not stay lit, repeat the lighting procedures.
8. When burner stays lit, turn gas valve knob counterclockwise to desired setting.

SHUTDOWN THE HEATER

1. Turn gas valve knob clockwise to "O" position. (See Figure 4)
2. Turn gas supply OFF by turning the LP cylinder valve clockwise to close.
3. Disconnect the power cord.

TEST FIRING THE HEATER

1. Test fire your heater following the lighting instructions applicable to the gas control system employed.
2. Leak test all gas connections with 50/50 soap and water solution prior to start-up. Soap bubbles indicate a gas leak. DO NOT use a match or flame to test for gas leaks.

NOTE: Heater surface temperature must be cold before initiating service, cleaning or storage.

VENTILATION

DANGER! Carbon monoxide poisoning may lead to death.

- Risk of indoor air pollution and carbon monoxide poisoning. Use heater only in well ventilated areas.
- Refer to Safety Warnings on pages 1-3 for information about carbon monoxide poisoning.
- Always provide a fresh air opening in the heated space of at least three square feet for each 100,000 BTU/HR of heater output. Provide a larger opening if more heaters are being used.

MINIMUM VENTILATION OPENING NEEDED	
H-6511	**H-6512**
1.8 ft.^{2}	4.5 ft.^{2}

DANGER! Not for use in residential living areas or in enclosed spaces that are not adequately ventilated.

STORAGE AND MAINTENANCE

Always disconnect the heater from the LP cylinder before putting the heater into storage. If for any reason the heater is to be stored indoors, the tank must be disconnected from the LP cylinder and the cylinder stored outdoors in a well-ventilated area, out of the reach of children, and in accordance with the Standard for Storage and Handling of Petroleum Gases, ANSI/NFPA 58 – latest edition and Natural Gas and Propane Installation Code, CSA B149.1. The plastic valve plug or valve cover supplied with the cylinder must be reinstalled on the valve to protect the fitting from damage.

DANGER! Never store an LP cylinder inside of a building or near any other gas or oil burning appliances.

NOTE: Installation and repair of this heater should be done by a qualified service person.

Always be sure to follow proper maintenance procedures. This should include cleaning the inside of the heater once a month and checking the spark gap at least once a heating season. Re-gap the terminals to 0.160".

WIRING DIAGRAM

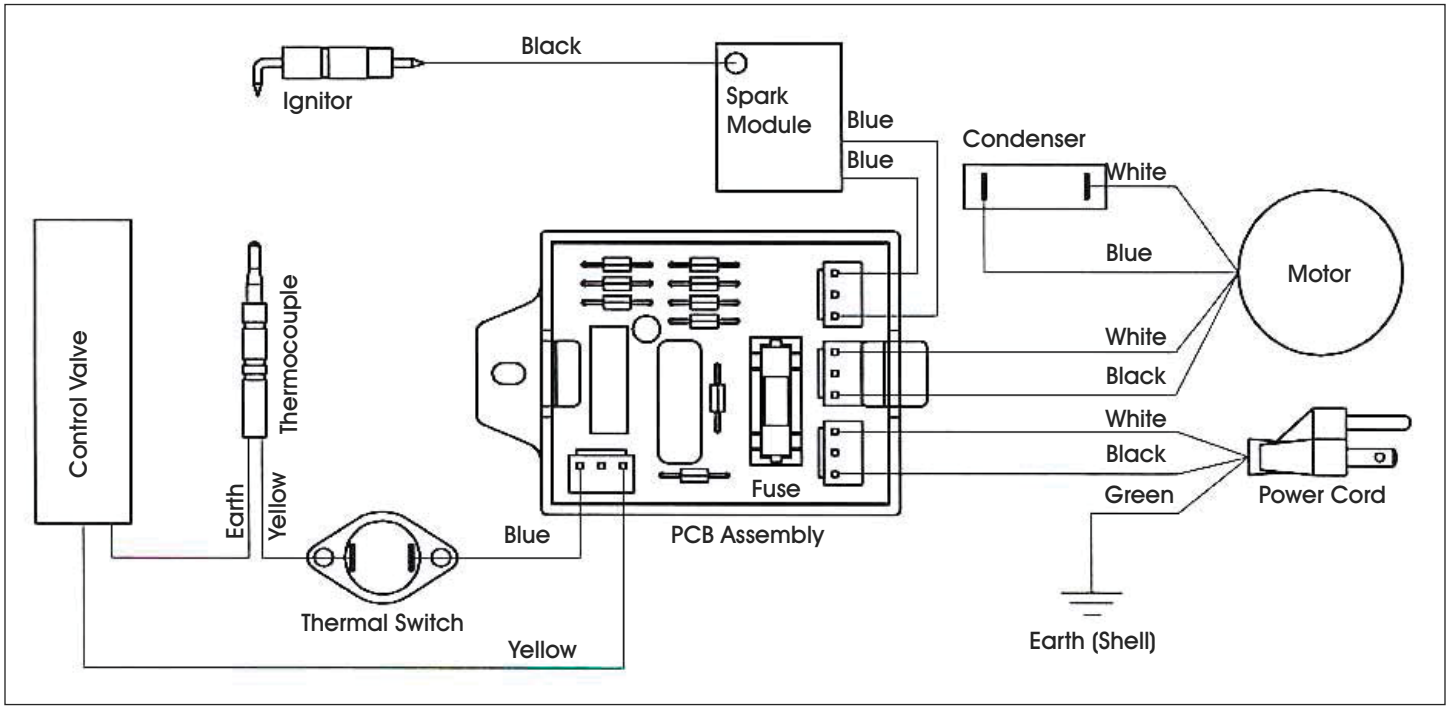

TROUBLESHOOTING

LOCATING YOUR SERIAL NUMBER

Your serial number can be found on a white label on the right side cover of your heater. It will begin with the letters "HGF" followed by eight digits. For example, HGF12345678.

OPERATING ISSUE	CAUSE	RECOMMENDATIONS
Fan does not turn when electricity is connected.	No electric power to heater. Blades of fan in contact with heater housing. Fan blades bent. Fan motor defective.	Check current at outlet. If voltage is correct, inspect extension and power cords for cuts, frays or breaks Check housing for damage. Be sure there are no dents in the housing obstructing the fan. Straighten all fan blades. Replace motor assembly.
Heater will not fire (ignite).	Air in line. No spark at module. Incorrect spark gap. Corroded electrode.	Repeat steps 5 and 6 of ignition instructions to ensure steady flow of propane. Inspect module wire. Re-attach or tighten if loose. Inspect spark module and replace if necessary. Inspect all other electrical components. Set plug gap to 0.16". Replace spark plug (multi-bracket assembly).
Heater stops running by itself.	Temperature inside heater is too high, causing thermal switch to shut down operation. Damaged control valve. Dust or debris accumulated in heater.	If the heater input or output is restricted, the inside temperature can become too hot. Keep the areas in front and behind heater clear of obstructions. Replace control valve. Clean inside of heater.

ULINE H-6511, H-6512

CALENTADORES DE PROPANO

800-295-5510
uline.mx

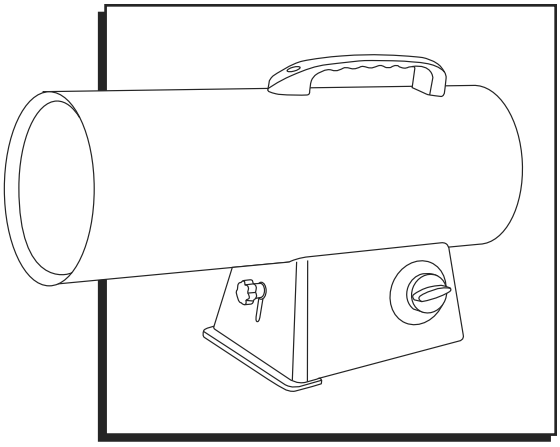

PRECAUCIONES DE SEGURIDAD

¡PELIGRO! No opere este calentador hasta que haya leído y entendido por completo las siguientes instrucciones operativas y de seguridad.

El incumplimiento de las siguientes precauciones e instrucciones puede resultar en la muerte, lesiones corporales serias y daños o pérdidas de la propiedad debido al peligro de fuego, explosión, quemaduras, asfixia, envenenamiento por monóxido de carbono o descarga eléctrica.

Solamente personas que puedan entender y seguir las instrucciones deben de utilizar o darle mantenimiento a este calentador. Si necesita asistencia o información acerca del calentador, contacte a Servicio a Clientes de Uline.

¡PRECAUCIÓN! Peligro de fuego, quemaduras, inhalación y exposición. Mantenga combustibles sólidos, tales como materiales de construcción, papel o cartón, alejados del calentador a una distancia segura como se recomienda en las siguientes instrucciones. Nunca utilice el calentador en espacios que contengan combustibles volátiles o aerotransportados, o productos como la gasolina, solventes, diluyentes de pintura, partículas de polvo o químicos desconocidos.

¡PRECAUCIÓN! No apto para utilizarse en residencias o vehículos recreativos.

¡PELIGRO! Peligro de monóxido de carbono. Este calentador produce monóxido de carbono, que no tiene olor. Hacer funcionar el calentador en un espacio cerrado puede matarlo. Nunca utilice el calentador en espacios cerrados tales como una casa de campaña, un camper, cualquier vehículo recreativo, albergues cerrados, o cualquier otra área cerrada.

¡PELIGRO! Si la información de este manual no se sigue exactamente, puede resultar en fuego o explosión, lo cual puede causar daños a la propiedad, lesiones personales o muerte.

¡PELIGRO! No apto para utilizarse en áreas residenciales o en espacios cerrados con poca ventilación. Nunca traiga o almacene un cilindro de propano en un espacio interior.

¡PRECAUCIÓN! Este es un calentador portátil sin ventilación. Utiliza oxígeno del área adyacente. Se le debe de brindar aire adecuado para ventilación y combustión. Vea Ventilación en la página 6.

¡PRECAUCIÓN! Este producto contiene químicos, tales como el plomo, conocido por el estado de California como causante de defectos en el nacimiento u otros daños reproductivos. Lávese las manos después de manejarlo.

Este calentador está diseñado y aprobado para su uso como calentador en construcciones, de acuerdo al Estándar ANSI Z83-7-2011/CSA 2.14-2011. Verifique con la autoridad de seguridad de incendios correspondiente si tiene preguntas acerca de sus aplicaciones. El uso de gases combustibles y productos calentadores para fines específicos puede estar regulado por otros estándares. Puede obtener más información acerca de esto por parte de su autoridad local.

¡PRECAUCIÓN! Riesgo de contaminación del aire en interiores.

Los productos descritos en este manual son calentadores de aire forzado que funcionan completamente con propano. Los calentadores de aire forzado de propano están diseñados mayormente para calentar temporalmente edificios en construcción, renovación o reparación. El que funcionen completamente con propano significa que todos los productos de la combustión del calentador entran al espacio a calentar. Este producto está clasificado al 98% de eficiencia de combustión, pero produce cantidades pequeñas de monóxido de carbono.

¡PELIGRO! El envenenamiento por monóxido de carbono puede llevar a la muerte.

El monóxido de carbono es tóxico. Los humanos solo pueden tolerar pequeñas cantidades de monóxido de carbono, por lo que se deben de tomar precauciones para mantener una ventilación apropiada. El no brindar una ventilación apropiada de acuerdo a las siguientes instrucciones puede resultar en la muerte.

Las personas con problemas respiratorios deberán de consultar a su médico antes de utilizar este calentador. Los primeros síntomas del envenenamiento por monóxido de carbono se asimilan a los de la gripe. Los síntomas de una ventilación inadecuada/envenenamiento por monóxido de carbono son dolor de cabeza, mareos, nausea, boca seca, dolor de garganta y ardor en nariz y ojos.

Si presenta cualquiera de estos síntomas, vaya y tome aire fresco al momento. Dele mantenimiento al calentador y verifique que exista una ventilación adecuada. Algunas personas se ven más afectadas por el monóxido de carbono que otras. Éstas incluyen mujeres embarazadas, aquellos con problemas cardíacos o pulmonares, anemia o aquellos bajo la influencia del alcohol o en altitudes elevadas.

Para uso en exteriores. El uso en interiores es permitido solamente para calentar temporalmente edificios o estructuras en construcción/reparación/renovación que cuenten con una ventilación adecuada. Debe de brindar una abertura de ventilación de al menos 3 pies cuadrados al aire exterior para cada calentador clasificado con 100,000 BTU/HR. Vea Ventilación en la página 6 para más instrucciones.

¡PELIGRO! El propano es un gas explosivo.

No intente encender el calentador.

Extinga cualquier flama abierta.

Desconecte el gas al calentador.

Si el olor continúa, contacte a su proveedor local de gas o al departamento de bomberos.

No toque o utilice algún interruptor eléctrico o algún aparato eléctrico que pueda causar chispas.

Llame a su proveedor de gas inmediatamente desde el teléfono de algún vecino. Siga las instrucciones del proveedor de gas.

Si no puede contactar a su proveedor de gas, llame al departamento de bomberos.

El servicio deberá de ser realizado por un agente especializado de servicio.

¡PRECAUCIÓN! Riesgo de quemaduras, fuego y explosión.

Nunca almacene o utilice gasolina u otros líquidos o vapores inflamables en los alrededores de este calentador. Nunca almacene un cilindro de propano, que no esté conectado al calentador, en los alrededores de este calentador.

Nunca conecte el calentador a una fuente de gas no regulada.

Nunca obstruya el flujo de combustión y el aire de ventilación (el frente y la parte trasera del calentador).

Nunca coloque ductos en la parte de enfrente o la trasera del calentador.

Nunca modifique este calentador u opere alguno que haya sido modificado.

Nunca dé mantenimiento, mueva o maneje el calentador mientras siga caliente u operando.

¡PRECAUCIÓN! Se calienta durante la operación. No lo toque. Mantenga a los niños, animales, ropa y combustibles lejos del calentador.

Mantenga todos los materiales combustibles lejos del calentador.

DISTANCIA MÍNIMA A COMBUSTIBLES			
LATERALES	PARTE SUPERIOR	FRENTE	PARTE TRASERA
60.9 cm (24")	91.4 cm (36")	182.9 cm (72")	60.9 cm (24")

¡PRECAUCIÓN! Riesgo de descarga eléctrica.

¡PRECAUCIÓN! Instrucciones de conexión a tierra:

Este aparato cuenta con un enchufe de 3 polos para su protección contra el riesgo de descarga eléctrica y deberá conectarse directamente a un receptáculo conectado a tierra.

Siempre utilice el tipo de electricidad (voltaje y frecuencia) que se especifican en el modelo de la placa del calentador.

Siempre utilice una extensión de 14 AWG o mejor.

Siempre desconecte el calentador cuando no esté en uso.

Siempre instale el calentador de manera que no esté expuesto directamente al rocío de agua, lluvia, goteos o viento.

¡PRECAUCIÓN! Solamente para su uso con gas propano (LP).

CONTINUACIÓN DE PRECAUCIONES DE SEGURIDAD

- Utilice el calentador siguiendo las reglamentaciones locales.
- Si no contara con ellas, refiérase al Código Nacional de Combustibles (EUA), ANSI Z223.1.
- Este calentador se envía desde la fábrica para su uso con gas propano (LP) solamente. No lo utilice con otro tipo de gas. Su instalación deberá de seguir las reglamentaciones locales o el Estándar para el Almacenamiento y Manejo de Gases de Petróleo Líquidos ANSI/NFPA 58 (EUA) y el Código de Instalación de Gas Natural y Propano CSA B149.1. (EUA).
- Las conexiones de suministro de gas deberán de verificarse utilizando una solución de 50/50 jabón con agua. Nunca utilice una flama para verificar si hay fugas de gas.
- Coloque el cilindro de LP al menos a 2 metros (6 pies) (3 metros/10 pies en Canadá) del calentador. No coloque la salida del calentador hacia el cilindro de LP al menos que esté a 6 metros (20 pies) o más del calentador.
- Utilice solamente el regulador y el ensamble de la manguera que se incluyen con este calentador. Inspeccione el ensamble del regulador/manguera antes de cada uso del calentador. Si hubiera daño o desgaste excesivos, o si la manguera estuviera cortada, reemplace el ensamble con el que se muestra en la lista de partes antes de utilizar el calentador.

PRESIÓN MÍNIMA Y MÁXIMA DE ENTRADA	
Mín.	5 PSI
Máx	Presión del Bote

¡PRECAUCIÓN! Riesgo de fuego. No coloque el calentador viendo hacia abajo. Siempre posicione el calentador en una superficie estable y nivelada. (Vea Diagrama 1)

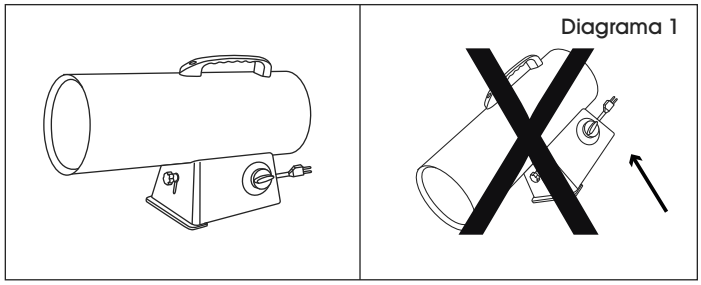

DESEMPACAR

1. Retire todos los artículos de empaque colocados al calentador para su envío. Deje colocadas las tapas de plástico del conector de entrada y del ensamble de la manguera/regulador para almacenar el calentador.
2. Retire todos los artículos de la caja.
3. Verifique todos los artículos en busca de daños por el envío. Si el calentador está dañado, informe inmediatamente a Uline Servicio a Clientes.

¡PRECAUCIÓN! El ensamble del regulador de presión de gas propano (LP) y la manguera, que se incluyen con el calentador, deberán de utilizarse sin ninguna alteración.

ESPECIFICACIONES

MODELO NO.	H-6511	H-6512
BTU	40k/50k/60,000	120k/135k/150,000
CONSUMO DE COMBUSTIBLE (LBS/HR)	1.9/2.3/2.8	5.5/6.2/6.9
MÁXIMO DE HORAS DE OPERACIÓN	10.5	18
CILINDRO REQUERIDO (LBS)	20	100
TIPO DE COMBUSTIBLE	Propano	Propano
ÁREA A CALENTAR	1,500 ft.^{2}	3,800 ft.^{2}
FLUJO DE AIRE (CFM)	300	400
TEMPERATURA MÁX. DE SALIDA	491°F	622°F
VOLTIOS (CA/Hz)	120V/60Hz	120V/60Hz
AMPERIOS	0.6A	0.8A

CARACTERÍSTICAS

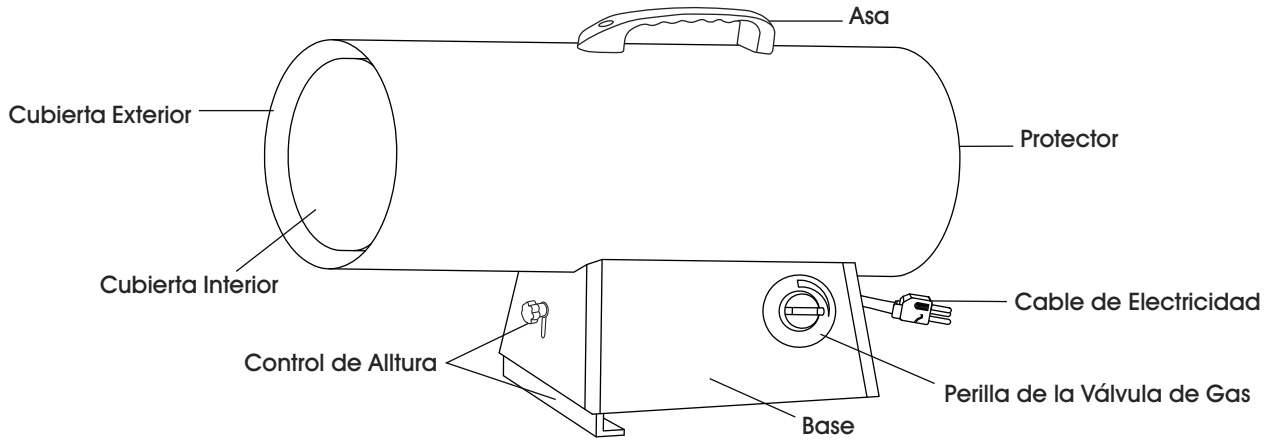

FUNCIONAMIENTO

SUMINISTRO DE PROPANO

PROPANO

Este calentador no incluye un cilindro de propano.
Utilice solamente con un cilindro de propano aprobado.

CARACTERÍSTICAS DEL LP

- Inflamable, explosivo bajo presión, más pesado que el aire y se estanca en áreas bajas.
- En su estado natural, el propano no tiene olor, pero para su seguridad, se le ha agregado un olor que huele a col en descomposición.
- El contacto del gas propano (LP) con la piel puede causar quemaduras por congelación.
- El calentador se fabricó para su uso con gas propano solamente. NO intente utilizarlo con otro tipo de gas. Ese tipo de modificaciones son peligrosas y cancelarán la garantía.
- Cuando el calentador no esté en uso, el cilindro de LP deberá de cerrarse.
- Asegúrese que el cilindro de LP esté ubicado en una superficie estable y nivelada.
- No utilice el calentador en un sótano o debajo del nivel del suelo. El propano es más pesado que el aire y siempre buscará el nivel más bajo. Si sospecha que existe una fuga, apague la válvula al cilindro de LP inmediatamente.

El cilindro de propano (LP) deberá estar equipado con lo siguiente:

- Un collar para proteger la válvula de gas.
- Una válvula de cierre en la válvula de salida del cilindro LP así como se indica en el Estándar Nacional Americano para las Válvulas de Salida y Conexiones de Entrada en Cilindros de Gas Comprimido (EUA).
- Una válvula de descarga de seguridad que tenga conexión directa con el espacio de vapor del cilindro de LP.
- El calentador deberá de operar de la extracción de vapor del cilindro en funcionamiento.

La cantidad de propano (LP) utilizada con este calentador varía debido a:

- La cantidad de gas en el cilindro de LP.
- La temperatura del tanque de LP y sus alrededores.

La tabla de abajo muestra la cantidad mínima de cilindros de LP de 100 lbs. requeridos en clima frío. Su proveedor local de LP puede ayudarle a seleccionar el sistema de suministro de LP adecuado

TEMP. PROMEDIO	H-6511 CILINDRO DE 20 LBS.	H-6512 CILINDRO DE 100 LBS.
0°C (32°F)	1	2
-7°C (20°F)	1	2
-12°C (10°F)	1	3
-18°C (0°F)	1	3
-23°C (-10°F)	2	Utilice un Tanque Más Grande
-29°C (-20°F)	2	Utilice un Tanque Más Grande

¡PRECAUCIÓN! El propano es seguro al utilizarse de manera adecuada. El manejo inadecuado del cilindro de LP puede resultar en fuego o explosión.

- Siempre mantenga el cilindro de LP asegurado y vertical.
- Evite voltear el cilindro de LP de lado cuando esté conectado a un regulador, ya que puede causar daños al diafragma del regulador.
- Maneje las válvulas con cuidado.
- Nunca conecte un cilindro de LP no regulado a un calentador.
- No exponga el cilindro de LP a calor excesivo.
- Cierre firmemente la válvula de cierre en el cilindro de LP después de cada uso.
- Todas los accesorios deberán de protegerse cuando estén desconectados del cilindro de LP.
- Nunca almacene un cilindro de LP dentro de un edificio o en los alrededores de cualquier aparato de gas.

¡PRECAUCIÓN! El tanque desconectado nunca deberá de almacenarse en un edificio, cochera o cualquier otro lugar cerrado.

PREPACIÓN

CONECTAR EL CILINDRO DE LP

¡PRECAUCIÓN! El purgar y el llenar un cilindro de LP solamente deberá de realizarse por personal que haya sido entrenado por completo en los procedimientos de la industria del gas LP. El incumplimiento del seguimiento de estas instrucciones puede resultar en explosiones, fuego, lesiones personales graves o la muerte.

NOTA: Todos los cilindros de LP nuevos deberán de ser purgados antes del primer llenado.

1. Coloque la perilla de la válvula de gas del calentador y la válvula del cilindro LP en la posición de apagado.
2. Las válvulas del cilindro de LP que cuentan con conexiones antiguas tienen roscas izquierdas. Gire los conectores en el sentido de las manecillas del reloj para aflojar. Proteja este conector cuando lo desconecte del cilindro de LP.
3. Llene su cilindro de LP con su proveedor local de propano.
4. Algunos cilindros de LP tienen una válvula de purga. Esta válvula deberá de ser inspeccionada en busca de fugas después de cada llenado del cilindro de LP. Gire la válvula en el sentido de las manecillas del reloj para cerrarla.
5. Asegure el tanque lleno de propano y conecte los conectores a la válvula del cilindro de LP en el sentido contrario de las manecillas del reloj.
6. Con la perilla de la válvula de gas del calentador todavía en la posición de apagado, abra la válvula en el cilindro de LP y verifique que no haya fugas con una solución jabonosa.

DETECCIÓN DE FUGAS

1. Para verificar si hay fugas, haga una solución a 50/50 de jabón para trastes y agua. Aplique esta solución a todas las conexiones de gas. Si aparecen burbujas, existe una fuga.

NOTA: Si encuentra una fuga, corte el suministro de gas, y reconecte la conexión con fugas. Si la fuga persiste después de varios intentos, contacte a Uline Servicio a Clientes al 800-295-5510.

NOTA: La instalación de este calentador deberá de seguir los reglamentos y/o códigos locales de gas. En la ausencia de dichos códigos locales, deberá seguir el Código Nacional de Combustibles ANSI Z223.1 (EUA).

NOTA: Las distancias mínimas del calentador a cualquier material combustible de construcción deberán de respetarse en todo momento. (Vea Distancia Mínima a Combustibles en la página 9)

2. Inspeccione el calentador antes de cada uso y al menos una vez al año por personal de servicio calificado.

INSTRUCCIONES DE IGNICIÓN

ENCENDIENDO EL CALENTADOR

1. Conecte el calentador a un enchufe conectado a tierra con tres polos. Deberá de utilizar una extensión con tres polos que tenga al menos 6 pies de largo y clasificada como 14 AWG como mínimo.
2. Conecte el calentador al cilindro de LP. (Vea Diagramas 2 y 3)

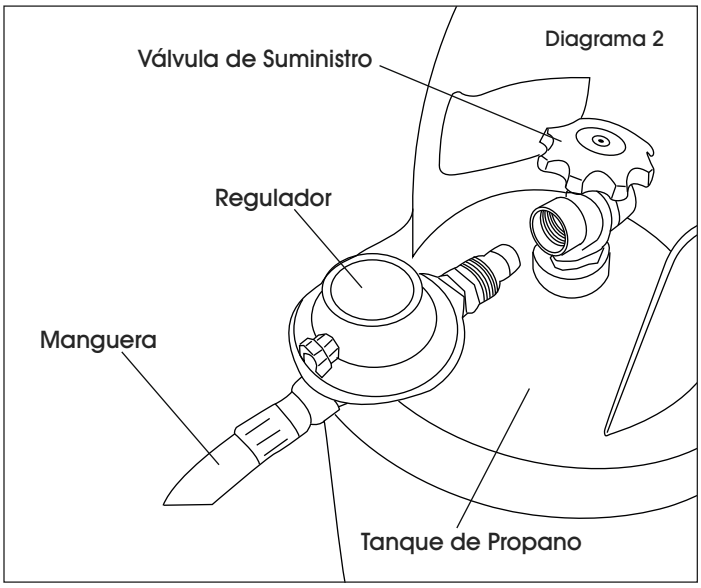

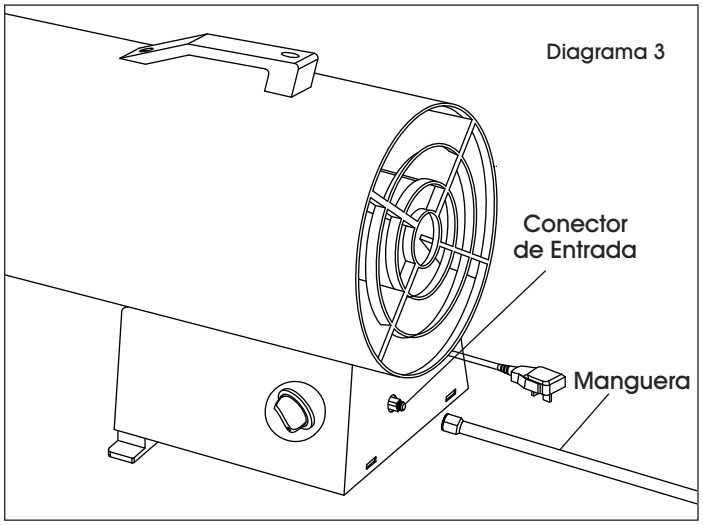

3. Gire la válvula de gas en el sentido de las manecillas del reloj a la posición de apagado.
4. Espere cinco minutos para esperar que se libere el aire de cualquier gas. Huela para verificar si huele a gas, si no huele a gas, prosiga al paso 5.

CONTINUACIÓN DE FUNCIONAMIENTO

CONTINACIÓN DE ENCENDER EL CALENTADOR

5. Empuje y gire la perilla de control de gas en el sentido contrario de las manecillas del reloj a la posición 1. Esto encenderá el quemador. Si fuera necesario, mantenga presionada la perilla de control hasta que el quemador se encienda y siga presionando y gire de "O" (Apagado) hasta el 1. (Vea Diagrama 4)

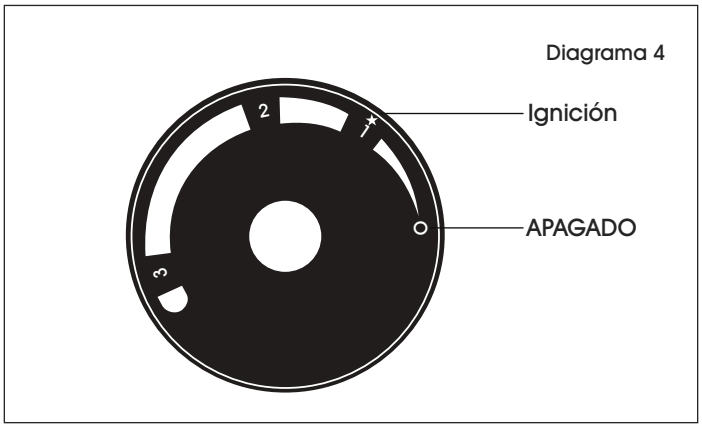

6. Mantenga la perilla de la válvula presionada por al menos 30 segundos después de encender el quemador. Después de 30 segundos, libere la perilla de la válvula.
7. Si el quemador no se mantiene encendido, repita las instrucciones de encendido.
8. Si el quemador se mantiene encendido, gire la perilla de la válvula de gas en el sentido contrario de las manecillas del reloj a la configuración deseada.

APAGAR EL CALENTADOR

1. Gire la perilla de la válvula de gas en el sentido de las manecillas del reloj hacia la posición "O". (Vea Diagrama 4)
2. Gire el suministro de gas hacia OFF (Apagado) al girar la válvula del cilindro de LP en el sentido de las manecillas del reloj para cerrarla.
3. Desconecte el cable de electricidad.

PRUEBA DEL ENCENDIDO DEL CALENTADOR

1. Haga la prueba del encendido del calentador siguiendo las instrucciones de encendido aplicables al sistema de control de gas que se utilice.
2. Haga las pruebas de fugas en todas las conexiones de gas con la solución de agua con jabón al 50/50 antes del encendido. Las burbujas indicarán si existe una fuga de gas. NO utilice un cerillo o una flama para realizar pruebas en busca de fugas de gas.

NOTA: La temperatura de la superficie del calentador deberá estar fría antes de darle mantenimiento, limpieza o almacenarlo.

VENTILACIÓN

¡PELIGRO! El envenenamiento por monóxido de carbono puede provocar la muerte.

- Riesgo por contaminación del aire en interiores y envenenamiento por monóxido de carbono. Utilice el calentador solamente en áreas bien ventiladas.
- Lea las Precauciones de Seguridad en las páginas 8-10 para más información acerca del envenenamiento por monóxido de carbono.
- Siempre proporcione una abertura de aire fresco en el área a calentar de al menos 3 pies cuadrados por cada 100,000 BTU/HR de salida del calentador. Proporcione una abertura más grande si se utilizarán más calentadores.

ABERTURA MÍNIMA DE VENTILACIÓN REQUERIDA	
H-6511	**H-6512**
1.8 ft.^{2}	4.5 ft.^{2}

¡PELIGRO! No utilice en áreas residenciales interiores o en espacios cerrados que no cuentan con ventilación apropiada.

ALMACENAMIENTO Y MANTENIMIENTO

Siempre desconecte el calentador del cilindro de LP antes de almacenar el calentador. Si por alguna razón el calentador debe almacenarse en el interior, el tanque deberá de estar desconectado del cilindro de LP y el cilindro deberá de almacenarse afuera en un área bien ventilada, fuera del alcance los niños, y de acuerdo al Estándar para el Almacenamiento y Manejo de Gases de Petróleo Líquidos ANSI/NFPA 58 - última edición y el Código para Instalación de Gas Natural y Propano CSA B149.1.1 La tapa de plástico de la válvula o cubierta de la válvula incluidas con el cilindro deberán de reinstalarse en la válvula para proteger el conector de los daños.

¡PELIGRO! Nunca almacene un cilindro de LP en el interior de un edificio o cerca de algún aparato quemador de gas.

NOTA: La instalación y reparación de este calentador deberán de realizarse por personal de servicio calificado.

Siempre asegúrese de seguir los procedimientos adecuados de mantenimiento. Estos deberán incluir la limpieza de la parte interior del calentador una vez al mes y el verificar la separación de la chispa al menos una vez durante la temporada de uso del calentador. Separe las terminales al menos a 4mm (0.160").

DIAGRAMA DE CABLEADO

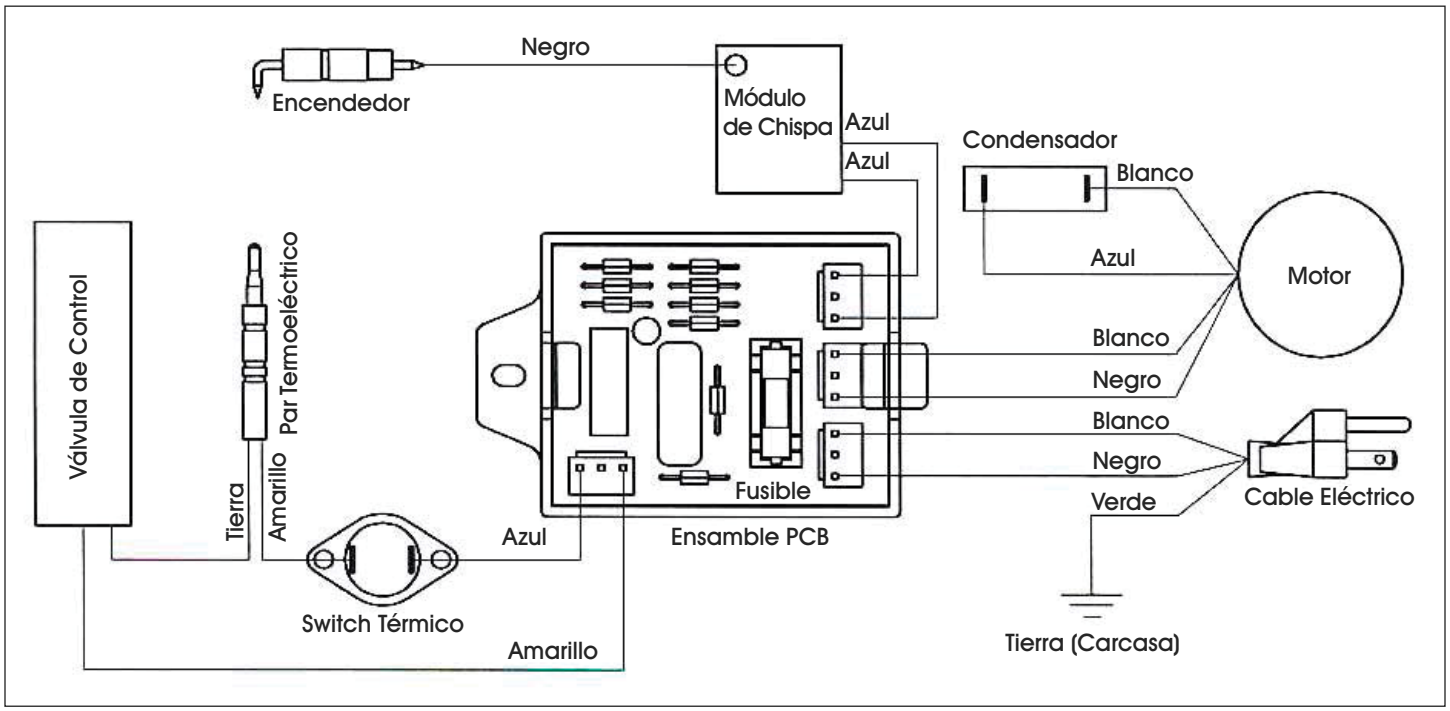

SOLUCIÓN DE PROBLEMAS

UBICAR SU NÚMERO DE SERIE

Puede encontrar su número de serie en una etiqueta blanca en la cubierta derecha de su calentador. Comienza con las letras "HFG" seguido por ocho dígitos. Por ejemplo, HGF12345678.

PROBLEMA OPERATIVO	CAUSA	RECOMENDACIONES
El ventilador no enciende cuando está conectado a la electricidad.	No hay electricidad conectada al calentador.	Verifique la corriente eléctrica del enchufe. Si el voltaje es correcto, inspeccione la extensión y los cables eléctricos en busca de cortes, deshilaches o separaciones.
	Las aspas del ventilador están en contacto con la carcasa del calentador.	Verifique la carcasa en busca de daños. Asegúrese que no haya abolladuras en la carcasa que puedan obstruir el ventilador.
	Las aspas están dobladas.	Enderece todas las aspas del ventilador.
	El motor del ventilador está defectuoso.	Reemplace el ensamble del motor.
El calentador no se enciende (ignición).	Aire en la línea.	Repita los pasos 5 y 6 de las instrucciones de ignición para asegurar el flujo constante de propano.
	No hay chispa en el módulo.	Inspeccione el cable del módulo. Vuelva a fijarlo o apriételo si está suelto. Inspeccione todos los otros componentes eléctricos.
	Separación de chispa incorrecta.	Ajuste la separación de enchufe a 0.16".
	Electrodo corroído.	Reemplace la bujía (ensamble multisoporte).
El calentador no funciona por sí mismo.	La temperatura interior del calentador es demasiado alta, lo cual causa que el interruptor térmico apague la operación.	Si la entrada o salida del calentador están bloqueadas, la temperatura interior puede volverse demasiado caliente. Mantenga las áreas de enfrente y atrás de calentador libres de obstrucciones.
	Válvula de control dañada.	Reemplace la válvula de control.
	Polvo o desechos acumulados en el calentador.	Limpie el interior del calentador.

ULINE H-6511, H-6512

APPAREILS DE CHAUFFAGE AU PROPANE

1 800 295-5510
uline.ca

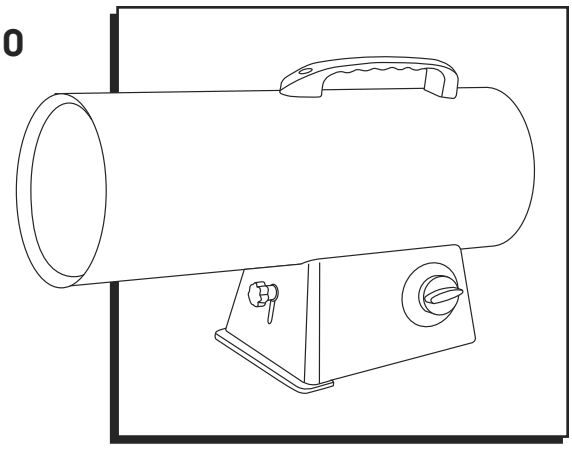

AVERTISSEMENTS DE SÉCURITÉ

DANGER! Ne pas utiliser cet appareil de chauffage sans avoir lu et bien compris les présentes instructions de sécurité et d'utilisation.

Ne pas respecter les présentes instructions peut entraîner la mort, des blessures corporelles graves, des pertes matérielles ou des dommages résultant d'un incendie, d'une explosion, de brûlures, d'une asphyxie, d'une intoxication au monoxyde de carbone ou d'un choc électrique.

Seules les personnes qui comprennent et respectent ces instructions peuvent utiliser ou réparer cet appareil. Si vous avez besoin d'aide ou d'informations supplémentaires, contactez le service à la clientèle de Uline.

AVERTISSEMENT! Risque d'incendie, de brûlure, d'inhalation et d'explosion. Maintenez les produits combustibles tels que les matériaux de construction, le papier ou le carton, à une distance sécuritaire de l'appareil de chauffage comme recommandé par les présentes instructions. N'utilisez jamais cet appareil dans des endroits qui contiennent des substances combustibles volatiles ou en suspension, ou des produits tels que l'essence, les solvants, les diluants, les poussières combustibles ou les produits chimiques inconnus.

AVERTISSEMENT! Ne pas utiliser à l'intérieur d'une habitation ou d'un véhicule récréatif.

DANGER! Danger lié au monoxyde de carbone. Cet appareil produit du monoxyde de carbone inodore. Utiliser cet appareil dans un espace clos peut causer la mort. Ne jamais utiliser cet appareil dans un espace clos tel qu'une tente, une caravane, un véhicule récréatif (VR), un abri ou tout autre endroit clos.

DANGER! Ne pas suivre scrupuleusement le présent manuel peut provoquer un incendie ou une explosion résultant en des pertes matérielles, des blessures personnelles ou la mort.

DANGER! Ne pas utiliser dans des zones résidentielles ou dans des endroits clos sans ventilation adéquate. Ne jamais entreposer de bouteille de propane à l'intérieur.

AVERTISSEMENT! Il s'agit d'un appareil de chauffage non raccordé qui utilise l'oxygène de l'air ambiant. Il est essentiel de fournir une combustion et une ventilation adéquates. Consultez la section Ventilation à la page 20.

AVERTISSEMENT! Ce produit contient des produits chimiques, dont le plomb, que l'État de Californie considère comme sources de malformations congénitales ou de troubles de l'appareil reproducteur. Lavez-vous les mains après manipulation.

Cet appareil est conçu et approuvé pour utilisation comme appareil de chauffage de construction en accord avec la norme ANSI Z83.7-2011/CSA 2.14-2011. Contactez les autorités de sécurité incendie locales si vous avez des questions sur son utilisation. D'autres normes régissent les utilisations de gaz combustibles et de produits de chauffage. Les autorités locales seront en mesure de vous conseiller.

AVERTISSEMENTS DE SÉCURITÉ SUITE

AVERTISSEMENT! Danger de pollution intérieure.

Les appareils de chauffage décrits dans ce manuel sont des appareils à air pulsé et au propane à combustion directe. Ils sont principalement conçus pour le chauffage temporaire de bâtiments en construction, en rénovation ou en réparation. La combustion directe implique que les produits issus du processus de combustion sont rejetetés dans l'espace chauffé. Cet appareil a un rendement de combustion de 98 %, mais produit tout de même de petites quantités de monoxyde de carbone.

DANGER! L'intoxication au monoxyde de carbone peut causer la mort.

Le monoxyde de carbone est hautement toxique, et ne peut être toléré par l'être humain qu'en petites quantités. Il est recommandé de prendre toutes les précautions de ventilation nécessaires. Ne pas suivre les présentes instructions de ventilation peut entraîner la mort.

Les personnes souffrant de problèmes respiratoires doivent consulter un médecin avant d'utiliser cet appareil. Les premiers symptômes de l'intoxication au monoxyde de carbone ressemblent à ceux de la grippe. Les symptômes d'une ventilation non adéquate sont : mal de tête, étourdissement, nausée, bouche sèche, maux de gorge et brûlures des yeux et du nez.

Si vous ressentez ces symptômes, allez immédiatement respirer de l'air frais. Faites appel à un technicien pour l'entretien de l'appareil et vérifiez que la ventilation est adéquate. Certains individus sont plus susceptibles d'êtres affectés par le monoxyde de carbone, y compris les femmes enceintes, les personnes souffrant de problèmes respiratoires ou cardiaques, ou d'anémie, ainsi que les personnes sous l'emprise de l'alcool ou se trouvant à haute altitude.

Uniquement pour utilisation à l'extérieur. Utilisation intérieure uniquement autorisée pour le chauffage temporaire de bâtiments bien ventilés ou structures en cours de construction, en rénovation ou en réparation. Laissez une ouverture d'air frais de trois pied carrés minimum pour chaque 100 000 BTU/h. Consultez la section Ventilation à la page 20 pour plus d'information.

DANGER! Le propane est un gaz explosif.

Ne tentez pas d'allumer l'appareil de chauffage.

Éteignez toute flamme nue.

Fermez l'alimentation en gaz de l'appareil.

Si l'odeur persiste, contactez immédiatement votre fournisseur en gaz local ou votre service incendie.

Ne touchez, ni utilisez d'interrupteur ou d'appareil électrique susceptibles de créer une étincelle.

Appelez immédiatement votre fournisseur en gaz d'un téléphone proche, et suivez ses instructions.

Si vous ne pouvez pas joindre votre fournisseur, appelez le service incendie.

L'entretien doit être effectué par un technicien qualifié.

AVERTISSEMENT! Risque de brûlures, d'incendie ou d'explosion.

N'entreposez ou n'utilisez jamais d'essence ou d'autres vapeurs ou liquides inflammables à proximité de cet appareil. Ne jamais laisser de bouteille de propane non connectée à l'appareil dans ses environs immédiats.

Ne branchez jamais l'appareil à une alimentation en gaz non réglémentée.

Ne bloquez jamais l'évacuation du gaz de combustion ou de l'air de ventilation (l'avant et l'arrière de l'appareil).

N'utilisez jamais de conduits à l'avant ou à l'arrière de cet appareil.

Ne procédez à aucune altération de l'appareil, et n'utilisez aucun appareil ayant subi d'altération.

N'effectuez jamais d'entretien, de déplacement ou de manipulation de l'appareil s'il est encore chaud ou en cours d'utilisation.

AVERTISSEMENT! MISE EN GARDE! Extrêmement chaud lors de l'utilisation. Ne touchez pas. Maintenez les enfants, les animaux, les vêtements et les combustibles à l'écart de cet appareil.

Maintenez tous les matériaux combustibles à l'écart de cet appareil.

DISTANCE MINIMUM DES COMBUSTIBLES			
CÔTÉS	DESSUS	AVANT	ARRIÈRE
60.9 cm (24 po)	91.4 cm (36 po)	182.9 cm (72 po)	60.9 cm (24 po)

AVERTISSEMENT! Danger de choc électrique.

AVERTISSEMENT! Instructions de mise à la terre : Cet appareil est équipé d'une fiche électrique à trois broches pour vous protéger de tout risque de choc et doit être branché directement dans une prise à trois broches correctement mise à la terre.

Utilisez uniquement la puissance électrique (tension et fréquence) spécifiée sur la plaque signalétique de l'appareil.

Utilisez une rallonge de 14 AWG minimum.

Débranchez toujours l'appareil hors utilisation.

Installez toujours l'appareil de manière à ce qu'il ne soit jamais directement exposé à la pluie, aux éclaboussures, aux dégouttements ou au vent.

AVERTISSEMENT! À utiliser uniquement avec du gaz propane (GPL).

AVERTISSEMENTS DE SÉCURITÉ SUITE

- Utilisez cet appareil en conformité avec les réglementations locales en vigueur.
- En l'absence de réglementations locales, veuillez vous référer au code de gas de carburant national (« National Fuel Code »), ANSI Z223.1.
- Cet appareil est livré d'usine pour fonctionner uniquement avec du gaz propane (GPL). N'utilisez aucun autre gaz. L'installation doit se faire en conformité avec les réglementations locales en vigueur, ou avec le code sur l'entreposage et la manipulation des gaz liquéfiés (« Storage and Handling of Liquified Petroleum Gases ») ANSI/ NFPA 58 et le code d'installation du gaz naturel et propane (« Natural Gas and Propane Installation Code ») CSA B149.1
- Il est recommandé de vérifier les raccords à l'alimentation en gaz en utilisant une solution composée à 50 % d'eau et à 50 % de savon. Ne recherchez jamais de fuites de gaz avec une flamme nue.
- Placez la bouteille de propane à une distance d'au moins 2 mètres (6 pieds) (ou 3 mètres/ 10 pieds au Canada) de l'appareil. N'orientez pas la diffusion d'air de l'appareil directement vers la bouteille, à moins que celle-ci se trouve à une distance d'au moins 6 mètres (20 pieds).
- Utilisez uniquement le régulateur et le flexible inclus avec cet appareil. Procédez à leur inspection avant chaque utilisation. En cas d'usure excessive ou de rupture du flexible, remplacez avec les pièces mentionnées dans la liste avant d'utiliser à nouveau l'appareil.

PRESSION D'ENTRÉE MINIMUM ET MAXIMUM	
Min.	5 PSI
Max.	Pression de la bouteille

AVERTISSEMENT! Risque d'incendie. N'inclinez pas l'appareil vers le bas. Positionnez-le toujours sur une surface stable et plane. (Voir Figure 1)

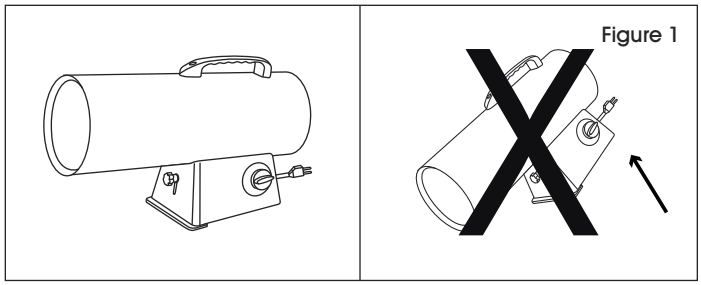
Figure 1

DÉBALLAGE

1. Retirez l'appareil de tous les matériaux d'emballage inclus dans le carton. Réservez les capuchons en plastique du raccord d'admission et de l'ensemble régulateur/flexible pour un entreposage ultérieur.
2. Enlevez tous les articles du carton d'emballage.
3. Vérifiez la présence de dommages éventuels causés durant le transport. En cas de dommages, contactez immédiatement le service à la clientèle de Uline.

MISE EN GARDE! Le régulateur de pression de GPL et le flexible inclus avec cet appareil doivent être utilisés sans modification.

SPÉCIFICATIONS

N° DE MODÈLE	H-6511	H-6512
BTU	40 000/ 50 000/ 60 000	120 000/ 135 000/ 150 000
CONSOMMATION EN CARBURANT (LB/H)	1,9/ 2,3/ 2,8	5,5/ 6,2/ 6,9
DURÉE MAXIMUM D'UTILISATION	10,5	18
BOUTEILLE REQUISE EN LB	20	100
TYPE DE CARBURANT	Propane	Propane
SURFACE DE CHAUFFE	1 500 pi²	3 800 pi²
DÉBIT D'AIR (PCM)	300	400
TEMPÉRATURE DE SORTIE MAX.	491 °F	622 °F
TENSION (C.A./HZ)	120 V/60 Hz	120 V/60 Hz
INTENSITÉ	0,6 A	0,8 A

CARACTÉRISTIQUES

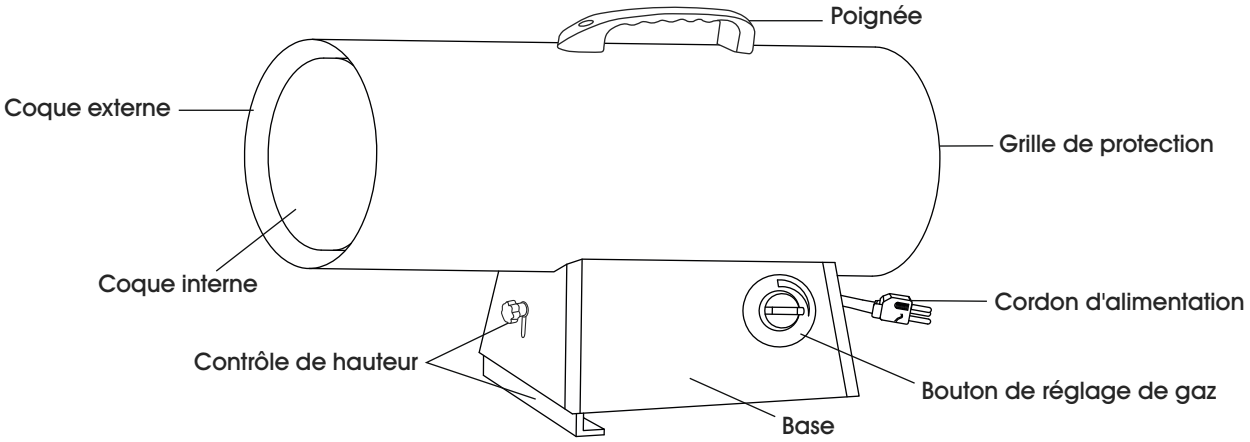

FONCTIONNEMENT

ALIMENTATION EN PROPANE

PROPANE

Cet appareil n'est pas livré avec une bouteille de propane. Utilisez uniquement avec une bouteille de gaz homologuée.

CARACTÉRISTIQUES DU GPL

- Inflammable, explosif sous pression, plus dense que l'air et forme des poches au sol.
- Le propane n'a naturellement pas d'odeur, mais pour des raisons de sécurité, il contient un additif qui sent le chou pourri.
- Le contact direct avec le GPL peut entraîner des brûlures par le froid sur la surface de peau exposée.
- Cet appareil est conçu pour être uniquement utilisé avec du propane. NE tentez PAS de modifier l'alimentation en gaz de cet appareil. Cela est dangereux et entraîne une annulation de la garantie.
- Lorsque l'appareil n'est pas en marche, la bouteille de GPL doit être éteinte.
- Assurez-vous de placer la bouteille de GPL sur une surface plane et stable.
- N'utilisez pas cet appareil dans une cave ou un sous-sol. Le propane est plus dense que l'air et a toujours tendance à se former au ras du sol. Si vous suspectez une fuite, fermez immédiatement la vanne de la bouteille.

La bouteille de GPL doit être équipée des éléments suivants :

- Une collerette de protection de la vanne.
- Une vanne d'arrêt à la sortie du robinet de la bouteille en conformité avec le code de raccordements des vannes d'entrée et de sortie des bouteilles de gaz de l'ANS (« American National Standard »).
- Une soupape de sécurité directement reliée à l'espace de vapeur de la bouteille de GPL.
- Cet appareil doit fonctionner sur retrait de vapeur de la bouteille en fonctionnement.

La quantité de propane utilisée par cet appareil varie en fonction de :

- La quantité de gaz contenue dans la bouteille de gaz
- La température de la citerne de gaz et de son environnement

Le tableau ci-dessous indique le nombre minimum de bouteilles de GPL de 100 lb nécessaires par temps froid. Votre fournisseur local de GPL vous guidera dans le choix du système d'alimentation approprié.

TEMP. MOYENNE	H-6511 BOUTEILLE DE 20 LB	H-6512 BOUTEILLE DE 100 LB
0 °C (32 °F)	1	2
-7 °C (20 °F)	1	2
-12 °C (10 °F)	1	3
-18 °C (0 °F)	1	3
-23 °C (-10 °F)	2	Utiliser une bouteille plus grande
-29 °C (-20 °F)	2	Utiliser une bouteille plus grande

MISE EN GARDE! Le propane ne présente pas de danger lorsqu'il est manipulé correctement. Une manipulation négligente peut provoquer un incendie ou une explosion.

- Gardez toujours la bouteille de GPL fermée et en position debout.
- Évitez de coucher la bouteille sur le côté lorsqu'elle est connectée au régulateur ; cela risque d'endommager le diaphragme du régulateur.
- Manipulez les vannes avec soin.
- Ne connnectez jamais une bouteille non homologuée à l'appareil.
- N'exposez pas la bouteille à une chaleur excessive.
- Refermez fermement la vanne d'arrêt de la bouteille de GPL après chaque utilisation.
- Il est important de protéger les raccords de la bouteille lorsqu'ils sont déconnectés de la bouteille de GPL.
- N'entreposez jamais une bouteille de gaz à l'intérieur d'un bâtiment ou à proximité d'un appareil fonctionnant au gaz.

MISE EN GARDE! N'entreposez jamais de réservoir déconnecté à l'intérieur d'un bâtiment, d'un garage ou de tout autre espace clos.

PRÉPARATION

CONNECTER LE RÉSERVOIR DE GPL

AVERTISSEMENT! La vidange et le remplissage de bouteilles de gaz doivent être effectués par des techniciens qui ont reçu une formation rigoureuse en procédures de manipulation de gaz GPL recommandées par l'industrie. Ne pas respecter les présentes instructions peut entraîner des risques d'explosion, d'incendie, de blessures corporelles graves ou la mort.

REMARQUE : Il est recommandé de purger les nouvelles bouteilles de propane avant de les remplir pour la première fois.

1. Placez le bouton d'alimentation en gaz de l'appareil de chauffage et la vanne de la bouteille en position fermée « OFF ».
2. Les vannes de bouteille de propane équipées de raccords à l'ancienne ont des filetages à gauche. Tournez le raccord dans le sens horaire pour desserrer. Protégez le raccord lorsqu'il n'est pas connecté à la bouteille de propane.
3. Faites remplir votre bouteille de propane par votre fournisseur de gaz local.
4. Certaines bouteilles de propane sont équipées d'une vanne de purge qui doit être inspectée pour toute trace de fuite après chaque remplissage. Tournez la vanne dans le sens horaire pour la fermer.
5. Fixez le réservoir de propane à pleine capacité et reliez le raccord approprié à la vanne de la bouteille de GPL en la tournant dans le sens antihoraire.
6. Le bouton d'alimentation en gaz de l'appareil de chauffage toujours en position fermée, ouvrez la vanne de la bouteille de GPL et vérifiez la présence éventuelle de fuites à l'aide d'une solution savonneuse.

VÉRIFIER LA PRÉSENCE DE FUITES

1. Pour vérifier la présence de fuites, préparez une solution savonneuse composée à 50 % d'eau et à 50 % de liquide vaisselle. Appliquez cette solution sur tous les raccords. La présence de bulles indique une fuite.

REMARQUE : Si vous trouvez une fuite, fermez l'alimentation en gaz et refaites le raccord. Si la fuite persiste après plusieurs tentatives, contactez le service à la clientèle de Uline au 1-800-295-5510.

REMARQUE : L'installation de cet appareil doit se faire en conformité avec les exigences définies par les codes locaux et/ou les services de distribution de gaz. En l'absence de codes locaux, suivez les directives du code national du gaz « National Fuel Code » de l'ANSI Z223.1.

REMARQUE : Il est important de maintenir en tout temps les distances de sécurité minimum avec les matériaux de construction combustibles. (Voir Distances minimum des combustibles à la page 16)

2. Inspectez l'appareil avant chaque utilisation, et au moins une fois par an par un technicien qualifié.

INSTRUCTIONS D'ALLUMAGE

ALLUMER L'APPAREIL

1. Branchez l'appareil à une source d'alimentation munie de trois broches et correctement mise à la terre. Il est nécessaire d'utiliser une rallonge d'une longueur d'au moins 6 pieds (2 mètres) et d'un calibre de 14 AWG minimum.
2. Connectez l'appareil à une bouteille de propane homologuée. (Voir Figures 2 et 3)

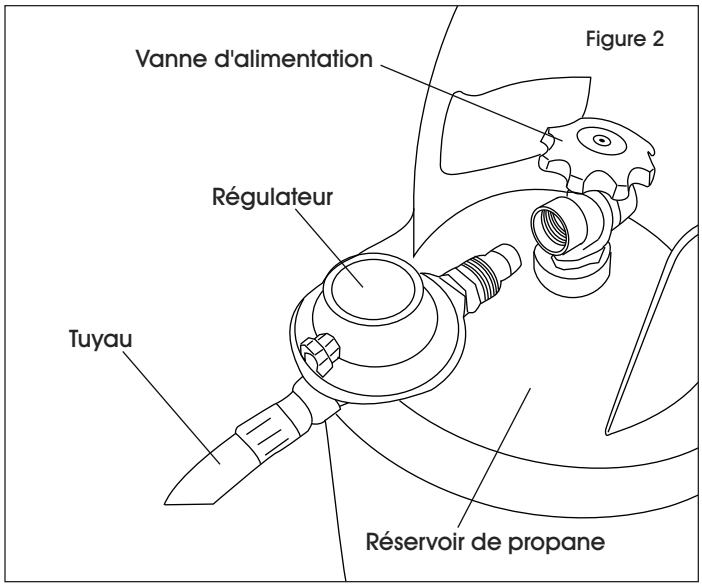

Figure 2

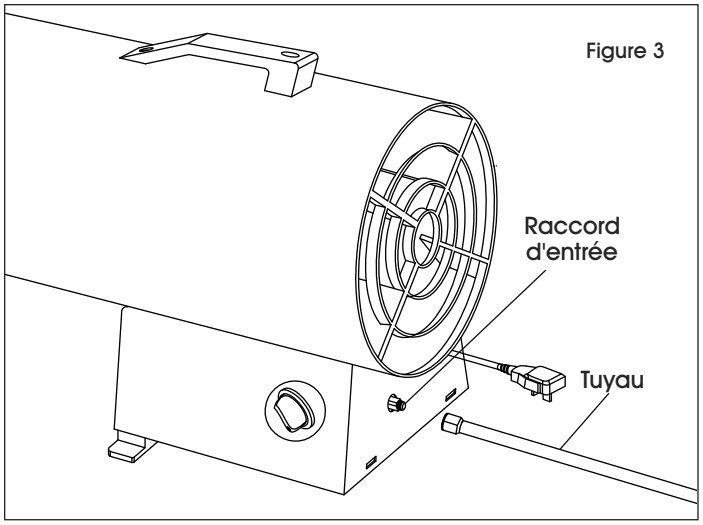

Figure 3

3. Tournez la vanne dans le sens antihoraire pour la fermer.
4. Attendez cinq minutes pour dissipation de tout gaz éventuel. Vérifiez si vous sentez une odeur de gaz ; sinon, allez à l'étape 5.

FONCTIONNEMENT SUITE

ALLUMER L'APPAREIL SUITE

5. Enfoncez le bouton de réglage et tournez-le dans le sens antihoraire à la position 1. Cela allumera le brûleur. Au besoin, laissez le bouton enfoncé jusqu'à ce que le brûleur s'allume, puis, en le maintenant enfoncé, tournez le bouton de la position "O" (arrêt) à 1. (Voir Figure 4)

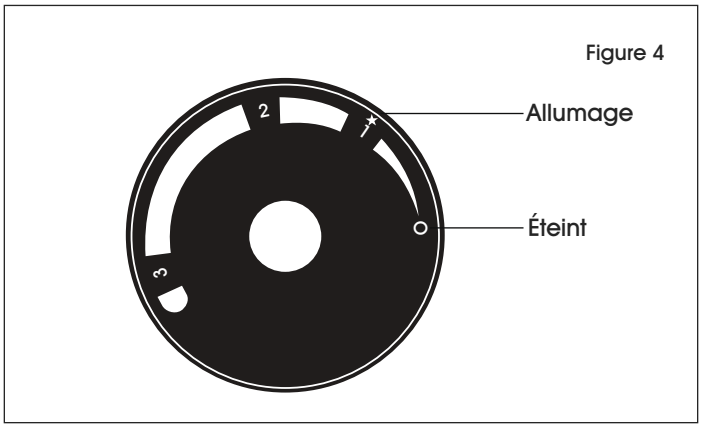

6. Maintenez le bouton enfoncé pendant au moins 30 secondes après l'allumage du brûleur. Après 30 secondes, relâchez le bouton.
7. Si le brûleur ne reste pas allumé, répétez les étapes d'allumage.
8. Une fois que le brûleur reste allumé, tournez le bouton dans le sens antihoraire jusqu'au réglage désiré.

ÉTEINDRE L'APPAREIL

1. Tournez le bouton de contrôle dans le sens horaire à la position "O". (Voir Figure 4)
2. Éteignez l'alimentation en gaz en tournant la vanne de la bouteille dans le sens horaire.
3. Débranchez le cordon d'alimentation.

ALLUMAGE D'ESSAI

1. Testez votre appareil en suivant les instructions d'allumage appropriées au système de contrôle du gaz utilisé.
2. Vérifiez tous les raccords pour la présence de fuites en utilisant une solution savonneuse composée à 50 % d'eau et 50 % de savon avant de commencer. La présence de bulles de savon indique une fuite. N'utilisez PAS d'allumette ou de flamme nue pour vérifier la présence de fuites.

REMARQUE : La surface de l'appareil doit être complétement froide avant d'opérer tout entretien, nettoyage ou entreposage.

VENTILATION

DANGER! L'intoxication au monoxyde de carbone peut conduire à la mort.

- Risque de pollution intérieure et d'intoxication au monoxyde de carbone. Utilisez uniquement l'appareil dans des zones bien ventilées.
- Consultez la section d'Avertissements de sécurité aux pages 15 à 17 pour plus d'information au sujet de l'intoxication au monoxyde de carbone.
- Laissez toujours une ouverture d'air frais de trois pied carrés minimum pour chaque 100 000 BTU/h. Assurez-vous de disposer d'une ouverture plus large si plusieurs appareils sont utilisés.

OUVERTURE MINIMUM REQUISE POUR VENTILATION	
H-6511	**H-6512**
1,8 pi²	4,5 po²

DANGER! N'utilisez pas dans les zones résidentielles, ou dans un espace clos sans ventilation adéquate.

ENTREPOSAGE ET ENTRETIEN

Débranchez toujours l'appareil de la bouteille de propane avant de l'entreposer. Si, pour quelque raison que ce soit, l'appareil doit être entreposé à l'intérieur, le réservoir doit être déconnecté de la bouteille de gaz et la bouteille entreposée à l'extérieur dans une zone bien ventilée hors de la portée des enfants en conformité avec la norme ANSI/NFPA 58 sur l'entreposage et la manipulation de gaz liquéfiés, ainsi qu'avec la dernière édition du code national CSA B149.1 d'installation du gaz naturel et du propane. Il est impératif de réinstaller le bouchon de vanne en plastique ou le chapeau de vanne fourni avec la bouteille sur la valve pour protéger le raccord de dommages potentiels.

DANGER! N'ntreposez jamais de bouteille de propane à l'intérieur d'un bâtiment ou à proximité d'autres appareils à combustion fonctionnant au gaz ou au mazout.

REMARQUE : L'installation et les réparations de cet appareil doivent être effectuées par un technicien qualifié.

Assurez-vous de bien suivre les instructions d'entretien. Cela inclut le nettoyage de l'intérieur de l'appareil au moins une fois par mois ainsi que la vérification de l'écartement de la bougie au moins une fois par saison. Réglez l'écartement à 4 mm (0,16 po).

SCHÉMA DE CÂBLAGE

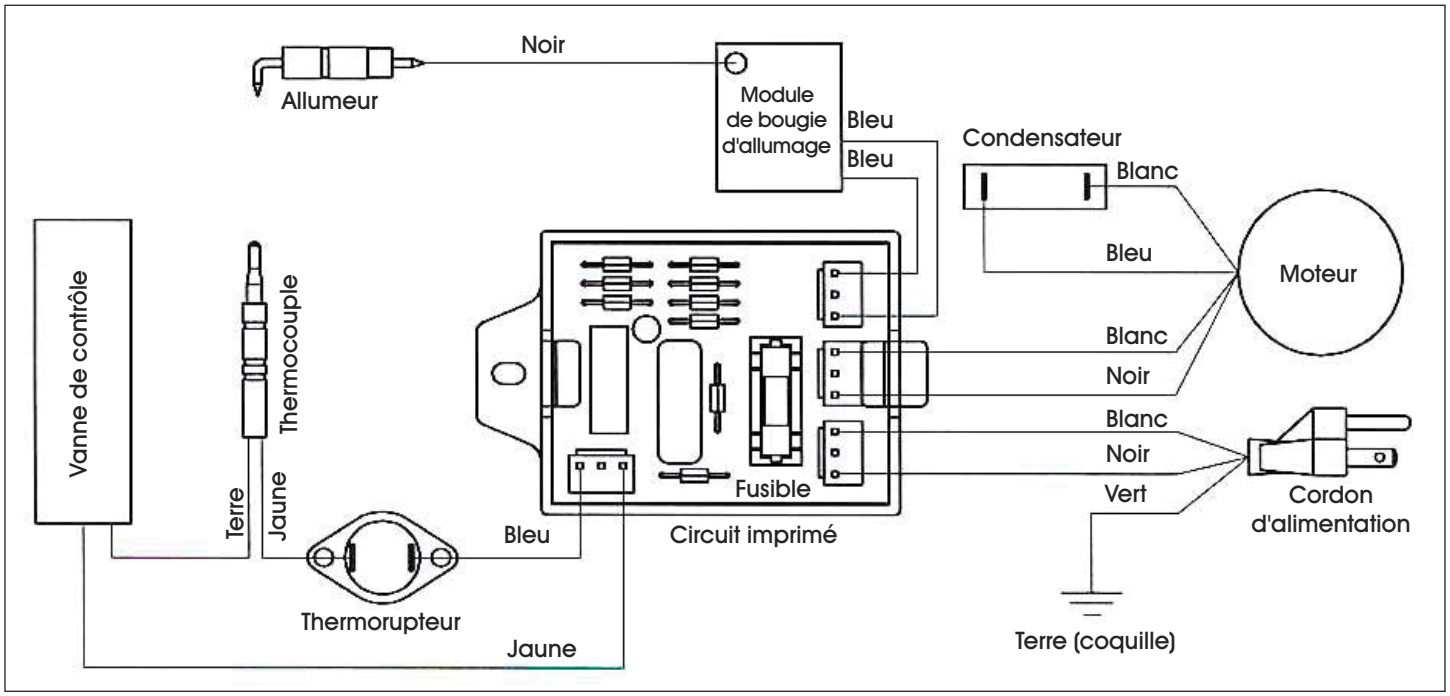

DÉPANNAGE

LOCALISER VOTRE NUMÉRO DE SÉRIE

Vous pourrez trouver le numéro de série de votre appareil sur une étiquette blanche sur le capot latéral droit. Le numéro commence par les lettres HGF suivies de huit chiffres. Par exemple : HGF12345678.

PROBLÈME	CAUSE	RECOMMANDATIONS
Le ventilateur ne fonctionne pas lorsque l'appareil est branché.	Pas d'alimentation électrique vers l'appareil.	Vérifiez l'alimentation au niveau de la prise. Si la tension est correcte, vérifiez que le cordon d'alimentation et la rallonge ne présentent pas de ruptures, d'effilochures ou de cassures.
	Les pales du ventilateur sont en contact avec le capot de l'appareil.	Contrôlez la présence éventuelle de dommage sur le capot. Vérifiez qu'il n'y pas de bosse qui pourrait faire obstruction au ventilateur.
	Les pales du ventilateur sont pliées.	Redressez les pales du ventilateur.
	Le moteur du ventilateur est défectueux.	Remplacez l'ensemble moteur.
L'appareil ne s'allume pas.	Il y a de l'air dans la conduite.	Répétez les étapes 5 et 6 des instructions d'allumage pour assurer un débit régulier de propane.
	Il n'y a pas de bougie au module d'allumage.	Vérifiez le câblage du module. Fixez-le à nouveau ou resserrez en cas de câblage trop lâche. Vérifiez le module d'allumage et remplacez-les si nécessaire. Vérifiez tous les autres composants électriques.
	Écartement de bougie incorrect.	Réglez l'écartement à 4 mm (0,16 po).
	Électrode corrodée.	Remplacez la bougie (ensemble de support).
L'appareil s'éteint tout seul.	La température à l'intérieur de l'appareil est trop élevée, entraînant le thermorupteur à arrêter le fonctionnement.	Si l'arrivée ou la sortie d'air sont restreintes, la température interne risque de trop s'élever. Maintenez les zones situées à l'avant et à l'arrière de l'appareil libres de toute obstruction.
	Vanne de contrôle endommagée.	Remplacez la vanne de contrôle.
	Poussière ou débris accumulés dans l'appareil.	Nettoyez l'intérieur de l'appareil.