Para Español, vea páginas 6-10.
Pour le français, consulter les pages 11-15.

ULINE H-7098

HEAVY DUTY WALL MOUNT FAN – OSCILLATING

1-800-295-5510
uline.com

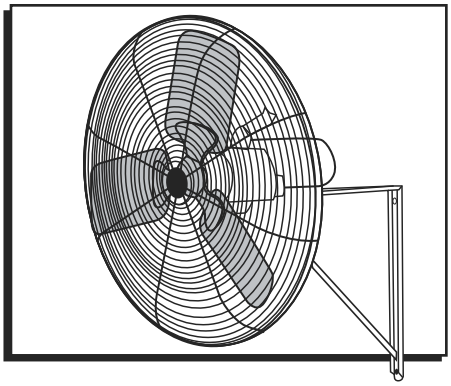

TOOLS NEEDED

7/16" Wrench (2)
9/16" Wrench (2)

PARTS

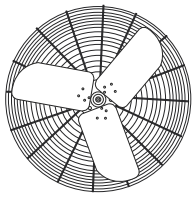

Fan Head x 1

Wall Mount x 1

Yoke Mount x 1

Wall Mount Hardware

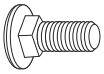

3/8" Carriage Bolt x 1

3/8" Nyloc Nut x 1

7/16" Washer x 1

Fan Head Hardware

3/8" Bolt x 1

3/8" Nuc x 1

3/8" Washer x 2

1/4" Bolt x 1

1/4" Nut x 1

1/4" Washer x 2

SAFETY

CAUTION! Read all instructions carefully before attempting to assemble, install, operate or service the product. Failure to comply with instructions could result in personal injury and/or property damage. Using this product for any other purpose than it was intended, or not within the operating specifications in these instructions will void the warranty and may cause damage to the fan or serious injury to personnel.

WARNING! To reduce risk of fire, electric shock or personal injury:

- **Do not expose fan to water or rain.**
- **Do not use this fan with any speed control device.**
- **The power source must conform to the electrical requirements of the fan.**
- **The power cord has a three-prong grounded plug that must be plugged into a GFCI (Ground Fault Circuit Interrupter) protected circuit.**
- **Do not alter the plug to remove the grounding prong and never use a two-prong adapter.**
- **Replace damaged or worn power cords immediately.**
- **Where possible, avoid using extension cords. If one must be used, the cord must be UL listed, be the proper size (Amp rating) and have three-prong grounded connections.**
- **Before operating this fan, check for worn, damaged or missing parts and replace or repair as needed.**
- **Disconnect from power source before servicing.**
- **This fan is intended for general use only. Do not use near hazardous or explosive materials or vapors.**
- **Never insert fingers or any other objects through the guards when fan is in operation.**
- **Never operate fan without guards in place.**
- **Unplug the fan before moving from one location to another.**
- **All warning and caution labels must be kept in good condition and be replaced if not clearly readable.**
- **Carefully read all safety messages in these instructions and on equipment safety labels.**
- **Follow recommended precautions and safe operating practices.**

SAFETY CONTINUED

- Certain fans have guards that are not OSHA compliant. These units are designed to be intrinsically safe; however, never allow children near fan when in operation. It is recommended these fans be installed greater than 7' from the ground.
- Fan must be located in an area that allows tor adequate air flow around the fan.
- Starving the fan of air may cause the motor to overheat and trigger the unit to shut off.
- Fan motor is thermally protected and will shut off if overheated. Turn unit off and allow motor to cool before restarting.
- Before operating, always check fan for loose or damaged parts. Inspect power cord for damage. Never use fan without safety guards attached.
- Operate only on 120 volt 60 Hz (cycle) current with a minimum 15 amp circuit.
- When used with an extension cord, use a UL-listed, 14 AWG cord equipped with a receptacle to accept the three-prong grounded plug on the fan's power cord and a 3-prong grounded plug for the power source. If extension cord is longer than 50', consult with cord manufacturer for proper cord AWG rating. Always keep power cord and extension cords away from heat, oil and sharp edges. Inspect cords periodically and replace if damaged.
- For general ventilating use only. Do not use to exhaust hazardous or explosive materials and vapors. Never use the fan in spaces which contain products such as gasoline, solvents, paint thinners, dust particles, volatile or airborne combustibles, or any unknown chemicals.

WARNING! To reduce the risk of fire, electric shock or injury to persons, do not use replacement parts that have not been recommended by the manufacturer (e.g. parts made at home using a 3D printer).

- To reduce the risk of electric shock and injury to persons, do not use in a window.
- Do not move the fan while operating. Moving fan during operation can cause blade damage.
- To guard against electric shock while operating, do not allow fan to come in contact with other grounded objects such as pipes, radiators, etc. Risk of fire, electric shock or personal injury when performing service or maintenance. Unplug or disconnect the fan from the power supply before servicing.

CAUTION! Automatically operated device. To reduce the risk of injury, disconnect from power source before servicing.

WARNING: This product can expose you to chemicals, including lead and lead compounds, which are known to the State of California to cause cancer and birth defects or other reproductive harm. For more information go to www.P65Warnings.ca.gov.

INSTRUCTIONS

WALL BRACKET ASSEMBLY

1. Unfold pre-assembled brackets. Visually inspect hinge bolt to ensure threads are protruding past the nyloc nut. Tighten nut if needed. (See Figure 1)

Figure 1

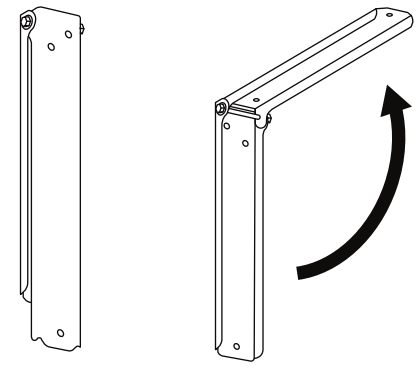

2. Insert the 3/8" carriage bolt through the yoke mount and the top of the wall mount hole. Then insert a 7/16" washer and 3/8" nyloc nut. Secure using a 9/16" wrench. (See Figure 2)

NOTE: Wall mount bracket must be oriented with mounting leg and diagonal brace down. (See Figure 2)

Figure 2

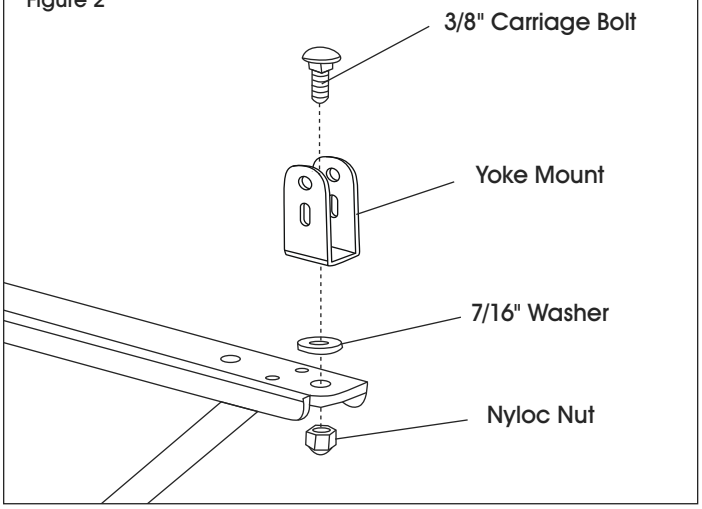

INSTALLING FAN

1. The fan must be mounted so the oscillating mechanism (oscillator base, linkage arm, etc.) is facing down.
2. Set the "sweep" for 90° or 45° by securing the linkage arm to the eccentric hub using the appropriate threaded hole. The fan is shipped factory-assembled for 90°. To change the sweep to 45°, remove the bolt from the outside threaded hole and reattach using the inside threaded hole. (See Figure 3)

NOTE: The connecting bolt and threaded holes have left-hand threads.

Figure 3

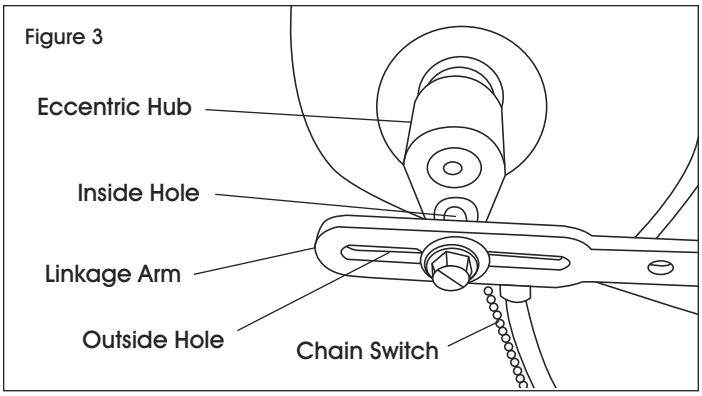

3. Ensure nothing is restricting or obstructing the full range of oscillation.
4. Oscillator Drive Knob: Pull the knob up to disengage the drive. Push the knob down to engage the drive.
5. Pull the chain switch to start the fan motor. The sequence for the two-speed chain switch is as follows:
   a. Off
   b. On (low speed)
   c. Off
   d. On (high speed)

INSTALLING FAN ON WALL MOUNT BRACKET

1. Install the 3/8" bolt through the center hole of the oscillator base and fasten with 3/8" narrow washers and nyloc nut. (See Figure 4)
2. Install the 1/4" bolt through the slot feature and fasten with the 1/4" narrow washers and nyloc nut. Adjust the fan to the desired angle and securely tighten all mounting hardware. (See Figure 4)

Figure 4

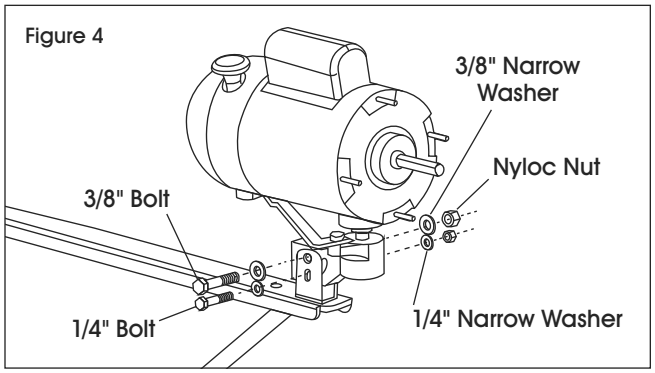

NOTE: Figure 4 shows motor without fan head. Product will come with motor installed to fan head.

NOTE: 36" models must be mounted so fan blade is perpendicular to the floor.

CAUTION! Nuts may loosen over time. It is important to check and tighten fasteners frequently.

CAUTION! Inspect mounts and fasteners frequently for corrosion. Replace any corroded fasteners or parts.

SAFETY CABLE

A secondary support cable (not included) should be installed anytime the fan is mounted overhead for additional safety.

NOTE: Safety cable must go around the large diameter wires of front and rear guards.

Other end of safety cable must be securely fastened to a building joist, truss or beam near the fan. Take up all necessary slack in the cable. (See Figure 5)

Figure 5

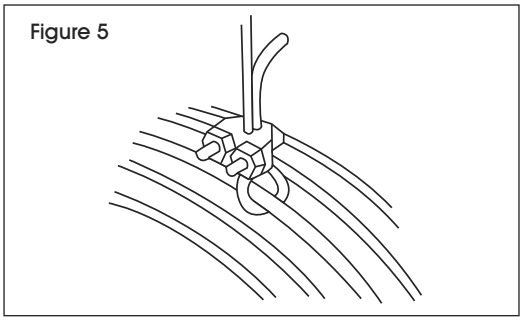

MAINTENANCE

WARNING! Disconnect power before cleaning or maintaining fan in order to prevent serious injury or death.

- Excessive dust and debris may cause overheating and reduced fan performance.
- Keep guards, motor and blades clean by vacuuming or wiping with a damp cloth.
- Do not use harsh chemicals or cleaners to clean any part of the fan.
- Pressure washing the unit will void the warranty.
- Sealed motor bearings are pre-lubricated and do not require servicing.

TROUBLESHOOTING

OPERATING ISSUE	CAUSES	RECOMMENDATIONS
Fan does not operate.	Fan is not plugged in. Blown fuse or tripped circuit breaker. Defective on/off switch. Defective motor. Fan blade contacting housing.	Check power cord connection. Replace fuse or reset circuit breaker. Repair or replace switch. Repair or replace motor. Realign fan blade in fan housing.
Insufficient airflow.	Guards excessively dirty. Blade and motor excessively dirty.	Clean inlet and outlet guards. Clean blade and motor.
Excessive noise.	Fan blade contacting housing. Defective motor bearings. Loose guards.	Realign fan blade in fan housing. Repair or replace motor. Tighten guard fasteners.
Excessive vibration.	Damaged fan blade. Motor shaft is bent. Motor is loose.	Replace fan blade. Repair or replace motor. Realign if necessary and tighten fasteners.
Unit fails to oscillate.	Connecting arm is not properly secured. Defective gear assembly.	See Step 2 under Installing Fan. (Page 2) Replace gear box.

ULINE H-7098

VENTILADOR DE PARED PARA USO PESADO – OSCILANTE

800-295-5510
uline.mx

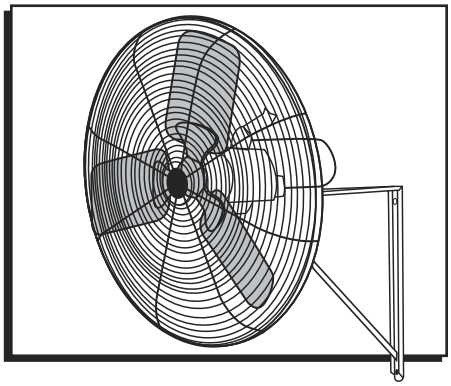

HERMIENTAS NECESARIAS

PARTES

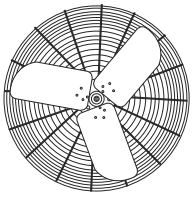

1 Cabezal del Ventilador

1 Soporte de Pared

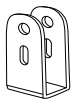

1 Yugo de Soporte

Tornillería de Instalación en Pared

1 Perno de Cabeza Redonda de 3/8"

1 Tuerca Nyloc de 3/8"

1 Rondana de 7/16"

Tornillería para Cabezal del Ventilador

1 Perno de 3/8"

1 Tuerca de 3/8"

2 Rondanas de 3/8"

1 Perno de 1/4"

1 Tuerca de 1/4"

2 Rondanas de 1/4"

SEGURIDAD

¡PRECAUCIÓN! Lea con atención todas las instrucciones antes de intentar ensamblar, instalar o darle mantenimiento al producto. No cumplir con las instrucciones podría resultar en lesiones personales y/o daños a la propiedad. Utilizar este producto para cualquier otro fin para el cual está destinado o fuera de las especificaciones de funcionamiento en estas instrucciones anulará la garantía y podría causar daños al ventilador y lesiones serias al personal.

ALTO

¡ADVERTENCIA! Para reducir riesgos de incendio, descargas eléctricas o lesiones personales:

- **No exponga el ventilador al agua o a la lluvia.**
- **No utilice este ventilador con ningún dispositivo de control de velocidad.**
- **La fuente de alimentación debe ajustarse a los requisitos eléctricos del ventilador.**
- **El cable eléctrico cuenta con un enchufe de tres picos con conexión a tierra conectado a un circuito protegido por GFCI (Interruptor de Circuito por Falla a Tierra).**
- **No altere el enchufe para remover el pico de conexión a tierra y nunca use un adaptador de dos picos.**
- **Reemplace de inmediato los cables eléctricos dañados o gastados.**
- **Siempre que sea posible, evite el uso de extensiones. Si debe utilizar una, el cable debe estar listado por UL, ser del tamaño adecuado (clasificación de amperaje) y contar con conexiones a tierra con tres picos.**
- **Antes de utilizar este ventilador, verifique si faltan partes o están dañadas y reemplace o repare según sea necesario.**
- **Desconecte de la fuente de alimentación antes de darle servicio.**
- **Este ventilador está diseñado para uso general únicamente. No lo use cerca de materiales o vapores peligrosos o explosivos.**
- **Nunca inserte los dedos u otro objetos a través de los protectores cuando el ventilador esté funcionando.**
- **Nunca utilice el ventilador sin los protectores en su lugar.**
- **Desconecte el ventilador antes de moverlo de lugar.**
- **Todas las etiquetas de advertencia y precaución se deben mantener en buen estado y reemplazarse si no son claramente legibles.**

SAFETY CONTINUED

- Lea con atención todos los mensajes de seguridad en estas instrucciones y en las etiquetas de seguridad del equipo.
- Siga las precauciones y prácticas de funcionamiento seguro recomendadas.
- Algunos ventiladores tienen protectores que no cumplen con OSHA. Estas unidades están diseñadas para ser intrínsecamente seguras; sin embargo, nunca permita que los niños se acerquen al ventilador cuando esté en funcionamiento. Se recomienda que estos ventiladores se instalen a más de 2.1 m (7') del suelo.
- Se debe colocar en un área que permita un flujo de aire adecuado alrededor del ventilador.
- No permitir el flujo de aire al ventilador podría ocasionar que el motor se sobrecaliente y la unidad se apague.
- El motor del ventilador cuenta con protección térmica y se apagará si se sobrecalienta. Apague la unidad y permita que el motor se enfríe antes de reiniciarla.
- Antes de cada uso revise el ventilador en busca de piezas sueltas o dañadas. Verifique si el cable eléctrico está deteriorado. Nunca use el ventilador si las rejillas de protección no están fijas.
- Opere solo con corriente de 120 voltios, 60 Hz (ciclo) y un circuito de al menos 15 amperios.
- Si lo conecta a una extensión eléctrica, use una de calibre 14 AWG, listada por UL y con entradas para un enchufe de 3 polos con conexión a tierra del ventilador y un enchufe de 3 polos para la corriente. Si la extensión es de más de 15 m (50'), comuníquese con el fabricante para saber más acerca de la clasificación AWG. Mantenga siempre el cable y la extensión alejados del calor, aceite y bordes filosos. Revise periódicamente los cables y cámbielos si están dañados.
- Está diseñado solo para ventilación general. No use este producto para extraer materiales y vapores peligrosos o explosivos. Nunca emplee el ventilador en espacios donde haya productos como gasolina, solventes, diluyentes de pintura, partículas de polvo, combustibles volátiles o transportados por el aire o cualquier químico desconocido.

¡ADVERTENCIA! Para reducir el riesgo de incendio, descarga eléctrica o daños a terceros, solo use repuestos que el fabricante recomiende (p. ej., partes creadas en casa con una impresora 3D).

- Para disminuir el riesgo de descarga eléctrica y daños a terceros, no lo use en una ventana.
- No mueva el ventilador cuando esté encendido; podría dañar las aspas.
- Para protegerse de descargas eléctricas al operarlo, no permita que el ventilador entre en contacto con otros objetos conectados a tierra como tuberías, radiadores, etc. Existe un riesgo de incendio, descarga eléctrica o lesiones personales al dar servicio o en el cuidado de la unidad. Desenchufe el ventilador antes del mantenimiento.

¡PRECAUCIÓN! Dispositivo de funcionamiento automático. Para reducir el riesgo de lesiones, desconéctelo de la corriente eléctrica antes de darle mantenimiento.

ADVERTENCIA: Este producto lo puede exponer a químicos, incluyendo el plomo y sus compuestos, que son reconocidos por el estado de California como causantes de cáncer, defectos de gestación u otros daños reproductivos. Para mayor información, visite www.P65Warnings.ca.gov (EUA).

INSTRUCCIONES

ENSAMBLE DEL SOPORTE DE PARED

1. Desdoble los soportes preensamblados. Revise el perno de la bisagra para asegurarse de que la rosca sobresalga atravesando la tuerca nyloc. Apriete la tuerca si es necesario. (Vea Diagrama 1)

Diagrama 1

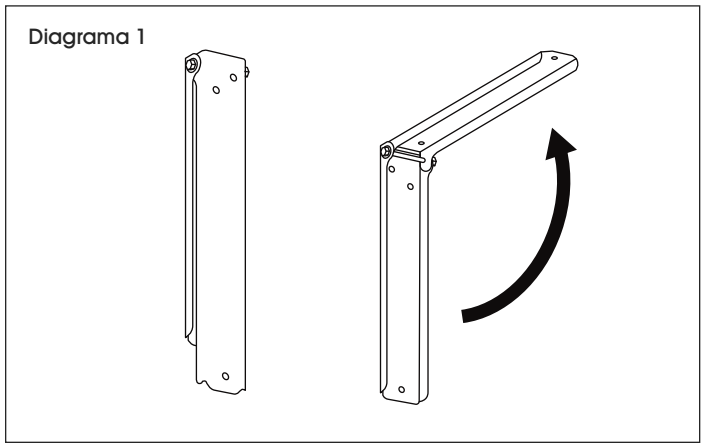

2. Inserte el perno de cabeza redonda de 3/8" a través del yugo de soporte y el orificio superior del soporte de pared. Después, introduzca la rondana de 7/16" y la tuerca nyloc de 3/8". Apriete con una llave de 9/16". (Vea Diagrama 2)

NOTA: El soporte de pared debe orientarse con la pata de instalación y el soporte diagonal hacia abajo. (Vea Diagrama 2)

Diagrama 2

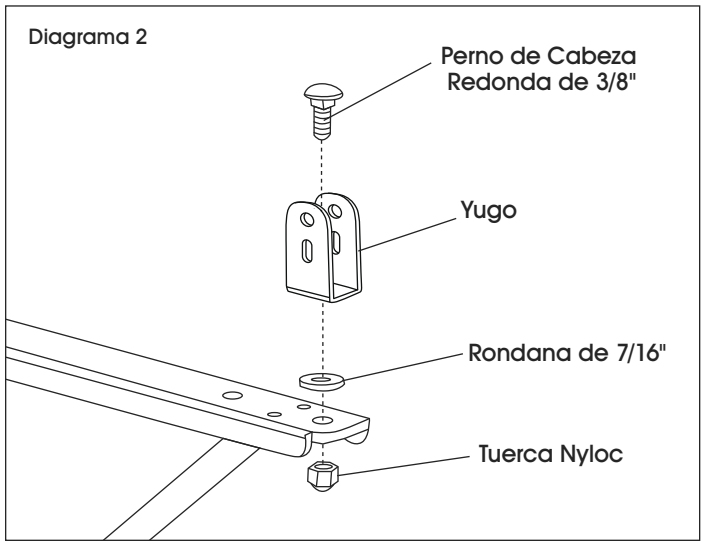

INSTALAR EL VENTILADOR

1. Debe instalar el ventilador de modo que el mecanismo oscilante (base oscilante, brazo de vinculación, etc.) quede hacia abajo.
2. Configure el giro a 90° o 45° asegurando el brazo de vinculación al buje excéntrico usando el orificio roscado adecuado. El ventilador se envía ensamblado en fábrica para 90°. Para cambiar el giro a 45°, retire el perno del orificio roscado exterior y vuelva a fijarlo usando el orificio roscado interior. (Vea Diagrama 3)

NOTA: El perno de conexión y los orificios roscados cuentan con roscas izquierdas.

Diagrama 3

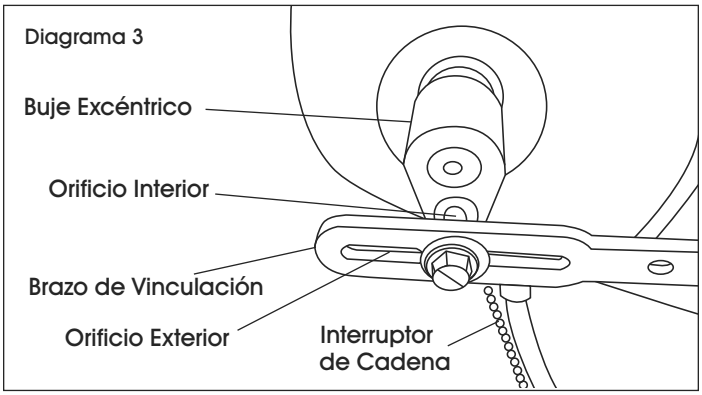

3. Asegúrese de que nada limite u obstruya el rango completo de oscilación.
4. Perilla del Transmisor Oscilador: Jale la perilla hacia arriba para desactivar el transmisor. Jale la perilla hacia abajo para activar el transmisor.
5. Jale el interruptor de la cadena para encender el motor del ventilador. La secuencia para el interruptor de la cadena de dos velocidad es la siguiente:
   a. Apagado
   b. Encendido (velocidad baja)
   c. Apagado
   d. Encendido (velocidad alta)

CONTINUACIÓN DE INSTRUCCIONES

INSTALAR EL VENTILADOR EN EL SOPORTE DE PARED

1. Instale el perno de 3/8" a través del orificio central de la base oscilante y asegúrelo con rondanas angostas de 3/8" y una tuerca nyloc. (Vea Diagrama 4)
2. Instale el perno de 1/4" a través de la ranura y asegúrelo con rondanas angostas de 1/4" y una tuerca nyloc. Ajuste el ventilador al ángulo deseado y apriete toda la tornillería de instalación con seguridad. (Vea Diagrama 4)

Diagrama 4

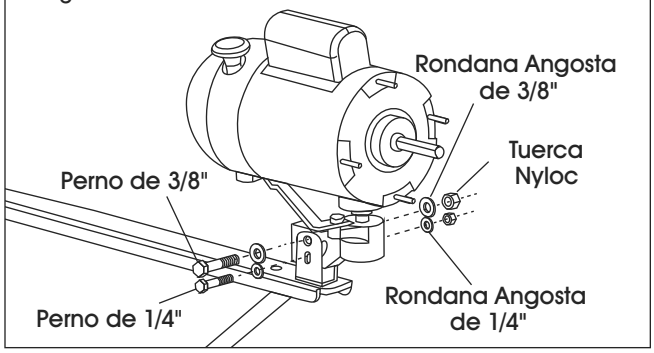

NOTA: El Diagrama 5 muestra el motor sin el cabezal del ventilador. El producto vendrá con el motor instalado al cabezal del ventilador.

NOTA: Los modelos de 36" deben instalarse de modo que el aspa del ventilador quede perpendicular al suelo.

¡PRECAUCIÓN! Las tuercas podrían aflojarse con el tiempo. Es importante verificar y apretar los sujetadores frecuentemente.

¡PRECAUCIÓN! Inspeccione los montajes y sujetadores frecuentemente si hay corrosión. Reemplace los sujetadores o partes corroídas.

CABLE DE SEGURIDAD

Debe instalar un cable de soporte secundario (no incluido) siempre que el ventilador se instale en lo alto para seguridad adicional.

NOTA: El cable de seguridad debe dar vuelta a los alambres de diámetro grande de los protectores frontales y posteriores.

El otro extremo del cable de seguridad debe fijarse con seguridad a una viga, soporte o vigueta de edificio cerca del ventilador. Elimine toda la flojedad necesaria en el cable. (Vea Diagrama 5)

Diagrama 5

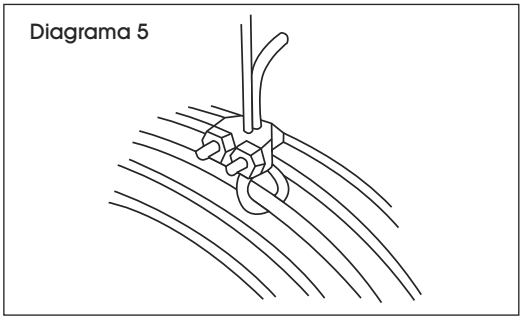

MAINTENAMIENTO

¡ADVERTENCIA! Desconecte la corriente antes de limpiar o dar mantenimiento al ventilador para evitar lesiones serias o la muerte.

- Polvo o residuos en exceso podrían causar sobrecalentamiento y reducir el rendimiento del ventilador.
- Mantenga los protectores, motor y aspas limpias pasándoles la aspiradora y o una tela húmeda.
- No utilice químicos o limpiadores fuertes para limpiar ninguna parte de este ventilador.
- Lavar la unidad con hidrolavadora anulará la garantía.
- Los baleros de motor fueron lubricados previamente y no requieren mantenimiento.

SOLUCIÓN DE PROBLEMAS

PROBLEMA DE FUNCIONAMIENTO	CAUSAS	RECOMENDACIONES
El ventilador no funciona.	La unidad no está conectada.	Verifique la conexión de cable.
	Fusible fundido o se disparó el cortacircuito.	Reemplace el fusible o reinicie el cortacircuito.
	Interruptor de encendido y apagado defectuoso.	Repare o reemplace el interruptor.
	Motor defectuoso.	Repare o reemplace el motor.
	El aspa de ventilador hace contacto con la carcasa.	Vuelva a alinear el aspa de ventilador en la cubierta del ventilador.
Flujo de aire insuficiente.	Protectores excesivamente sucios.	Limpie los protectores de entrada y salida.
	Aspa y motor excesivamente sucios.	Limpie el aspa y el motor.
Ruido excesivo.	El aspa de ventilador hace contacto con la cubierta.	Vuelva a alinear el aspa de ventilador en la carcasa del ventilador.
	Baleros de motor defectuosos.	Repare o reemplace el motor.
	Protectores flojos.	Apriete los sujetadores de los protectores.
Vibración excesiva.	Aspa de ventilador dañado.	Reemplace el aspa de ventilador.
	El eje de motor está doblado.	Repare o reemplace el motor.
	Motor flojo.	Vuelva a alinear si fuera necesario y apriete los sujetadores.
La unidad no logra oscilar.	El brazo de ventilación no está asegurado de manera adecuada.	Vea el Paso 2 bajo Instalar el Ventilador. (Página 6)
	Ensamble de engranaje defectuoso.	Reemplace la caja de engranaje.

ULINE H-7098

1 800 295-5510
uline.ca

VENTILATEUR ROBUSTE À FIXATION MURALE – OSCILLANT

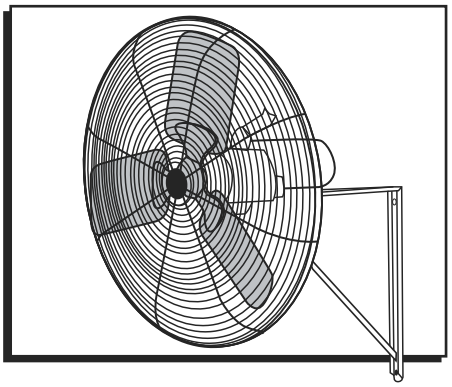

OUTILS NÉCESSAIRES

Clé de 7/16 po (2)
Clé de 9/16 po (2)

PIÈCES

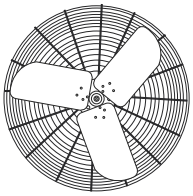

Tête de ventilateur x 1

Support de fixation murale x 1

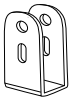

Étrier de soutien x 1

Matériel de fixation murale

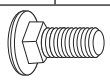

Boulon de carrosserie de 3/8 po x 1

Écrou nyloc de 3/8 po x 1

Rondelle de 7/16 po x 1

Matériel pour tête de ventilateur

Boulon de 3/8 po x 1

Écrou de 3/8 po x 1

Rondelle de 3/8 po x 2

Boulon de 1/4 po x 1

Écrou de 1/4 po x 1

Rondelle de 1/4 po x 2

SÉCURITÉ

MISE EN GARDE! Lisez attentivement toutes les instructions avant de procéder au montage, à l'installation, à l'utilisation ou au maintien de l'article. Le non-respect de ces instructions peut entraîner des blessures graves et/ou des dommages matériels. L'utilisation de cet article à d'autres fins que celles pour lesquelles il a été conçu, ou en dehors des spécifications de fonctionnement de ces instructions, annulera la garantie et peut causer des dommages au ventilateur ou des blessures graves aux employés.

AVERTISSEMENT! Pour réduire le risque d'incendie, de chocs électriques ou de blessures corporelles :

- **N'exposez pas le ventilateur à l'eau ou à la pluie.**
- **N'utilisez pas ce ventilateur avec un dispositif de contrôle de vitesse.**
- **La source d'énergie doit être conforme à l'alimentation du ventilateur.**
- **Le cordon d'alimentation est doté d'une fiche à trois broches avec mise à la terre qui doit être branchée sur un circuit protégé par un disjoncteur de fuite à la terre (DDFT).**
- **Ne modifiez pas la fiche pour enlever la broche de mise à la terre et n'utilisez jamais d'adaptateur à deux broches.**
- **Remplacez immédiatement les cordons d'alimentation endommagés ou usés.**
- **Dans la mesure du possible, évitez d'utiliser des rallonges électriques. Si l'utilisation d'une rallonge est nécessaire, le cordon doit être homologué UL, de la bonne taille (ampérage) et comporter des connexions à trois broches mises à la terre.**
- **Avant d'utiliser ce ventilateur, vérifiez que les pièces ne sont pas usées, endommagées ou manquantes, et veillez à les remplacer ou à les réparer, au besoin.**
- **Déconnectez l'appareil de la source d'énergie avant tout entretien.**
- **Ce ventilateur est destiné à un usage général uniquement. Ne l'utilisez pas à proximité de matières ou de vapeurs dangereuses ou explosives.**
- **N'insérez jamais les doigts ou tout autre objet à travers les grilles lorsque le ventilateur est en marche.**
- **N'utilisez jamais le ventilateur sans ses grilles.**
- **Débranchez le ventilateur avant de le déplacer d'un endroit à un autre.**
- **Toutes les étiquettes d'avertissement et de mise en garde doivent être maintenues en bon état et remplacées si elles ne sont pas clairement lisibles.**

SÉCURITÉ SUITE

- Lisez attentivement tous les messages de sécurité contenus dans ces instructions et sur les étiquettes de sécurité de l'article.
- Suivez toujours les précautions recommandées et les procédures d'utilisation sécuritaires.
- Certains ventilateurs comportent des grilles qui ne sont pas en conformité avec les normes de l'OSHA. Ces appareils sont conçus conformément aux exigences de sécurité intrinsèque; toutefois, ne laissez jamais des enfants à proximité du ventilateur lorsqu'il est en marche. Il est recommandé d'installer ces ventilateurs à une hauteur supérieure à 2,1 m (7 pi) du sol.
- Vous devez placer le ventilateur dans un endroit où la circulation d'air est adéquate autour de l'appareil.
- Un manque de circulation d'air autour du ventilateur pourrait causer une surchauffe du moteur et faire arrêter l'appareil.
- Le moteur du ventilateur dispose d'une protection thermique et cesse de fonctionner en cas de surchauffe. Éteignez le ventilateur et laisser le moteur refroidir avant de rallumer l'appareil.
- Avant toute utilisation, vérifiez toujours que le ventilateur ne comporte aucune pièce desserrée ou endommagée. Inspectez le cordon d'alimentation pour tout signe de dommages. N'utilisez jamais le ventilateur sans que les grilles de sécurité y soient fixées.
- Faites fonctionner l'appareil uniquement sur un courant de 120 volts 60 Hz (cycle) avec un circuit d'au moins 15 ampères.
- Lorsque vous utilisez une rallonge, utilisez un cordon homologué UL de calibre 14 AWG avec une prise pouvant accueillir la fiche à trois broches avec mise à la terre du cordon d'alimentation du ventilateur et d'une fiche à trois broches avec mise à la terre pour la source d'alimentation. Si la rallonge est plus longue que 50 pi, consultez le fabricant du cordon d'alimentation pour déterminer le bon calibre AWG. Maintenez toujours le cordon et les rallonges à l'écart de la chaleur, de l'huile et des bords tranchants. Vérifiez régulièrement les cordons et remplacez-les s'ils sont endommagés.
- Cet appareil est destiné à un usage général uniquement. N'utilisez pas cet appareil pour évacuer des matières dangereuses ou explosives et des vapeurs nocives. N'utilisez jamais l'appareil dans des espaces contenant des produits tels que de l'essence, des solvants, des diluants, des particules de poussière, des combustibles volatils ou aérogènes, ou tout autre produit chimique inconnu.

AVERTISSEMENT! Pour réduire tout risque d'incendie, de choc électrique et de blessures, n'utilisez pas de pièces de rechange qui n'ont pas été recommandées par le fabricant (par exemple, des pièces fabriquées à la maison à l'aide d'une imprimante 3D).

- Pour réduire les risques de choc électrique ou de dommages corporels, n'installez pas cet appareil dans une fenêtre.
- Ne déplacez pas le ventilateur lorsqu'il est en marche, car cela pourrait endommager les pales.
- Pour éviter tout risque de choc électrique pendant le fonctionnement, ne laissez pas le ventilateur entrer en contact avec d'autres objets mis à la terre tels que des tuyaux, des radiateurs, etc. Cet appareil peut poser un risque d'incendie, de choc électrique ou de blessures lors de l'entretien ou de la maintenance. Débranchez/déconnectez le ventilateur de l'alimentation avant de procéder à l'entretien courant.

MISE EN GARDE! Appareil automatique. Pour minimiser le risque de blessure, débranchez l'appareil de la prise avant de procéder à l'entretien courant.

AVERTISSEMENT : Cet appareil peut vous exposer à des produits chimiques, dont le plomb et ses dérivés, qui sont reconnus par l'État de Californie comme causant des cancers et des malformations congénitales ou d'autres problèmes reproductifs. Pour en savoir plus, consultez le site www.P65Warnings.ca.gov.

MONTAGE DU SUPPORT MURAL

1. Dépliez les supports préassemblés. Inspectez visuellement le boulon de charnière pour s'assurer que les filets dépassent l'écrou nyloc. Serrez l'écrou si nécessaire. (Voir Figure 1)

Figure 1

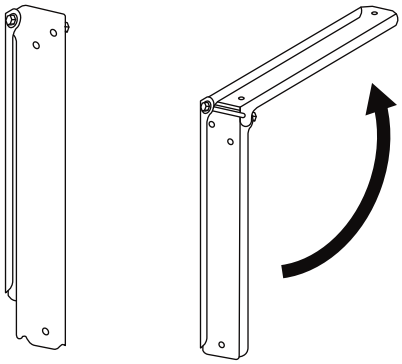

2. Insérez le boulon de carrosserie de 3/8 po à travers l'étrier de soutien et le trou supérieur du support de fixation murale. Puis, insérez une rondelle de 7/16 po et un écrou à frein de 3/8 po. Fixez le tout à l'aide d'une clé de 9/16 po. (Voir Figure 2)

REMARQUE : Le support de fixation murale doit être orienté avec le pied de fixation et l'entretoise diagonale vers le bas. (Voir Figure 2)

Figure 2

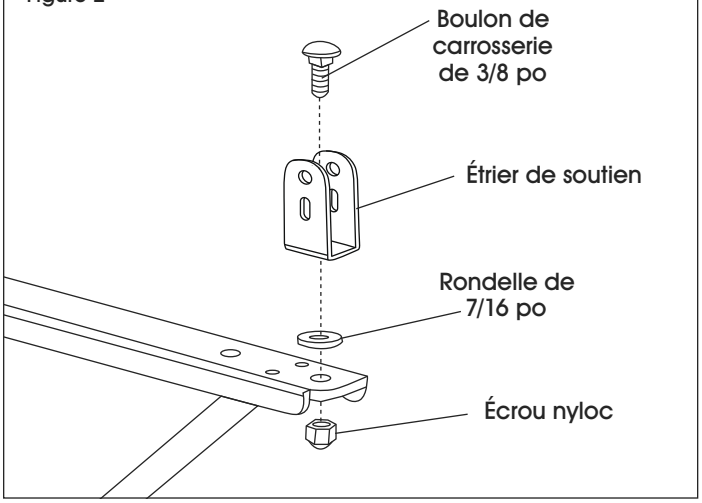

INSTALLATION DU VENTILATEUR

1. Le ventilateur doit être installé de manière à ce que le mécanisme oscillant (base de l'oscillateur, bras de liaison, etc.) soit orienté vers le bas.

2. Réglez le « balayage » à 90° ou 45° en fixant le bras de liaison au moyeu excentrique à l'aide du trou fileté approprié. Le ventilateur est livré assemblé en usine pour 90°. Pour modifier le balayage à 45°, retirez le boulon du trou fileté extérieur et fixez-le à nouveau en utilisant le trou fileté intérieur. (Voir Figure 3)

REMARQUE : Le boulon d'assemblage et les trous filetés ont un filetage à gauche.

Figure 3

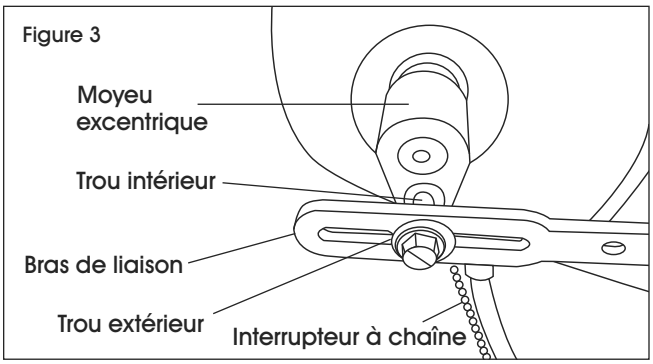

3. Assurez-vous que rien ne limite ou n'obstrue la plage complète d'oscillation.

4. Molette de commande de l'oscillateur : Tirez la molette vers le haut pour désengager la commande. Poussez la molette vers le bas pour actionner la commande.

5. Tirez l'interrupteur à chaîne pour démarrer le moteur du ventilateur. La séquence pour l'interrupteur à chaîne à deux vitesses est la suivante :

   a. Arrêt

   b. Marche (faible vitesse)

   c. Arrêt

   d. Marche (haute vitesse)

INSTALLATION DU VENTILATEUR SUR LE SUPPORT DE FIXATION MURALE

1. Installez le boulon de 3/8 po dans le trou central de la base de l'oscillateur et fixez-le avec des rondelles étroites de 3/8 po et un écrou nyloc. (Voir Figure 4)
2. Installez le boulon de 1/4 po dans la fente et fixez-le avec des rondelles étroites de 1/4 po et un écrou nyloc. Réglez le ventilateur à l'angle souhaité et serrez fermement tout le matériel de fixation. (Voir Figure 4)

Figure 4

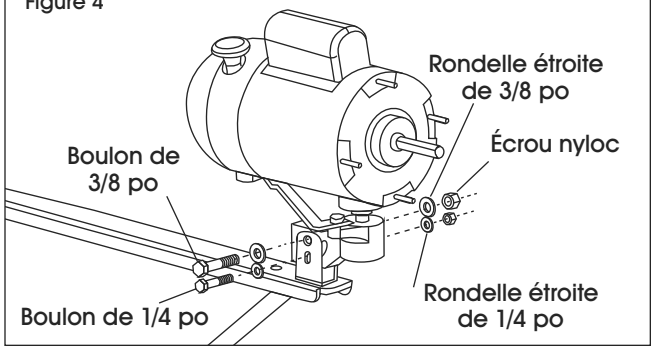

REMARQUE : La figure 4 montre le moteur sans la tête du ventilateur. L'article est livré avec le moteur installé sur la tête du ventilateur.

REMARQUE : Les modèles de 36 po doivent être montés de manière à ce que les pales du ventilateur soient perpendiculaires au sol.

MISE EN GARDE! Les écrous peuvent se desserrer au fil du temps. Il est important de vérifier et de resserrer fréquemment le matériel de fixation.

MISE EN GARDE! Inspectez fréquemment les supports et le matériel de fixation pour détecter toute présence de corrosion. Remplacez le matériel de fixation ou les pièces corrodés.

CÂBLE DE SÉCURITÉ

Un câble de support secondaire (non inclus) doit être installé chaque fois que le ventilateur est monté en hauteur pour plus de sécurité.

REMARQUE : Le câble de sécurité doit passer autour des fils à grand diamètre des grilles de protection avant et arrière.

L'autre extrémité du câble de sécurité doit être solidement fixée à une solive, une charpente ou une poutre à proximité du ventilateur. Tendez le câble autant que nécessaire. (Voir Figure 5)

Figure 5

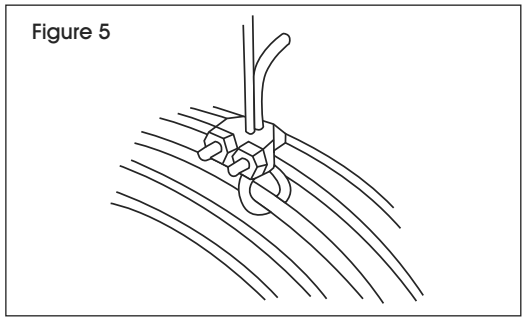

ENTRETIEN

AVERTISSEMENT! Débranchez l'alimentation avant de nettoyer ou d'entretenir le ventilateur afin d'éviter toute blessure grave ou mortelle.

- De la poussière et des débris excessifs peuvent provoquer une surchauffe et réduire le rendement du ventilateur.
- Maintenez les grilles, le moteur et les pales propres en les nettoyant avec un aspirateur ou un chiffon humide.
- N'utilisez pas de produits chimiques ou de nettoyants agressifs pour nettoyer une partie quelconque du ventilateur.
- Le lavage sous pression de l'article annule la garantie.
- Les roulements étanches du moteur sont prélubrifiés et ne nécessitent pas d'entretien.

DÉPANNAGE

PROBLÈME	CAUSES	RECOMMANDATIONS
Le ventilateur ne fonctionne pas.	Le ventilateur n'est pas branché.	Vérifiez la connexion du cordon d'alimentation.
	Fusible grillé ou disjoncteur déclenché.	Remplacez le fusible ou réactionnez le disjoncteur.
	Interrupteur marche/arrêt défectueux.	Réparez ou remplacez l'interrupteur.
	Moteur défectueux.	Réparez ou remplacez le moteur.
	Pale du ventilateur en contact avec le boîtier.	Réalignez la pale du ventilateur dans le boîtier du ventilateur.
Débit d'air insuffisant.	Grilles excessivement sales.	Nettoyez les grilles d'entrée et de sortie.
	Pales et moteur excessivement sales.	Nettoyez les pales et le moteur.
Bruit excessif.	Pale du ventilateur en contact avec le boîtier.	Réalignez la pale du ventilateur dans le boîtier du ventilateur.
	Roulements du moteur défectueux.	Réparez ou remplacez le moteur.
	Grilles desserrées.	Serrez le matériel de fixation des grilles.
Vibrations excessives.	Pale de ventilateur endommagée.	Remplacez la pale du ventilateur.
	L'axe du moteur est tordu.	Réparez ou remplacez le moteur.
	Le moteur est desserré.	Réalignez si nécessaire et serrez le matériel de fixation.
Le ventilateur n'oscille pas.	Le bras de connexion n'est pas correctement fixé.	Voir l'étape 2 de la section Installation du ventilateur. (Page 10)
	Ensemble d'engrenages défectueux.	Remplacez la boîte d'engrenages.