Para Español, vea páginas 6-10.
Pour le français, consulter les pages 11-15.

ULINE H-7191

EDGE PROTECTOR CUTTER

1-800-295-5510
uline.com

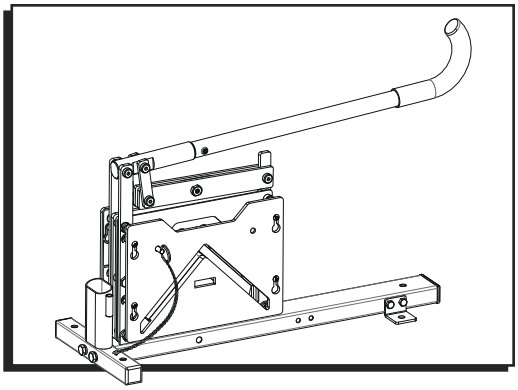

TOOLS NEEDED

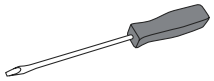

Flathead Screwdriver

Allen Wrench (included)

Magnet (included)

PARTS

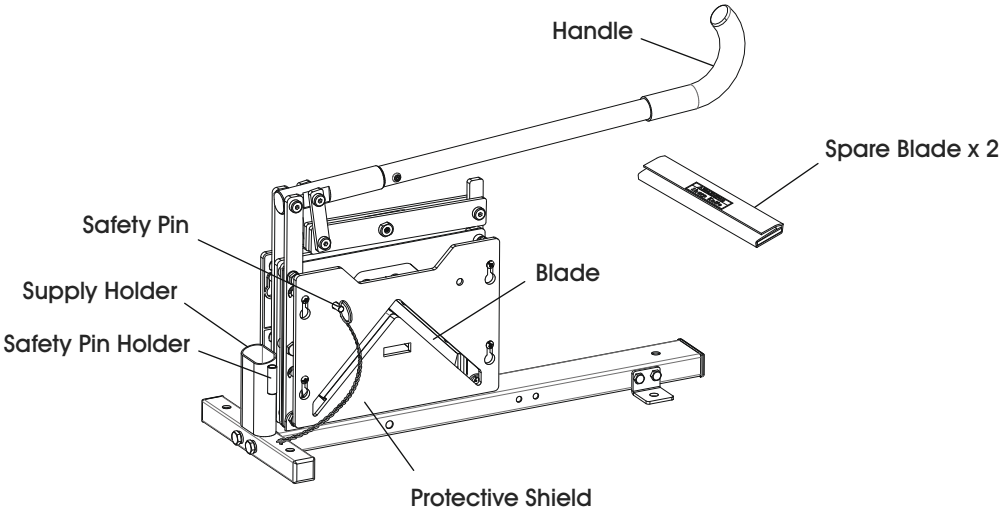

OPERATION

WARNING! Cutter contains sharp blade. Read operating instructions before using. Use extreme caution during operation.

NOTE: This unit cuts 90° paper edge protectors up to 3 x 3", 0.225" thick.

NOTE: Before using, turn handle to correct position.

1. Loosen screws with flathead screwdriver and Allen wrench. Turn handle 180° and re-tighten screws. (See Figure 1)

Figure 1

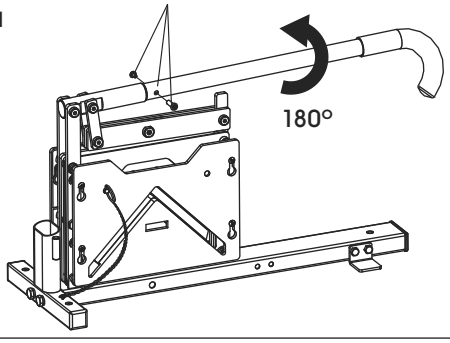

2. Press handle down and pull safety pin out. Tool is now ready for use. (See Figure 2)

NOTE: Keep safety pin in holder.

Figure 2

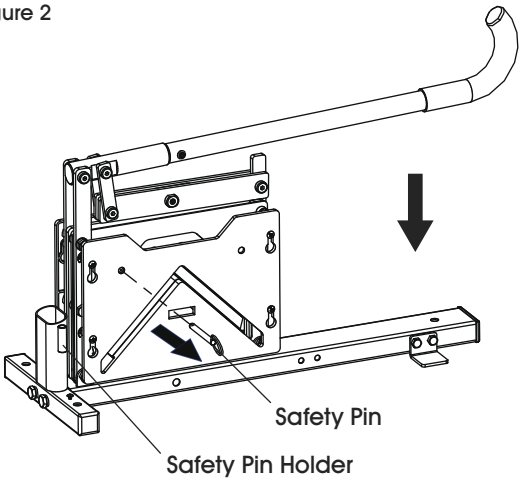

0323 IH-7191

OPERATION CONTINUED

3. Insert edge protector into slot with handle up. Firmly press handle down to cut to desired length. (See Figure 3)

Figure 3

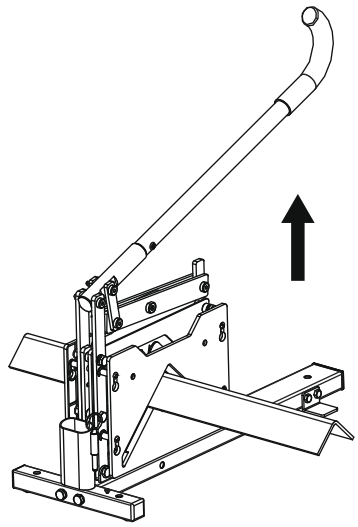

NOTE: You may use the newly cut edge protector as a template to cut necessary length for additional protectors. (See Figure 4)

Figure 4

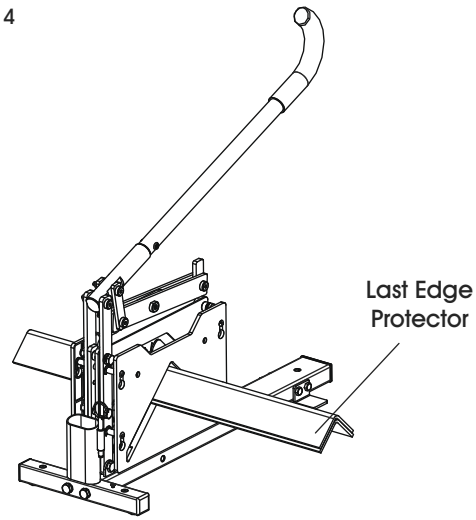

4. When done cutting, press the handle down and insert safety pin to lock handle movement. (See Figures 5-6)

NOTE: Ensure pin protrudes through back side of cutter. This indicates pin is fully inserted.

Figure 5

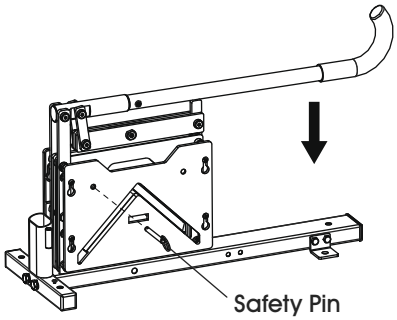

Figure 6

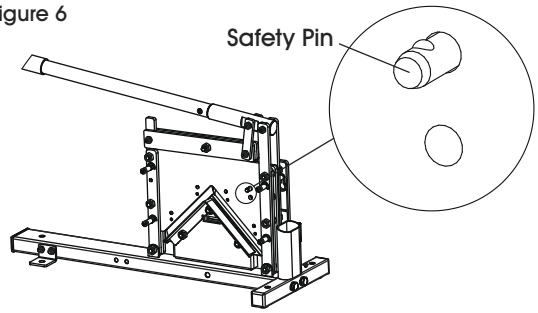

5. Insertion of safety pin locks movement of handle.

NOTE: With unit locked, you may carry cutter by handle.

NOTE: For safety reasons, always lock handle when not in use.

Figure 7

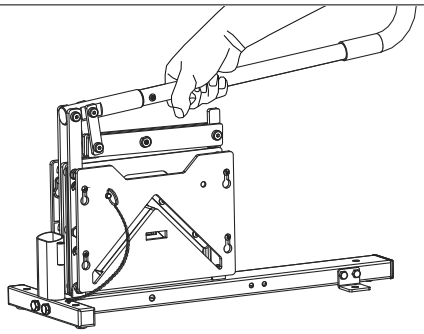

MAINTENANCE

1. Replace dull blades to ensure best cut quality.
2. Clean tool with brush and periodically use clean, compressed air to blow dust off of unit.
3. Regularly apply light machine oil to all moving parts.

BLADE REPLACEMENT

WARNING! Not following instructions may cause injury to user.

1. Remove four screws and pull protective shield out. (See Figure 8)

Figure 8

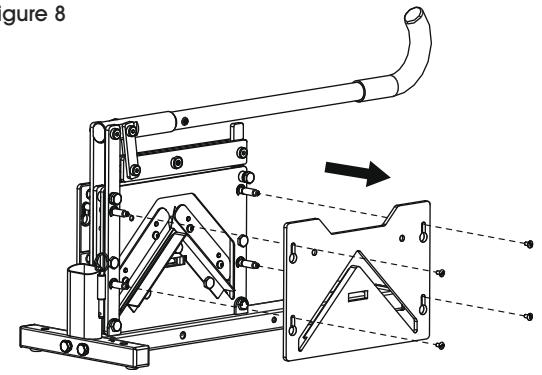

2. Lift handle approximately 60° up to allow insertion of safety pin into hole. (See Figure 9)

Figure 9

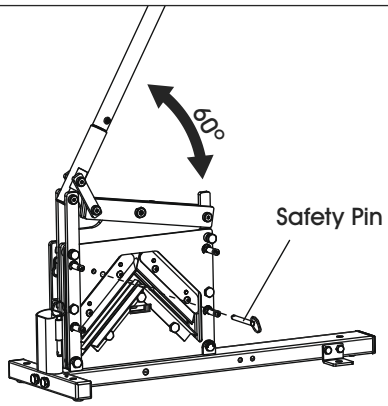

3. After insertion of pin, confirm safety pin protrudes through other side. (See Figure 10)

NOTE: The safety pin now blocks the movement of handle.

Figure 10

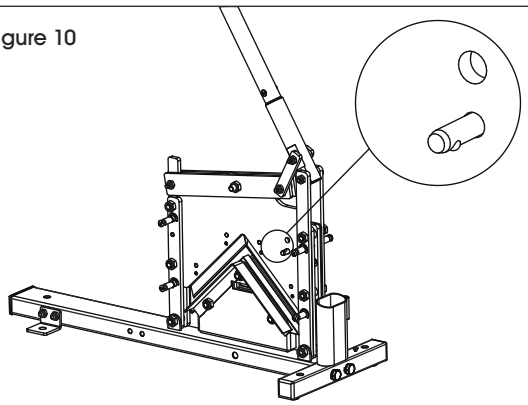

4. Put tool down to horizontal position. Use Allen wrench to free screws and washers. Remove two cutter blocks. (See Figure 11)

Figure 11

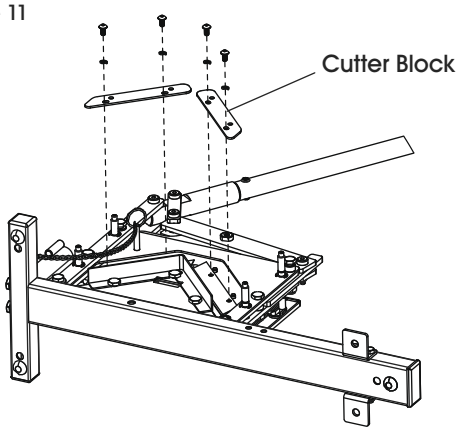

5. For safety reasons, use included magnet to hold new blade. (See Figure 12)

Figure 12

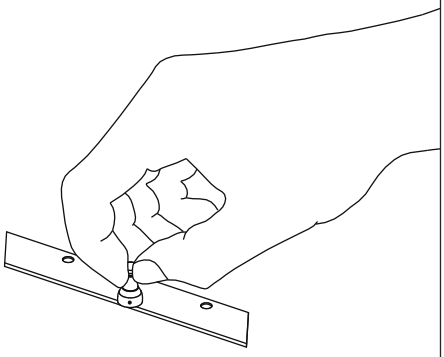

6. Using magnet, place blade against pins. (See Figure 13)

Figure 13

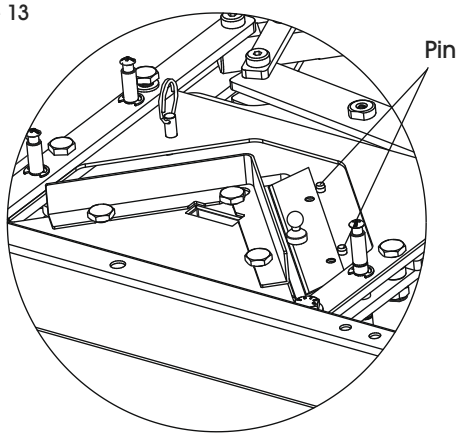

BLADE REPLACEMENT CONTINUED

7. Put cutter blocks back. Fasten two screws and washers. Repeat previous steps for blade on opposite side. (See Figure 14)

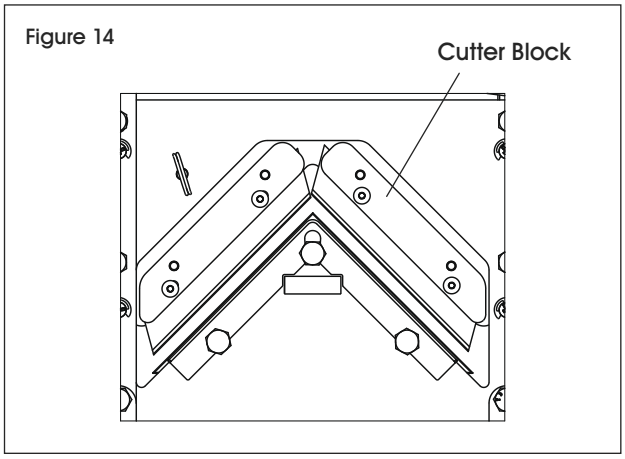

8. Press handle down, and while at this position, pull safety pin out. Place safety pin into pin holder. Replace protective shield. Tighten four screws. Cutter is ready for use. (See Figure 15)

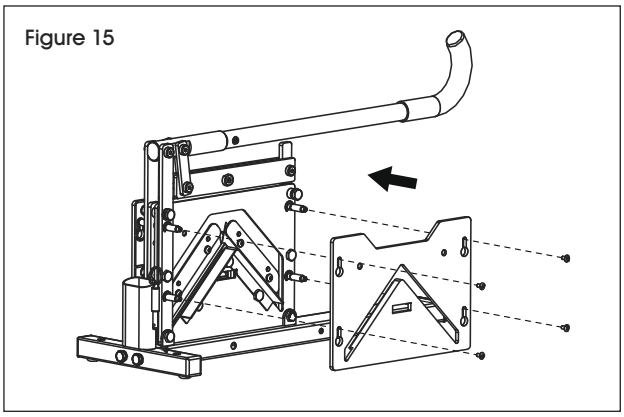

CUTTING BOARD REPLACEMENT

STOP **WARNING! Not following instructions may cause injury to user.**

1. Loosen screws. Remove protective shields on both sides. (See Figure 16)

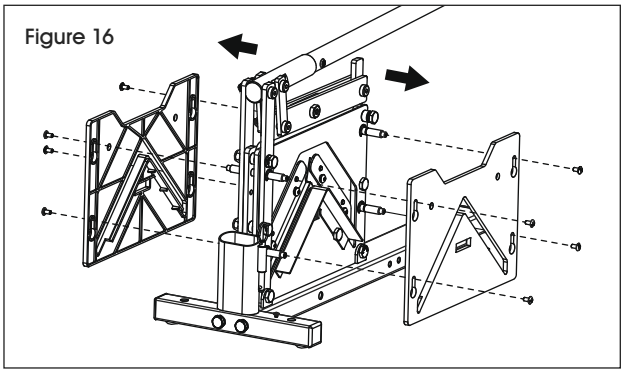

2. Lift handle approximately 60° up to allow insertion of safety pin into hole. (See Figure 17)

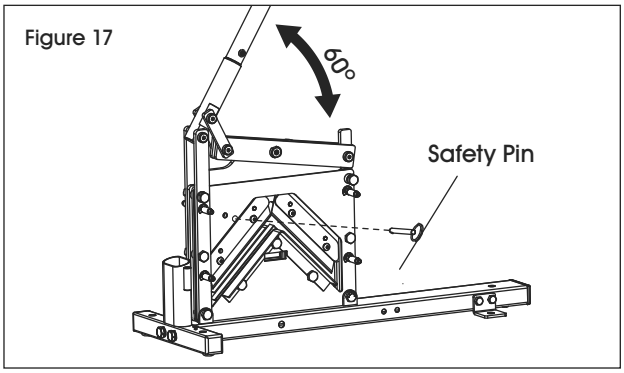

3. After insertion of pin, confirm safety pin protrudes through other side. (See Figure 18)

NOTE: The safety pin now blocks the movement of handle.

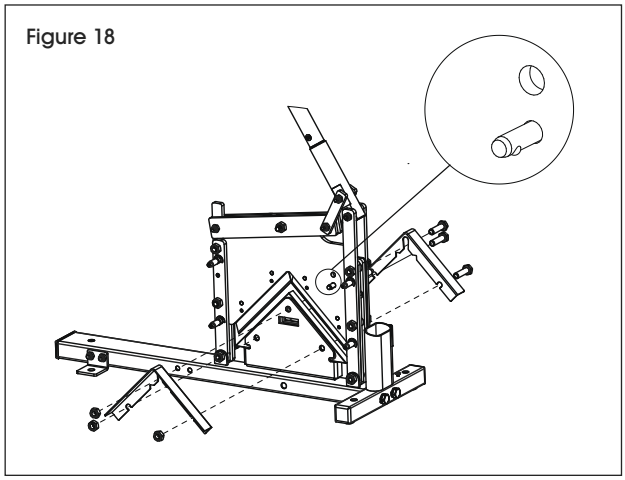

4. Unscrew bolts, nuts, block plates and fixed plate. (See Figure 18)

5. Two numbers are marked on cutting board: "1" on one side and "2" on the other. Flip cutting board to opposite side, as both sides may be used before replacement. If both sides have been used, replace cutting board. Then, tighten fixed plate, block plates, bolts and nuts. (See Figure 19)

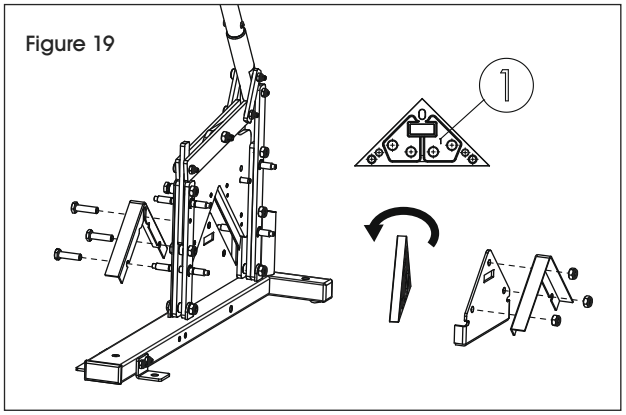

Figure 19

6. Pull safety pin out. (See Figure 20)

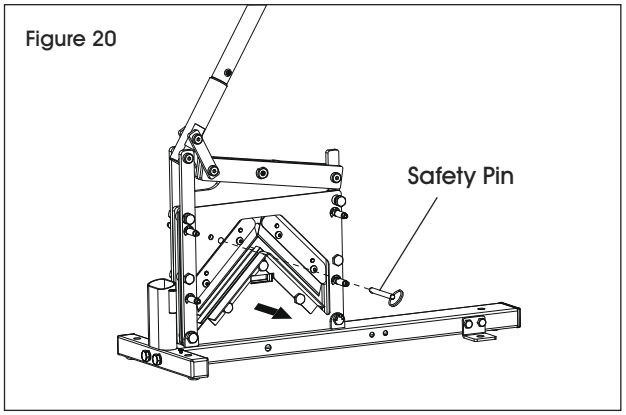

Figure 20

7. Put handle down. Re-install protective shield. Replace and tighten all screws. (See Figure 21)

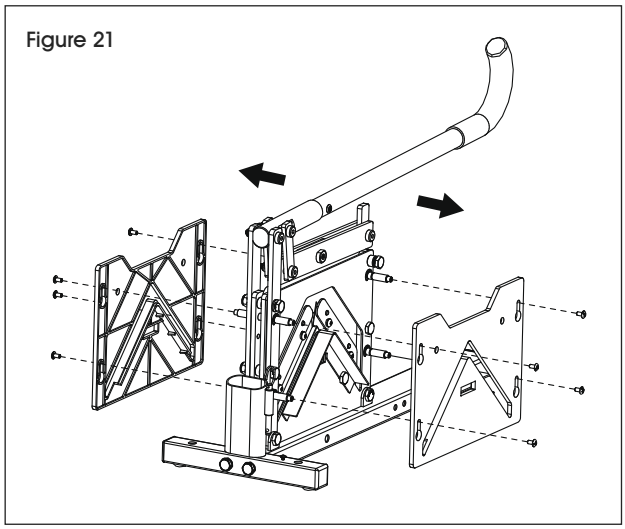
Figure 21

ULINE **H-7191**

CORTADORA PARA ESQUINEROS DE PROTECCIÓN

800-295-5510
uline.mx

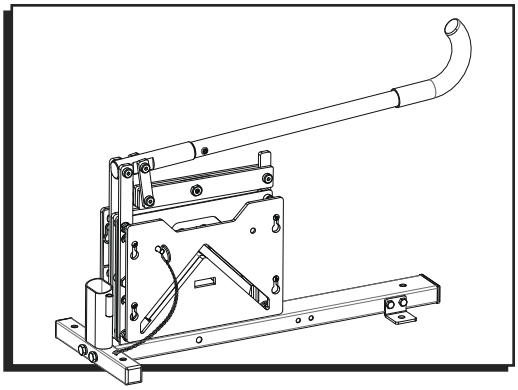

HERRAMIENTAS NECESARIAS

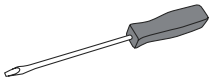

Desarmador Plano

Llave Allen (Incluida)

Imán (incluido)

PARTES

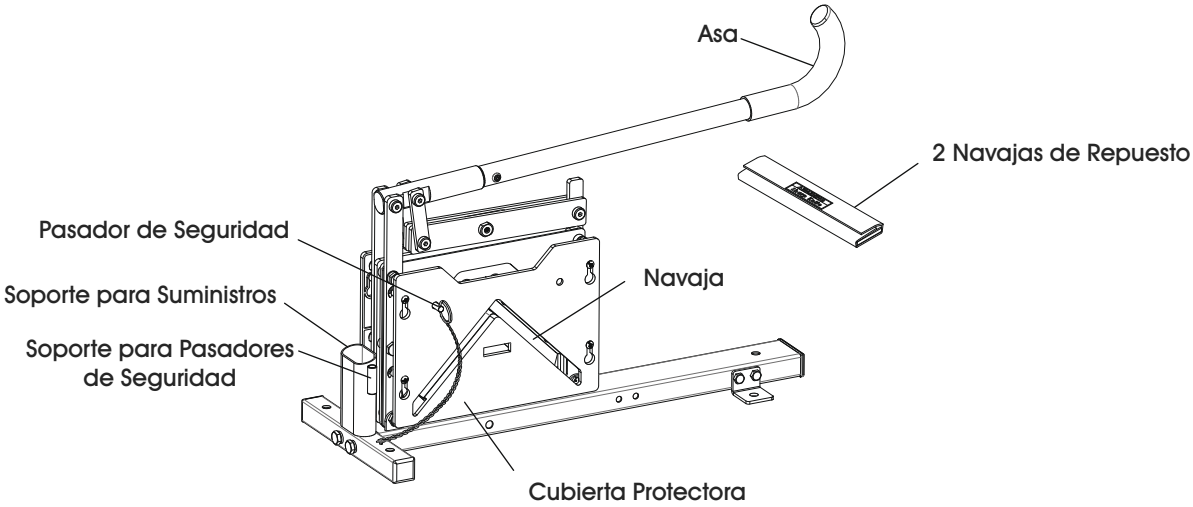

FUNCIONAMIENTO

ALTO **¡PRECAUCIÓN! La cortadora tiene una navaja filosa. Lea las instrucciones de funcionamiento antes de utilizar. Utilice con mucha precaución.**

NOTA: Esta unidad corta esquineros de protección de papel de 90° de hasta 3 x 3", grosor de 0.225".

NOTA: Antes de utilizar, gire el asa a la posición correcta.

1. Suelte los tornillos con desarmador plano. Gire el asa 180° y reajuste tornillos. (Vea Diagrama 1)

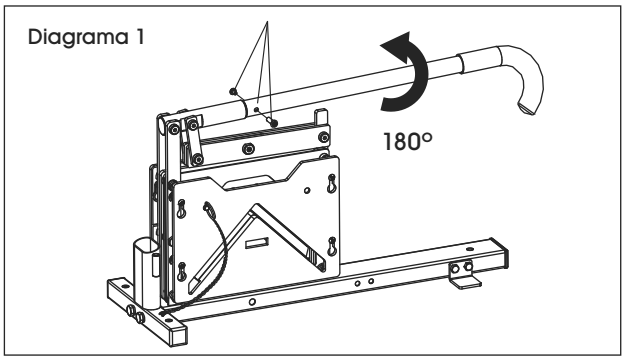

2. Apriete el el asa y retire el pasador de seguridad. Ahora, la herramienta está lista para utilizar. (Vea Diagrama 2)

NOTA: Mantenga el pasador de seguridad en el soporte.

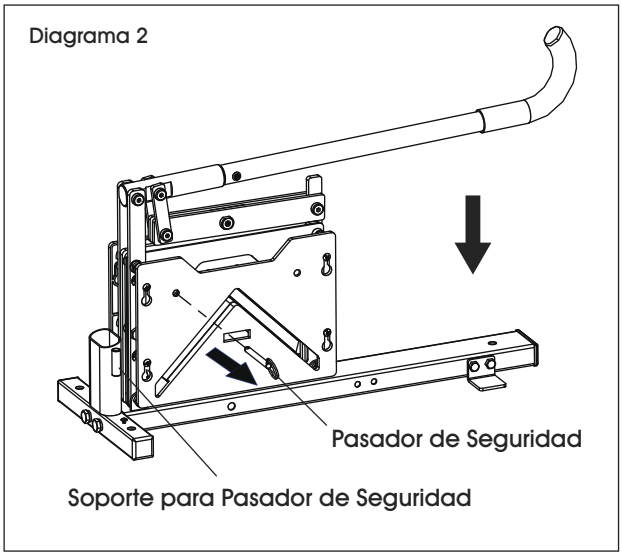

CONTINUACIÓN DE FUNCIONAMIENTO

3. Inserte el esquinero de protección en la ranura con el asa hacia arriba. Presione el asa con firmeza para cortar al largo deseado. (Vea Diagrama 3)

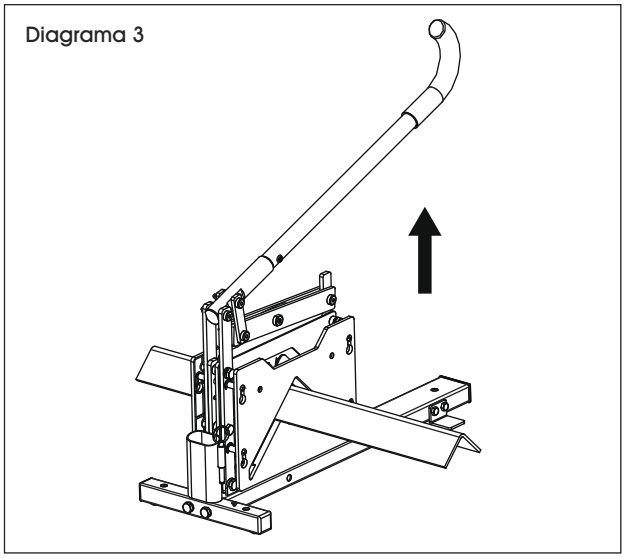

NOTA: Puede utilizar el esquinero de protección recién cortado como plantilla para cortar el largo necesario para esquineros adicionales. (Vea Diagrama 4)

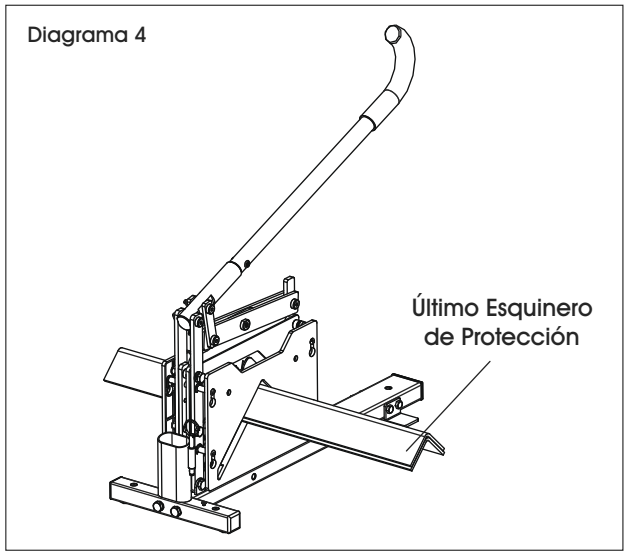

4. Al terminar de cortar, presione el asa e inserte el pasador de seguirdad para bloquear el movimiento del asa. (Vea Diagramas 5-6)

NOTA: Asegúrese de que el pasador sobresalga por el lado posterior de la cortadora. Esto indica que el pasador está insertado por completo.

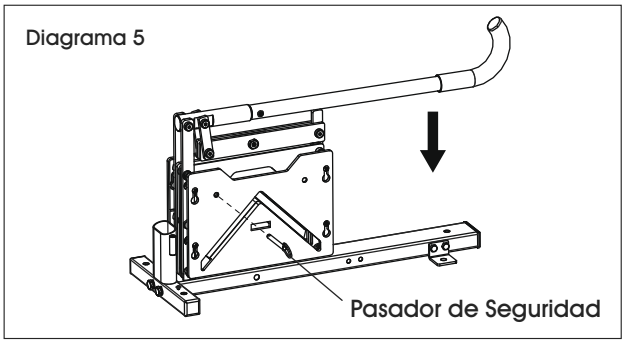

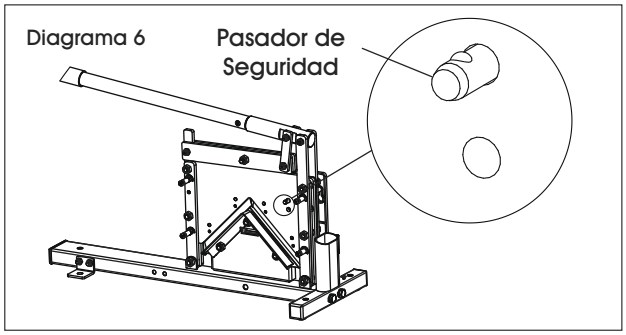

5. La inserción del pasador de seguridad bloquea el movimiento del asa.

NOTA: Con la unidad bloqueada, puede manejar la cortadora por el asa.

NOTA: Por razones de seguridad, siempre bloquee el asa cuando no se utilice.

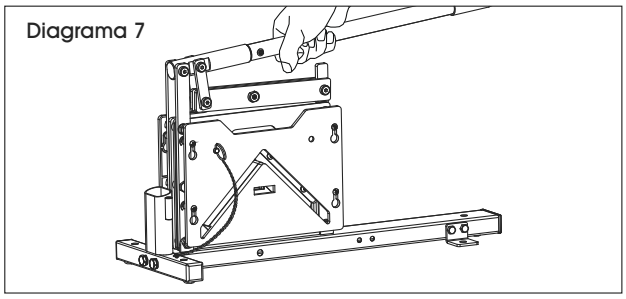

MANTENIMIENTO

1. Reemplace las navajas sin filo para asegurar la mejor calidad de corte.
2. Limpie la herramienta con un cepillo y use aire limpio y comprimido para remover el polvo de la unidad.
3. Aplique aceite ligero regularmente a todas las partes móviles.

REEMPLAZO DE NAVAJA

¡PRECAUCIÓN! No seguir instrucciones podría causar lesiones al usuario.

1. Remueva cuatro tornillos y retire la cubierta de protección. (Vea Diagrama 8)

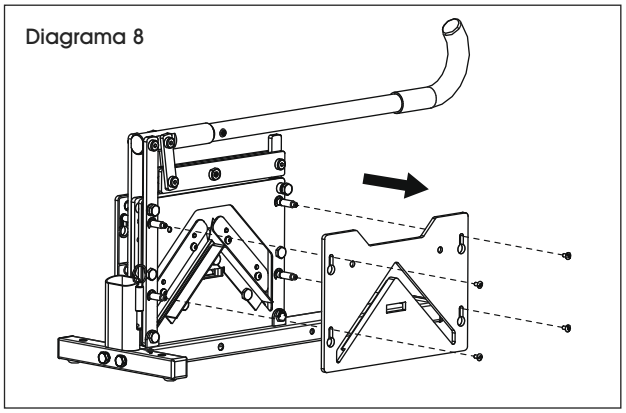

2. Levante el asa aproximadamente 60° para poder insertar el pasador de seguridad en el orificio. (Vea Diagrama 9)

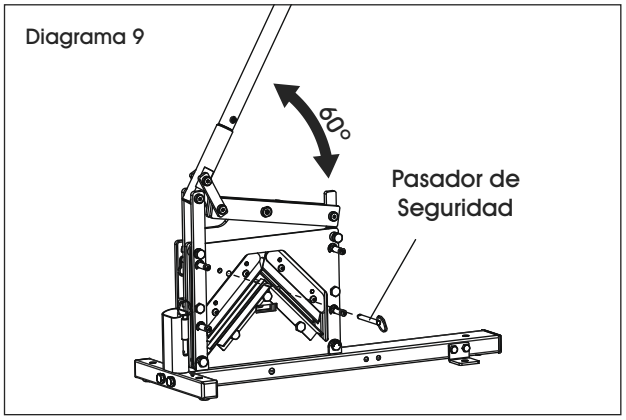

3. Luego de insertar el pasador de seguridad, verifique que este sobresalga por el otro lado. (Vea Diagrama 10)

NOTA: El pasador de seguridad ya bloquea el movimiento del asa.

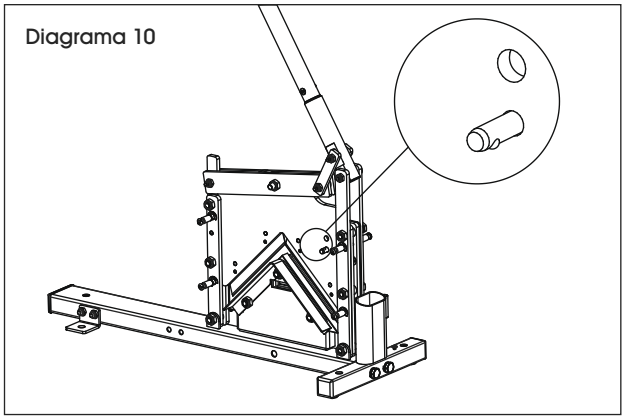

4. Baje la herramienta a la posición horizontal. Use la llave Allen para soltar los tornillos y rondanas. Remueva dos bloques de cortadora. (Vea Diagrama 11)

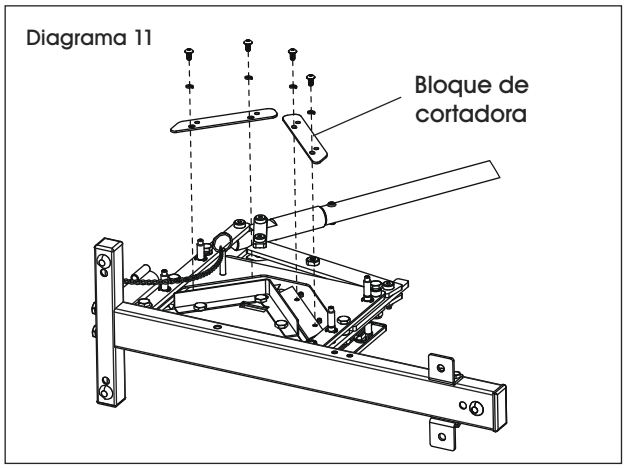

5. Por razones de seguridad, use el imán incluido para sostener la navaja nueva. (Vea Diagrama 12)

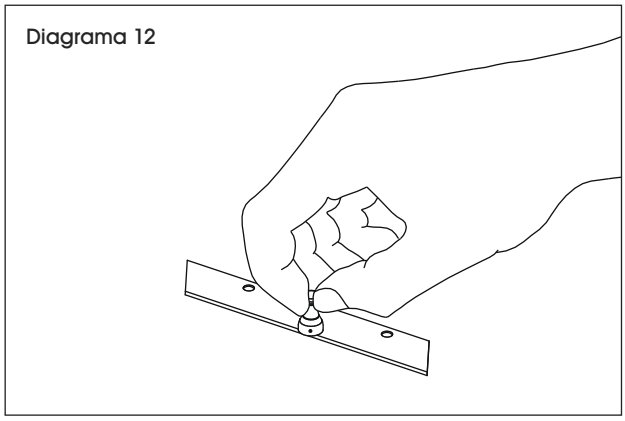

6. Utilizando el imán, coloque la navaja contra los pasadores como se muestra. (Vea Diagrama 13)

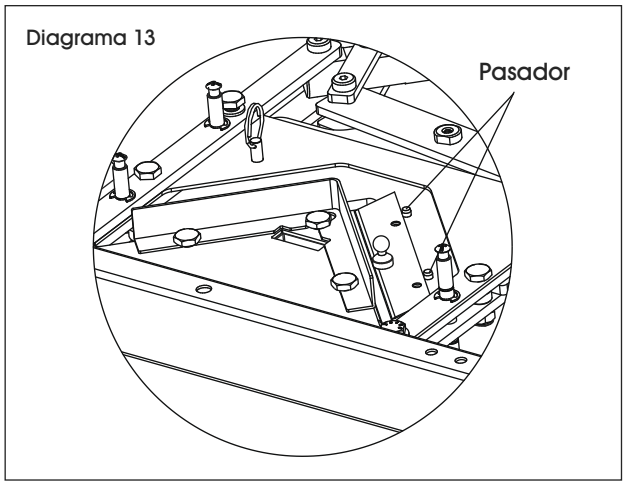

CONTINUACIÓN DEL REEMPLAZO DE NAVAJA

7. Jale los bloques de la cortadora para atrás. Ajuste dos tornillos y rondanas. Repita los pasos anteriores para la navaja en el lado opuesto. (Vea Diagrama 14)

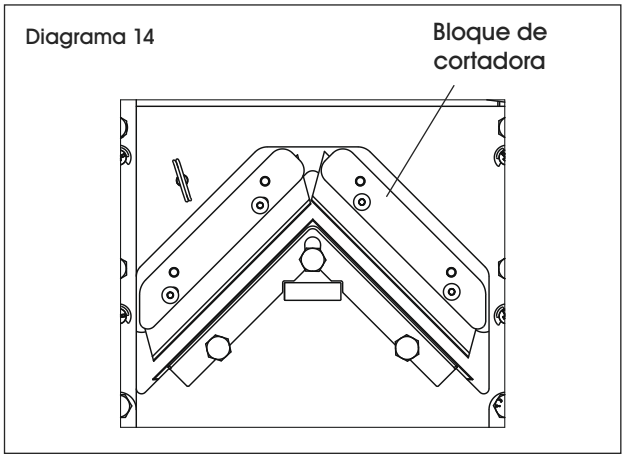

8. Baje el asa, y mientras esté en esta posición, retire el pasador de seguridad. Coloque el pasador de seguridad en el soporte. Reemplace la cubierta protectora como se muestra. Ajuste cuatro tornillos. La cortadora está lista para utilizar. (Vea Diagrama 15)

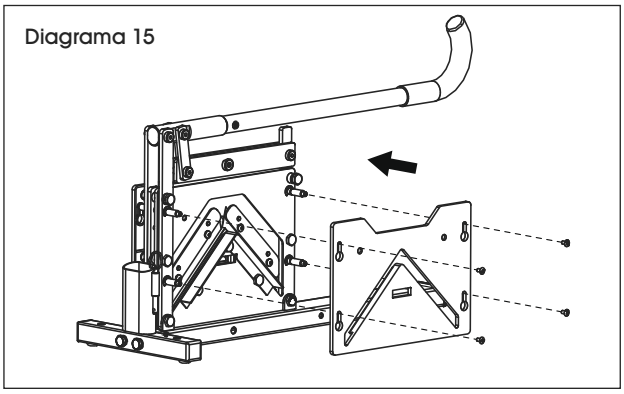

REEMPLAZAR LA TABLA PARA CORTAR

ALTO **¡PRECAUCIÓN! No seguir las instrucciones podría causar lesiones al usuario.**

1. Afloje los tornillos. Remueva las cubiertas protectoras en ambos lados. (Vea Diagrama 16)

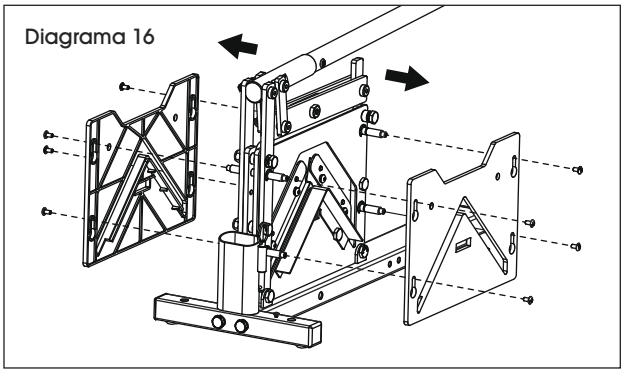

2. Levante el asa a aproximadamente 60° para poder insertar el pasador de seguridad en el orificio. (Vea Diagrama 17)

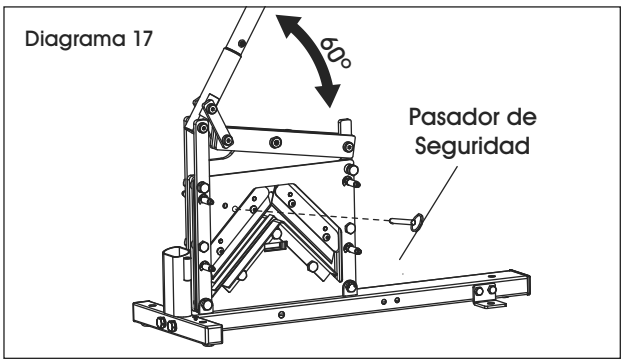

3. Luego de insertar el pasador, verifique que el pasador de seguridad sobresalga por el otro lado. (Vea Diagrama 18)

NOTA: El pasador de seguridad ya bloquea el movimiento del asa.

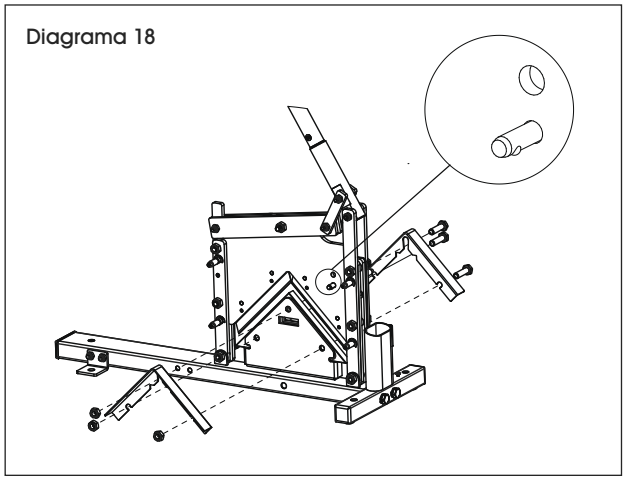

4. Destornille los pernos, tuercas, placas de bloque y placa fija. (Vea Figura 18)

CONTINUACIÓN DE REEMPLAZAR LA TABLA PARA CORTAR

5. Hay dos números marcados en la tabla para cortar: "1" en un lado y "2" en el otro. Voltee la tabla para cortar hacia el lado contrario, ya que se pueden utilizar ambos lados antes de reemplazar. Si se han usado ambos lados, reemplace la tabla para cortar. Luego ajuste la placa fija, las placas de bloque, pernos y tuercas. (Vea Diagrama 19)

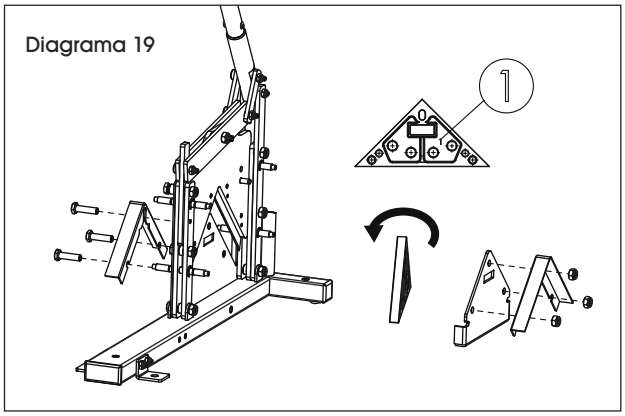

6. Retire el pasador de seguridad. (Vea Diagrama 20)

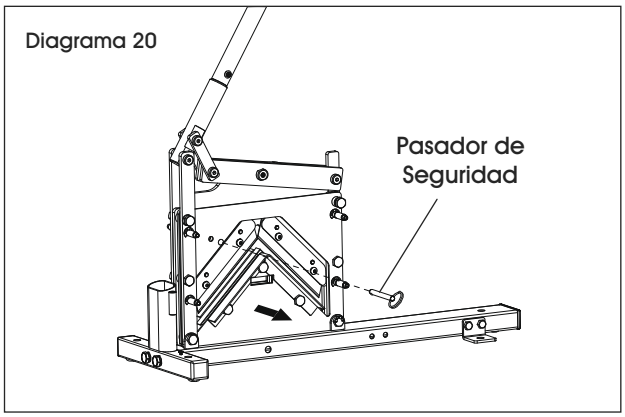

7. Baje el asa. Reinstale la cubierta protectora. Reemplace y ajuste todos los tornillos. (Vea Diagrama 21)

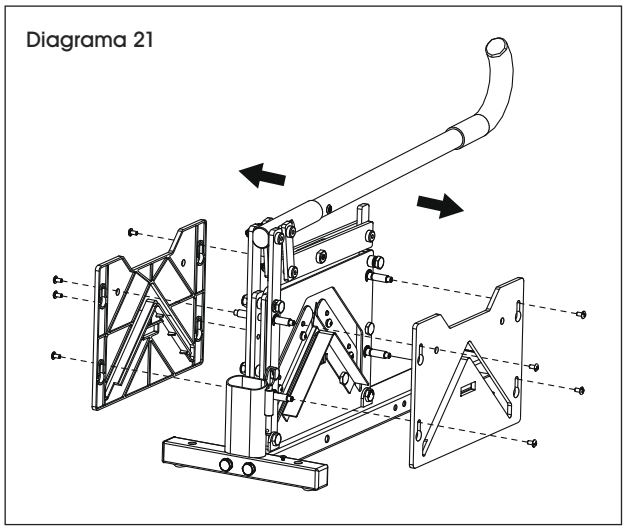

ULINE **H-7191**

OUTIL DE COUPE POUR CORNIÈRES DE PROTECTION

1-800-295-5510
uline.ca

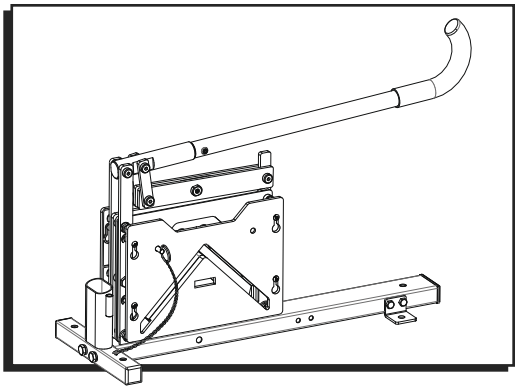

OUTILS REQUIS

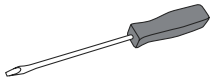

Tournevis à tête plate

Clé Allen (incluse)

Aimant (inclus)

PIÈCES

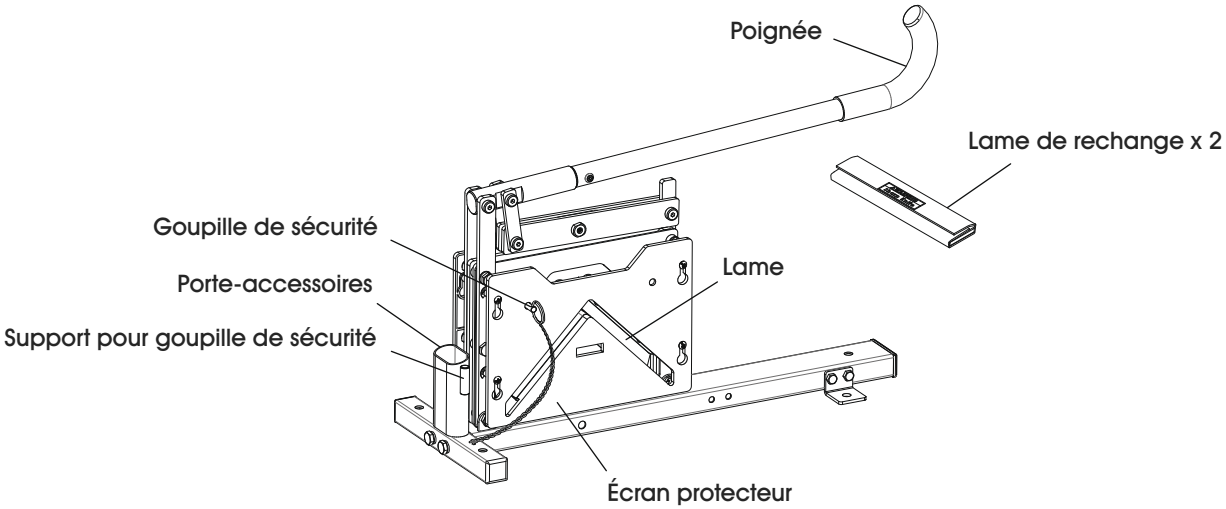

FONCTIONNEMENT

ARRÊT **AVERTISSEMENT! L'outil de coupe comprend des lames tranchantes. Lisez le mode d'emploi avant l'utilisation. Soyez extrêmement prudent lors du fonctionnement.**

REMARQUE : Cet outil coupe les cornières de protection de 90° allant jusqu'à 3 x 3 po et d'une épaisseur de 0,225 po.

REMARQUE : Tournez la poignée dans la bonne position avant l'utilisation.

1. Desserrez les vis à l'aide du tournevis à tête plate et de la clé Allen. Tournez la poignée de 180° et resserrez les vis. (Voir Figure 1)

Figure 1

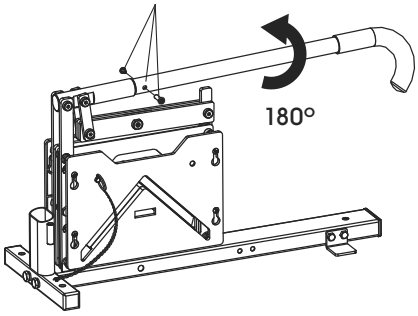

2. Appuyez sur la poignée et retirez la goupille de sécurité. L'outil est maintenant prêt pour l'utilisation. (Voir Figure 2)

REMARQUE : Gardez la goupille de sécurité dans son support.

Figure 2

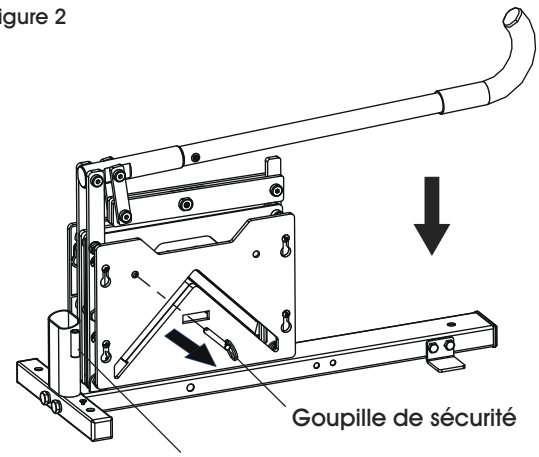

FONCTIONNEMENT SUITE

3. Insérez la cornière de protection dans la fente en gardant la poignée en haut. Appuyez fortement sur la poignée pour couper à la longueur désirée. (Voir Figure 3)

Figure 3

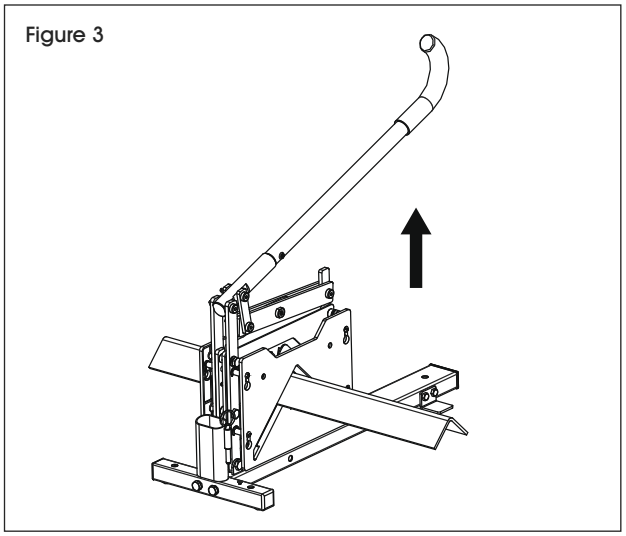

REMARQUE : La cornière de protection dernièrement coupée peut servir de modèle pour la longueur des cornières additionnelles. (Voir Figure 4)

Figure 4

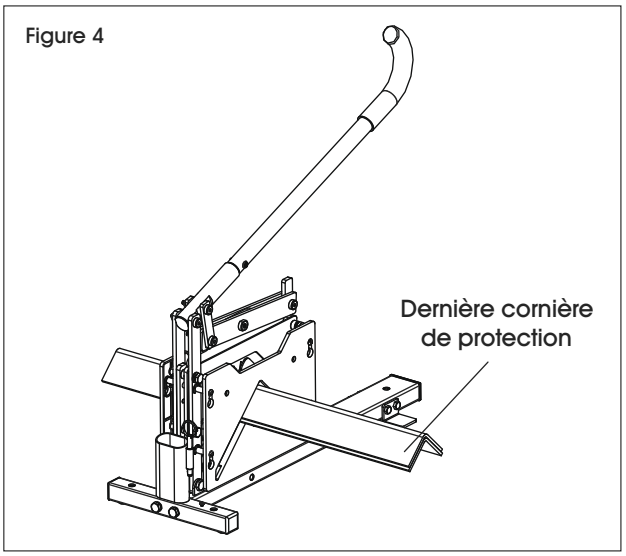

4. Une fois la coupe achevée, appuyez sur la poignée et insérez la goupille de sécurité pour verrouiller le mouvement de la poignée. (Voir Figures 5 et 6)

REMARQUE : Assurez-vous que la goupille ressort de l'autre côté de l'outil. Ceci indique qu'elle a été complètement insérée.

Figure 5

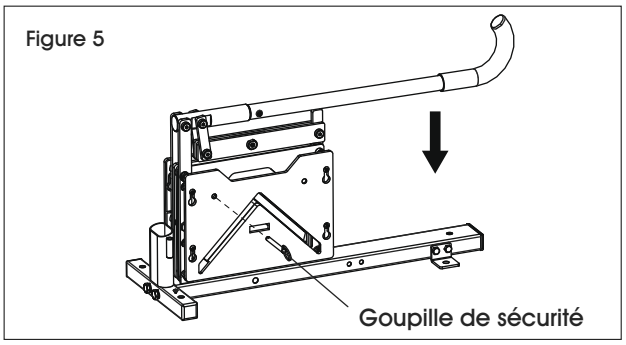

Figure 6

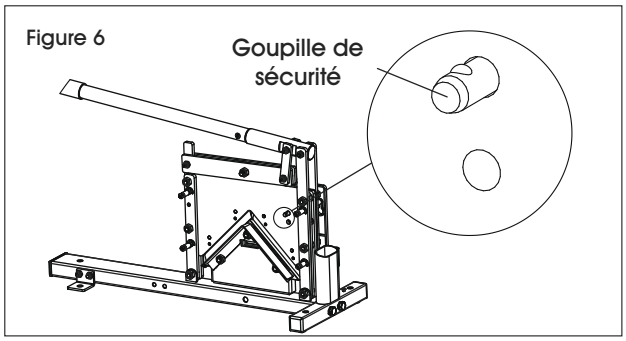

5. L'insertion de la goupille de sécurité verrouille le mouvement de la poignée.

REMARQUE : Lorsque l'outil de coupe est verrouillé, vous pouvez le porter par la poignée.

REMARQUE : Pour des raisons de sécurité, verrouillez toujours la poignée lorsque vous n'utilisez pas l'outil.

Figure 7

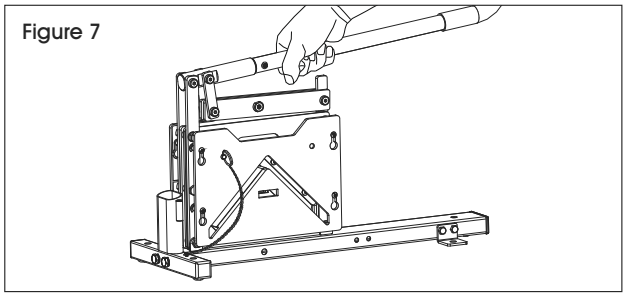

ENTRETIEN

1. Remplacez les lames émoussées pour une meilleure qualité de coupe.
2. Nettoyez avec une brosse et utilisez périodiquement de l'air propre comprimé pour dépoussiérer l'outil.
3. Huilez légèrement et régulièrement toutes les pièces mobiles.

REMPLACEMENT DE LA LAME

AVERTISSEMENT! Le non-respect des consignes peut entraîner un risque de blessures chez l'utilisateur.

1. Retirez les quatre vis et enlevez l'écran protecteur. (Voir Figure 8)

Figure 8

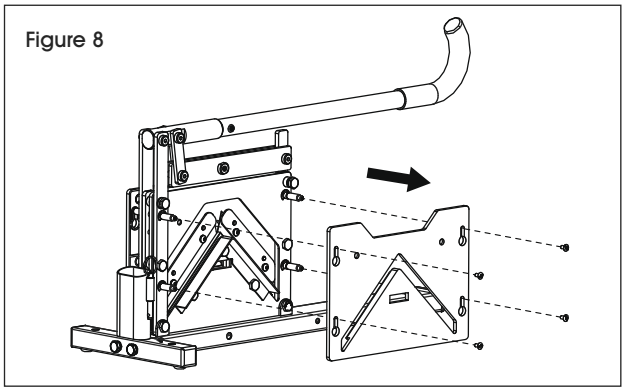

2. Soulevez la poignée à 60° environ pour permettre l'insertion de la goupille de sécurité dans le trou. (Voir Figure 9)

Figure 9

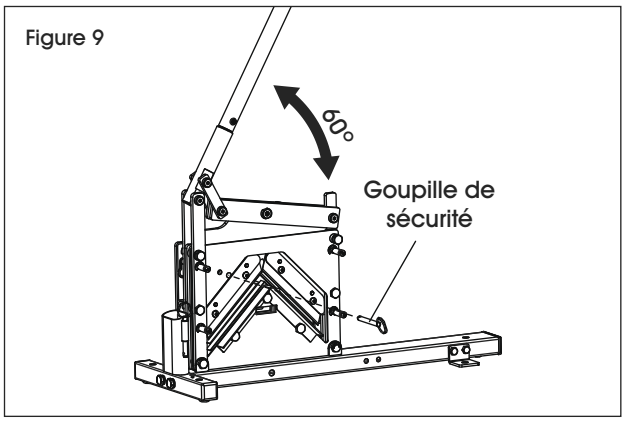

3. Après avoir inséré la goupille, assurez-vous qu'elle ressort de l'autre côté. (Voir Figure 10)

REMARQUE: La goupille de sécurité verrouille maintenant le mouvement de la poignée.

Figure 10

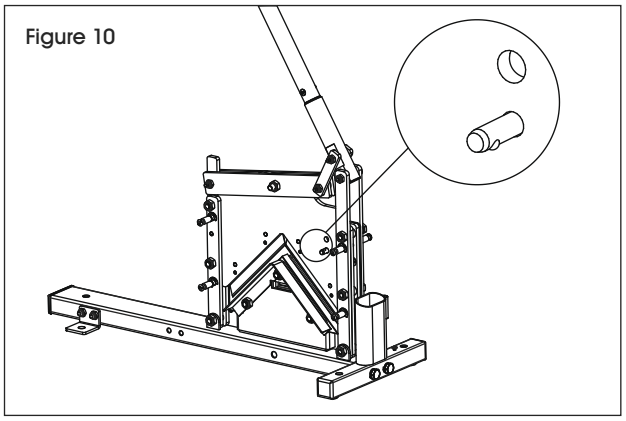

4. Couchez l'outil à l'horizontale. Dévissez les vis et les rondelles à l'aide de la clé Allen. Retirez les deux porte-lames. (Voir Figure 11)

Figure 11

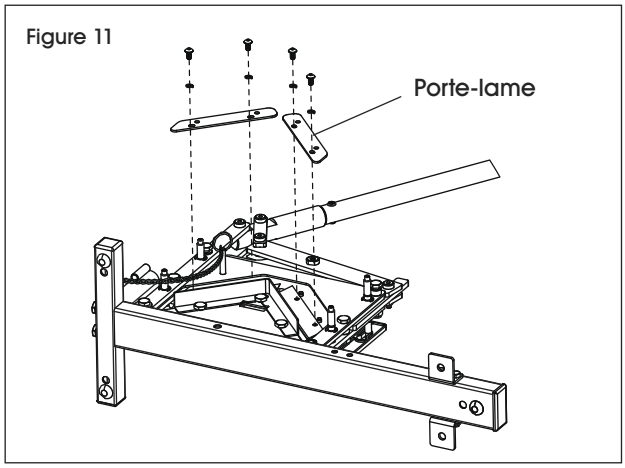

5. Pour des raisons de sécurité, utilisez l'aimant fourni pour soutenir la lame de rechange. (Voir Figure 12)

Figure 12

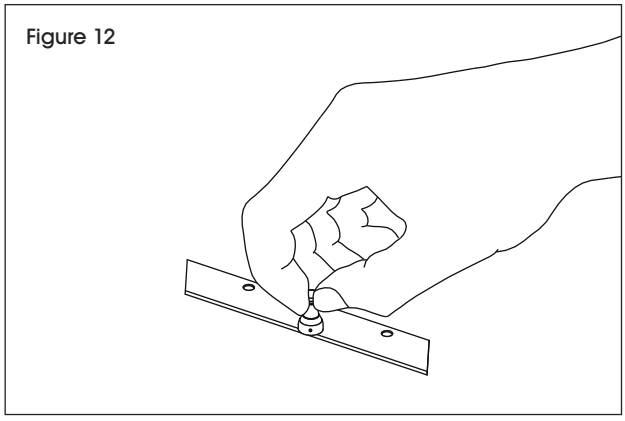

6. Placez la lame contre les chevilles comme illustré à l'aide de l'aimant. (Voir Figure 13)

Figure 13

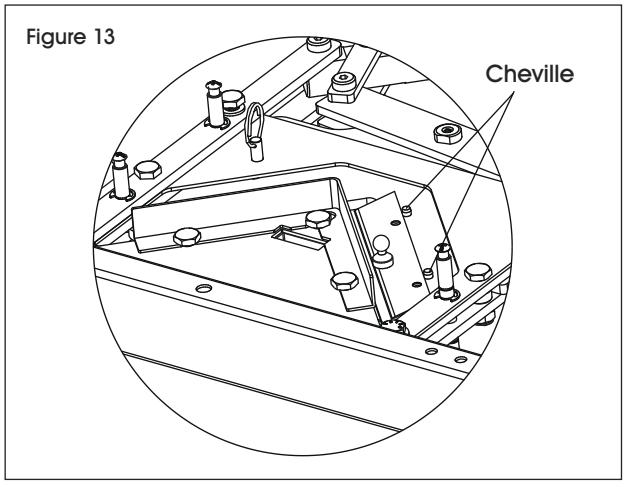

REMPLACEMENT DE LA LAME SUITE

7. Relevez l'outil de coupe. Vissez deux vis et rondelles. Répétez les étapes précédentes pour la lame sur le côté opposé. (Voir Figure 14)

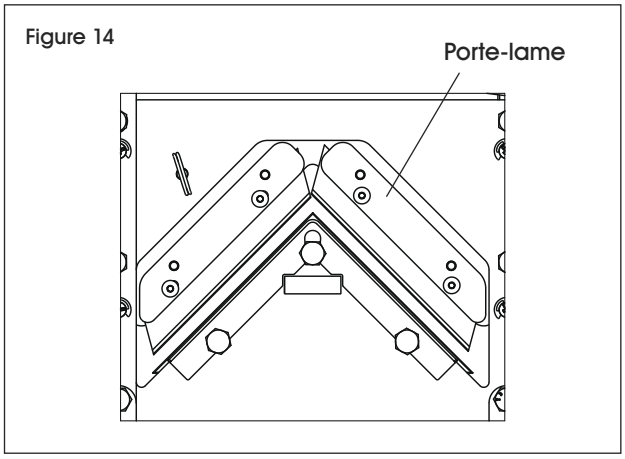

8. Appuyez sur la poignée et dans cette position, retirez la goupille de sécurité. Placez la goupille de sécurité dans son support. Remettez l'écran protecteur comme illustré. Serrez les quatre vis. L'outil de coupe est maintenant prêt pour l'utilisation. (Voir Figure 15)

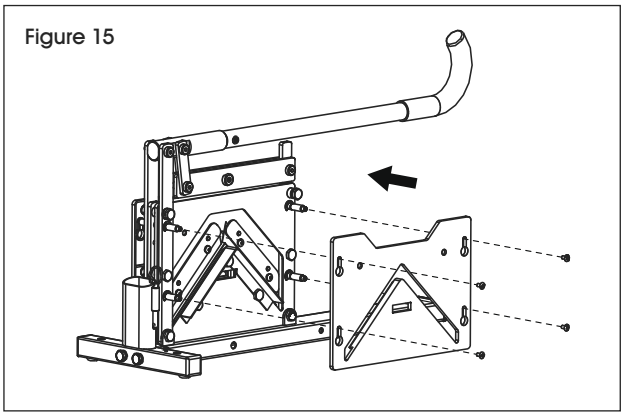

REMPLACEMENT DE LA PLANCHE À DÉCOUPER

ARRÊT **AVERTISSEMENT! Le non-respect des consignes peut entraîner un risque de blessures chez l'utilisateur.**

1. Desserrez les vis. Retirez les écrans protecteurs des deux côtés. (Voir Figure 16)

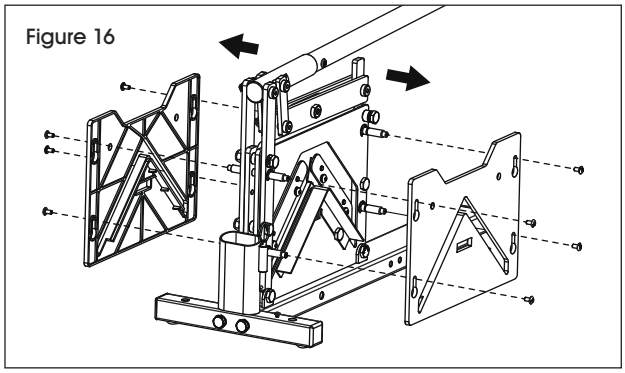

2. Soulevez la poignée à 60° environ pour permettre l'insertion de la goupille de sécurité dans le trou. (Voir Figure 17)

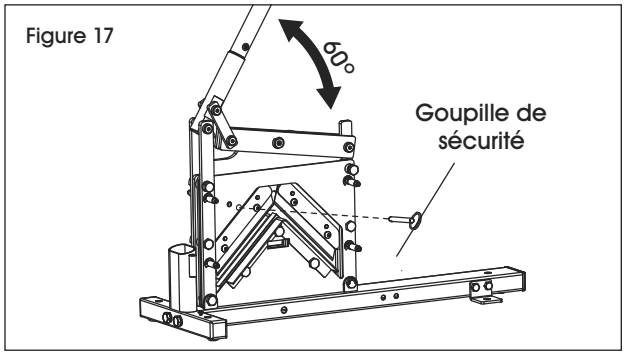

3. Après avoir inséré la goupille, assurez-vous qu'elle ressort de l'autre côté. (Voir Figure 18)

REMARQUE: La goupille de sécurité verrouille maintenant le mouvement de la poignée.

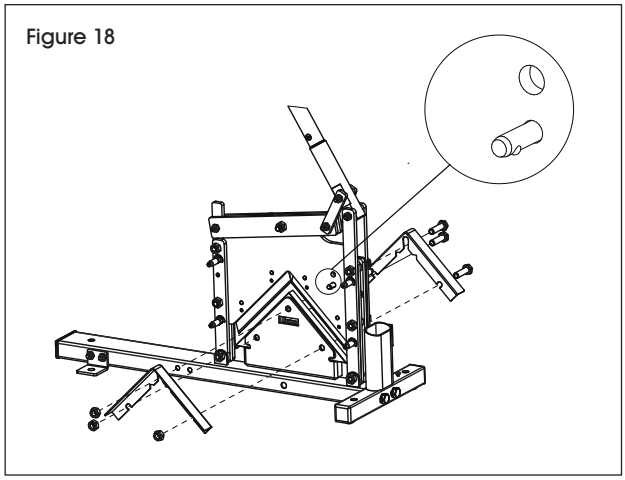

4. Dévissez les boulons, les écrous, les plaques de porte-lames et la plaque fixe. (Voir Figure 18)

5. Deux chiffres sont affichés sur la planche à découper : « 1 » d'un côté et « 2 » de l'autre. Avant de la remplacer, retournez la planche à découper puisque les deux côtés peuvent être utilisés. Si les deux côtés ont déjà été utilisés, remplacez la planche à découper. Vissez ensuite la plaque fixe, les plaques de porte-lames, les boulons et les écrous. (Voir Figure 19)

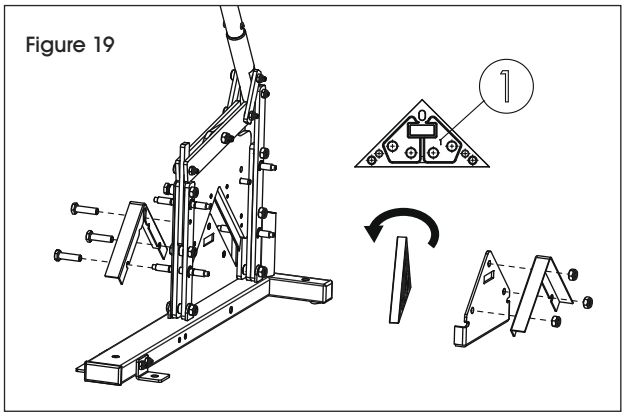

6. Retirez la goupille de sécurité. (Voir Figure 20)

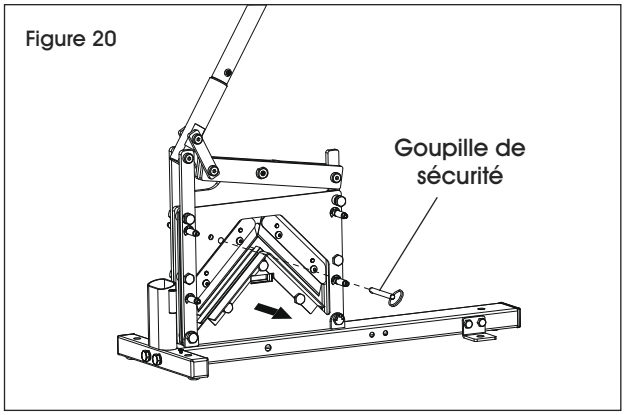
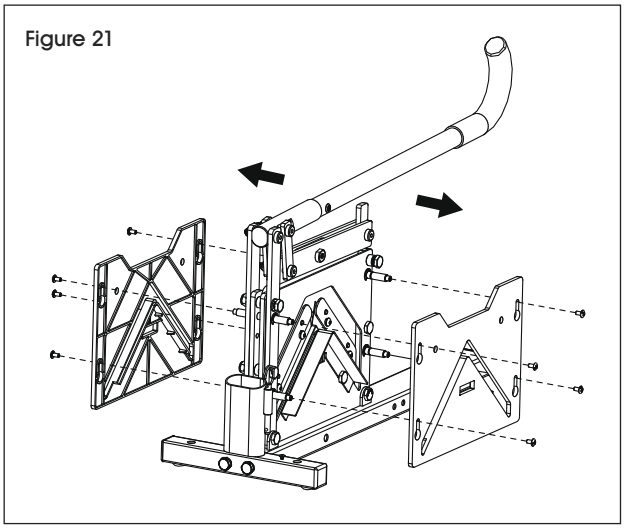
7. Abaissez la poignée. Remettez les écrans protecteurs comme illustré. Replacez et serrez toutes les vis. (Voir Figure 21)