Para Español, vea páginas 4-6.
Pour le français, consulter les pages 7-9.

ULINE H-7556

STAINLESS STEEL FOLDED TOWEL DISPENSER

1-800-295-5510
uline.com

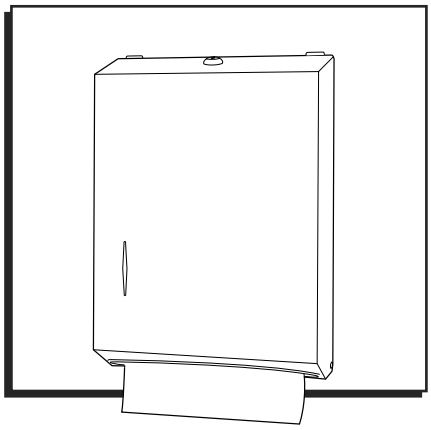

TOOLS NEEDED

Drill

Drill Bit

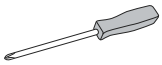
Phillips Screwdriver

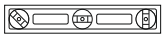
Level

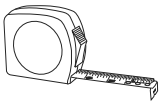
Tape Measure

PARTS

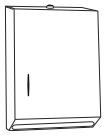
Dispenser x 1

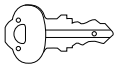
Key x 1

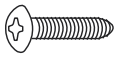
Zinc-Plated Panhead Wood Screw x 4

MOUNTING INSTRUCTIONS

NOTE: Recommended mounting height is 48" from floor to bottom of dispenser.

NOTE: Ensure that proper mounting hardware is used for appropriate wall composition as optional hardware may not be compatible with your wall surface.

1. Insert the key into the lock opening on the top of dispenser and turn key. (See Figure 1)

Figure 1

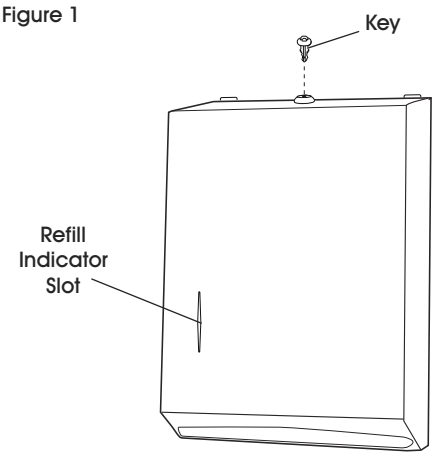

2. Open dispenser cover and hold dispenser to ideal mounting place on wall. See recommended mounting height chart on page 3. (See Figure 2)

Figure 2

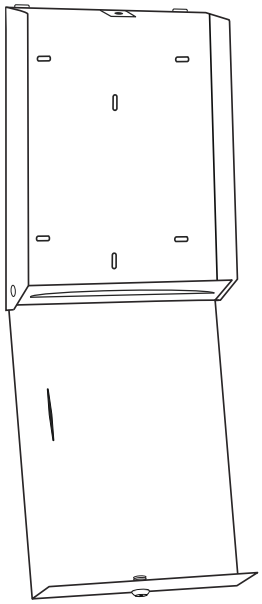

0521 IH-7556

MOUNTING INSTRUCTIONS CONTINUED

3. Mark the four holes on the wall where screws will be inserted. (See Figure 3) Set dispenser down.

Figure 3

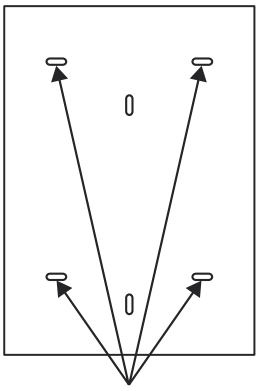

Recommended mounting locations

4. Drill into wall at four marked locations with an appropriate drill bit. (See Figure 4)

Figure 4

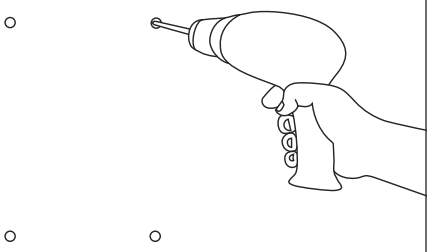

5. Hold dispenser over previously drilled holes and insert screws. (See Figure 5)

Figure 5

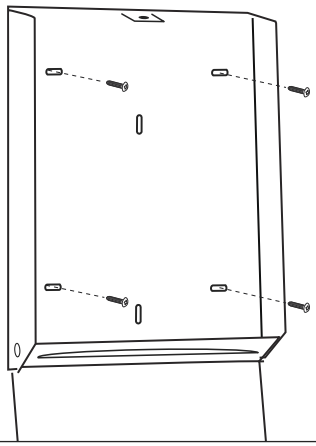

LOADING INSTRUCTIONS

Figure 6

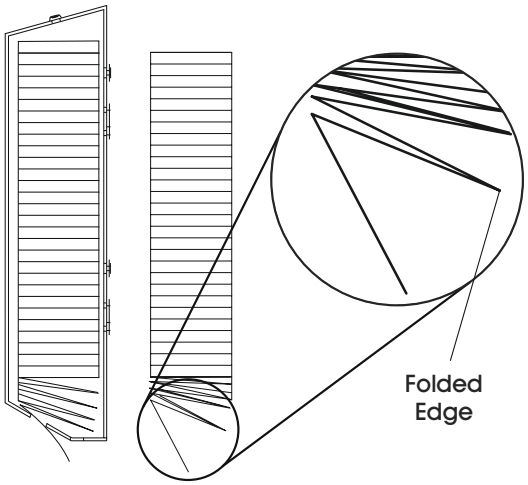

CAUTION: Do not overload dispenser.

NOTE: It is recommended that this dispenser be refilled when towels reach the center of the refill indicator slot. (See Figure 1)

NOTE: Dispenser will accept C-fold or multi-fold paper towels.

LOADING MULTI-FOLD TOWELS

1. When loading multi-fold towels, make sure that folded edge is down and toward rear of dispenser. (See Figure 6)

LOADING INSTRUCTIONS CONTINUED

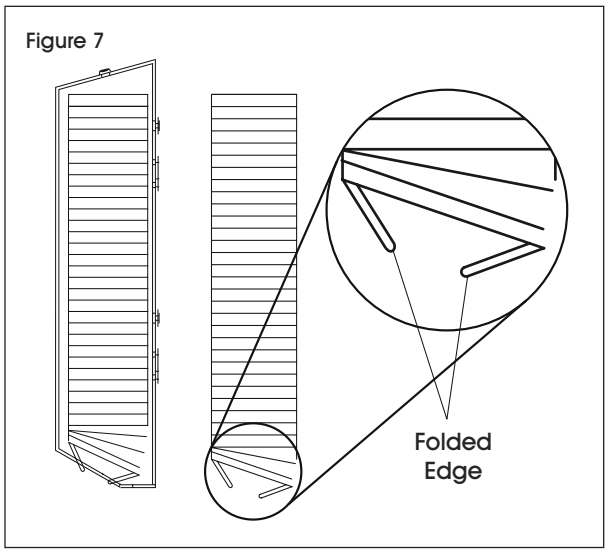

LOADING C-FOLD TOWELS

1. When loading C-fold towels, make sure that folded edge is down. (See Figure 7)

DIMENSIONS

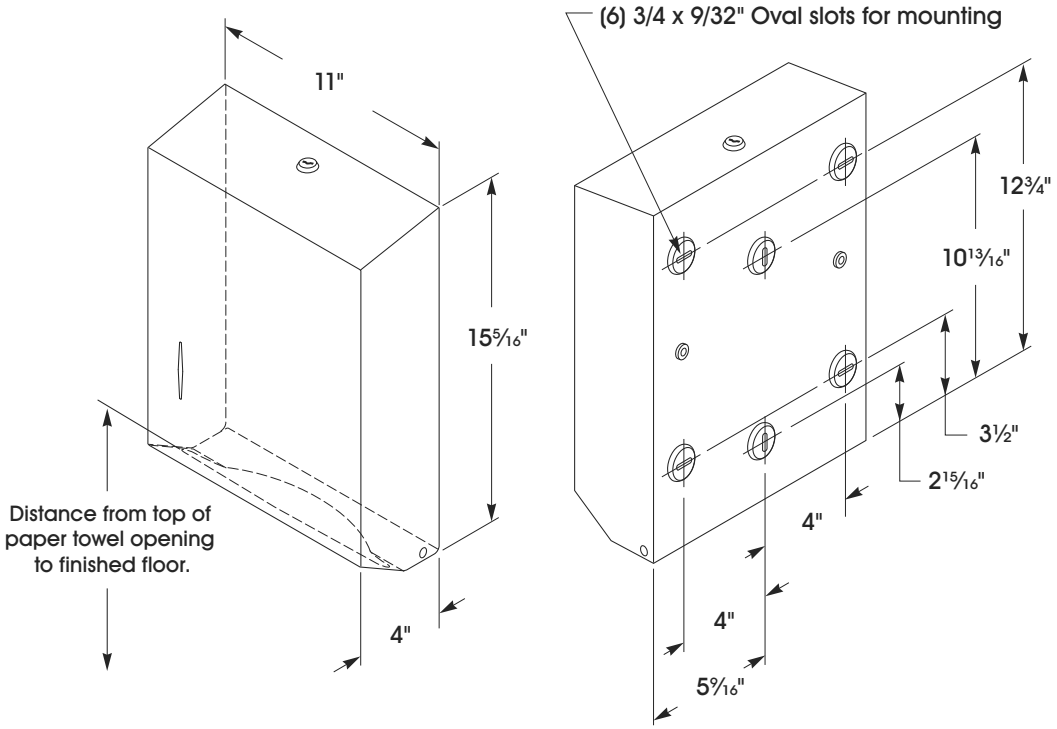

RECOMMENDED MOUNTING HEIGHT

TOP OF PAPER TOWEL OPENING TO FLOOR	TOP OF DISPENSER TO FLOOR	BOTTOM OF DISPENSER TO FLOOR
48"	62 1/2"	47 3/16"
45"	59 1/2"	44 3/16"
42"	56 1/2"	41 3/16"
40"	54 1/2"	39 3/16"

Surface mount – no rough opening. See overall dimensions.

ULINE **H-7556**

DESPACHADOR DE ACERO INOXIDABLE PARA TOALLAS DOBLADAS

800-295-5510
uline.mx

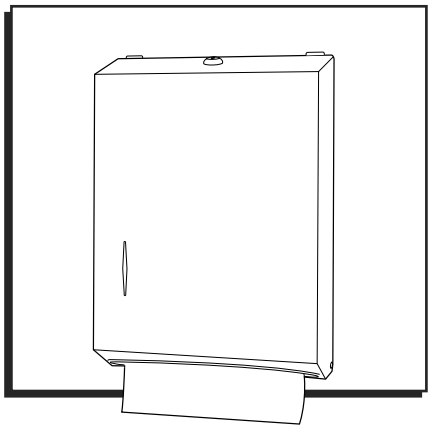

HERRAMIENTAS NECESARIAS

Taladro

Broca

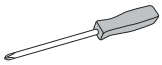

Desarmador de Cruz

Nivel

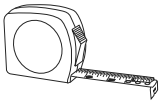

Cinta de Medir

PARTES

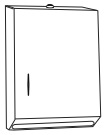

1 Despachador

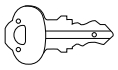

1 Llave

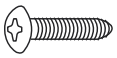

4 Tornillos de Cabeza Troncocónica para Madera Zincados

INSTRUCCIONES DE INSTALACIÓN

NOTA: La altura de instalación recomendada es de 1.22 m (48") del piso a la parte inferior del despachador.

NOTA: Asegúrese de utilizar tornillería de instalación adecuada para el tipo de pared, pues la tornillería opcional puede no ser compatible con la superficie de su pared.

1. Inserte la llave en la abertura de la cerradura en la parte superior del despachador y gírela. (Vea Diagrama 1)

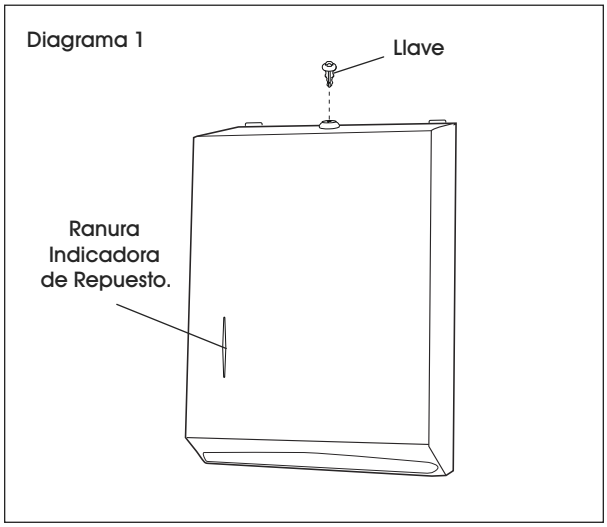

2. Abra la cubierta del despachador y sostenga el despachador contra el lugar de instalación ideal en la pared. Vea la tabla de altura de instalación recomendada en la página 6. (Vea Diagrama 2)

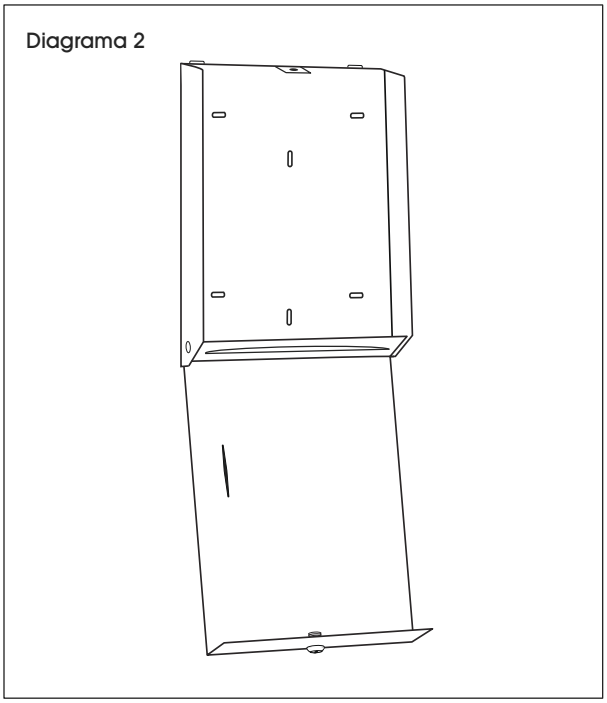

CONTINUACIÓN DE INSTRUCCIONES DE INSTALACIÓN

3. Marque los cuatro orificios en la pared donde se instalarán los tornillos. (Vea Diagrama 3) Coloque el despachador en el piso.

Diagrama 3

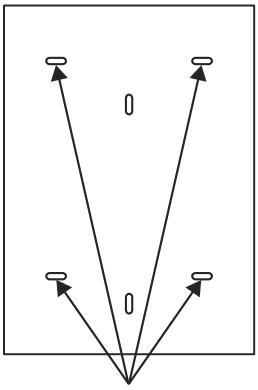

Ubicaciones de instalación recomendadas

4. Taladre la pared en las cuatro ubicaciones marcadas con una broca adecuada. (Vea Diagrama 4)

Diagrama 4

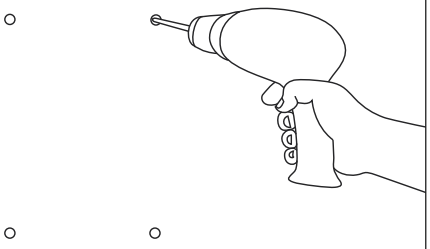

5. Sostenga el despachador sobre los orificios previamente taladrados e inserte los tornillos. (Vea Diagrama 5)

Diagrama 5

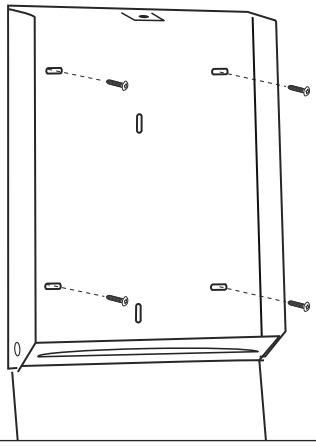

INSTRUCCIONES DE CARGA

Diagrama 6

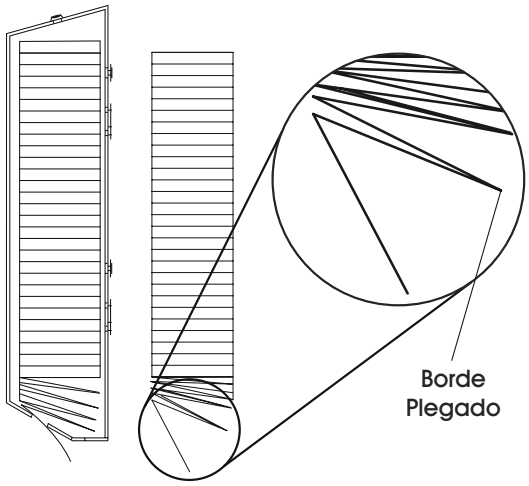

PRECAUCIÓN: No sobrecargue el despachador.

NOTA: Se recomienda rellenar este despachador cuando las toallas alcancen el centro de la ranura indicadora de repuesto. (Vea Diagrama 1)

NOTA: El despachador aceptará toallas de papel dobladas en C o Interdobladas.

CARGAR TOALLAS INTERDOBLADAS

1. Al cargar toallas interdobladas, asegúrese de que el borde plegado de hacia abajo y la parte posterior del despachador. (Vea Diagrama 6)

CONTINUACIÓN DE INSTRUCCIONES DE CARGA

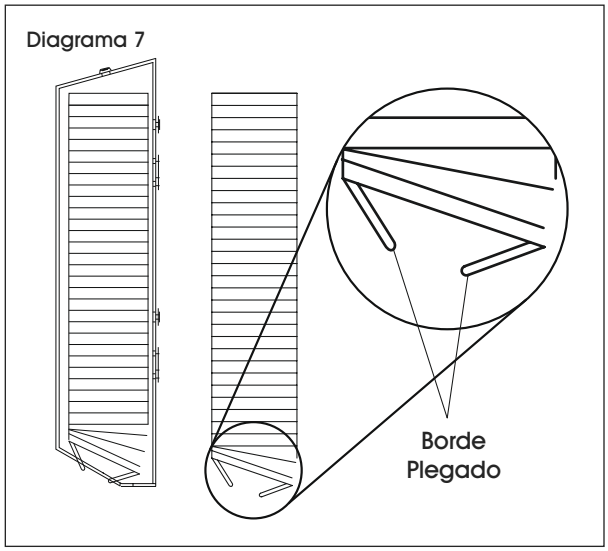

CARGAR TOALLAS DOBLADAS EN C

1. Al cargar toallas dobladas en C, asegúrese de que el borde plegado de hacia abajo y la parte posterior del despachador. (Vea Diagrama 7)

DIMENSIONES

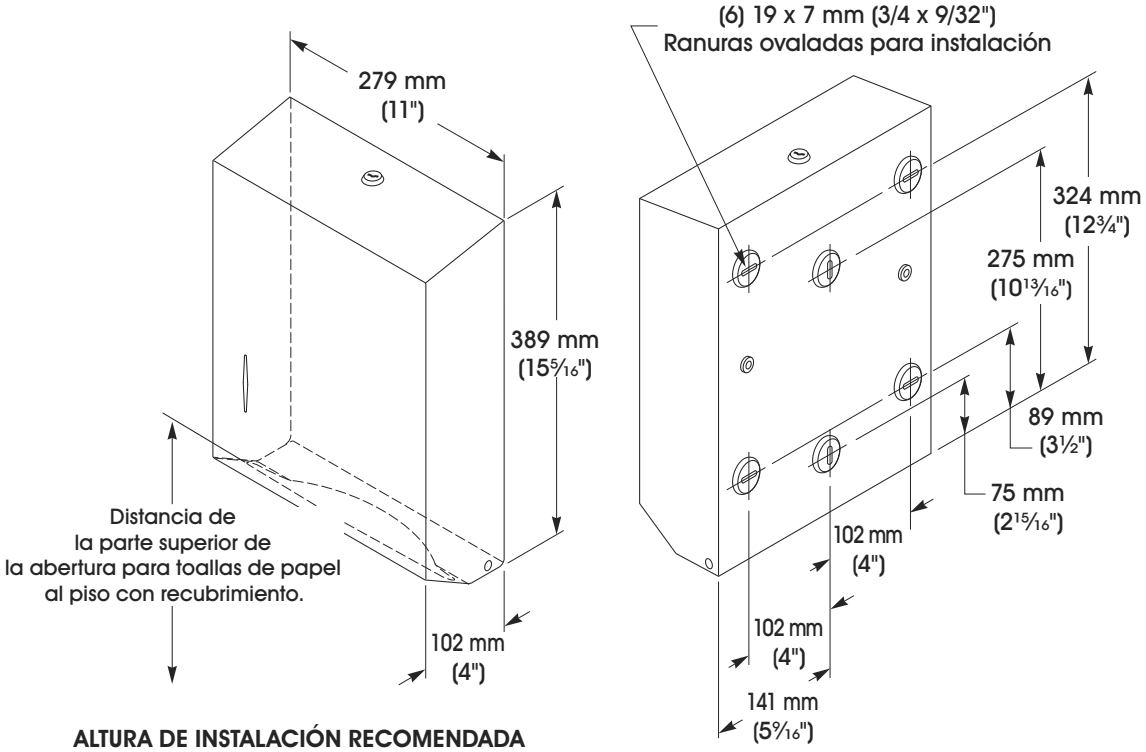

ALTURA DE INSTALACIÓN RECOMENDADA

PARTE SUPERIOR DE LA ABERTURA PARA TOALLAS DE PAPEL AL PISO	PARTE SUPERIOR DEL DESPACHADOR AL PISO	PARTE INFERIOR DEL DESPACHADOR AL PISO
1,219 mm (48")	1,588 mm (62½")	1,199 mm (47 3/16")
1,143 mm (45")	1,511 mm (59½")	1,122 mm (44 3/16")
1,067 mm (42")	1,435 mm (56½")	1,046 mm (41 3/16")
1,016 mm (40")	1,384 mm (54½")	995 mm (39 3/16")

Montable – sin abertura grande. Vea las dimensiones totales.

ULINE **H-7556**

DISTRIBUTEUR DE SERVIETTES PLIÉES EN ACIER INOXYDABLE

1-800-295-5510
uline.ca

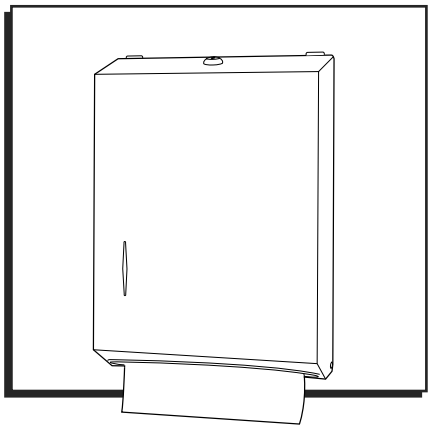

OUTILS REQUIS

Perceuse

Mèche de perceuse

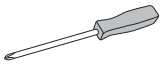

Tournevis cruciforme

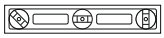

Niveau à bulles

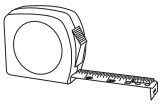

Ruban à mesurer

PIÈCES

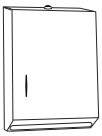

Distributeur x 1

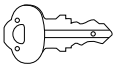

Clé x 1

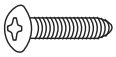

Vis à bois à tête cylindrique zinguée x 4

INSTRUCTIONS DE MONTAGE

REMARQUE : Il est recommandé de fixer le bas du distributeur à une hauteur de 1,22 m (48 po) du sol.

REMARQUE : Assurez-vous que le matériel de montage utilisé est approprié pour la composition mural, car le matériel optionnel pourrait ne pas être compatible avec la surface de votre mur.

1. Insérez la clé dans l'ouverture du verrou au dessus du distributeur et tournez la clé. (Voir Figure 1)

Figure 1

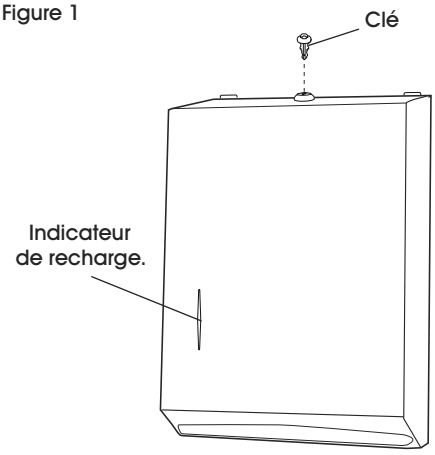

2. Ouvrez le couvercle du distributeur et maintenez-le à l'emplacement de montage idéal contre le mur. Voir le tableau des hauteurs de montage recommandées à la page 9. (Voir Figure 2)

Figure 2

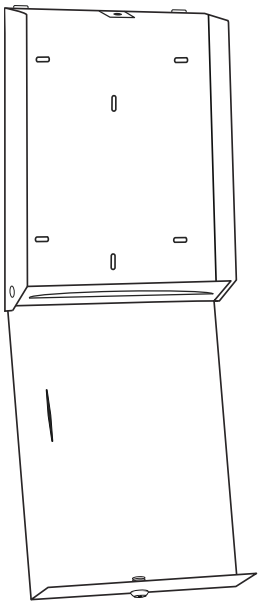

INSTRUCTIONS DE MONTAGE SUITE

3. Marquez les quatre trous sur le mur où les vis seront insérées. (Voir Figure 3) Abaissez le distributeur.

Figure 3

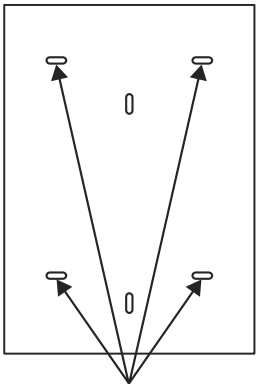

Emplacements de montage recommandés

4. Percez le mur aux quatre endroits marqués avec une mèche de forage appropriée. (Voir Figure 4)

Figure 4

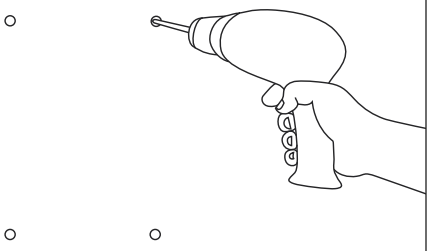

5. Maintenez le distributeur au niveau des trous percés et insérez les vis. (Voir Figure 5)

Figure 5

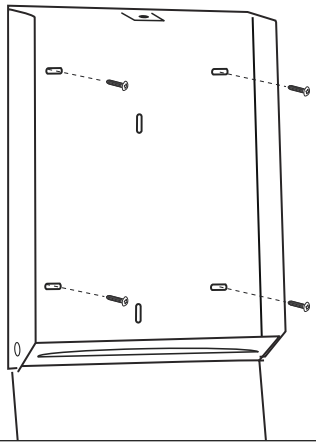

INSTRUCTION DE CHARGEMENT

Figure 6

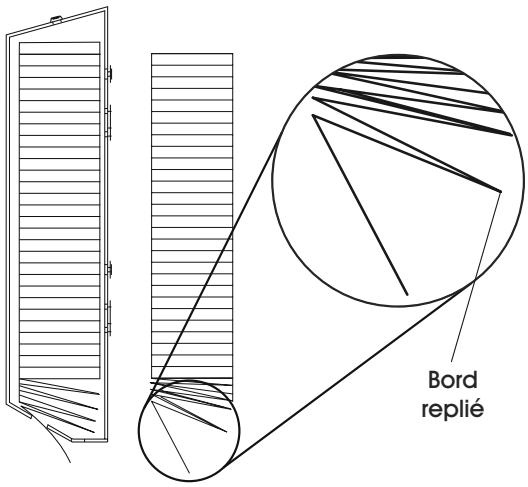

MISE EN GARDE! Ne pas surcharger le distributeur.

REMARQUE : Il est recommandé de remplir le distributeur lorsque le niveau des serviettes atteint le milieu de l'indicateur de recharge. (Voir Figure 1)

REMARQUE : Le distributeur est compatible avec les serviettes pliées en C et à plis multiples.

CHARGEMENT DE SERVIETTES À PLIS MULTIPLES.

1. Lors du chargement de serviettes à plis multiples, assurez-vous que le bord replié est orienté vers le bas et à l'arrière du distributeur. (Voir Figure 6)

INSTRUCTION DE CHARGEMENT SUITE

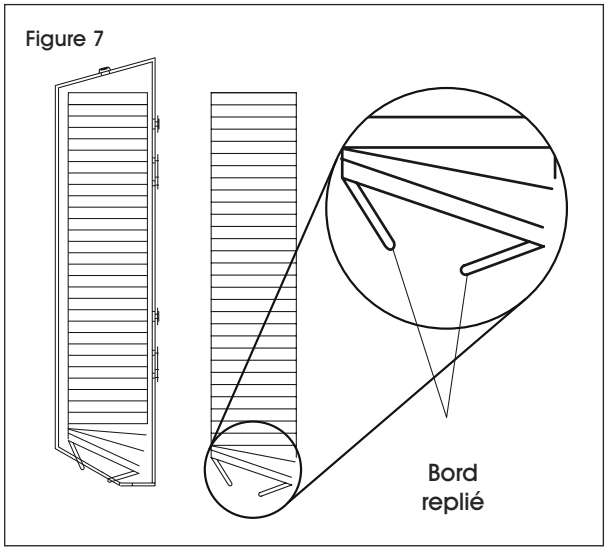

CHARGEMENT DES SERVIETTES PLIÉES EN C

1. Lors du chargement de serviettes pliée en C, assurez-vous que le bord replié est orienté vers le bas et à l'arrière du distributeur. (Voir Figure 7)

DIMENSIONS

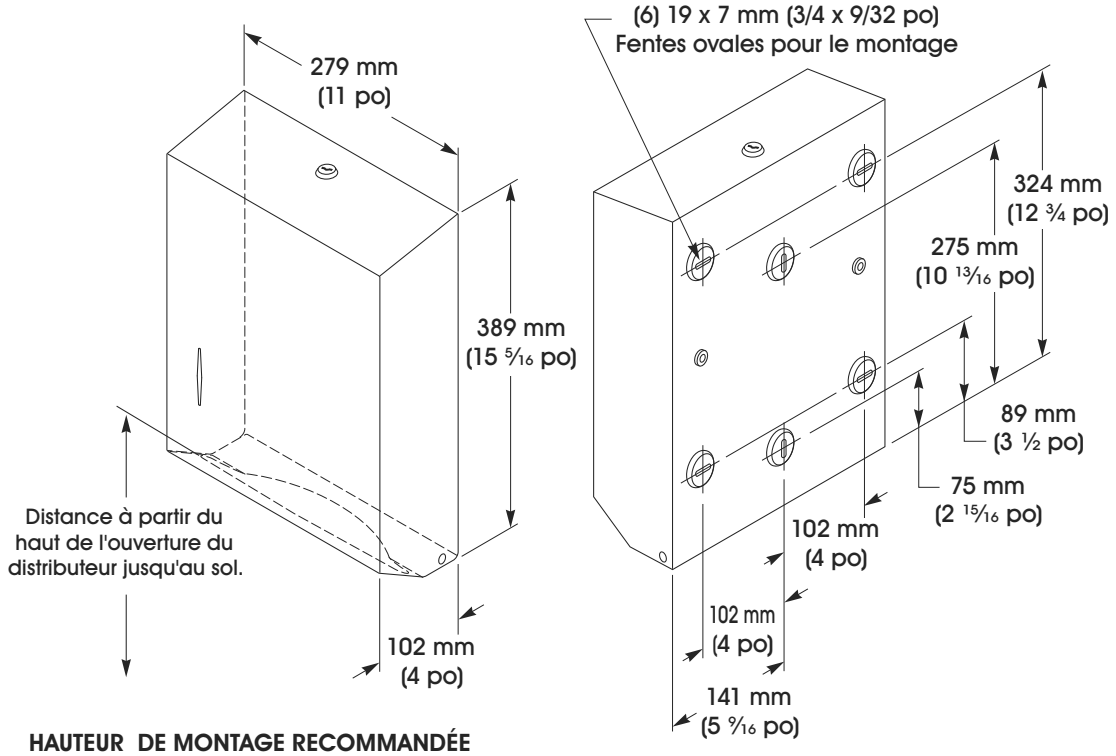

HAUTEUR DE MONTAGE RECOMMANDÉE

HAUT DE L'OUVERTURE DU DISTRIBUTEUR JUSQU'AU SOL	HAUT DU DISTRIBUTEUR JUSQU'AU SOL	BAS DU DISTRIBUTEUR JUSQU'AU SOL
1 219 mm (48 po)	1 588 mm (62 1/2 po)	1 199 mm (47 3/16 po)
1 143 mm (45 po)	1 511 mm (59 1/2 po)	1 122 mm (44 3/16 po)
1 067 mm (42 po)	1 435 mm (56 1/2 po)	1 046 mm (41 3/16 po)
1 016 mm (40 po)	1 384 mm (54 1/2 po)	995 mm (39 3/16 po)

Surface de montage – Pas d'ouverture brute. Voir les dimensions globales.