Para Español, vea páginas 3-4.
Pour le français, consulter les pages 5-6.

ULINE H-7614, H-7615 DOCK SAFETY GATES

1-800-295-5510
uline.com

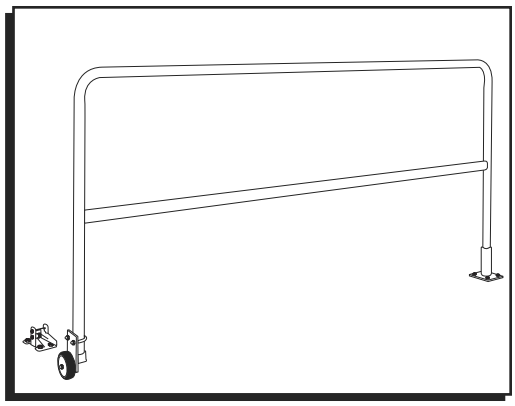

TOOLS NEEDED

1/2" Diameter Masonry Drill Bit

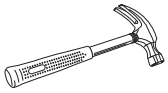
Hammer

18 mm Wrench

Eye Protection

PARTS

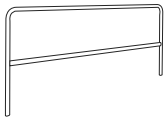
Safety Rail x 1

Mounting Socket x 1

Foot Plate x 1

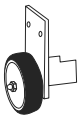
Caster Kit x 1

Anchor x 8

U-Bolt x 1

INSTALLATION

1. Verify the product is positioned in the desired location. Mark the floor where holes will be drilled for mounting socket.

STOP **WARNING! Wear eye protection when completing step 2.**

NOTE: Make note of which side mounting socket is being anchored. Gate can be mounted for either left or right opening.

2. Using a 1/2" diameter masonry drill bit, drill a hole approximately 3" deep into the floor. (See Figure 1)

NOTE: For the anchor to function properly, the hole must be smaller in diameter than the anchor bolt.

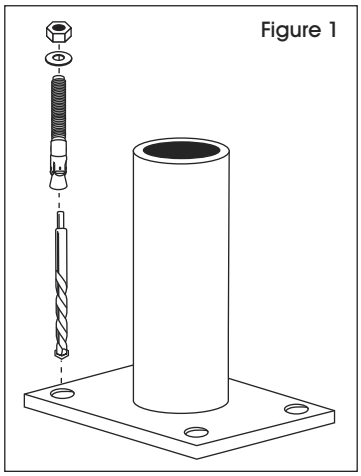
Figure 1

3. Clean out debris and dust from inside the hole. Fully insert the anchor bolt through the mounting socket baseplate and into the hole.

4. Slightly tap down the anchor bolt with a hammer if needed. Slide washer onto anchor bolt. Tighten the 18 mm hex nut until the anchor bolt is secure.

5. Repeat for remaining anchors.

6. Place one end of safety rail into mounting socket. (See Figure 2)

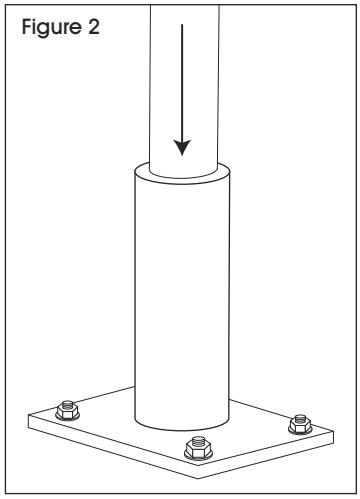
Figure 2

0920 IH-7614

7. Slide other end of safety rail over notch on caster kit. (See Figure 3)

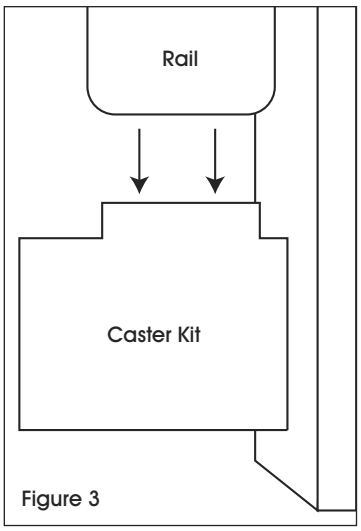

Figure 3

8. Secure U-Bolt around safety rail using 18 mm wrench. (See Figure 4)

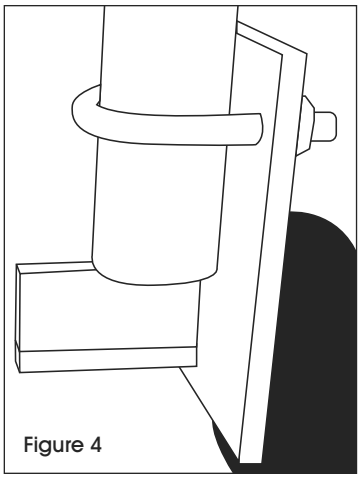
Figure 4

9. Roll gate closed in front of dock door. Mark floor where holes will be drilled for foot plate. Repeat steps 2-5 to mount foot plate. (See Figure 5)

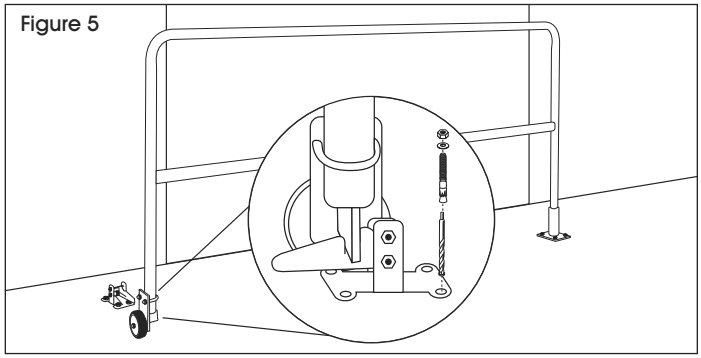
Figure 5

NOTE: Be sure foot plate is properly placed so the caster kit can be locked when closing. (See Figure 6)

10. Lock rolling end of dock safety gate into foot plate when not in use. (See Figure 6)

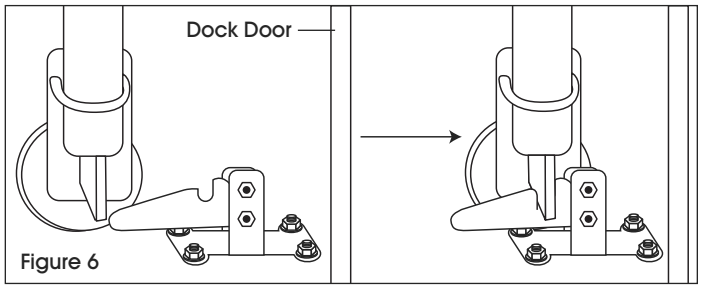

Figure 6

ULINE H-7614, H-7615

PUERTAS DE SEGURIDAD PARA ANDÉN

800-295-5510
uline.mx

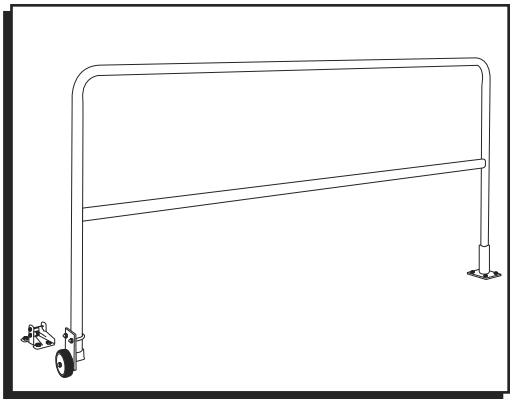

HERRAMIENTAS NECESARIAS

Broca de 1/2" de Diámetro para Mampostería

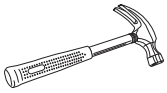

Martillo

Llave de 18 mm

Protección Ocular

PARTES

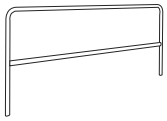

1 Pasamanos de Seguridad

1 Conector de Instalación

1 Placa para Patas

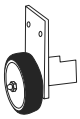

1 Kit de Ruedas

8 Anclajes

1 Perno en U

INSTALACIÓN

1. Verifique que el producto se encuentre colocado en la ubicación deseada. Marque el piso donde hará los orificios para el conector de instalación.

ALTO **¡ADVERTENCIA! Use protección ocular cuando realice el paso 2.**

NOTA: Tome nota de qué lado se anclará el conector de instalación. La puerta se puede instalar para la apertura izquierda o derecha.

2. Usando una broca de 1/2" de diámetro para mampostería, taladre un orificio de aproximadamente 7.6 cm (3") de profundidad en el suelo. (Vea Diagrama 1)

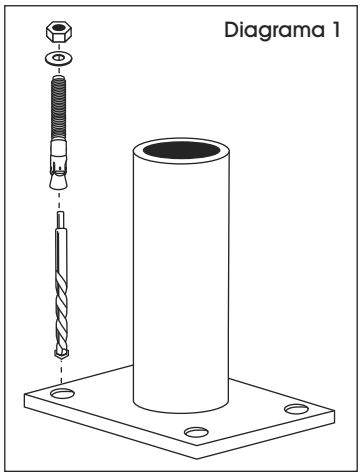

NOTA: Para que el anclaje funcione adecuadamente, el orificio debe tener diámetro menor al perno de anclaje.

3. Limpie los residuos y el polvo dentro del orificio. Inserte completamente el perno de anclaje a través de la base del conector de instalación y el orificio.

4. Golpee el perno de anclaje ligeramente con un martillo, si fuera necesario. Deslice la rondana en el perno de anclaje. Apriete la tuerca hexagonal de 18mm hasta que el perno de anclaje esté fijo.

5. Repita para los anclajes restantes.

6. Coloque un extremo del pasamanos de seguridad en el conector de instalación. (Vea Diagrama 2)

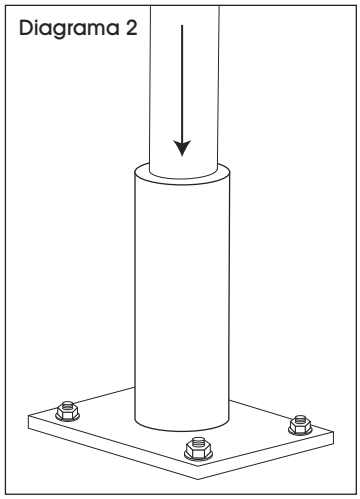

7. Deslice el otro extremo del pasamanos de seguridad sobre la muesca del kit de ruedas. (Vea Diagrama 3)

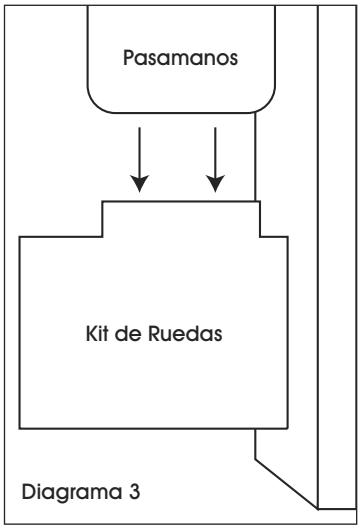

Diagrama 3

8. Asegure el perno en U que rodea el pasamanos de seguridad usando la llave de 18 mm. (Vea Diagrama 4)

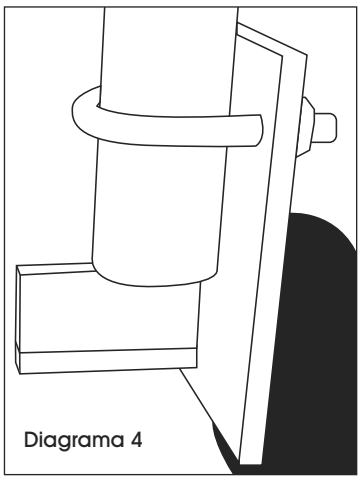
Diagrama 4

9. Empuje la puerta frente a la abertura del andén hasta cerrarla. Marque el piso donde hará los orificios para la placa para patas. Repita los pasos 2-5 para instalar la placa para patas. (Vea Diagrama 5)

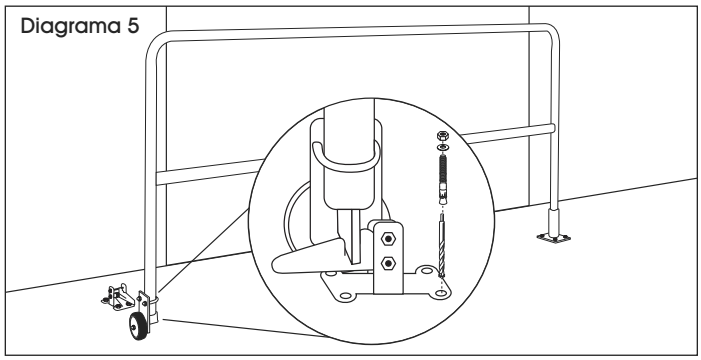
Diagrama 5

NOTA: Asegúrese de que la placa para patas esté colocada adecuadamente para que el kit de ruedas se pueda bloquear al cerrarlo. (Vea Diagrama 6)

10. Inserte el extremo rodante de la puerta de seguridad para andén en la placa para patas y bloquee cuando no se esté utilizando. (Vea Diagrama 6)

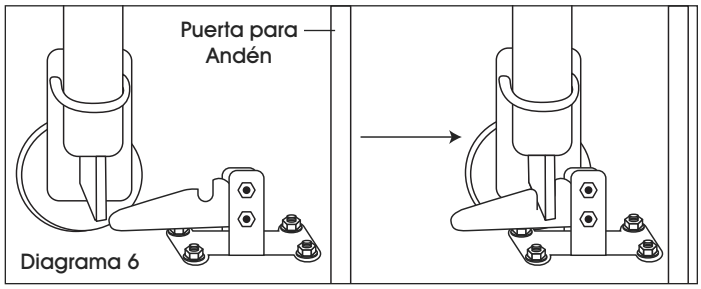

Diagrama 6

ULINE H-7614, H-7615

BARRIÈRES DE SÉCURITÉ POUR QUAI

1-800-295-5510
uline.ca

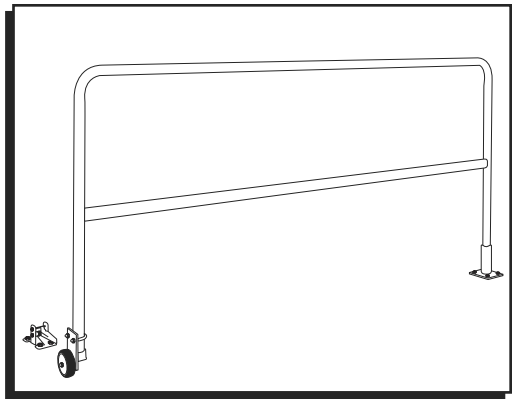

OUTILS REQUIS

Mèche à maçonnerie de 1/2 po de diamètre

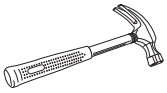

Marteau

Clé de 18 mm

Lunettes de sécurité

PIÈCES

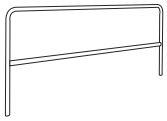

Garde-corps x 1

Socle de montage x 1

Plaque de pied x 1

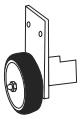

Ensemble de roulette x 1

Ancrage x 8

Boulon en U x 1

INSTALLATION

1. Assurez-vous que l'article est positionné à l'emplacement prévu. Tracez des repères sur le plancher aux endroits où les trous seront percés pour le socle de montage.

ARRÊT **AVERTISSEMENT! Portez des lunettes de sécurité lorsque vous procédez à l'étape 2.**

REMARQUE : Notez bien de quel côté l'installation du socle de montage se fait. La porte peut être installée pour une ouverture du côté gauche ou droit.

2. À l'aide d'une mèche à maçonnerie de 1/2 po de diamètre, percez au sol un trou d'environ 7,6 cm (3 po) de profondeur. (Voir Figure 1)

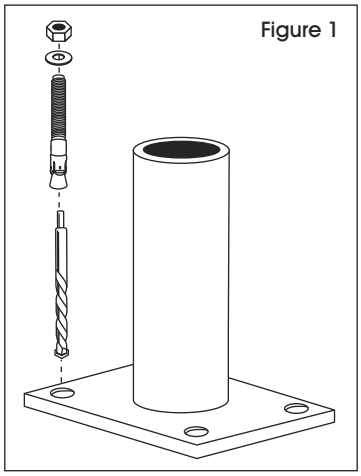

Figure 1

REMARQUE : Pour que l'ancrage fonctionne efficacement, le diamètre du trou ne doit pas être supérieur à celui du boulon d'ancrage.

3. Retirez les débris et la poussière de l'intérieur du trou. Insérez le boulon d'ancrage entièrement dans la plaque de base du socle de montage et dans le trou.

4. Si nécessaire, enfoncez le boulon d'ancrage en le tapant légèrement à l'aide d'un marteau. Glissez une rondelle par-dessus le boulon. Serrez l'écrou à tête hexagonale de 18 mm jusqu'à ce que le boulon d'ancrage soit fermement fixé.

5. Répétez pour les ancrages restants.

6. Insérez une extrémité du garde-corps dans le socle de montage. (Voir Figure 2)

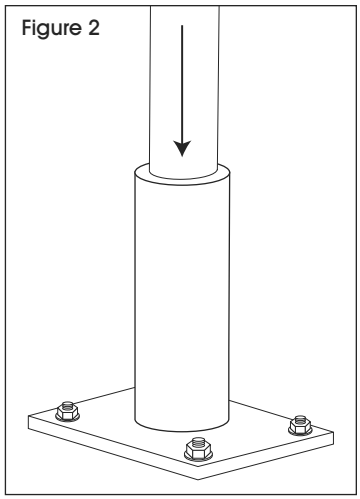

Figure 2

7. Insérez l'autre extrémité du garde-corps par-dessus l'encoche se trouvant sur l'ensemble de roulette. (Voir Figure 3)

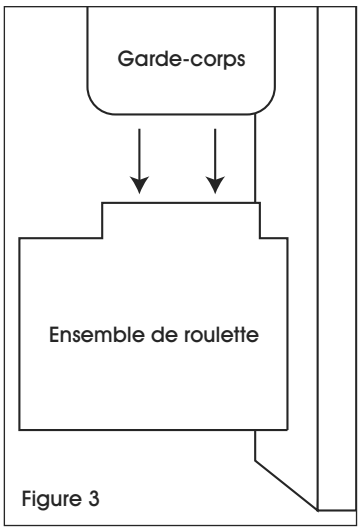

Figure 3

8. Fixez le boulon en U autour du garde-corps à l'aide de la clé de 18 mm. (Voir Figure 4)

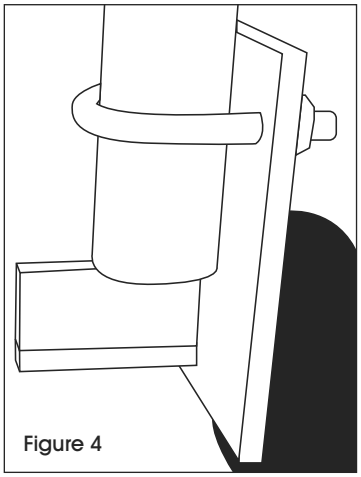
Figure 4

9. Faites rouler la porte en position fermé devant celle du quai. Tracez des repères sur le plancher aux endroits où les trous seront percés pour la plaque de pied. Répétez les étapes 2 à 5 pour installer la plaque de pied. (Voir Figure 5)

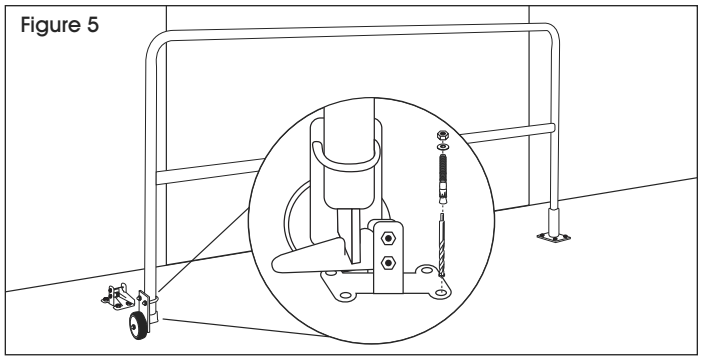
Figure 5

REMARQUE : Vérifiez que la plaque de pied est bien installée afin que l'ensemble de roulette puisse se verrouiller en place lors de la fermeture de la porte. (Voir Figure 6)

10. Verrouillez l'extrémité roulante de la barrière de sécurité pour quai dans la plaque de pied lorsqu'elle n'est pas utilisée. (Voir Figure 6)

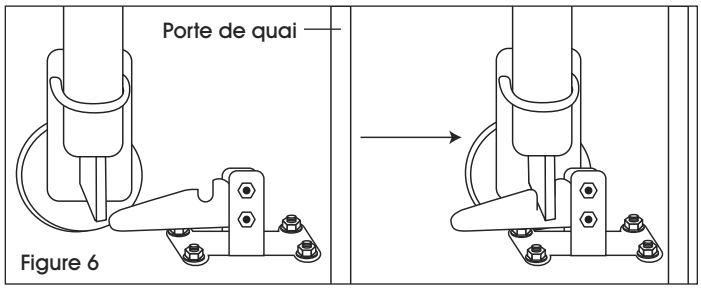

Figure 6