Para Español, vea páginas 5-8.
Pour le français, consulter les pages 9-12.

ULINE H-7775, H-7776

DELUXE MOBILE TRAINING TABLE

1-800-295-5510
uline.com

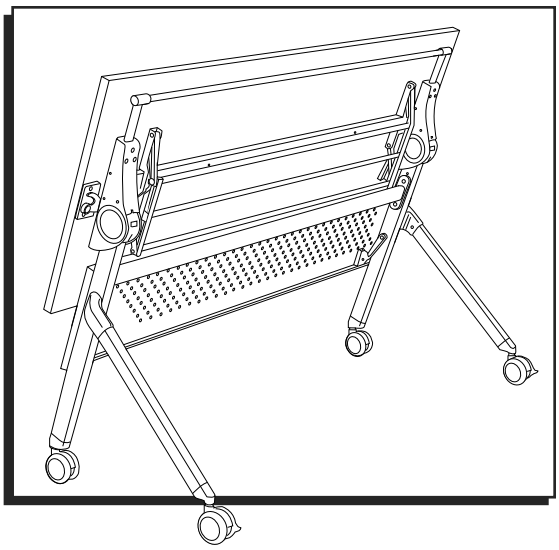

TOOLS NEEDED

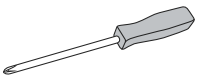
Phillips Screwdriver

Allen Wrench (included)

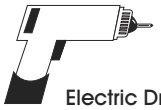
Electric Drill (optional)

Two Person Assembly Recommended

PARTS

Tabletop x 1

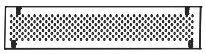
Modesty Panel x 1

Table Leg x 2

Square Metal Crossbar x 1

Oval Metal Crossbar x 1

Round Metal Crossbar x 1

Small Plastic Panel Bracket x 2

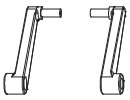
Long Plastic Panel Hinge x 2

M6 x 16 mm Bolt x 10

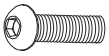
M6 x 25 mm Bolt x 2

M6 x 12 mm Bolt x 8

3/16 x 1¼" Wood Screw x 2

M5 x 12 mm Bolt x 4

Washer x 2

Bushing x 2

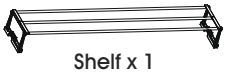
Shelf x 1

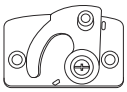
Male Connector Bracket x 1

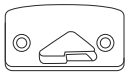
Female Connector Bracket x 1

1/4 x 5/8" Wood Screw x 4

#	DESCRIPTION	QTY.
1	Tabletop	1
2	Modesty Panel	1
3	Table Leg	2
4	Square Metal Crossbar	1
5	Oval Metal Crossbar	1
6	Round Metal Crossbar	1
7	Small Plastic Panel Bracket	2
8	Long Plastic Panel Hinge	2
9	M6 x 16 mm Bolt	10
10	M6 x 25 mm Bolt	2
11	M6 x 12 mm Bolt	8
12	3/16 x 1¼" Wood Screw	2
13	M5 x 12 mm Bolt	4
14	Washer	2
15	Bushing	2
16	Shelf	1
17	Male Connector Bracket	1
18	Female Connector Bracket	1
19	1/4 x 5/8" Wood Screw	4

ASSEMBLY

NOTE: Count and inspect all pieces before disposing of any carton or packing materials.

NOTE: Two-person assembly is recommended.

NOTE: Do not tighten all screws and bolts until all pieces are completely assembled.

1. Place tabletop (1) upside down on a smooth, non-marring surface to prevent scratching. Threaded holes should be facing up. Align holes in one leg (3) with threaded holes in tabletop. Fasten using two M6 x 16 mm bolts (9) through the holes. Do not tighten. Only attach one leg to start. (See Figure 1)

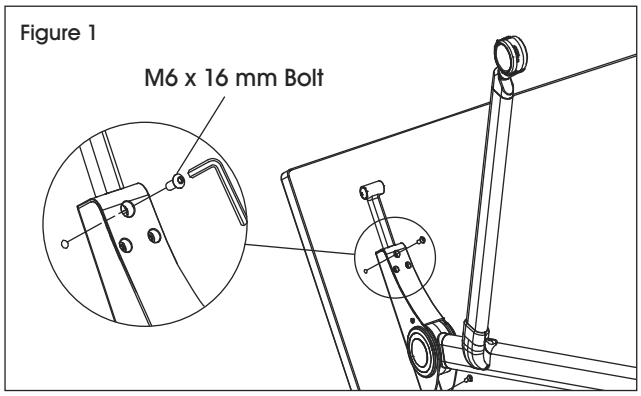

Figure 1

2. Insert round metal crossbar (6) into the round end of the leg attached to the tabletop. (See Figure 2)

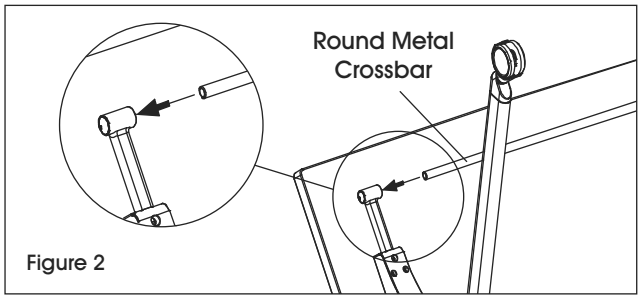

Figure 2

3. Insert the round metal crossbar (6) into the round end of the second leg. Align holes in the second leg (3) with threaded holes in the tabletop. Fasten using two M6 x 16 mm bolts (9). Do not tighten.

4. Connect the oval metal crossbar (5) near the top of the leg using two M6 x 12 mm bolts (11) and the Allen wrench. Repeat on the other leg. (See Figure 3)

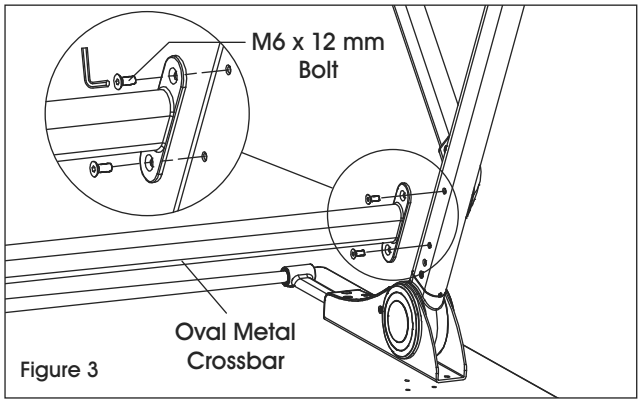

Figure 3

5. Attach square metal crossbar (4) to the top mechanism of the leg using two M6 x 12 mm bolts (11) and the Allen wrench. Repeat on the other leg. Use two 3/16 x 1¼" wood screws (12) to secure the middle of the square metal crossbar onto the tabletop. (See Figure 4)

NOTE: Use drill for wood screws if needed.

NOTE: The two holes closest to the end of the crossbar should be facing up. These holes will be used to attach the shelf at a later step.

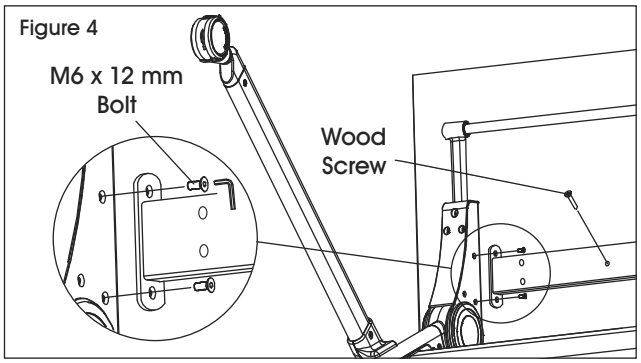

Figure 4

6. Tighten all bolts attaching frame and tabletop together.

7. On the tabletop side opposite of the round metal crossbar (6), attach one small plastic panel bracket (7) on one end using three M6 x 16 mm bolts (9). (See Figure 5)

NOTE: Do not attach small plastic panel bracket to both sides at this time.

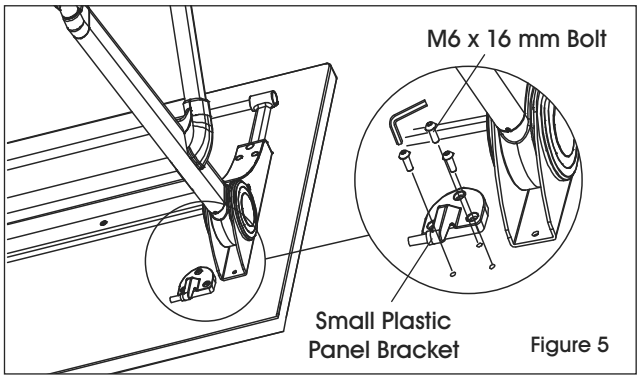

Figure 5

8. Use one M6 x 25 mm bolt (10), one washer (14) and one bushing (15) to connect one long plastic panel hinge (8) to the middle of the leg on the same side of the attached small plastic panel bracket. (See Figure 6)

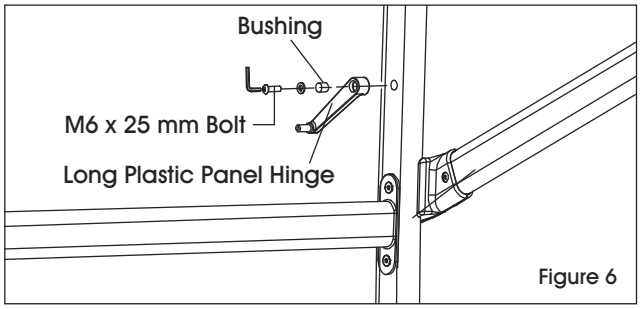

Figure 6

9. Attach the modesty panel (2) to the long plastic panel hinge (8) and small plastic panel bracket (7) on one leg. (See Figure 7)

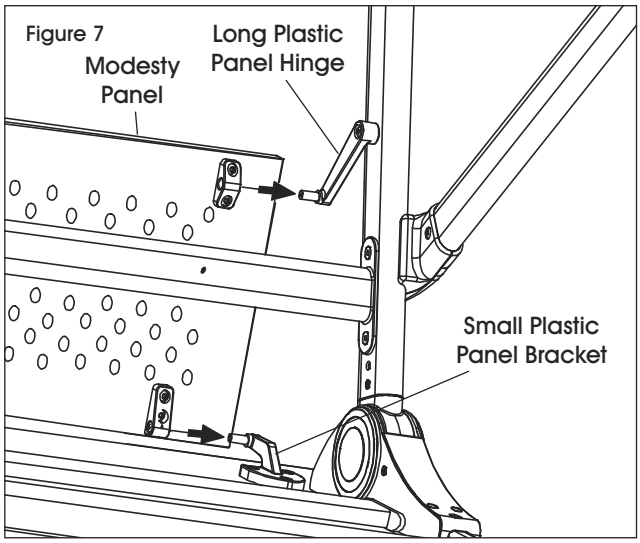

Figure 7

10. Attach the remaining long plastic panel hinge (8) and small plastic panel bracket (7) to the opposite side of the modesty panel (2).

11. With these parts attached to the modesty panel, connect modesty panel following steps 7 and 8.

12. Attach shelf (16) to square metal crossbar (4) using four M5 x 12 mm bolts (13). Tighten using Phillips screwdriver. (See Figure 8)

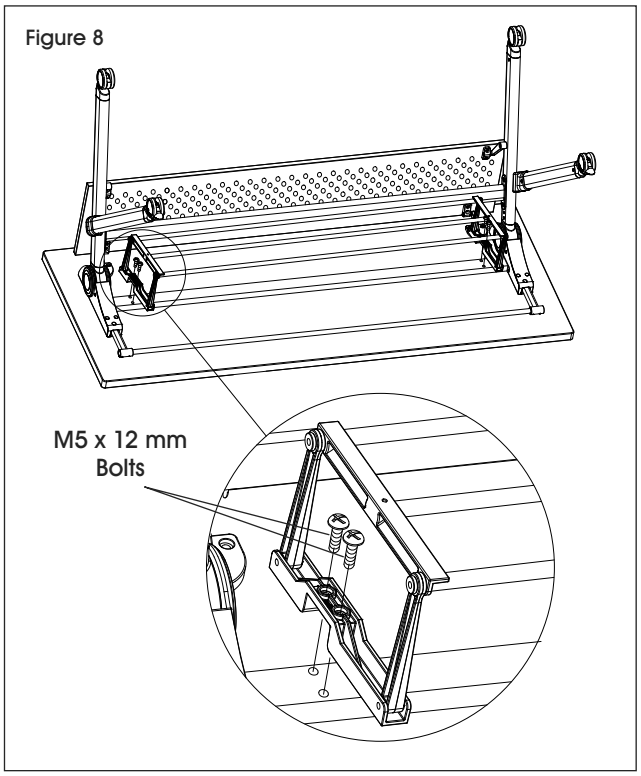

Figure 8

13. Assembly is complete. (See Figure 9)

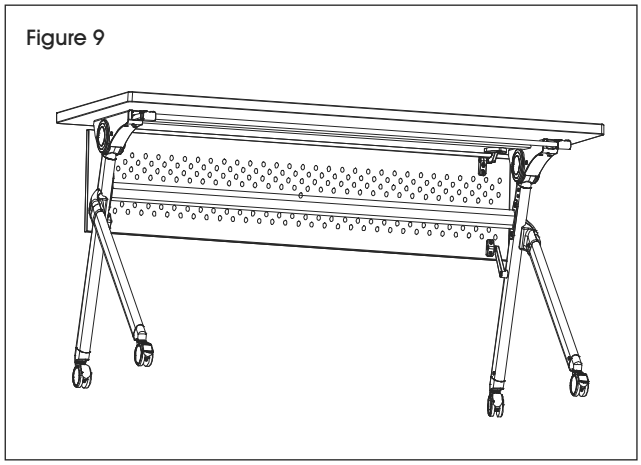
Figure 9

CONNECTOR BRACKETS: JOIN TWO TABLES

1. Attach male (17) connector bracket to left end of tabletop using two 1/4 x 5/8" wood screws (19).

NOTE: Straight edge of bracket should be facing end of tabletop.

2. Repeat on right side to attach female connector bracket (18). (See Figures 10 and 11)

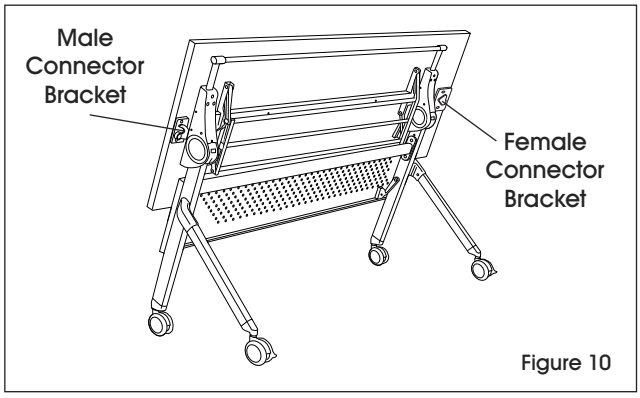

Figure 10

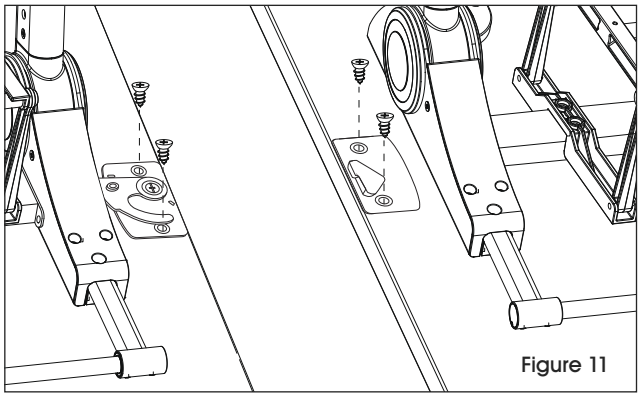
Figure 11

3. Move tables together.
4. Pivot male bracket (17) into female bracket (18) to connect tables. (See Figure 12)

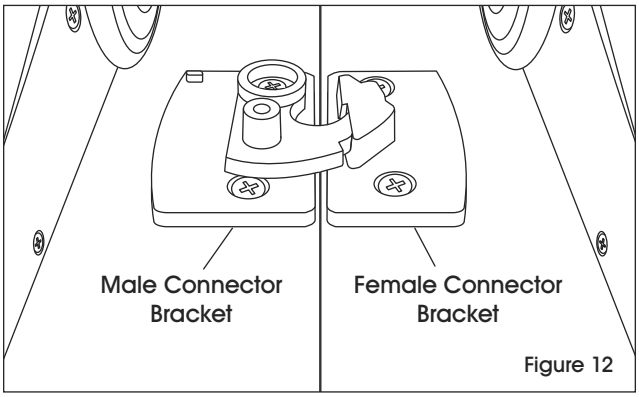

Figure 12

ULINE H-7775, H-7776

MESA PARA CAPACITACIÓN MÓVIL DE ALTA CALIDAD

800-295-5510
uline.mx

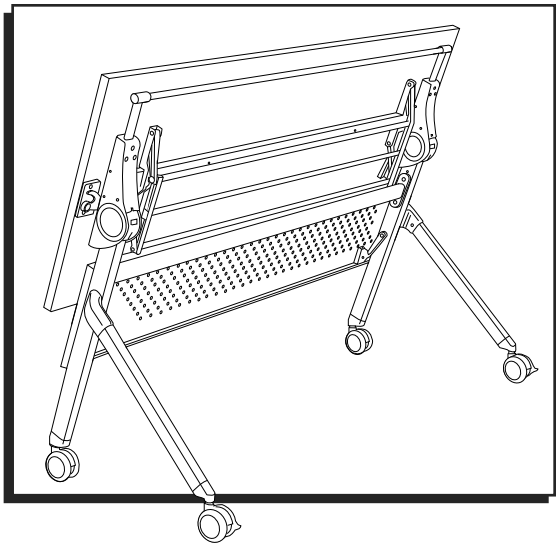

HERRAMIENTAS NECESARIAS

Desarmador de Cruz

Llave Allen (incluida)

Taladro Eléctrico (opcional)

Se Recomienda Armar Entre Dos Personas

PARTES

1 Cubierta

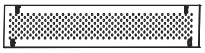
1 Panel de Privacidad

2 Patas de la Mesa

1 Barra Cuadrada de Metal

2 Soportes Pequeños de Plástico del Panel

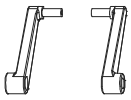
2 Bisagras Largas de Plástico del Panel

1 Barra Ovalada de Metal

1 Barra Redonda de Metal

10 Pernos M6 x 16 mm

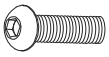
2 Pernos M6 x 25 mm

8 Pernos M6 x 12 mm

2 Tornillos para Madera de 3/16 x 1¼"

4 Pernos M5 x 12 mm

2 Rondanas

2 Baleros

1 Repisa

1 Soporte de Conector Macho

1 Soporte de Conector Hembra

4 Tornillos para Madera de 1/4 x 5/8"

#	DESCRIPCIÓN	CANT.
1	Cubierta de Mesa	1
2	Panel de Privacidad	1
3	Pata de la Mesa	2
4	Barra Cuadrada de Metal	1
5	Barra Ovalada de Metal	1
6	Barra Redonda de Metal	1
7	Soporte Pequeño de Plástico del Panel	2
8	Bisagra Larga de Plástico del Panel	2
9	Perno M6 x 16 mm	10
10	Perno M6 x 25 mm	2
11	Perno M6 x 12 mm	8
12	Tornillo para Madera de 3/16 x 1¼"	2
13	Perno M5 x 12 mm	4
14	Rondana	2
15	Balero	2
16	Repisa	1
17	Soporte de Conector Macho	1
18	Soporte de Conector Hembra	1
19	Tornillo para Madera de 1/4 x 5/8"	4

ENSAMBLE

NOTA: Cuente e inspeccione todas las piezas antes de desechar cualquier caja o material de empaque.

NOTA: Se recomienda armar entre dos personas.

NOTA: No apriete todos los tornillos y los pernos hasta que todas las piezas se hayan ensamblado por completo.

CONTINUACIÓN DEL ENSAMBLE

1. Coloque la cubierta (1) boca abajo sobre una superficie lisa, que no deje marcas, para evitar rayones. Los orificios roscados deberán quedar hacia arriba. Alinee los orificios de una pata (3) con los orificios roscados de la cubierta. Fije utilizando dos pernos M6 x 16 mm (9) a través de los orificios. No los apriete. Solamente asegure una pata para comenzar. (Vea Diagrama 1)

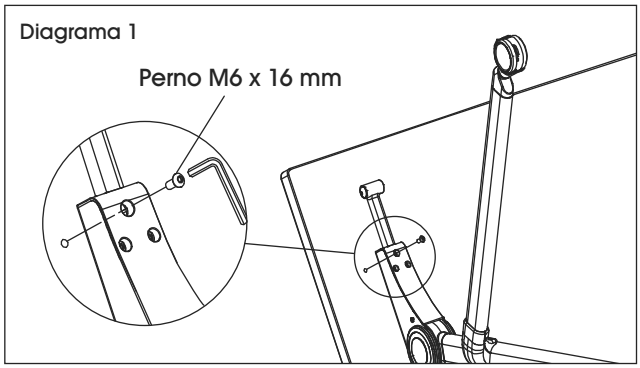

Diagrama 1

2. Inserte una barra redonda de metal (6) en el extremo redondo de la pata asegurada a la cubierta. (Vea Diagrama 2)

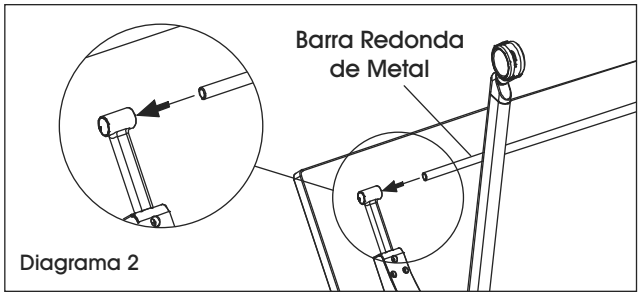

Diagrama 2

3. Inserte una barra redonda de metal (6) en el extremo redondo de la segunda pata. Alinee los orificios de la segunda pata (3) con los orificios roscados de la cubierta. Fije utilizando dos pernos M6 x 16 mm (9). No los apriete.

4. Conecte la barra ovalada de metal (5) cerca de la parte superior de la pata utilizando dos pernos M6 x 12 mm (11) y la llave Allen. Repita los pasos para la otra pata. (Vea Diagrama 3)

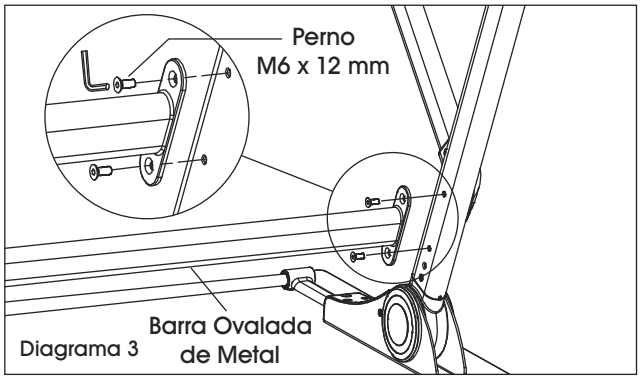

Diagrama 3

5. Conecte la barra cuadrada de metal (4) al mecanismo superior de la pata utilizando dos pernos M6 x 12 mm (11) y la llave Allen. Repita los pasos para la otra pata. Utilice dos tornillos para madera de 3/16 x 1¼" (12) para asegurar la parte media de la barra cuadrada de metal a la cubierta. (Vea Diagrama 4)

NOTA: Utilice el taladro para los tornillos para madera de ser necesario.

NOTA: Los dos orificios más cercanos al extremo de la barra deben estar apuntando hacia arriba. Estos orificios se usarán para fijar la repisa en un paso más adelante.

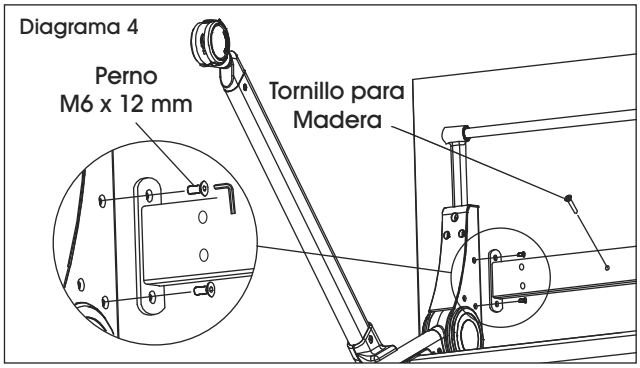

Diagrama 4

6. Apriete todos los pernos que unen el armazón y la cubierta.

7. En el lado opuesto de la barra redonda de metal (6) de la cubierta, fije un soporte pequeño de plástico del panel (7) en uno de los extremos utilizando tres pernos M6 X 16 MM (9). (Vea Diagrama 5)

NOTA: En este momento no fije el soporte pequeño de plástico del panel a ambos lados.

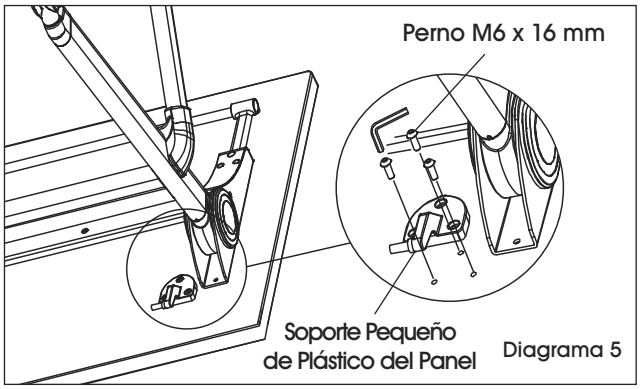

Diagrama 5

8. Utilice un perno M6 x 25 mm (10), una rondana (14) y un balero (15) para conectar una bisagra larga de plástico del panel (8) a la mitad de la pata del mismo lado donde se fijó el soporte pequeño de plástico del panel. (Vea Diagrama 6)

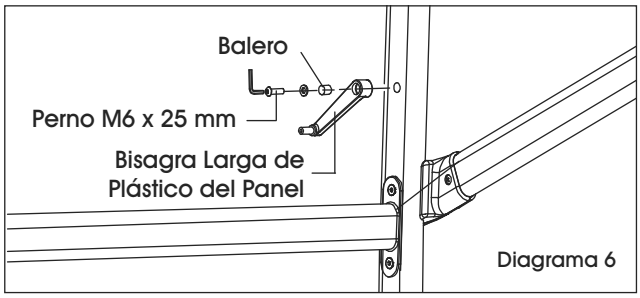

Diagrama 6

9. Asegure el panel de privacidad (2) a la bisagra larga de plástico del panel (8) y al soporte pequeño de plástico del panel (7) en una pata. (Vea Diagrama 7)

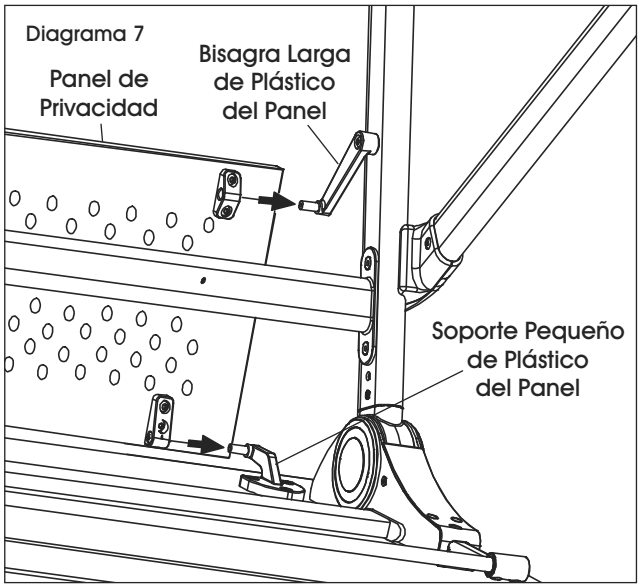

Diagrama 7

10. Fije la bisagra larga de plástico del panel restante (8) y un soporte pequeño de plástico del panel (7) en el lado opuesto del panel de privacidad (2).

11. Con estas partes colocadas en el panel de privacidad, conecte el panel de privacidad siguiendo los pasos 7 y 8.

12. Asegure la repisa (16) a la barra cuadrada de metal (4) utilizando cuatro pernos M5 x 12 mm (13). Apriete utilizando un desarmador de cruz. (Vea Diagrama 8)

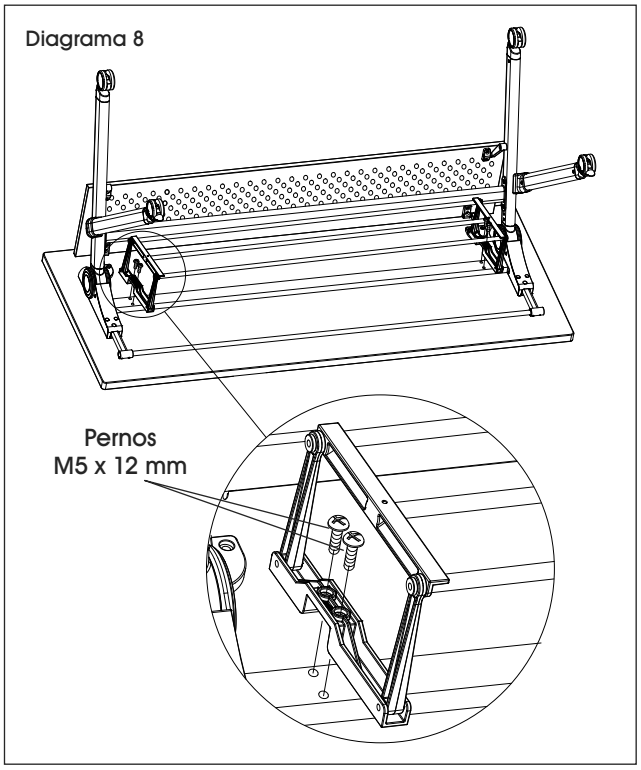

Diagrama 8

13. El ensamble está completo. (Vea Diagrama 9)

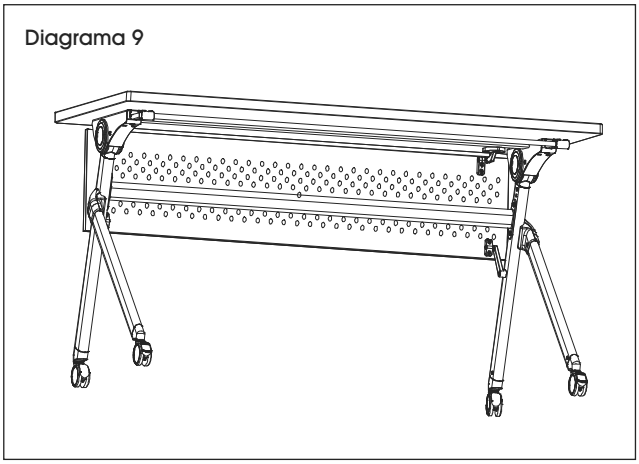
Diagrama 9

SOPORTES DE CONECTORES: JUNTE DOS MESAS

1. Fije el soporte de conector macho (17) en el extremo izquierdo de la cubierta utilizando dos tornillos para madera de 1/4 x 5/8" (19).

☞ **NOTA: El borde recto del soporte debe dar hacia el extremo de la cubierta.**

2. Repita la instrucción con el lado derecho para fijar el soporte de conector hembra (18). (Vea Diagramas 10 y 11)

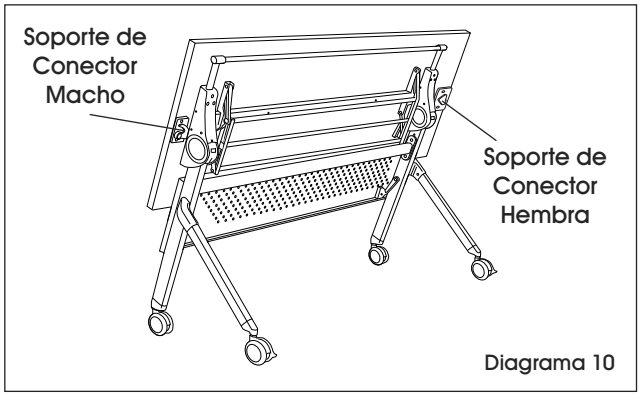

Diagrama 10

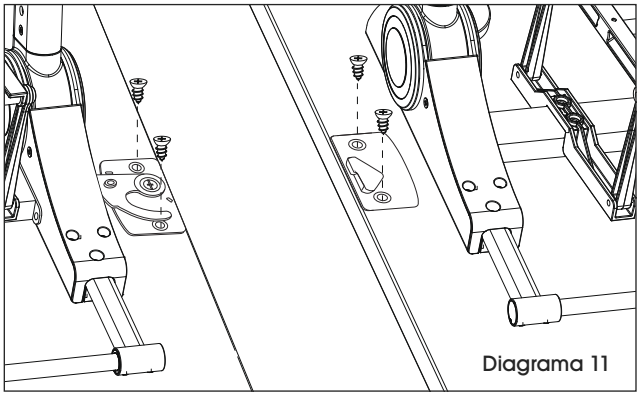
Diagrama 11

3. Junte la mesas.

4. Introduzca el soporte macho (17) dentro del soporte hembra (18) para conectar las mesas. (Vea Diagrama 11)

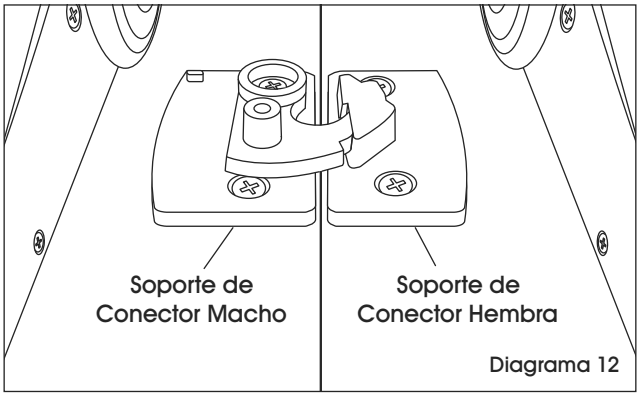

Diagrama 12

ULINE H-7775, H-7776

TABLE DE FORMATION MOBILE DE LUXE

1-800-295-5510
uline.ca

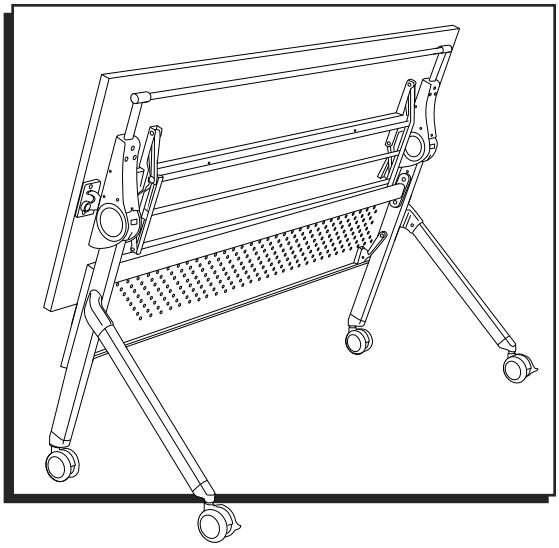

OUTILS REQUIS

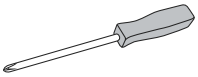

Tournevis cruciforme

Clé Allen (inclus)

Perceuse électrique (optionnel)

Montage à deux personnes recommandé

PIÈCES

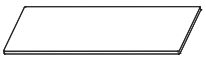

Surface de table x 1

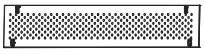

Panneau cache-jambes x 1

Pied de table x 2

Barre transversale carrée en métal x 1

Barre transversale ovale en métal x 1

Barre transversale ronde en métal x 1

Petit support de panneau en plastique x 2

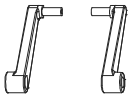

Longue charnière de panneau en plastique x 2

Boulon M6 x 16 mm x 10

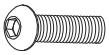

Boulon M6 x 25 mm x 2

Boulon M6 x 12 mm x 8

Vis à bois de 3/16 x 1 ¼ po x 2

Boulon M5 x 12 mm x 4

Rondelle x 2

Bague x 2

Tablette x 1

Plaque d'attache de connecteur mâle x 1

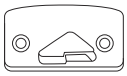

Plaque d'attache de connecteur femelle x 1

Vis à bois de 1/4 x 5/8 po x 4

#	DESCRIPTION	QTÉ
1	Surface de table	1
2	Panneau cache-jambes	1
3	Pied de table	2
4	Barre transversale carrée en métal	1
5	Barre transversale ovale en métal	1
6	Barre transversale ronde en métal	1
7	Petit support de panneau en plastique	2
8	Longue charnière de panneau en plastique	2
9	Boulon M6 x 16 mm	10
10	Boulon M6 x 25 mm	2
11	Boulon M6 x 12 mm	8
12	Vis à bois de 3/16 x 1 ¼ po	2
13	Boulon M5 x 12 mm	4
14	Rondelle	2
15	Bague	2
16	Tablette	1
17	Plaque d'attache de connecteur mâle	1
18	Plaque d'attache de connecteur femelle	1
19	Vis à bois de 1/4 x 5/8 po	4

MONTAGE

REMARQUE : Comptez et vérifiez toutes les pièces avant de jeter le matériel d'emballage ou le carton.

REMARQUE : Un montage à deux personnes est recommandé.

REMARQUE : Ne serrez pas les vis et les boulons avant d'avoir monté complètement toutes les pièces.

1. Placez la surface de bureau (1) à l'envers sur une surface lisse non marquante afin de prévenir les égratignures. Les trous filetés doivent être orientés vers le haut. Alignez les trous de l'un des pieds (3) sur les tous filetés de la surface de table. Fixez en insérant deux boulons M6 x 16 mm (9) à travers les trous. Ne serrez pas. Fixez juste un pied pour débuter. (Voir Figure 1)

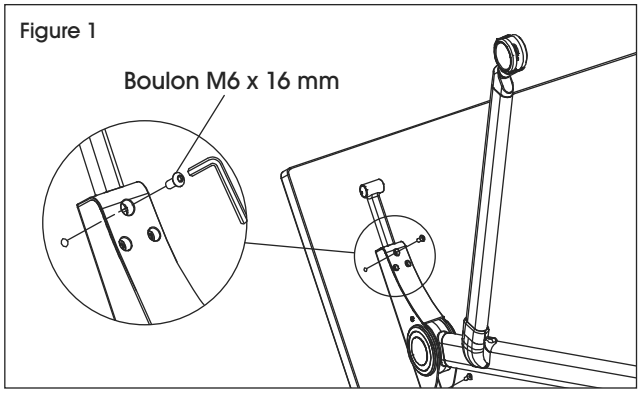

Figure 1

2. Insérez la barre transversale ronde en métal (6) dans le bout rond du pied fixé à la surface de table. (Voir Figure 2)

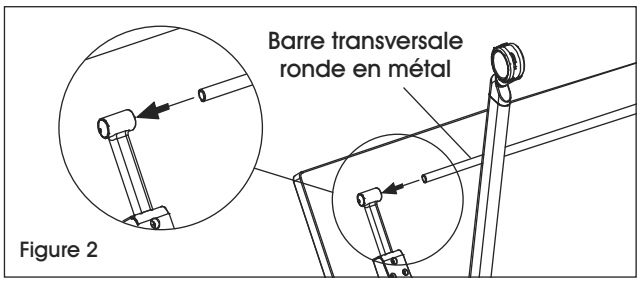

Figure 2

3. Insérez la barre transversale ronde en métal (6) dans le bout rond du deuxième pied. Alignez les trous du deuxième pied (3) sur les trous filetés de la surface de table. Fixez avec deux boulons M6 x 16 mm (9). Ne serrez pas.

4. Reliez la barre transversale ovale en métal (5) près de la partie supérieure du pied à l'aide de deux boulons M6 x 12 mm (11) et de la clé Allen. Répétez l'opération pour l'autre pied. (Voir Figure 3)

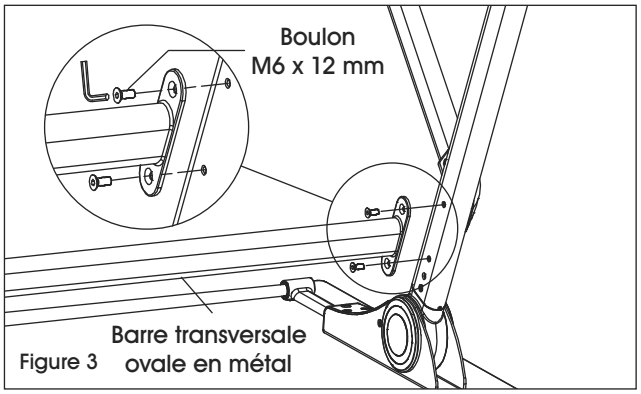

Figure 3

5. Reliez la barre transversale carrée en métal (4) au méchanisme supérieur du pied à l'aide de deux boulons M6 x 12 mm (11) et de la clé Allen. Répétez l'opération pour l'autre pied. Utilisez deux vis à bois de 3/16 x 1 ¼ po (12) pour fixer le milieu de la barre transversale carrée en métal sur la surface de table. (Voir Figure 4)

REMARQUE : Utilisez la perceuse pour les vis à bois en cas de besoin.

REMARQUE : Les deux trous les plus près de l'extrémité de la barre transversale doivent être orientés vers le haut. Ces trous seront utilisés pour fixer la tablette à une étape ultérieure.

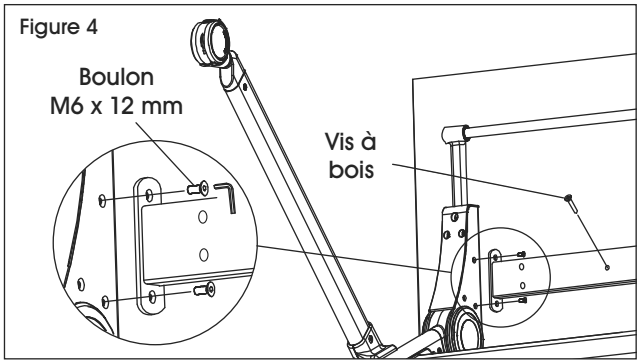

Figure 4

6. Serrez tous les boulons afin de fixer ensemble le cadre et la surface de table.

7. Sur la surface de table du côté opposé de la barre transversale ronde en métal (6), fixez un petit support de panneau en plastique (7) sur une des extrémités à l'aide de trois boulons M6 x 16 mm (9). (Voir Figure 5)

REMARQUE : N'installez pas de petit support de panneau en plastique aux deux extrémités pour le moment.

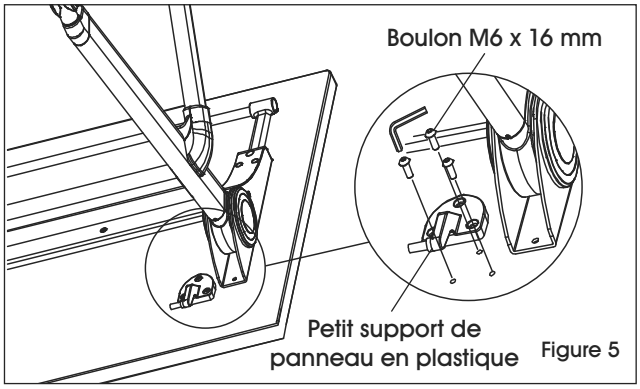

Figure 5

8. Utilisez un boulon M6 x 25 mm (10), une rondelle (14) et une bague (15) pour fixer une longue charnière de panneau en plastique (8) sur la partie centrale du pied étant sur le même côté que le petit support de panneau en plastique. (Voir Figure 6)

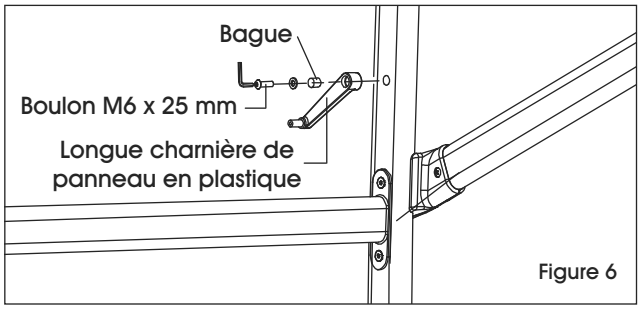

Figure 6

9. Fixez le panneau cache-jambes (2) à la longue charnière de panneau en plastique (8) et au petit support de panneau en plastique (7) sur un pied. (Voir Figure 7)

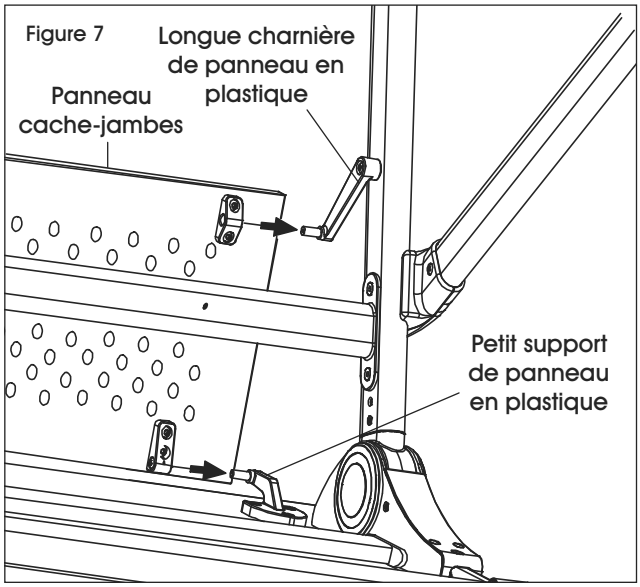

Figure 7

10. Fixez la longue charnière de panneau en plastique (8) et le petit support de panneau en plastique restants sur le côté opposé du panneau cache-jambes (2).

11. Maintenant que ces pièces sont fixées au panneau cache-jambes, installez le panneau cache-jambes en suivant les étapes 7 et 8.

12. Fixez la tablette (16) à la barre transversale carrée en métal (4) à l'aide de quatre boulons M5 x 12 mm (13). Serrez le tout en vous servant du tournevis cruciforme. (Voir Figure 8)

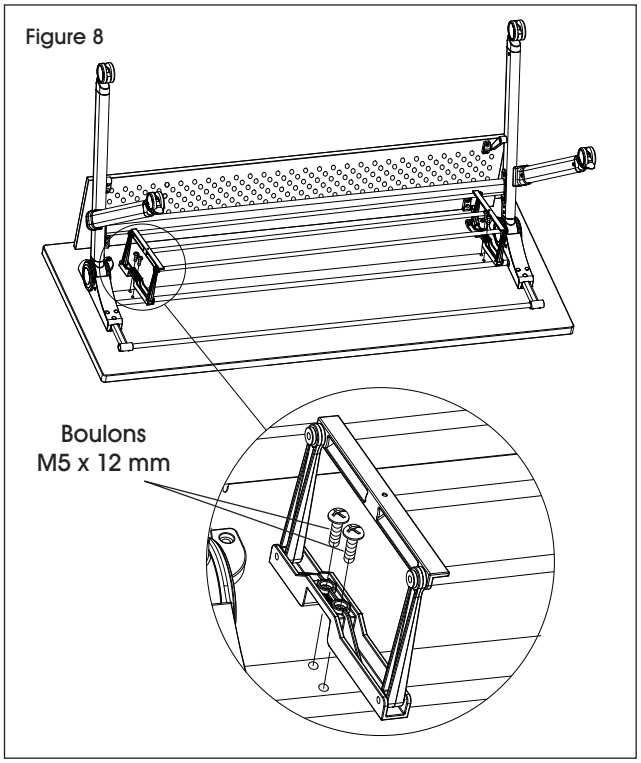

Figure 8

13. Le montage est complété. (Voir Figure 9)

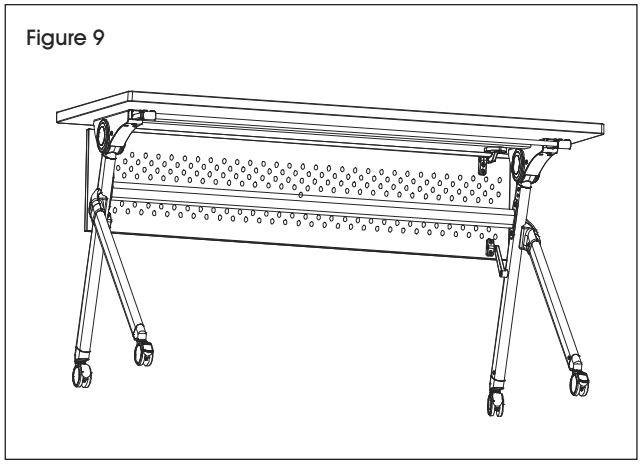
Figure 9

PLAQUES D'ATTACHE DE CONNECTEUR : JONCTION DE DEUX TABLES

1. Fixez la plaque d'attache de connecteur mâle (17) à l'extrémité gauche de la surface de table à l'aide de deux vis à bois 1/4 x 5/8 po (19).

REMARQUE : Le bord droit de la plaque d'attache doit être orienté vers l'extrémité de la table.

2. Répétez sur le côté droit pour fixer la plaque d'attache de connecteur femelle (18). (Voir les Figures 10 et 11)

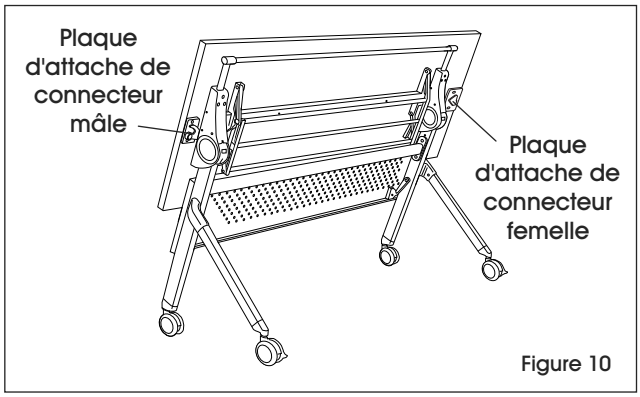

Figure 10

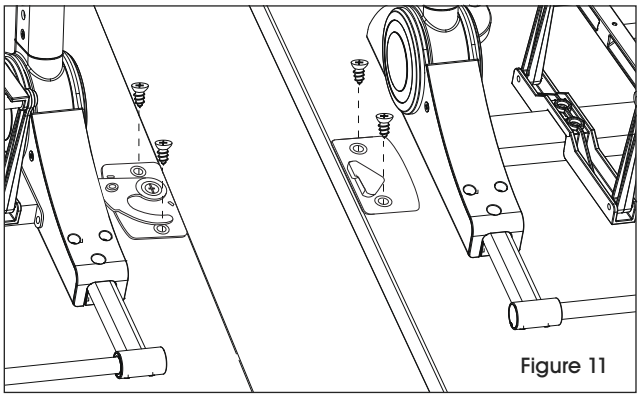
Figure 11

3. Placez les tables l'une à côté de l'autre.

4. Faites pivoter l'attache mâle (17) dans l'attache femelle (18) pour joindre les tables ensemble. (Voir Figure 12)

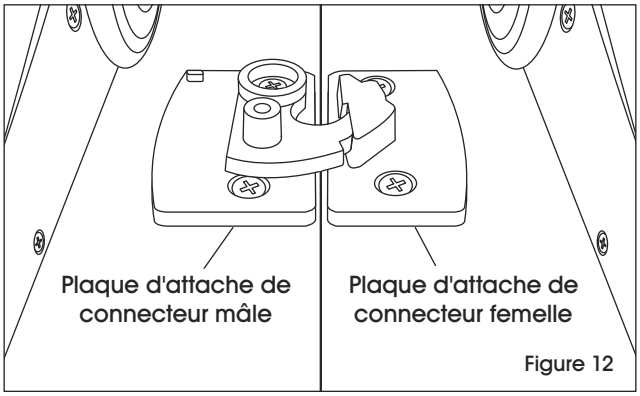

Figure 12