Para Español, vea páginas 10-18.
Pour le français, consulter les pages 19-27.

ULINE H-7978

LOW PROFILE FLOOR SCALE LABEL PRINTER

1-800-295-5510
uline.com

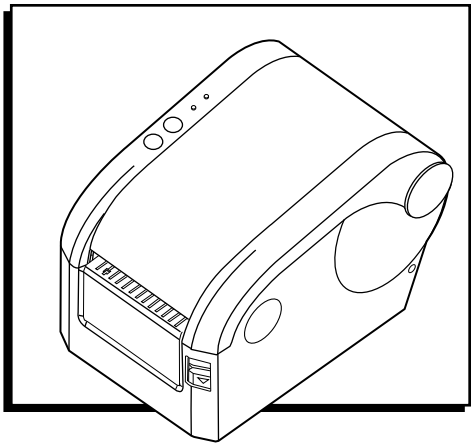

OVERVIEW OF CONTROLS

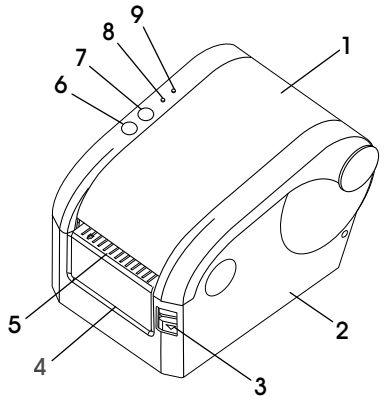

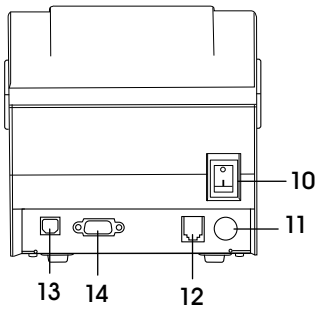

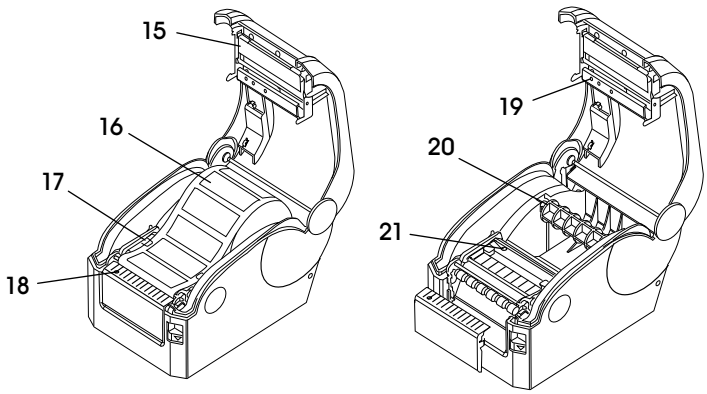

PARTS

#	DESCRIPTION
1	Top Cover
2	Base Housing
3	Top Cover Open Button
4	Backing Paper Opening
5	Label Opening
6	Feed Button
7	Pause Button
8	Error Indicator
9	Online/Power Indicator
10	Power Switch
11	Power Jack
12	Cash Drawer Jack
13	USB Interface
14	9-Pin RS-232 Interface
15	Print Head
16	Label Roll
17	Label Guide
18	Label Presence Sensor
19	Light Transmission Sensor Light Source
20	Label Roll Spindle
21	Light Transmission Sensor Receiver

OVERVIEW OF CONTROLS CONTINUED

NOTE: The printer has two indicators – power (blue light) and error (red light) and two buttons – pause and feed.

INDICATORS

INDICATOR STATUS	PRINTER STATUS
Power indicator (6) is on. Error indicator (7) is off.	Printer is powered and in normal print mode.
Power indicator (6) flashes slowly. Error indicator (7) is off.	Printer is paused.
Power indicator (6) flashes fast. Error indicator (7) is off.	Printed label is peel-off but not taken off.
Power indicator (6) is off. Error indicator (7) flashes fast.	Printer cover is open.
Power indicator (6) is off. Error indicator (7) flashes slowly.	Paper shortage or gap sensor calibration error.
Power indicator (6) flashes fast. Error indicator (7) flashes fast.	Printer overheat protection is activated. After one minute, the printer will recheck the temperature of the printhead.

BUTTONS

FUNCTION	DESCRIPTION
Feed	Press the feed button (9) when power indicator is on and error indicator is off. Label feeds to the beginning of the next label.
Pause	Press the pause button (8) during printing and the printing job is suspended.
Self-Test	1. Turn off the printer power (10). 2. Make sure label roll is installed correctly and printer top cover is closed. 3. Press the feed button (9) and turn on the printer power simultaneously. When the self-test paper prints out, release the feed button.
Gap Sensor Calibration	1. Turn on the printer power (10). 2. Make sure the label roll is installed correctly and the top cover is closed. 3. Press and hold the pause button (8), then turn the printer power on. The printer will automatically calibrate the gap sensor sensitivity and save the gap length into DRAM. Release the pause button.
Dump Mode	1. Turn on the printer power (10). 2. Make sure the label roll is installed correctly and the top cover is closed. 3. Press and hold the pause (8) and feed (9) buttons, then turn on the printer power. When the power indicator (blue light) and error indicator (red light) light simultaneously, release both buttons. The printer changes to dump mode.

OVERVIEW OF CONTROLS CONTINUED

This label printer is designed for real-time and batch label printing, which is applicable in the field of transportation, logistics, post, retail sale, etc. The printer can be connected to other equipment with various interface cards, including parallel, serial, USB and LAN. Supports different paper media, including thermal paper roll, thermal label paper and label stock.

The printer provides direct thermal printing at selectable printing speeds of 2.0, 3.0, 4.0 and 5.0 inches per second. It accepts roll feed, die-cut and fan-fold labels. All common barcode formats are available. Font and bar codes can be printed in four directions and in 1-10 times enlargement size.

PRIMARY FUNCTIONS

- Supports continuous paper roll, non-continuous label roll and non-continuous adhesive paper.
- Supports thermal paper roll, thermal paper and label stock.
- Supports print media width from 16 – 82 mm.
- Auto paper adjusting function.
- Auto temperature control for durable printing.
- Module design for different applications.

SAFETY

WARNING! Read the following notes and warnings before using the printer.

CAUTION! The printhead is a heated part. Do not touch the printhead or other parts around it during and after the printing process.

CAUTION! Do not touch the printhead and plug-in parts to avoid printhead damage.

CAUTION! Do not touch the paper tear-off knife, as this may lead to serious injury.

- Do not touch the printhead with anything.
- Do not touch cutter blade.
- Do not bend the power cord excessively or place any heavy objects on it.

WARNING! Do not use the printer when it is out of order. This can cause a fire or electrocution.

- When connecting or disconnecting the plug, always hold the plug, but not the cord.
- Keep the desiccant out of the reach of children.
- Use only approved accessories.

CAUTION! Device should only be serviced by qualified personnel.

- Install the printer on a firm, level surface to minimize vibration while printing.
- Do not let water or other substances into the printer.
- Do not connect a telephone line into the peripheral drive connector.
- Unplug the printer from the power outlet if printer is not in use for a long period of time.

SETUP

SETTING UP THE PRINTER

UNPACKING

Unpack the printer package and inspect all parts according to the packing list. If any parts are missing, contact Uline Customer Service at 1-800-295-5510.

LABEL ROLL INSTALLATION

1. Press the top cover open button to open the top cover. (See Figure 1)

Figure 1

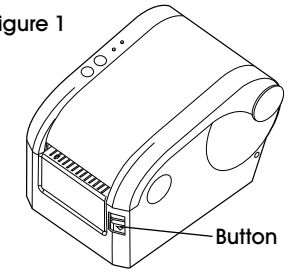

2. Insert the label roll onto a paper roll spindle, and place paper roll into printer. (See Figure 2)

Figure 2

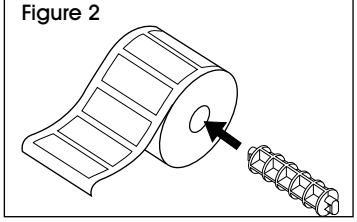

3. Place tab on label roll spindle inside the paper roll mount. (See Figure 3)

Figure 3

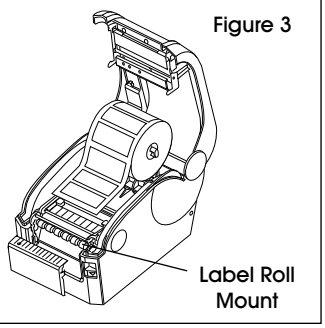

4. Place the paper roll into the internal label roll mount. Ensure roll fits into tabs on either side of printer and paper printing side faces up. (See Figure 4)

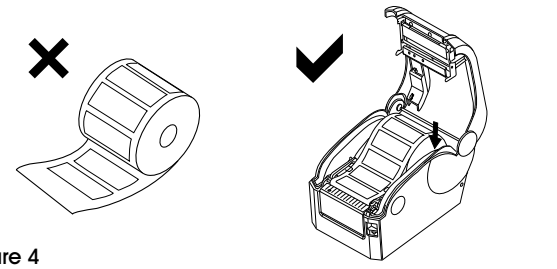

Figure 4

POWER CABLE CONNECTION

1. Ensure the printer power switch is off.
2. The printer power jack is a three-pin socket for 24V DC power input. (See Figure 5) Plug the DC cord connector into the printer's power jack properly.

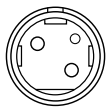

Figure 5

CAUTION!

- **When connecting or disconnecting the plug, always hold the plug but not the cord.**
- **Avoid pulling the power cord to prevent cord damage, fire or electrocution.**
- **Avoid placing power cord around other overheated equipment to prevent power cord melting, which may cause a fire or electrocution.**
- **Unplug the printer when not in use.**

DATA CABLE CONNECTION

1. Ensure the printer power switch is off.
2. Plug the data cable connector into correct interface.
3. Plug the other end of the data cable into the host computer.

CAUTION! Do not plug in the data cable when the printer is on.

NOTE: To install adhesive paper or label roll, see Label Roll Installation on page 3.

There are five power-on utilities to set up and test printer hardware. These utilities are activated by pressing the feed button and pause button.

PRINTER SETUP WITH LP7510 DISPLAY INDICATOR

NOTE: All-weather and stainless steel indicators require hardwiring to connect to printer. See Hardwiring instructions on page 5.

1. Use the gray interface cable provided with the printer. Connect cable to LP7510 and the printer.
2. Press and hold the ***PRINT*** and ***HOLD*** keys down together for approximately two seconds. The meter will display C0-1. The one will be flashing.
3. Press the ***ZERO*** key until the meter shows C06, then press the ***UNIT*** key once. The zero should be flashing. Then, press the ***ZERO*** key once. The meter should be showing C16. This is the date setting. Press ***ENTER***. Use the left, right, up and down arrow keys to program the current date: left to right, year/month/day.
4. After the date is programmed, press the ***PRINT*** key twice to set the time. Using the arrow keys again to program in the current time.
5. After the time has been set, press the ***PRINT*** key twice. The meter will display C18 0. Press the ***ZERO*** key until meter shows C18 6. Then press the ***PRINT*** key twice. The meter will display C19 3. If not showing a 3, use arrow key to change to 3.

After setting C19, press the ***PRINT*** key once to C20 with the zero flashing. Press the ***UNIT*** key once. The 2 will be flashing. Press the ***ZERO*** key once to C30. Press the ***PRINT*** key one time. Meter will show C30 0. Press the ***ZERO*** key once. The meter should show C30 1. Press the ***PRINT*** key once, then the count key once. Meter should be back in weigh mode. The printer is ready to use.

HARDWIRING

NOTE: Hardwiring is required to connect all-weather and stainless steel indicators to the printer. These instructions do not apply to standard floor scale indicators.

1. Cut the RS-232 (9 pin) end of the factory cable off and strip back. There will be three wires: red, black and green.
2. Remove the back from the readout and locate the the terminal strip marked: RXD, TXD, GRND.

NOTE: The green wire is TXD, black is GRND and red is RXD.

3. Replace the back on panel on the readout.
4. Power the read out up and while in weight mode, press and hold the ***PRINT*** and ***HOLD*** keys for approximately two seconds. The meter will show C01 and the 1 will be flashing.
5. Press ***ZERO*** five times. The 6 will be flashing.
6. Press ***UNITS*** once. The 0 will be flashing.
7. Press ***ZERO*** twice. The meter will display C16.
8. Press ***PRINT*** once. This will allow the date setup. Left to right will be Year/Month/Date. Use the four arrow keys to program the date. Once set, press ***PRINT*** twice.
9. Use arrow keys to program in the time. This is in 24 hour time only. Once set, press ***PRINT*** twice.
10. Meter will display C18. Press ***ZERO*** until the screen shows C18 6.
11. Press ***PRINT*** twice. Screen will read C19 3. If it does not end in 3, press the ***ZERO*** key until it does.
12. Press ***PRINT*** once. Screen will read C20.
13. Press ***UNITS*** once. The 2 will be flashing.
14. Press ***ZERO*** key once. Screen will read C30.
15. Press ***PRINT*** key once. Screen will read C30 0.
16. Press ***ZERO*** key once. Screen will read C30 1.
17. Press ***PRINT*** key once.
18. Press ***TOTAL*** key once. The screen will revert back to weight mode and printer will be ready to use.

NOTE: If printer does not print, switch the green and red wires.

SELF-TEST

To start the printer self-test, follow these steps:

1. Turn off the printer power.
2. Make sure the paper roll is installed correctly and the printer top cover is closed.
3. Press the feed button and turn on the power simultaneously. When the self-test paper comes out, release the feed button.

SELF-TEST SAMPLE PAGE

SELF-TEST ..... Self-test Mode

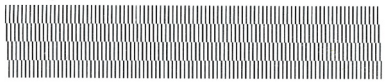

VERSION: V1, 1 (2013.3.1)..... Firmware Version
INTERFACE: USB and Serial ..... Interface Type
SERIAL PORT: SERIAL 9600, N, 8, 1 ..... Serial Communication Parameters
ETHERNET: 10M/100M..... LAN Communication Parameters
PROTOCOLS: TCP/IP
IP ADDR: 192.168.1.223
MAC ADDR: 00-28-9E-E6-15-D7
NETMASK: 255.255.255.0
GATEWAY: 192.168.1.1
SPEED: 5..... Print Speed
DENSITY: 7..... Print Darkness
SIZE: 57 mm, 40 mm..... Paper Width
GAP: 2 mm, 0 mm ..... Gap Distance
CODE PAGE: 437..... Code Page
MILEAGE (m): 44.488625 ..... Printed Mileage (meter)
REFERENCE: 0 mm, 0 mm..... Reference Offset
DIRECTION: 0, 0..... Print Direction
SHIFT: 0 ..... Label Print Offset
OFFSET: 0 ..... Paper Tear-Off Offset Printer Functions

SET PEEL: OFF ..... Peel Off Mode
SET TEAR: ON..... Tear-Off Mode
SET HEAD: ON ..... Cover Opening Sensor
SET PRINTKEY: OFF ..... Press and Print Function
SET REPRINT, OFF..... Auto Reprint Function
SET KEY1 (FEED), ON..... Feed Button Function
SET KEY (PAUSE), ON ..... Pause Button Function
TAIWANESE BIG5, TST24, BF2..... Taiwanese
CHINESE GB2312: TSS24.BF2 ..... Chinese
KOREAN KSC5601: K..... Korean

Button Function

2 D BARCODE: QRCODE, Datamatrix, PDF417
****

DRAM FILE:	0	FILE (S)	
FLASH FILE:	0	FILE (S)	
SECTOR SIZE:	4	KB	
PHYSICAL DRAM:	2048	KBYTES	
AVAILABLE DRAM:	1024	KBYTES	FREE
PHYSICAL FLASH	2048	KBYTES	
AVAILABLE FLASH	1024	KBYTES	FREE

Number of Downloaded Files

Physical and Available Memory Space

****

GAP SENSOR CALIBRATION

Gap sensor sensitivity should be calibrated at the following conditions:

1. A brand new printer.
2. Label stock changed.
3. Printer initialization.

This function is to reset the label gap sensor sensitivity when the printer power is turned on. Start the calibration of the gap sensor sensitivity after loading a different type of label roll or the printer is initialized.

To calibrate the gap sensor:

1. Turn off the printer power.
2. Make sure the label roll is installed correctly and the printer top cover is closed.
3. Press and hold the pause button, then turn on the printer power. The printer will automatically calibrate the gap sensor sensitivity and save the gap length into DRAM. Release the pause button.

STOP **WARNING! Test print a weight. If no issues occur, scale is ready to use. Utilize Dump Mode or Printer Initialization for troubleshooting only.**

DUMP MODE

1. Turn off the printer power.
2. Make sure the label roll is installed correctly and the printer top cover is closed.
3. Press and hold the pause button and feed button, then turn on the printer power. When the power indicator (blue light) and error indicator (red light) light simultaneously, release both buttons. The printer is changed to dump mode and will print as shown below. (See Figure 6)

NOTE: Printer will not print if data is not more than one piece of label. Press the feed button to force the printer to print.

Figure 6

```
*****************************
* NOW IN DUMP MODE *
*****************************

 SELFTE   0A 53 45 4C 46 54 45
ST        53 54 0D 0A
```

SKIP AUTO.BAS

User can download an auto execution file (AUTO.BAS) to flash memory. Printer will run the AUTO.BAS program immediately when turning on printer power. The AUTO.BAS program can be interrupted by the power-on utility.

Follow the steps below to skip the AUTO.BAS:

1. Turn off the printer power.
2. Press and hold the pause button and the feed button, then turn on the printer power. When the power indicator (blue light) dims and error indicator (red light) lights, release both buttons. The printer skips running the AUTO.BAS program. The power indicator lights up.

PRINTER INITIALIZATION

Printer initialization is used to clear DRAM and restore printer settings to factory defaults.

NOTE: Calibrate gap sensor sensitivity after the printer initialization.

Follow the steps below to initialize the printer:

1. Turn off the printer power.
2. Press and hold the pause button and feed button, then turn on the printer power. When the power indicator (blue light) lights and error code (red light) dims, release both buttons. The printer DRAM is cleared and printer settings are restored to defaults.

NOTE: The printer has two indicators: power (blue light) and error (red light), and two buttons: pause and feed.

MAINTENANCE

PRINTER CLEANING

Follow this maintenance section to keep printer in working good condition, extend its life and ensure good printing quality.

Use one of the following materials to clean the printer:

- Cotton swab
- Lint-free cloth
- Vacuum/blower brush
- 100% ethanol

CAUTION!

- **Always turn off the printer power before cleaning the printer.**
- **Do not touch the printhead with your hand or tweezers, as this may cause damage to the printhead, platen roller or sensors.**
- **Use 100% ethanol only. Do not use medical alcohol, gasoline or acetone, which may damage the printhead and platen roller.**
- **Calibrate the sensors after cleaning. (See Page 6)**
- **Only turn on the printer and resume printing after the ethanol has dried completely.**

CLEANING PROCESS

PRINTER PART	METHOD
Print Head	1. Turn off the printer power before cleaning the printhead. 2. Allow the printhead to cool for at least one minute. 3. Use a cotton swab and 100% ethanol to clean the printhead surface.
Platen Roller	1. Turn off the printer power before cleaning the platen roller. 2. Rotate the platen roller and use a 100% cotton swab or lint-free cloth to wipe it thoroughly with 100% ethanol.
Exterior	Wipe with wet/damp cloth.
Interior	Use a vacuum or blower brush to clean the dust.

TROUBLESHOOTING

OPERATING ISSUES	RECOMMENDATIONS
The printer is not working.	Ensure the printer is connected to power. Ensure the label roll inside the printer is placed correctly. Loose end should flap over top. Ensure the cover of the printer is closed completely. Ensure the indicator is set up to have the print function activated.

Call Uline Customer Service at 1-800-295-5510 for any technical questions or issues.

SPECIFICATIONS

PARAMETERS		
Print	Printing Method	Direct Thermal
	Resolution	203 DPI
	Print Width	0.6 – 3.2" (16 – 82 mm)
	Print Speed	Max. 127 mm/s; Min. 101 mm/s
	Memory	DRAM: 2M FLASH: 2M (XP-330B) DRAM: 4M FLASH: 2M (XP-350B)
	Printhead Temperature Sensor	Thermal Sensitive Resistance
	Printhead Position Sensor	Microswitch
	Paper Detection Sensor	Photoelectricity Sensor
	Interface	Serial+USB
Barcode Font Graphics	Barcode	CODE128, EAN128, ITF, CODE39, CODE93, EAN13, EAN13+2, EAN13+5, EAN8, EAN8+2, EAN8+5, CODABAR, POSTNET, UPC-A, UPCA+2, UPCA+5, UPC-E, UPCE+2, UPC-E+5, CPOST, MSI, MSIC, PLESSY, ITF14, EAN14
	Internal Font	Font 0 to Font 8 Simplified Chinese, Traditional Chinese and Korean
	Enlargement and Rotation	1 to 10 times enlargement in both directions 0°, 90°, 270°, 360° rotation
	Graphics	Mono PCX and BMP files can be downloaded into FLASH and DRAM.
Media	Media Type	Continuous, sticker, fan-fold, etc.
	Media Width	0.6 – 3.2" (16 – 82 mm)
	Media Diameter	Max. 3.4" (85 mm), Or outer label paper roll (supports XP-350B)
	Media Core Diameter	Min. 1" (25 mm)
	Paper Off Mode	Tear-Off
Power	Input	24VDC, 2A
Environmental Conditions	Work	41 ~ 113°F (5 ~ 45°C), 20 – 80%RH
	Storage	14 ~ 122°F (-10 ~ 50°C), $\leq$ 93%RH (40°C)
Physical Dimensions	Diameter	8.4 x 5.9 x 5.9" (220 x 150 x 150 mm) (L x W x H) (XP-350B)
	Weight	3.3 lbs. (1.5 kg) (XP-330B)

ULINE H-7978

IMPRESORA DE ETIQUETAS PARA BÁSCULA DE PERFIL BAJO PARA PISO

800-295-5510
uline.mx

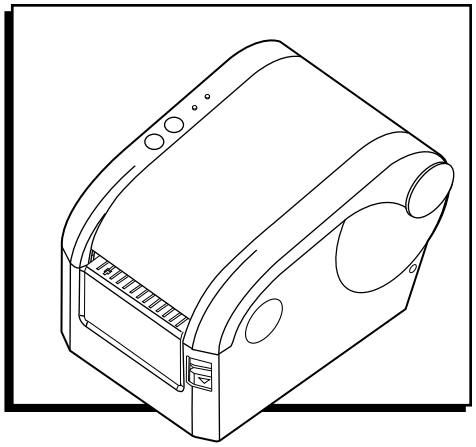

RESUMEN DE LOS CONTROLES

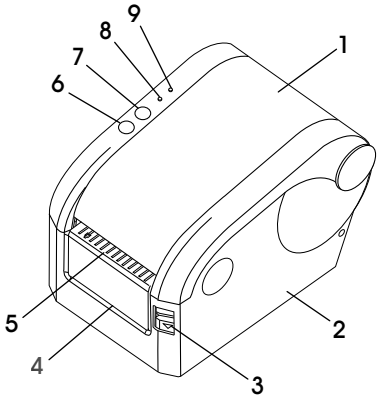

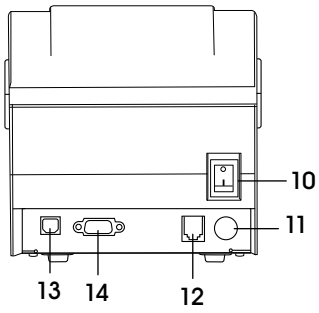

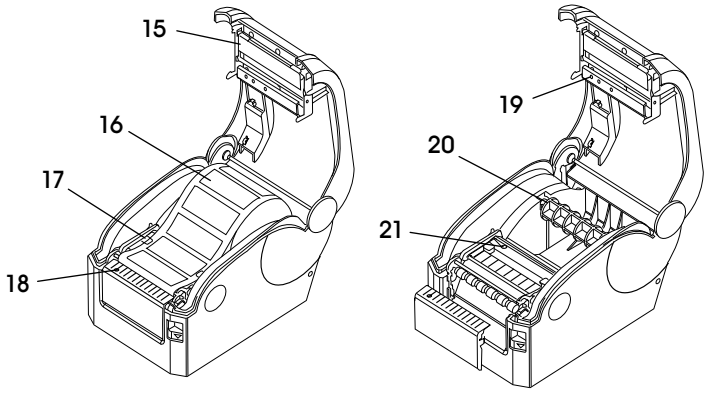

PARTES

#	DESCRIPCIÓN
1	Cubierta Superior
2	Carcasa de la Base
3	Botón de Abertura de la Cubierta Superior
4	Abertura del Papel de Respaldo
5	Abertura para Etiquetas
6	Botón Feed (Alimentación)
7	Botón Pause (Pausa)
8	Indicador Error
9	Indicador Online/Power (En Línea/Encendido)
10	Interruptor de Corriente
11	Conector de Corriente
12	Conector del Cajón
13	Interfaz USB
14	Interfaz RS-232 de 9 pines
15	Cabezal de Impresión
16	Rollo de Etiquetas
17	Guía de Etiquetas
18	Sensor de Presencia de Etiquetas
19	Sensor de Transmisión de Luz de la Fuente de Luz
20	Eje del Rollo de Etiquetas
21	Sensor de Transmisión de Luz de Recepción

CONTINUACIÓN DEL RESUMEN DE LOS CONTROLES

NOTA: La impresora tiene dos indicadores: corriente (luz azul) y error (luz roja) y dos botones: pausa y alimentación.

INDICADORES

INDICADOR DE ESTADO	ESTADO DE LA IMPRESORA
El indicador de corriente (6) está encendido. El indicador de error (7) está apagado.	La impresora está encendida y en modo normal de impresión.
El indicador de corriente (6) parpadea lentamente. El indicador de error (7) está apagado.	La impresora está en pausa.
El indicador de corriente (6) parpadea rápido. El indicador de error (7) está apagado.	La etiqueta impresa se desprende pero no sale.
El indicador de corriente (6) está apagado. El indicador de corriente (7) parpadea rápido.	La cubierta de la impresora está abierta.
El indicador de corriente (6) está apagado. El indicador de corriente (7) parpadea lentamente.	Falta papel o error de calibración del sensor de espacio.
El indicador de corriente (6) parpadea rápido. El indicador de error (7) parpadea rápido.	El protector por sobrecalentamiento de la impresora está activado. Después de un minuto, la impresora revisará de nuevo la temperatura del cabezal de impresión.

BOTONES

FUNCIÓN	DESCRIPCIÓN
Alimentación	Presione el botón de alimentación (9) cuando el indicador de encendido esté iluminado y el indicador de error esté apagado. La etiqueta se alimenta al inicio de la siguiente etiqueta.
Pausa	Presione el botón de pausa (8) durante la impresión y se suspende la impresión.
Autoprueba	1. Apague la impresora (10). 2. Asegúrese de que el rollo de etiquetas esté bien instalado y la cubierta superior de la impresora esté cerrada. 3. Presione el botón de alimentación (9) y encienda la impresora de manera simultánea. Cuando se imprima la autoprueba, suelte el botón de alimentación.
Calibración del Sensor de Espacio	1. Encienda la impresora (10). 2. Asegúrese de que el rollo de etiquetas esté bien instalado y la cubierta superior de la impresora esté cerrada. 3. Presione y sostenga el botón de pausa (8), después encienda la impresora. La impresora calibrará automáticamente la sensibilidad del sensor de espacio y guardará la longitud del espacio en DRAM. Suelte el botón de pausa.
Modo Dump (Vaciado)	1. Encienda la impresora (10). 2. Asegúrese de que el rollo de etiquetas esté bien instalado y la cubierta superior de la impresora esté cerrada. 3. Presione y sostenga los botones de pausa y alimentación, después encienda la impresora. Cuando la luz del indicador de encendido (luz azul) y del indicador de error (luz roja) enciendan de forma simultánea, suelte ambos botones. La impresora cambia al modo dump (vaciado).

CONTINUACIÓN DEL RESUMEN DE LOS CONTROLES

Esta impresora de etiquetas está diseñada para impresiones en tiempo real y por lote, la cual se aplica en el campo del transporte, logística, correo postal, venta de menudeo, etc. La impresora se puede conectar a otros equipos con varias tarjetas de interfaces, incluyendo paralela, serial, USB y LAN. Admite diferentes tipos de papel, incluyendo rollo de papel térmico, etiquetas de papel térmico y de papel.

La impresora ofrece impresiones térmicas directas en una velocidades de impresión seleccionables de 2.0, 3.0, 4.0 y 5.0 pulgadas por segundo. Admite etiquetas de alimentación en rollo, troqueladas y dobladas en abanico. Todos los formatos de códigos de barras comunes están disponibles. Se pueden imprimir los códigos de letra y barras en cuatro direcciones y en tamaño de ampliación de 1-10.

FUNCIONES PRINCIPALES

- Admite el rollo de papel continuo, rollo de etiquetas no continuas y el papel adhesivo no continuo.
- Admite rollo de papel térmico, etiquetas de papel térmico y de papel.
- Admite ancho de material de impresión de 16 – 82 mm.
- Función de ajuste automático de papel.
- Control automático de temperatura para impresión duradera.
- Diseño de módulos para distintas aplicaciones.

SEGURIDAD

¡ADVERTENCIA! Lea las siguientes notas y advertencias antes de utilizar la impresora.

¡PRECAUCIÓN! El cabezal de impresión se calienta. No toque el cabezal de impresión ni otras partes alrededor durante o después del proceso de impresión.

¡PRECAUCIÓN! No toque el cabezal de impresión ni otras partes de conexión para evitar daños al cabezal de impresión.

¡PRECAUCIÓN! No toque la navaja para desprender el papel, puede ocasionar lesiones graves.

- No toque el cabezal de impresión con nada.
- No toque la navaja de corte.
- No doble demasiado el cable eléctrico ni coloque objetos pesados sobre él.

¡ADVERTENCIA! No utilice la impresora cuando se encuentre averiada. Esto puede causar un incendio o electrocución.

- Cuando conecte o desconecte el aparato, siempre sujete el enchufe, no el cable.
- Mantenga el desecante lejos del alcance de los niños.
- Utilice solo accesorios autorizados.

¡PRECAUCIÓN! El mantenimiento del dispositivo deberá realizarlo solo personal calificado.

- Instale la impresora sobre una superficie firme y nivelada, para disminuir la vibración mientras imprime.
- No permita que le entren agua u otras sustancias a la impresora.
- No inserte una línea telefónica al conector de la unidad periférica.
- Desenchufe la impresora de la corriente si no estará en uso durante largo tiempo.

CONFIGURACIÓN

CONFIGURAR LA IMPRESORA

DESEMPACAR

Saque la impresora del empaque e inspeccione todas las partes de acuerdo con la lista de empaque. Si faltaran piezas, llame a Servicio a Clientes de Uline al 800-295-5510.

INSTALACIÓN DEL ROLLO DE ETIQUETAS

1. Presione el botón de apertura de la cubierta superior para abrirla. (Vea Diagrama 1)

Diagrama 1

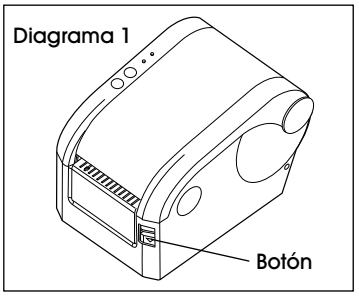

2. Inserte el rollo de etiquetas en el eje del rollo de papel y colóquelo dentro de la impresora. (Vea Diagrama 2)

Diagrama 2

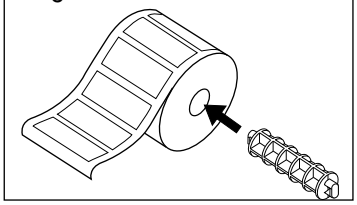

3. Coloque la pestaña en el eje del rollo de papel dentro del montaje del rollo de papel. (Vea Diagrama 3)

Diagrama 3

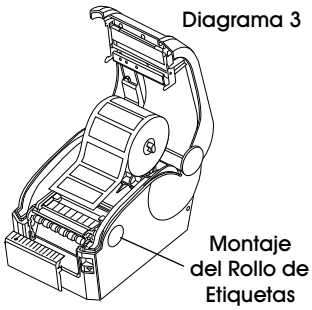

4. Coloque el rollo de papel dentro del montaje interno del rollo de papel. Asegúrese de que el lado del papel de impresión quede hacia arriba. (Vea Diagrama 4)

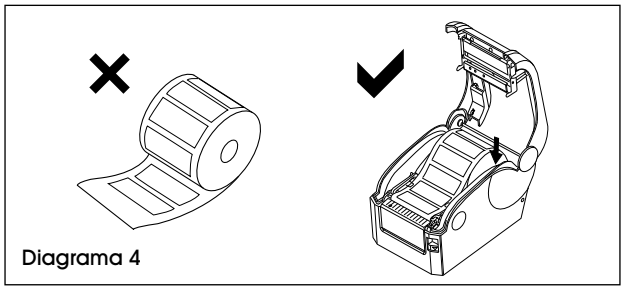

Diagrama 4

CONEXIÓN DEL CABLE ELÉCTRICO

1. Asegúrese de que el interruptor de la impresora esté apagado.
2. El enchufe del cable de la impresora tiene tres salidas para entrada de 24 Voltios de corriente directa. (Vea Diagrama 5) Inserte adecuadamente el conector del cable de corriente directa en el conector de la impresora.

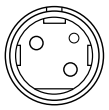

Diagrama 5

¡PRECAUCIÓN!

- **Cuando conecte o desconecte el aparato, siempre sujete el enchufe, no el cable.**
- **Evite jalar el cable eléctrico para prevenir daños, incendio o electrocución.**
- **Evite colocar el cable eléctrico alrededor del equipo sobrecalentado para evitar que el cable se derrita, lo que podría causar un incendio o electrocución.**
- **Desconecte la impresora cuando no esté en uso.**

CONEXIÓN DEL CABLE DE DATOS

1. Asegúrese de que el interruptor de la impresora esté apagado.
2. Inserte el conector del cable de datos en la interfaz correcta.
3. Inserte el otro extremo del cable de datos en la computadora receptora.

¡PRECAUCIÓN! No conecte el cable de datos cuando la computadora esté encendida.

NOTA: Para instalar el rollo de papel adhesivo o de etiquetas, vea Instalación del Rollo de Etiquetas en la página 11.

Hay cinco herramientas de encendido para configurar y hacer la prueba del programa de la impresora. Estas herramientas se activan presionando el botón de alimentación y el de pausa.

CONFIGURAR LA IMPRESORA CON EL INDICADOR DE PANTALLA LP7510

NOTA: Los indicadores para todo clima y de acero inoxidable requieren cables para conectarse a la impresora. Vea las instrucciones de Cableado en la página 14.

1. Utilice el cable gris de interfaz incluido con la impresora. Conecte el cable al LP7510 y a la impresora.
2. Presione y sostenga las teclas ***PRINT*** y ***HOLD*** al mismo tiempo por dos segundos aproximadamente. El medidor mostrará *C0-1*. El uno estará parpadeando.
3. Presione la tecla ***CERO*** hasta que el medidor muestre *C0-6*, después presione la tecla ***UNIT*** una vez. El cero debe parpadear. Luego presione la tecla cero una vez. El medidor debe mostrar *C-16*. Esta es la configuración de la fecha. Presione ***ENTER***. Use las teclas izquierda, derecha, hacia arriba y abajo para programar la fecha actual: de izquierda a derecha, año/mes/día.
4. Una vez que se haya configurado la fecha, presione la tecla ***PRINT*** dos veces para configurar la hora. Use de nuevo las teclas de las flechas para programar la hora actual.
5. Una vez que se haya configurado la hora, presione la tecla ***PRINT***. El medidor mostrará *C-18 0*. Presione la tecla ***CERO*** hasta que el medidor muestre *C18 6*. Luego presione la tecla ***PRINT*** dos veces. El medidor mostrará *C19 3*. Si no muestra un 3, use la tecla de flecha para cambiar al 3.

Después de configurar *C19*, presione la tecla ***PRINT*** una vez para *C20* con el cero parpadeando. Presione la tecla ***UNIT*** una vez. El *2* estará parpadeando. Presione la tecla ***CERO*** una vez para *C30*. Presione la tecla ***PRINT*** una vez. El medidor mostrará *C30 0*. Luego presione la tecla ***CERO*** una vez. El medidor debe mostrar *C30 1*. Después presione la tecla ***PRINT*** una vez, luego la tecla count una vez. El medidor debe regresar al modo de pesaje. La impresora está lista para usarse.

CONTINUACIÓN DE CONFIGURACIÓN

CABLEADO

NOTE: Se requieren cables para conectar los indicadores para todo clima y de acero inoxidable a la impresora. Estas instrucciones no aplican para los indicadores de básculas estándar para piso.

1. Corte el extremo RS-232 (9 entradas) del cable de fábrica y pélelo. Verá tres cables: rojo, negro y verde.
2. Retire la parte posterior del lector y localice la tira de terminales marcadas: RXD, TXD, GRND.

NOTA: El cable verde es TXD, el negro es GRND y el rojo es RXD.

3. Reinstale la parte posterior del lector.
4. Encienda el lector y mientras está en modo de pesaje, presione y mantenga presionadas las teclas ***PRINT*** (Imprimir) y ***HOLD*** durante dos segundos aproximadamente. El medidor mostrará *C01* y el 1 estará parpadeando.
5. Presione ***ZERO*** (Cero) cinco veces. El 6 estará parpadeando.
6. Presione ***UNITS*** (Unidades) una vez. El 0 estará parpadeando.
7. Presione ***ZERO*** (Cero) dos veces. El medidor mostrará *C16*.
8. Presione ***PRINT*** (Imprimir) una vez. Esto permitirá configurar la fecha. De izquierda a derecha será Año/Mes/Día. Use las cuatro flechas para programar la fecha. Una vez configurada, presione ***PRINT*** (Imprimir) dos veces.
9. Use las flechas para programar la hora. Solo en formato de 24 horas. Una vez configurada, presione PRINT (Imprimir) dos veces.
10. El medidor mostrará *C18*. Presiones ***ZERO*** (Cero) hasta que la pantalla muestre *C18 6*.
11. Presione ***PRINT*** (Imprimir) dos veces. La pantalla mostrará *C19 3*. Si no termina en 3, presione la tecla ***ZERO*** (Cero) hasta que aparezca.
12. Presione ***PRINT*** (Imprimir) una vez. La pantalla mostrará *C20*.
13. Presione ***UNITS*** (Unidades) una vez. El 2 estará parpadeando.
14. Presione ***ZERO*** (Cero) una vez. La pantalla mostrará *C30*.
15. Presione ***PRINT*** (Imprimir) una vez. La pantalla mostrará *C30 0*.
16. Presione ***ZERO*** (Cero) una vez. La pantalla mostrará *C30 1*.
17. Presione ***PRINT*** (Imprimir) una vez.
18. Presione ***TOTAL*** una vez. La pantalla volverá al modo de pesaje y la impresora quedará lista.

NOTA: Si no imprime, intercambie los cables verde y rojo.

FUNCIONES DE INICIO

AUTOPRUEBA

Para comenzar la impresión de autoprueba, siga los siguientes pasos.

1. Apague la impresora.
2. Asegúrese de que el rollo de papel esté bien instalado y la cubierta superior de la impresora esté cerrada.
3. Presione el botón de alimentación y encienda la impresora de manera simultánea. Cuando se imprima la autoprueba, suelte el botón de alimentación.

EJEMPLO DE PÁGINA DE AUTOPRUEBA

SELF-TEST ..... Self-test Mode

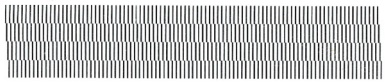

VERSION: V1, 1 (2013.3.1)..... Firmware Version
INTERFACE: USB and Serial ..... Interface Type
SERIAL PORT: SERIAL 9600, N, 8, 1 ..... Serial Communication Parameters
ETHERNET: 10M/100M..... LAN Communication Parameters
PROTOCOLS: TCP/IP
IP ADDR: 192.168.1.223
MAC ADDR: 00-28-9E-E6-15-D7
NETMASK: 255.255.255.0
GATEWAY: 192.168.1.1
SPEED: 5..... Print Speed
DENSITY: 7..... Print Darkness
SIZE: 57 mm, 40 mm..... Paper Width
GAP: 2 mm, 0 mm ..... Gap Distance
CODE PAGE: 437..... Code Page
MILEAGE (m): 44.488625 ..... Printed Mileage (meter)
REFERENCE: 0 mm, 0 mm..... Reference Offset
DIRECTION: 0, 0..... Print Direction
SHIFT: 0 ..... Label Print Offset
OFFSET: 0 ..... Paper Tear-Off Offset Printer Functions

SET PEEL: OFF ..... Peel Off Mode
SET TEAR: ON..... Tear-Off Mode
SET HEAD: ON ..... Cover Opening Sensor
SET PRINTKEY: OFF ..... Press and Print Function
SET REPRINT, OFF..... Auto Reprint Function
SET KEY1 (FEED), ON..... Feed Button Function
SET KEY (PAUSE), ON ..... Pause Button Function
TAIWANESE BIG5, TST24, BF2..... Taiwanese
CHINESE GB2312: TSS24.BF2 ..... Chinese
KOREAN KSC5601: K..... Korean

Función de Botón

2 D BARCODE: QRCODE, Datamatrix, PDF417
****

DRAM FILE:	0	FILE (S)	
FLASH FILE:	0	FILE (S)	
SECTOR SIZE:	4	KB	
PHYSICAL DRAM:	2048	KBYTES	
AVAILABLE DRAM:	1024	KBYTES	FREE
PHYSICAL FLASH	2048	KBYTES	
AVAILABLE FLASH	1024	KBYTES	FREE

Número de Archivos Descargados

Espacio de Memoria Física y Disponible

****

CALIBRACIÓN DEL SENSOR DE ESPACIO

La sensibilidad del sensor de espacio deberá calibrarse en las siguientes condiciones:

1. Es una impresora nueva.
2. Cambió el papel de la etiqueta.
3. Inicialización de la impresora.

Esta función es para restablecer la sensibilidad del sensor de espacio de la etiqueta cuando se enciende la impresora. Inicie la calibración de la sensibilidad del sensor de espacio después de cargar un tipo de rollo de etiqueta diferente o la impresora ha inicializado.

Calibrar el sensor de espacio:

1. Apague la impresora.
2. Asegúrese de que el rollo de etiquetas esté bien instalado y la cubierta superior de la impresora esté cerrada.
3. Presione y sostenga el botón de pausa, después encienda la impresora. La impresora calibrará automáticamente la sensibilidad del sensor de espacio y guardará la longitud del espacio en DRAM. Suelte el botón de pausa.



¡ADVERTENCIA! Haga la prueba de un pesaje. Si no tiene problemas, la báscula está lista para usarse. Utilice el Modo Dump (Vaciado) o Inicialización de la Impresora solo para solución de problemas.

MODO DUMP (VACIADO)

1. Apague la impresora.
2. Asegúrese de que el rollo de etiquetas esté bien instalado y la cubierta superior de la impresora esté cerrada.
3. Presione y sostenga los botones de pausa y alimentación, después encienda la impresora. Cuando la luz del indicador de encendido (luz azul) y del indicador de error (luz roja) enciendan de forma simultánea, suelte ambos botones. La impresora cambió al modo dump (vaciado) e imprimirá como se muestra enseguida. (Vea Diagrama 6)



NOTA: La máquina no imprimirá si los datos no son más que una sola etiqueta. Presione el botón de alimentación para forzar la máquina a que imprima.

Diagrama 6

```
  ****************************
  * NOW IN DUMP MODE *
  ****************************


  SELFTE   0A 53 45 4C 46 54 45
ST         53 54 0D 0A
```

OMITIR AUTO.BAS

El usuario puede descargar un archivo de ejecución automática (AUTO.BAS) a la memoria flash. La impresora correrá de inmediato el programa AUTO.BAS cuando encienda la impresora. El programa AUTO.BAS se puede detener usando las herramientas de encendido.

Siga los pasos a continuación para omitir el AUTO.BAS:

1. Apague la impresora.
2. Presione y sostenga los botones de pausa y alimentación, después encienda la impresora. Cuando las luces del indicador de encendido (luz azul) y del indicador de error (luz roja) enciendan de forma simultánea, suelte ambos botones. La impresora no corre el programa AUTO.BAS. Las luces del indicador de carga se encienden.

INICIALIZACIÓN DE LA IMPRESORA

La inicialización de la impresora se usa para limpiar la DRAM y restablecer a su configuración predeterminada de fábrica.



NOTA: Calibre el sensor de sensibilidad de espacio después de inicializar la impresora.

Siga los pasos a continuación para inicializar la impresora:

1. Apague la impresora.
2. Presione y sostenga los botones de pausa y alimentación, después encienda la impresora. Cuando las luces del indicador de encendido (luz azul) y del indicador de error (luz roja) enciendan de forma simultánea, suelte ambos botones. La DRAM de la impresora se limpiará y la configuración se restablecerá a sus ajustes predeterminados.



NOTA: La impresora tiene dos indicadores: corriente (luz azul) y error (luz roja) y dos botones: pausa y alimentación.

MANTENIMIENTO

LIMPIEZA DE LA IMPRESORA

Siga esta sección de mantenimiento para que su impresora trabaje en buenas condiciones, extienda su vida útil y se asegure una buena calidad de impresión.

Utilice uno de los siguientes materiales para limpiar la impresora.

- Hisopo de Algodón
- Trapo libre de pelusa
- Cepillo de aspiradora/soplador
- 100% etanol

¡PRECAUCIÓN!

- **Apague la impresora antes de realizar la limpieza.**
- **No toque el cabezal con sus manos o tenazas, pueden dañar el cabezal, el rodillo de impresión o los sensores.**
- **Utilice solamente 100% etanol. No utilice alcohol de grado médico, gasolina o acetona, los cuales pueden dañar el cabezal y el rodillo de impresión.**
- **Calibre los sensores después de la limpieza. (Vea Página 14)**
- **Una vez que haya secado completamente el etanol encienda y reanude la impresión.**

PROCESO DE LIMPIEZA

PARTES DE LA IMPRESORA	MÉTODO
Cabezal de impresión	1. Apague la impresora antes de limpiar el cabezal de impresión. 2. Permita que el cabezal de impresión se enfríe al menos por un minuto. 3. Utilice un hisopo de algodón y 100% etanol para limpiar la superficie del cabezal de impresión.
Rodillo de Impresión	1. Apague la impresora antes de limpiar el rodillo de impresión. 2. Gire el rodillo de impresión y utilice un hisopo 100% algodón o un trapo libre de pelusa para limpiarlo a fondo con 100% etanol.
Exterior	Limpie con un trapo húmedo/mojado.
Interior	Utilice una aspiradora o cepillo soplador para limpiar el polvo.

SOLUCIÓN DE PROBLEMAS

PROBLEMAS DE FUNCIONAMIENTO	RECOMENDACIONES
La impresora no está funcionando.	Asegúrese de que la impresora esté conectada. Asegúrese de que rollo de etiquetas en el interior de la impresa esté colocado de forma correcta. El extremo suelto debe pasar por la parte superior. Asegúrese de que la cubierta de la impresora esté cerrada por completo. Asegúrese de que el indicador está configurado para que la función de impresión esté activada.

Para cualquier pregunta o problema técnico llame a Servicio a Clientes de Uline al 800-295-5510.

ESPECIFICACIONES

PARÁMETROS		
Impresión	Método de Impresión	Térmico Directo
	Resolución	203 DPI
	Ancho de Impresión	16 – 82 mm (0.6 – 3.2")
	Velocidad de Impresión	Máx. 127 mm/s; Mín. 101 mm/s
	Memoria	DRAM: 2M FLASH: 2M (XP-330B) DRAM: 4M FLASH: 2M (XP-350B)
	Sensor de Temperatura del Cabezal de Impresión	Resistencia Térmica Sensible
	Sensor de Posición del Cabezal de Impresión	Microinterruptor
	Sensor de Detección del Papel	Sensor de Fotoelectricidad
	Interfaz	Serie+USB
Gráficos de Fuente del Código de Barras	Código de Barras	CODE128, EAN128, ITF, CODE39, CODE93, EAN13, EAN13+2, EAN13+5, EAN8, EAN8+2, EAN8+5, CODABAR, POSTNET, UPC-A, UPCA+2, UPCA+5, UPC-E, UPCE+2, UPC-E+5, CPOST, MSI, MSIC, PLESSY, ITF14, EAN14
	Fuente Interna	Fuente 0 a Fuente 8 Chino Simplificado, Chino Tradicional y Coreano
	Ampliación y Rotación	1 a 10 veces la ampliación en ambas direcciones rotación de 0°, 90°, 270° y 360°
	Gráficos	Archivos Mono PCX y BMP se pueden descargar en FLASH y DRAM.
Papel	Tipos de Papel	Continuo, adhesivo, doblado en abanico, etc.
	Ancho del Papel	16 – 82 mm (0.6 – 3.2")
	Diámetro del Rollo de Papel	Máx. 85 mm (3.4"), o rollo de etiqueta exterior de papel (apto para XP-350B)
	Diámetro del Núcleo del Rollo	Mín. 25 mm (1")
	Modo para Desprender el Papel	Corte
Encendido	Entrada	24VDC, 2A
Condiciones Ambientales	Trabajo	5 ~ 45°C (41 ~ 113°F), 20 – 80%RH
	Almacenamiento	-10 ~ 50°C (14 ~ 122°F), ≤ 93%RH (40°C)
Dimensiones Físicas	Diámetro	20 x 150 x 150 mm (8.4 x 5.9 x 5.9") (Largo x Ancho x Alto) (XP-350B)
	Peso	1.5 kg (3.3 lbs.) (XP-330B)

ULINE **H-7978**

IMPRIMANTE D'ÉTIQUETTES ADHÉSIVES POUR BALANCE DE PLANCHER À PROFIL BAS

1 800 295-5510
uline.ca

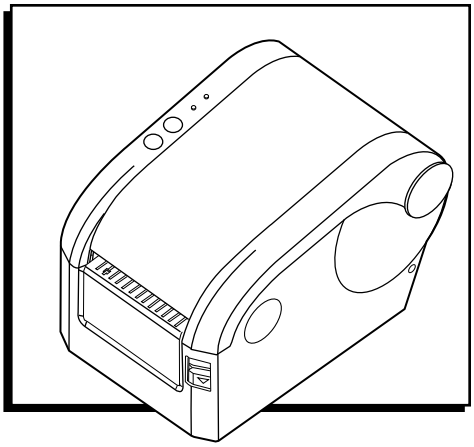

APERÇU DES COMMANDES

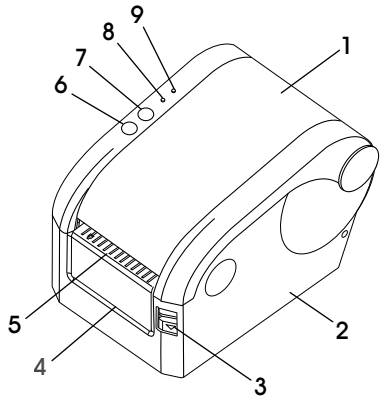

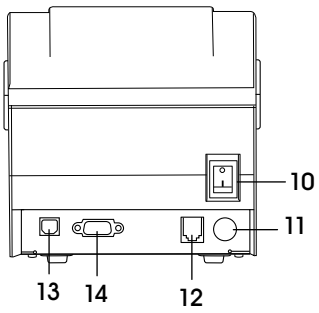

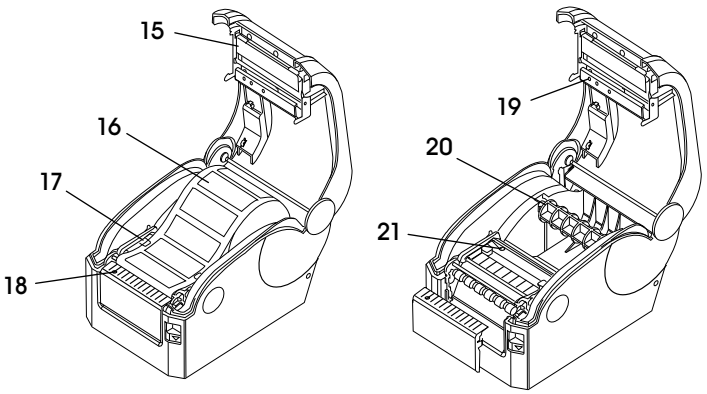

PIÈCES

#	DESCRIPTION
1	Couvercle
2	Boîtier de la base
3	Bouton d'ouverture du couvercle
4	Ouverture pour doublure d'étiquette adhésive
5	Ouverture pour étiquette adhésive
6	Bouton d'alimentation papier
7	Bouton de pause
8	Voyant de défaillance
9	Voyant de fonctionnement/ d'alimentation
10	Interrupteur d'alimentation
11	Prise d'alimentation
12	Prise pour caisse enregistreuse
13	Interface USB
14	Interface RS-232 à 9 broches
15	Tête d'impression
16	Rouleau d'étiquettes adhésives
17	Guide d'étiquettes adhésives
18	Détecteur de présence d'étiquette adhésive
19	Lumière du détecteur de transmission lumineuse
20	Tige d'entraînement de rouleau d'étiquettes adhésives
21	Récepteur du détecteur de transmission lumineuse

APERÇU DES COMMANDES SUITE

REMARQUE : L'imprimante comporte un voyant d'alimentation (voyant bleu) et un voyant de défaillance (voyant rouge), ainsi qu'un bouton de pause et un bouton d'alimentation papier.

VOYANTS

ÉTAT DU VOYANT	ÉTAT DE L'IMPRIMANTE
Le voyant d'alimentation (6) est allumé. Le voyant de défaillance (7) est éteint.	L'imprimante est allumée et en mode d'impression normale.
Le voyant d'alimentation (6) clignote lentement. Le voyant de défaillance (7) est éteint.	L'imprimante est mise en pause.
Le voyant d'alimentation (6) clignote rapidement. Le voyant de défaillance (7) est éteint.	La doublure de l'étiquette est décollée, mais n'est pas détachée.
Le voyant d'alimentation (6) est éteint. Le voyant de défaillance (7) clignote rapidement.	Le couvercle de l'imprimante est ouvert.
Le voyant d'alimentation (6) est éteint. Le voyant de défaillance (7) clignote lentement.	Manque de papier ou erreur d'étalonnage du détecteur d'espace.
Le voyant d'alimentation (6) clignote rapidement. Le voyant de défaillance (7) clignote rapidement.	La fonction de protection contre la surchauffe de l'imprimante est activée. L'imprimante vérifiera de nouveau la température de la tête d'impression après une minute.

BOUTONS

FONCTION	DESCRIPTION
Alimentation papier	Appuyez sur le bouton d'alimentation papier (9) lorsque le voyant d'alimentation est allumé et que voyant de défaillance est éteint. L'étiquette adhésive s'avance jusqu'au commencement de la prochaine étiquette.
Pause	Appuyez sur le bouton de pause (8) durant l'impression pour interrompre l'impression en cours.
Autotest	1. Mettez l'interrupteur d'alimentation (10) de l'imprimante hors tension. 2. Assurez-vous que le rouleau d'étiquettes est correctement installé et que le couvercle de l'imprimante est fermé. 3. Allumez l'imprimante et appuyez en même temps sur le bouton d'alimentation papier (9). Relâchez le bouton d'alimentation papier lorsque le papier d'autotest s'imprime.
Étalonnage du détecteur d'espace	1. Mettez l'interrupteur d'alimentation (10) de l'imprimante sous tension. 2. Assurez-vous que le rouleau d'étiquettes est correctement installé et que le couvercle est fermé. 3. Maintenez appuyé le bouton de pause (8), puis allumez l'imprimante. L'imprimante effectue automatiquement l'étalonnage de la sensibilité du détecteur d'espace et enregistre la longueur d'espace dans la DRAM. Relâchez le bouton de pause.
Mode de vidage	1. Mettez l'interrupteur d'alimentation (10) de l'imprimante sous tension. 2. Assurez-vous que le rouleau d'étiquettes est correctement installé et que le couvercle est fermé. 3. Maintenez appuyés les boutons de pause (8) et d'alimentation papier (9), puis allumez l'imprimante. Dès que les voyants d'alimentation (voyant bleu) et de défaillance (voyant rouge) s'allument simultanément, relâchez les deux boutons. L'imprimante est maintenant en mode de vidage.

APERÇU DES COMMANDES SUITE

Cette imprimante d'étiquettes est conçue pour l'impression en temps réel et par lots d'étiquettes. Ces deux modes étant utilisés dans le domaine du transport, de la logistique, de la poste, de la vente au détail, etc. L'imprimante peut être connectée à d'autres appareils comprenant différentes cartes d'interface, y compris parallèle, série, USB et LAN. Compatible avec différents supports papier, y compris les rouleaux de papier thermique, le papier d'étiquettes thermiques et le film à étiquettes.

L'imprimante fournit une impression thermique directe à des vitesses d'impression réglables de 2,0, 3,0, 4,0 et 5,0 pouces par seconde. Les étiquettes alimentées par rouleau, découpées et pliées sont acceptées. Tous les formats de code à barres courants sont offerts. La police et les codes à barres peuvent être imprimés dans quatre sens et avec agrandissement de la taille de 1 à 10 fois.

FONCTIONS PRINCIPALES

- Compatible avec les rouleaux continus d'étiquettes adhésives, les rouleaux non continus d'étiquettes adhésives et le papier adhésif non continu.
- Compatible avec les rouleaux de papier thermique, le papier thermique et le film à étiquettes.
- Compatible avec les supports d'impression de 16 à 82 mm de largeur.
- Fonction de réglage automatique du papier.
- Contrôle automatique de la température pour une impression durable.
- Conception modulaire pour différentes applications.

SÉCURITÉ

AVERTISSEMENT! Lisez les remarques et les avertissements qui suivent avant d'utiliser l'imprimante.

MISE EN GARDE! La tête d'impression est une pièce chauffée. Ne touchez pas la tête d'impression ni les autres pièces qui l'entourent pendant et après le processus d'impression.

MISE EN GARDE! Ne touchez pas la tête d'impression ni ses pièces enfichables afin d'éviter tout dommage.

MISE EN GARDE! Ne touchez pas le coupe-papier, car cela pourrait entraîner des blessures graves.

- Ne touchez jamais la tête d'impression avec quoi que ce soit.
- Ne touchez jamais la lame de l'outil de coupe.
- Ne courbez pas excessivement le cordon d'alimentation et ne placez aucun objet lourd dessus.

AVERTISSEMENT! N'utilisez pas l'imprimante lorsqu'elle est hors service. Cela peut provoquer un incendie ou une électrocution.

- Tenez toujours la fiche et non le cordon pour brancher ou débrancher.
- Gardez le déshydratant hors de la portée des enfants.
- N'utilisez que les accessoires homologués.

MISE EN GARDE! Toute réparation de l'appareil doit être effectuée uniquement par un personnel qualifié.

- Installez l'imprimante sur une surface ferme et plane afin de minimiser les vibrations pendant l'impression.
- Ne laissez pas d'eau ou autres substances pénétrer l'imprimante.
- Ne connectez pas de ligne téléphonique au connecteur du lecteur de périphérique.
- Débranchez l'imprimante de la prise de courant si elle n'est pas utilisée pendant une longue période.

CONFIGURATION

CONFIGURATION DE L'IMPRIMANTE

DÉBALLAGE

Déballez l'imprimante et utilisez le bordereau d'expédition pour vérifier que toutes les pièces sont présentes. Contactez le service à la clientèle de Uline au 1 800 295-5510 pour toute pièce manquante.

INSTALLATION D'UN ROULEAU D'ÉTIQUETTES ADHÉSIVES

1. Appuyez sur le bouton d'ouverture du couvercle pour l'ouvrir. (Voir Figure 1)

Figure 1

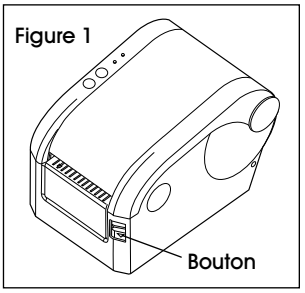

2. Placez le rouleau de papier sur une tige d'entraînement, puis installez le rouleau dans l'imprimante. (Voir Figure 2)

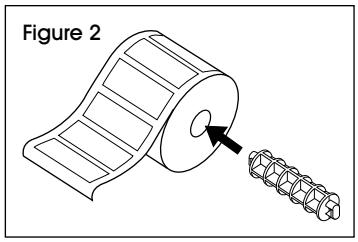
Figure 2

3. Fixez l'extrémité du mandrin dans le support de rouleau de papier. (Voir Figure 3)

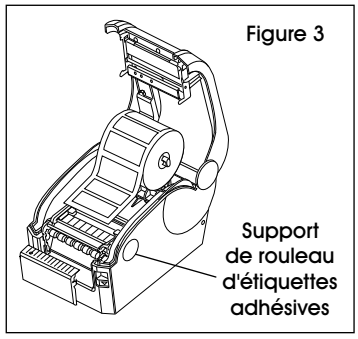

Figure 3

4. Placez le rouleau de papier à l'intérieur du support de rouleau de papier interne. Vérifiez que le côté d'impression du papier est orienté vers l'extérieur. (Voir Figure 4)

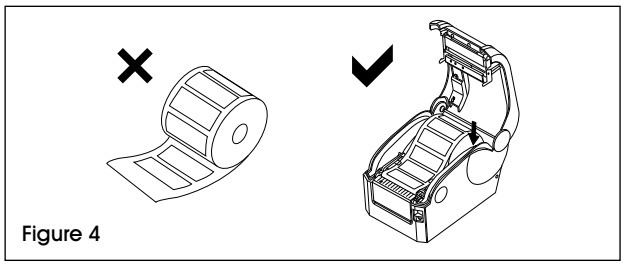
Figure 4

RACCORDEMENT DU CORDON D'ALIMENTATION

1. Vérifiez que l'interrupteur d'alimentation de l'imprimante est hors tension.
2. La prise d'alimentation de l'imprimante est une prise à trois broches pour une alimentation 24 V CC. Branchez bien le connecteur du cordon CC dans la prise d'alimentation de l'imprimante.

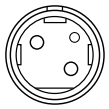
Figure 5

MISE EN GARDE!

- **Tenez toujours la fiche et non le cordon pour brancher ou débrancher.**
- **Évitez de tirer le cordon d'alimentation afin de ne pas endommager le cordon ou de provoquer un incendie ou une électrocution.**
- **Évitez de placer le cordon d'alimentation à proximité d'autres équipements surchauffés afin d'éviter qu'il ne fonde, ce qui pourrait provoquer un incendie ou une électrocution.**
- **Débranchez l'imprimante lorsqu'elle n'est pas utilisée.**

RACCORDEMENT DU CÂBLE DE DONNÉES

1. Vérifiez que l'interrupteur d'alimentation de l'imprimante est hors tension.
2. Branchez le câble de données dans l'interface appropriée.
3. Branchez l'autre extrémité du câble de données dans l'ordinateur hôte.

MISE EN GARDE! Ne branchez pas le câble de données lorsque l'imprimante est allumée.

REMARQUE : Pour l'installation de papier adhésif ou d'un rouleau d'étiquettes, consultez la section Installation d'un rouleau d'étiquettes adhésives à la page 19.

Il y a cinq utilitaires d'alimentation pour la configuration et le contrôle de l'imprimante. Ces utilitaires sont activés en appuyant sur le bouton d'alimentation papier et sur le bouton de pause.

CONFIGURATION DE L'IMPRIMANTE AVEC L'INDICATEUR D'AFFICHAGE LP7510

REMARQUE : Les voyants de balances de plancher en acier inoxydable et quatre saisons nécessitent un câblage pour être connectés à l'imprimante. Voir les instructions de Câblage à la page 23.

1. Utilisez le câble d'interface gris fourni avec l'imprimante. Branchez le câble au LP7510 et à l'imprimante.
2. Appuyez simultanément sur les touches ***PRIN***T et de somme et ***HOLD*** enfoncées pendant environ deux secondes. Le compteur affichera *C0-1*. Le chiffre un clignotera.
3. Appuyez sur la touche ***ZERO*** jusqu'à ce que le compteur affiche *C0-6*, puis appuyez une fois sur la touche ***UNIT***. Le ***ZERO*** devrait clignoter. Appuyez ensuite une fois sur la touche zéro. Le compteur devrait afficher *C-16*. Ceci est le réglage de la date. Appuyez sur ***ENTER*** (entrée). Utilisez les touches fléchées gauche, droite, haut et bas pour programmer la date actuelle : de gauche à droite, année/mois/jour.
4. Une fois la date programmée, appuyez deux fois sur la touche ***PRINT*** pour régler l'heure. Utilisez à nouveau les touches fléchées pour programmer l'heure actuelle.
5. Une fois l'heure programmée, appuyez deux fois sur la touche ***PRINT***. Le compteur affichera *C-18 0*. Appuyez sur la touche ***ZERO*** jusqu'à ce que le compteur affiche *C18 6*.Appuyez ensuite deux fois sur la touche ***PRINT***. Le compteur affichera *C19 3*. Si le chiffre 3 n'apparaît pas à l'écran, utilisez la touche fléchée pour passer à 3.

Après avoir programmé *C19*, appuyez une fois sur la touche ***PRINT*** pour *C20*. Le zéro devrait clignoter. Appuyez une fois sur la touche ***UNIT***. Le *2* clignotera. Appuyez une fois sur la touche ***ZERO*** et *C30* apparaîtra. Appuyez une fois sur la touche ***PRINT***. Le compteu-r affichera *C30 0*. Appuyez une fois sur la touche ***ZERO***. Le compteur devrait afficher *C30 1*. Appuyez une fois sur la touche ***PRINT***, puis une fois sur la touche de comptage. Le compteur sera de nouveau en mode de pesée. L'imprimante est maintenant prête pour l'utilisation.

CÂBLAGE

REMARQUE : Un câblage est nécessaire pour connecter les voyants de balances de plancher en acier inoxydable et quatre saisons à l'imprimante. Ces instructions ne s'appliquent pas aux voyants de balances de plancher standard.

1. Coupez et dénudez l'extrémité RS-232 (9 broches) du câble d'usine. Vous y trouverez trois fils : rouge, noir et vert.
2. Retirez l'arrière de l'appareil et repérez le bornier marqué : RXD, TXD, GRND.

REMARQUE : Le fil vert correspond à TXD, le noir à GRND et le rouge à RXD.

3. Remettez le panneau arrière en place.
4. Allumez l'appareil et, en mode pesage, appuyez longuement sur les touches ***PRINT*** et ***HOLD*** pendant environ deux secondes. L'appareil affichera *C01* et le chiffre 1 clignotera.
5. Appuyez cinq fois sur ***ZERO***. Le chiffre 6 clignotera.
6. Appuyez une fois sur ***UNITS***. Le chiffre 0 clignotera.
7. Appuyez deux fois sur ***ZERO***. L'appareil affichera *C16.*
8. Appuyez une fois sur ***PRINT***. Ceci permettra de programmer la date. L'année, le mois et le jour s'affichent de gauche à droite. Utilisez les quatre touches fléchées pour programmer la date. Appuyez deux fois sur ***PRINT*** une fois le réglage effectué.
9. Utilisez les touches fléchées pour programmer l'heure. Ce réglage est valable uniquement au format 24 heures. Appuyez deux fois sur ***PRINT*** une fois le réglage effectué.
10. L'appareil affichera *C18*. Appuyez sur ***ZERO*** jusqu'à ce que l'écran affiche *C18 6*.
11. Appuyez deux fois sur ***PRINT***. L'écran affichera *C19 3*. Si le numéro affiché ne se termine pas par 3, appuyez sur la touche ***ZERO*** jusqu'à ce qu'il se termine par 3.
12. Appuyez une fois sur ***PRINT***. L'écran affichera *C20*.
13. Appuyez une fois sur ***UNITS***. Le chiffre 2 clignotera.
14. Appuyez une fois sur ***ZERO***. L'écran affichera *C30*.
15. Appuyez une fois sur ***PRINT***. L'écran affichera *C30 0*.
16. Appuyez une fois sur ***ZERO***. L'écran affichera *C30 1*.
17. Appuyez une fois sur ***PRINT***.
18. Appuyez une fois sur ***TOTAL***. L'écran revient au mode poids et l'imprimante est prête à l'emploi.

REMARQUE : Si l'imprimante n'imprime pas, intervertissez les fils vert et rouge.

UTILITAIRES D'ALIMENTATION

AUTOTEST

Pour démarrer l'autotest de l'imprimante, suivez les étapes suivantes :

1. Éteignez l'imprimante.
2. Assurez-vous que le rouleau de papier est correctement installé et que le couvercle est fermé.
3. Allumez l'imprimante et appuyez en même temps sur le bouton d'alimentation papier. Relâchez le bouton d'alimentation papier lorsque le papier d'autotest s'imprime.

EXEMPLAIRE D'UN AUTOTEST

SELF-TEST ..... Mode autotest

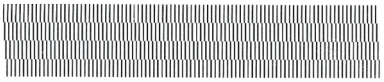

VERSION: V1, 1 (2013.3.1)..... Version du micrologiciel
INTERFACE: USB and Serial ..... Type d'interface
SERIAL PORT: SERIAL 9600, N, 8, 1 ..... Paramètres de la communication en série
ETHERNET: 10M/100M..... Paramètres de la communication LAN
PROTOCOLS: TCP/IP
IP ADDR: 192.168.1.223
MAC ADDR: 00-28-9E-E6-15-D7
NETMASK: 255.255.255.0
GATEWAY: 192.168.1.1
SPEED: 5..... Vitesse d'impression
DENSITY: 7..... Noirceur d'impression
SIZE: 57 mm, 40 mm..... Largeur du papier
GAP: 2 mm, 0 mm ..... Distance d'espace
CODE PAGE: 437..... Page de codes
MILEAGE (m): 44.488625 ..... Longueur d'impression (mètres)
REFERENCE: 0 mm, 0 mm..... Décalage de référence
DIRECTION: 0, 0..... Sens d'impression
SHIFT: 0 ..... Décalage d'impression d'étiquettes
OFFSET: 0 ..... Fonctions d'impression de décalage de papier détachable

SET PEEL: OFF ..... Mode décoller
SET TEAR: ON..... Mode détacher
SET HEAD: ON ..... Détecteur d'ouverture du couvercle
SET PRINTKEY: OFF ..... Fonction appuyer et imprimer
SET REPRINT, OFF..... Fonction autoréimpression
SET KEY1 (FEED), ON..... Fonction bouton d'alimentation papier
SET KEY (PAUSE), ON ..... Fonction bouton de pause
TAIWANESE BIG5, TST24, BF2..... Taïwanais
CHINESE GB2312: TSS24.BF2 ..... Chinois
KOREAN KSC5601: K..... Coréen

Fonction des boutons

2 D BARCODE: QRCODE, Datamatrix, PDF417
****

DRAM FILE:	0	FILE (S)		
FLASH FILE:	0	FILE (S)		
SECTOR SIZE:	4	KB		
PHYSICAL DRAM:	2048	KBYTES		
AVAILABLE DRAM:	1024	KBYTES	FREE	
PHYSICAL FLASH	2048	KBYTES		
AVAILABLE FLASH	1024	KBYTES	FREE	

Nombre de fichiers téléchargés

Espace mémoire physique et disponible

****

ÉTALONNAGE DU DÉTECTEUR D'ESPACE

La sensibilité du détecteur d'espace doit être étalonnée dans les conditions suivantes :

1. Une nouvelle imprimante.
2. Changement du film à étiquettes.
3. Initialisation de l'imprimante.

Cette fonction sert à réinitialiser la sensibilité du détecteur d'espace d'étiquettes lorsque l'imprimante est allumée. Démarrez l'étalonnage de la sensibilité du détecteur d'espace après le chargement d'un autre type de rouleau d'étiquettes ou après l'initialisation de l'imprimante.

Pour étalonner le détecteur d'espace :

1. Éteignez l'imprimante.
2. Assurez-vous que le rouleau d'étiquettes est correctement installé et que le couvercle est fermé.
3. Maintenez appuyé le bouton de pause, puis allumez l'imprimante. L'imprimante effectue automatiquement l'étalonnage de la sensibilité du détecteur d'espace et enregistre la longueur d'espace dans la DRAM. Relâchez le bouton de pause.

ARRÊT **AVERTISSEMENT! Test d'impression d'un poids. Si aucun problème ne se produit, la balance est prête à l'emploi. Utilisez le mode de vidage ou d'initialisation de l'imprimante uniquement pour le dépannage.**

MODE DE VIDAGE

1. Éteignez l'imprimante.
2. Assurez-vous que le rouleau d'étiquettes est correctement installé et que le couvercle est fermé.
3. Maintenez appuyés les boutons de pause et d'alimentation papier, puis allumez l'imprimante. Dès que les voyants d'alimentation (voyant bleu) et de défaillance (voyant rouge) s'allument simultanément, relâchez les deux boutons. L'imprimante est maintenant en mode de vidage et imprimera l'exemple ci-dessous. (Voir Figure 6)

REMARQUE : L'imprimante n'imprimera pas si les données ne contiennent pas plus d'une étiquette. Appuyez sur le bouton d'alimentation papier pour forcer l'imprimante à imprimer.

Figure 6

```
**************************
* NOW IN DUMP MODE *
**************************

 SELFTE   0A 53 45 4C 46 54 45
ST        53 54 0D 0A
```

SAUTER L'AUTO.BAS

L'utilisateur peut télécharger un fichier d'exécution automatique (AUTO.BAS) dans la mémoire flash. L'imprimante exécutera le programme AUTO.BAS dès qu'elle est allumée. Le programme AUTO.BAS peut être interrompu par l'utilitaire d'alimentation.

Suivez les étapes ci-dessous pour sauter le programme AUTO.BAS :

1. Éteignez l'imprimante.
2. Maintenez appuyés les boutons de pause et d'alimentation papier, puis allumez l'imprimante. Dès que le voyant d'alimentation (voyant bleu) s'affaiblit et que le voyant de défaillance (voyant rouge) s'allume, relâchez les deux boutons. L'imprimante saute l'exécution du programme AUTO.BAS. Le voyant d'alimentation s'allume.

INITIALISATION DE L'IMPRIMANTE

La fonction d'initialisation de l'imprimante est utilisée pour effacer la mémoire DRAM et pour rétablir les paramètres par défaut définis en usine.

REMARQUE : Étalonnez la sensibilité du détecteur d'espace après l'initialisation de l'imprimante.

Suivez les étapes ci-dessous pour l'initialisation de l'imprimante :

1. Éteignez l'imprimante.
2. Maintenez appuyés les boutons de pause et d'alimentation papier, puis allumez l'imprimante. Dès que le voyant d'alimentation (voyant bleu) s'allume et que le voyant de défaillance (voyant rouge) s'affaiblit, relâchez les deux boutons. La mémoire DRAM de l'imprimante est effacée et les paramètres de l'imprimante sont restaurés aux valeurs par défaut.

REMARQUE : L'imprimante comporte un voyant d'alimentation (voyant bleu) et un voyant de défaillance (voyant rouge), ainsi qu'un bouton de pause et un bouton d'alimentation papier.

ENTRETIEN

NETTOYAGE DE L'IMPRIMANTE

Suivez les consignes d'entretien pour maintenir l'imprimante en bon état de fonctionnement, prolonger sa durée de vie et garantir une bonne qualité d'impression.

Utilisez l'un des matériels suivants pour nettoyer l'imprimante :

- Coton-tige
- Brosse soufflante/ aspirateur
- Chiffon non pelucheux
- Éthanol à 100 %

MISE EN GARDE!

- **Éteignez toujours l'imprimante avant de procéder au nettoyage.**
- **Ne touchez pas la tête d'impression avec les mains ou des pincettes, car cela pourrait l'endommager, de même pour le contre-rouleau et les détecteurs.**
- **Utilisez uniquement de l'éthanol à 100 %. N'utilisez pas d'alcool médical, d'essence ou d'acétone pouvant endommager la tête d'impression et le contre-rouleau.**
- **Étalonnez les détecteurs après le nettoyage. (Consultez la page 22)**
- **Allumez l'imprimante et reprenez l'impression seulement lorsque l'éthanol a complètement séché.**

PROCESSUS DE NETTOYAGE

PIÈCE	MÉTHODE
Tête d'impression	1. Éteignez l'imprimante avant de procéder au nettoyage de la tête d'impression. 2. Laissez la tête d'impression refroidir pendant au moins une minute. 3. Utilisez un coton-tige et de l'éthanol à 100 % pour nettoyer la surface de la tête d'impression.
Contre-rouleau	1. Éteignez l'imprimante avant de procéder au nettoyage de la contre-rouleau. 2. Faites pivoter le contre-rouleau et essuyez-le soigneusement en utilisant de l'éthanol à 100 % et un coton-tige à 100 % ou un chiffon non pelucheux.
Extérieur	Nettoyez avec un chiffon humide.
Intérieur	Utilisez un aspirateur ou une brosse soufflante pour enlever la poussière.

DÉPANNAGE

PROBLÈMES DE FONCTIONNEMENT	RECOMMANDATIONS
L'imprimante ne fonctionne pas.	Vérifiez que l'imprimante est branchée à l'alimentation. Vérifiez que le rouleau d'étiquettes à l'intérieur de l'imprimante est correctement installé. L'extrémité libre doit se situer sur le dessus du rouleau. Vérifiez que le couvercle de l'imprimante est complètement fermé. Vérifiez que l'écran est configuré pour que la fonction d'impression soit activée.

Contactez le service à la clientèle de Uline au 1 800 295-5510 pour toute question ou tout problème technique.

DONNÉES TECHNIQUES

PARAMÈTRES		
Impression	Méthode d'impression	Thermique directe
	Résolution	203 PPP
	Largeur d'impression	16 à 82 mm (0,6 à 3,2 po)
	Vitesse d'impression	Max. 127 mm/s; Min. 101 mm/s
	Mémoire	DRAM : FLASH DE 2 M : 2 M (XP-330B) DRAM : FLASH DE 4 M : 2 M (XP-350B)
	Détecteur de température de la tête d'impression	Résistance de sensibilité thermique
	Détecteur de position de la tête d'impression	Microrupteur
	Détecteur de papier	Détecteur de photoélectricité
	Interface	USB série+
Polices et graphiques de code à barres	Code à barres	CODE128, EAN128, ITF, CODE39, CODE93, EAN13, EAN13+2, EAN13+5, EAN8, EAN8+2, EAN8+5, CODABAR, POSTNET, UPC-A, UPCA+2, UPCA+5, UPC-E, UPCE+2, UPC-E+5, CPOST, MSI, MSIC, PLESSY, ITF14, EAN14
	Police interne	Police 0 à police 8 Chinois simplifié, chinois traditionnel et coréen
	Agrandissement et rotation	Agrandissement de 1 à 10 fois dans les deux sens Rotation de 0°, 90°, 270°, 360°
	Graphiques	Les fichiers Mono PCX et BMP peuvent être téléchargés dans FLASH et DRAM.
Supports	Type de support	Continu, autocollant, plié, etc.
	Largeur du support	16 à 82 mm (0,6 à 3,2 po)
	Diamètre du support	Max. 3,4 po (85 mm), ou rouleau externe de papier pour étiquettes (convient au XP-350B)
	Diamètre du mandrin du support	Min. 1 po (25 mm)
	Mode de décollage du papier	Détacher
Alimentation	Entrée	24 VCC, 2 A
Conditions environnementales	Fonctionnement	5 à 45 °C (41 à 113 °F), H.R. de 20 à 80 %
	Entreposage	-10 à 50 °C (14 à 122 °F), $\leq$ H.R. de 93 % (40 °C)
Dimensions physiques	Diamètre	220 x 150 x 150 mm (8,4 x 5,9 x 5,9 po) (L. x l. x H.) (XP-350B)
	Poids	1,5 kg (3,3 lb) (XP-330B)