Para Español, vea páginas 7-12.
Pour le français, consulter les pages 13-18.

ULINE H-8182

96" STAINLESS STEEL CABINET WORKBENCH

1-800-295-5510
uline.com

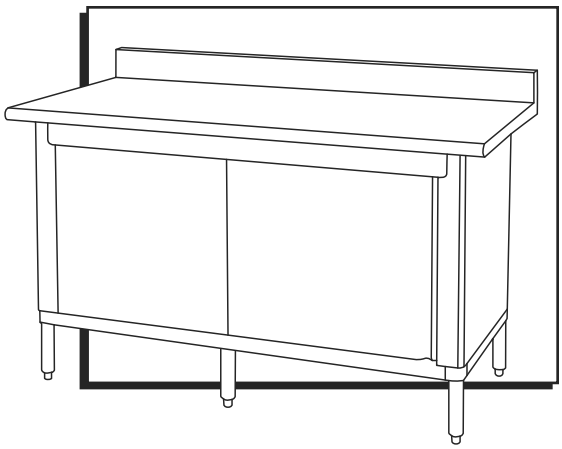

TOOLS NEEDED

5/32" Allen Wrench (included)

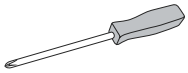

Phillips Screwdriver

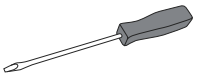

Flathead Screwdriver

Rubber Mallet

PARTS

Tabletop x 1

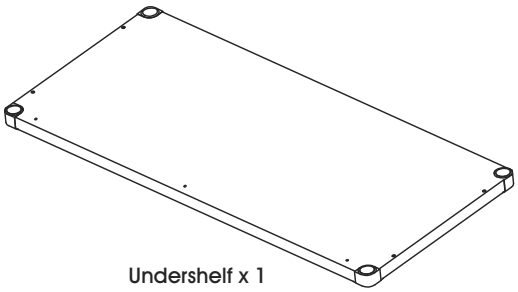

Undershelf x 1

Leg x 4

Short Leg x 2

Leg Cover x 4

Set Screw Cover x 8

Set Screw x 15

Medium Phillips Head Bolt x 4

Large Phillips Head Bolt x 41

Small Phillips Head Bolt x 2

Phillips Head Sheet Metal Screw x 4

Lock x 1

Lock Cover x 1

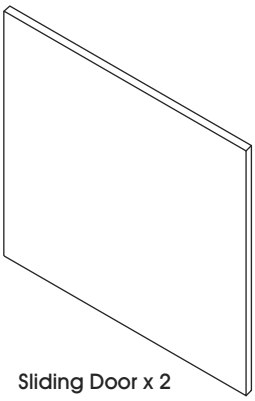

Sliding Door x 2

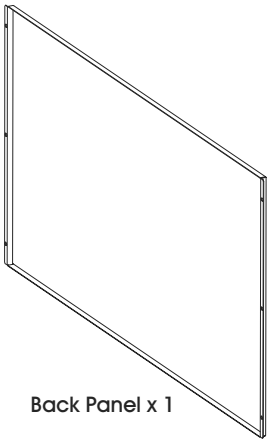

Back Panel x 1

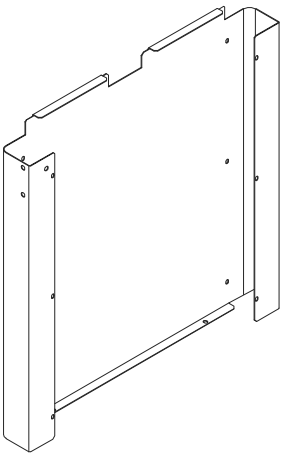

Side Panel x 2

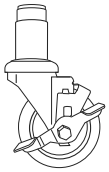

Caster x 6 (Optional)

Washer x 4

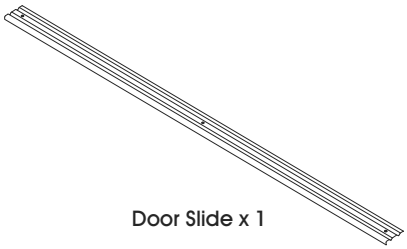

Door Slide x 1

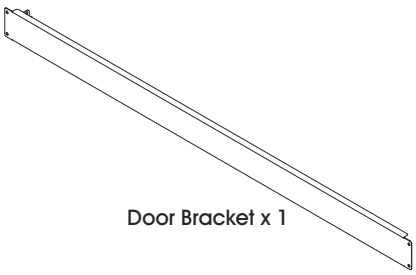

Door Bracket x 1

ASSEMBLY

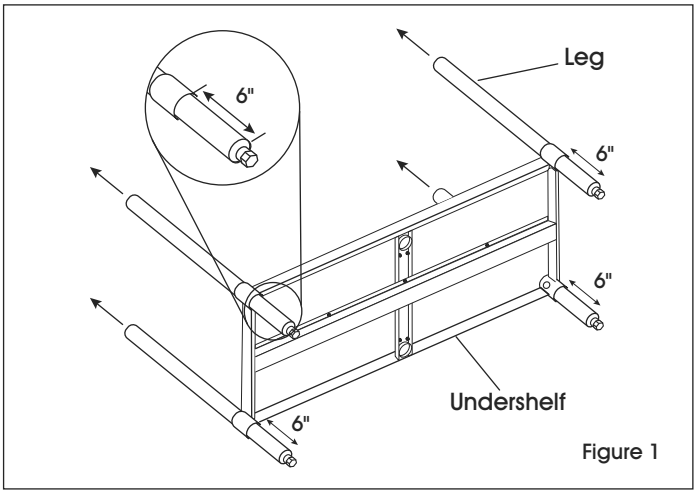

Figure 1

1. With the undershelf on its side, push the legs through the collars. (See Figure 1)

NOTE: In order for the tabletop to sit flush, the distance from the bottom of the leg tube to the bottom of the shelf leg collar, must be 6". To ensure exact height, mark desired height on each leg with magic marker or grease pencil.

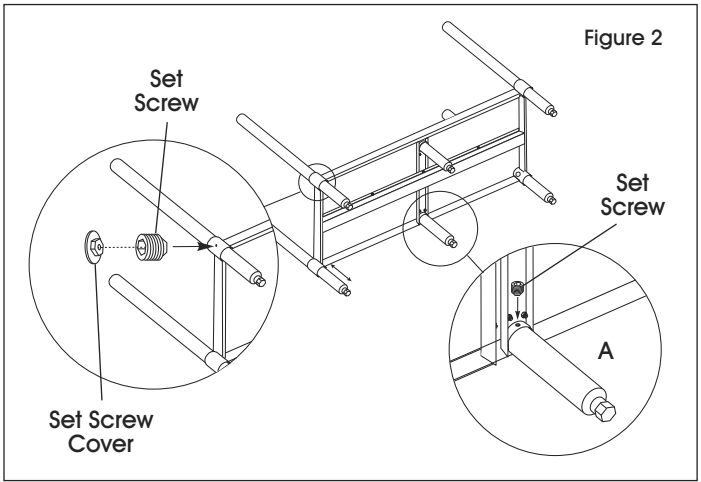

Figure 2

2. Secure legs to undershelf with set screws using 5/32" Allen wrench. Place set screw covers over screw opening. (See Figure 2)

NOTE: Bottom shelf set screws located on corner legs must be covered in order to meet NSF standards.

NOTE: Undershelf must be level. Use care not to overtighten screws or failure will occur.

3. Insert short legs into center collars. Secure legs to undershelf with set screws using 5/32" Allen wrench. (See Figure 2A)

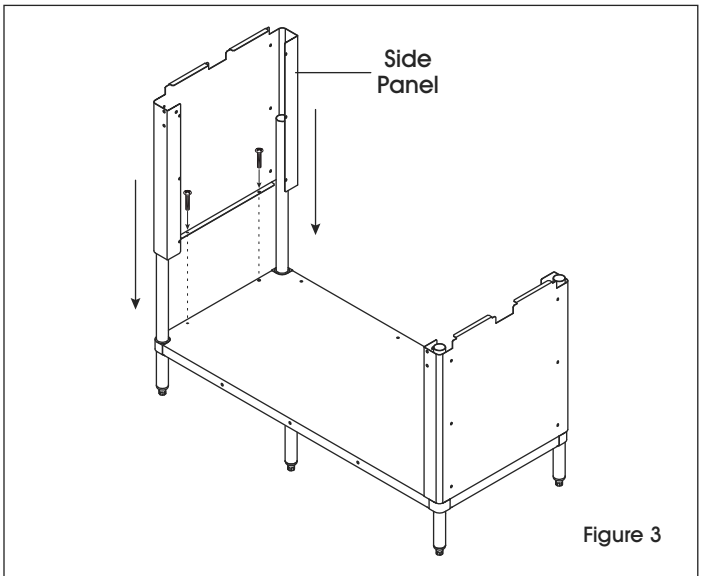

Figure 3

4. Stand table upright and place side panels over legs with long lip facing down. Secure to bottom shelf with two large Phillips head bolts per side panel. (See Figure 3)

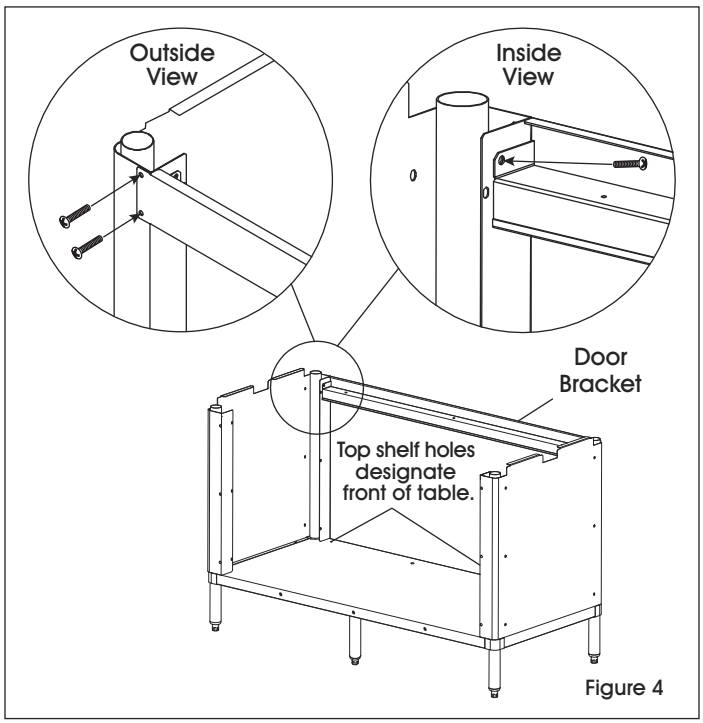

Figure 4

5. Place door bracket onto side panels (at front of table) and secure using six large Phillips head bolts. Two bolts should be used on the outside and one bolt on the inside of each side of the door bracket. (See Figure 4)

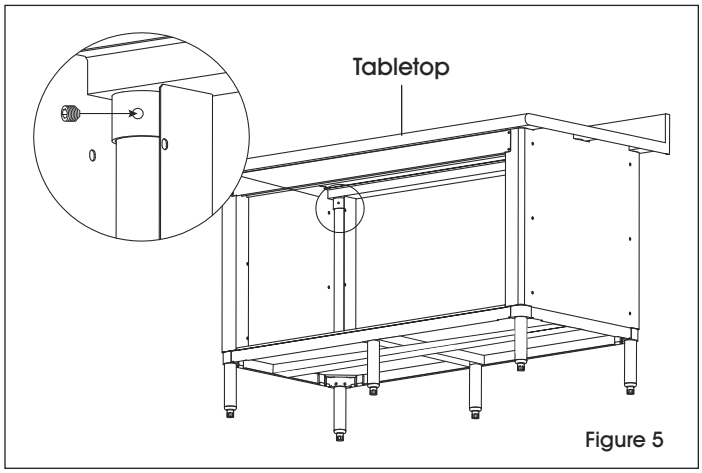

Figure 5

6. Place tabletop onto legs, inserting legs into tabletop gussets. With a 5/32" Allen wrench, tighten set screw on each gusset. (See Figure 5)

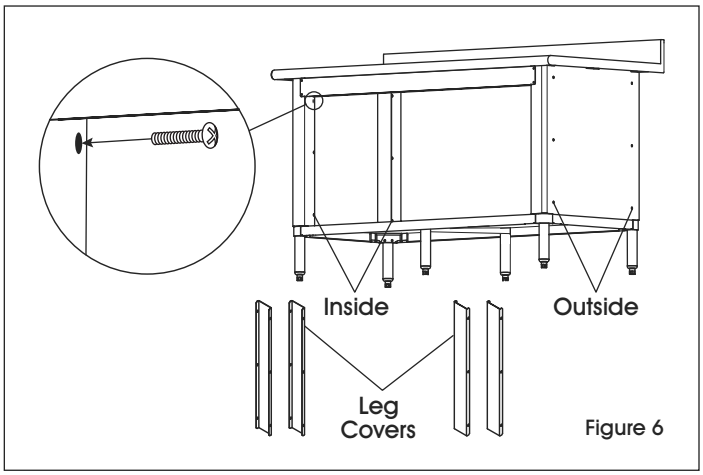

Figure 6

7. Insert leg covers inside of cabinet, covering leg and side panel. Fasten to leg and side panel with six large Phillips head bolts per cover. Three bolts on the inside and three on the outside. (See Figure 6)

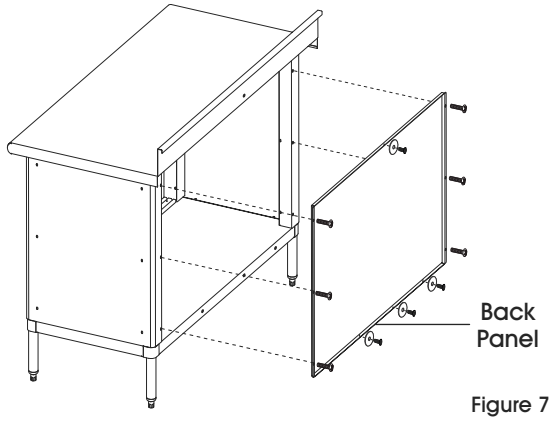

Figure 7

8. Place back panel onto shelf with lip facing down and out. Attach to side panels with six large Phillips head bolts. Attach to side of lower shelf with three Phillips head sheet metal screws and three washers, and to center of the top with one Phillips head sheet metal screw and one washer. (See Figure 7)

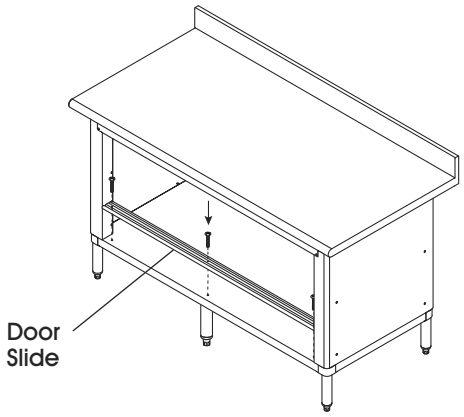

Figure 8

9. Place door slide between side panels at front of cabinet and line up with pre-threaded holes. Attach to cabinet shelf with three medium Phillips head bolts. (See Figure 8)

Figure 9

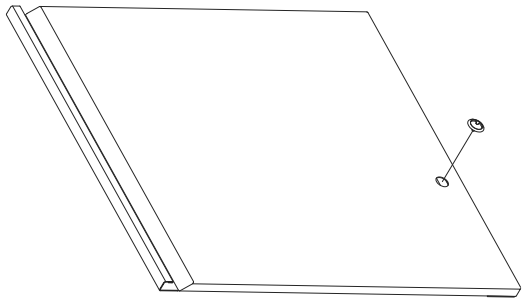

10. Install door lock cover on outside of door by pressing into hole. (See Figure 9)

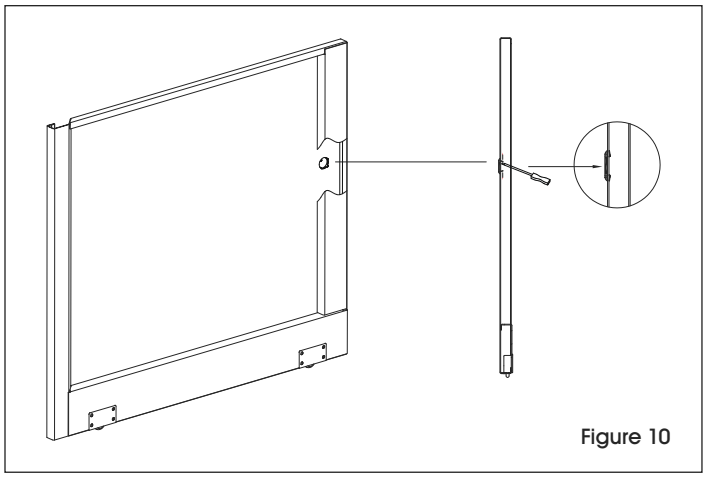

Figure 10

11. Use a flathead screwdriver to secure lock cover to door by folding cover tabs onto inside of door. (See Figure 10)

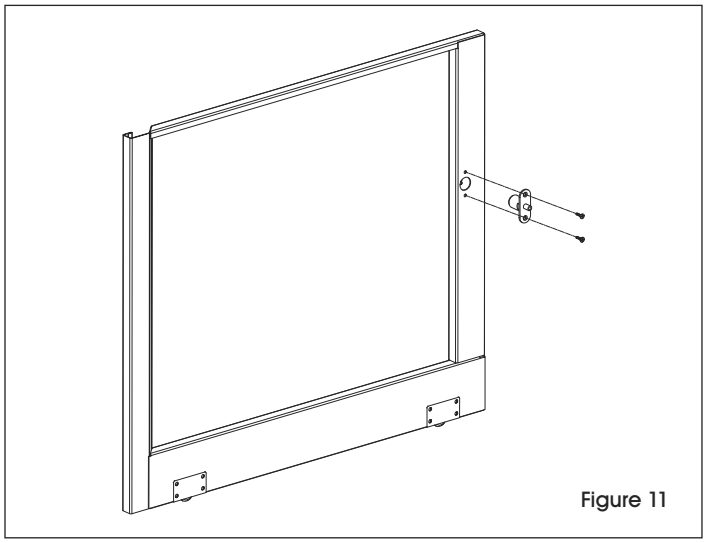

Figure 11

12. From inside of door, align bolt holes and push lock through hole. Secure lock to door using a Phillips screwdriver and two small Phillips head bolts. (See Figure 11)

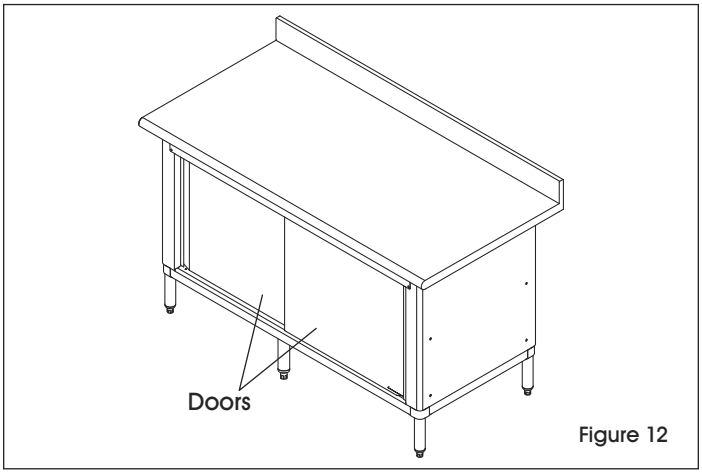

Figure 12

13. Install left sliding door into rear track first by inserting top of door into back slit in door bracket, then insert bottom of door on to door slide. (See Figure 12)
14. Install right sliding door into front track by inserting top of door into front of door bracket, then insert bottom of door on to door slide.

OPTIONAL CASTERS

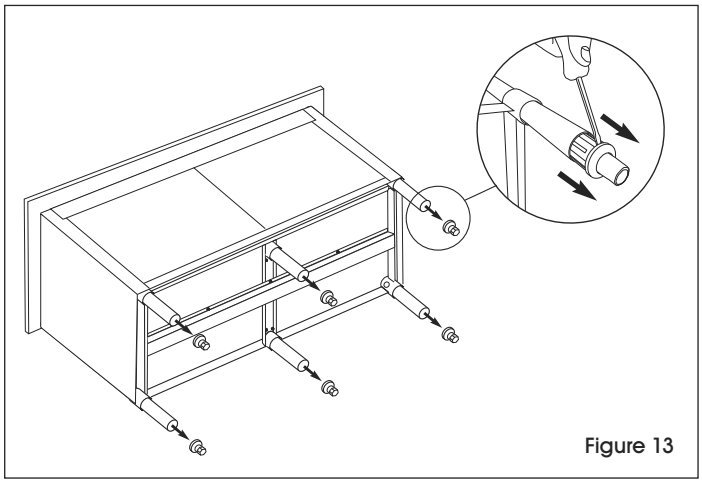

Figure 13

1. Flip the cabinet onto its back on a smooth, non-marring surface. Place flat head screwdriver in between leg and foot. Gently tap end of flat head screwdriver with a rubber mallet to remove adjustable feet from tube legs. (See Figure 13)

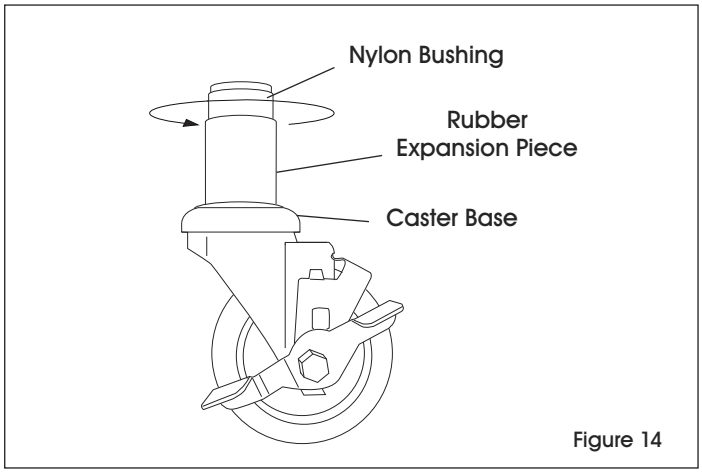

Figure 14

2. Hold caster base and rotate nylon bushing clockwise. This will cause the rubber piece to expand. (See Figure 14)
3. Expand the rubber enough so that it will fit snugly into the tube leg.

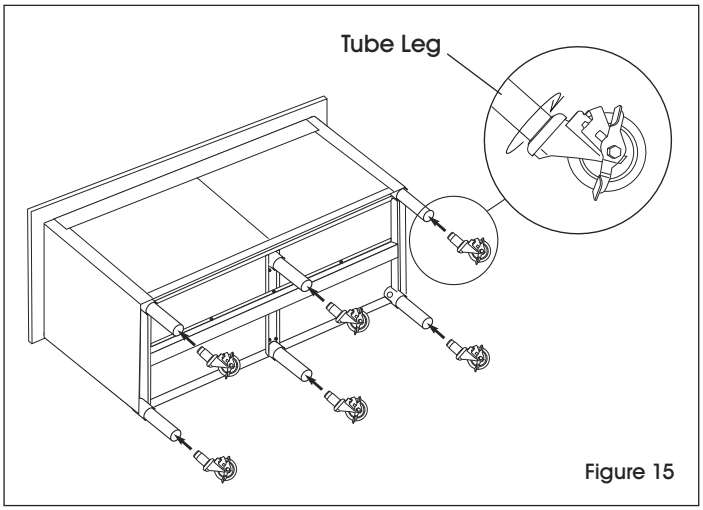

Figure 15

4. With caster fully inserted into the leg, turn clockwise until caster is secured to tube leg. (See Figure 15)

NOTE: If too loose, pull out caster and tighten further. Repeat step 2.

ULINE **H-8182**

MESA DE TRABAJO DE ACERO INOXIDABLE CON GABINETE DE 96"

800-295-5510
uline.mx

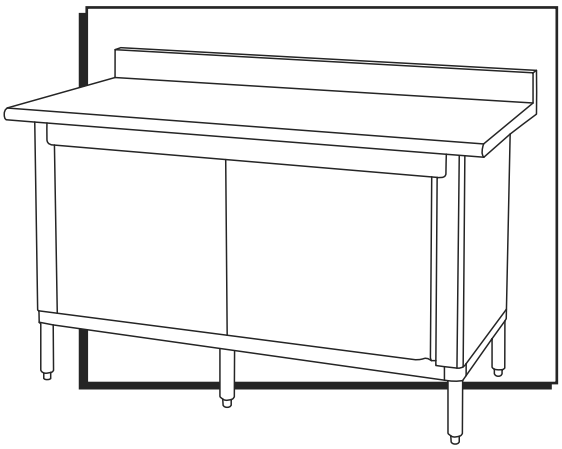

HERRAMIENTAS NECESARIAS

Llave Allen de 5/32" (incluida)

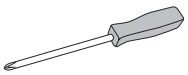

Desarmador de Cruz

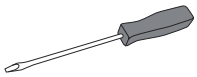

Desarmador Plano

Mazo de Caucho

PARTES

1 Cubierta de Mesa

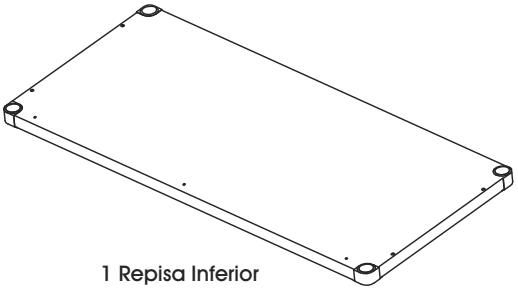

1 Repisa Inferior

4 Patas

2 Patas Cortas

4 Cubiertas para Patas

8 Cubiertas para Tornillos de Ajuste

15 Tornillos de Ajuste

4 Pernos Medianos de Cruz

41 Pernos Grandes de Cruz

2 Pernos Chicos de Cruz

4 Tornillos de Cruz para Lámina de Metal

1 Cerradura

1 Cubierta para Cerradura

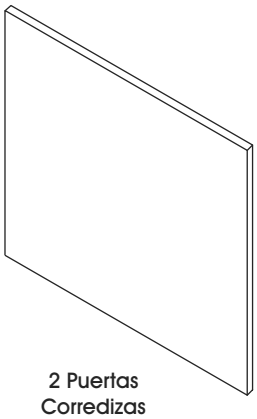

2 Puertas Corredizas

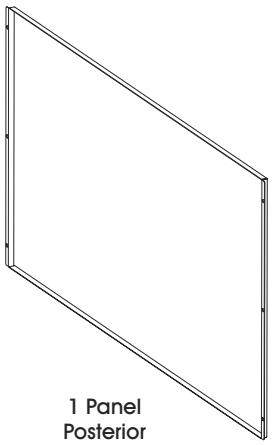

1 Panel Posterior

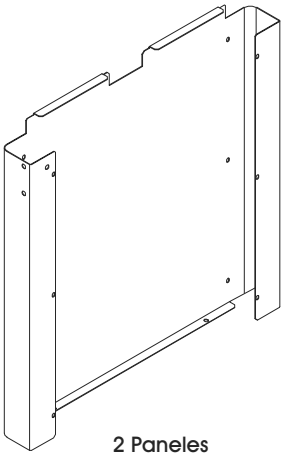

2 Paneles Laterales

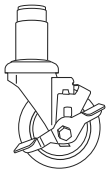

6 Ruedas (Opcionales)

4 Rondanas

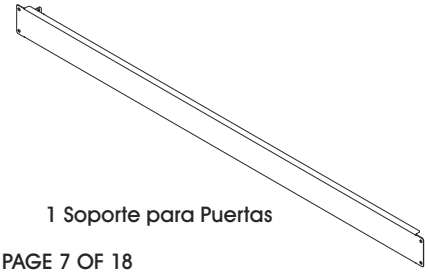

1 Soporte para Puertas

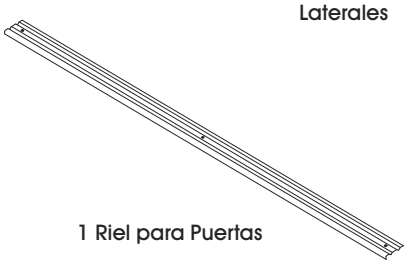

1 Riel para Puertas

ENSAMBLE

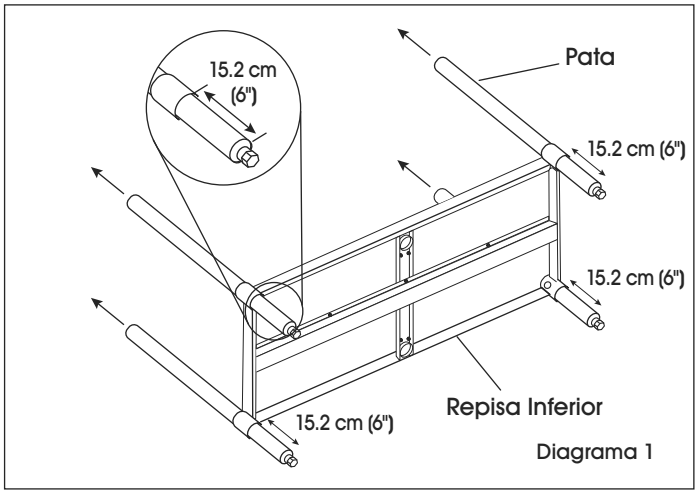

Diagrama 1

1. Con la repisa inferior de lado, empuje las patas por las ranuras. (Vea Diagrama 1)

NOTA: Para que la cubierta de mesa quede al ras, la distancia de la parte inferior del tubo de la pata a la parte inferior de la ranura para patas de la repisa debe ser de 15.2 cm (6"). Para garantizar la altura exacta, marque la altura deseada en cada pata con un marcador de agua o lápiz litográfico.

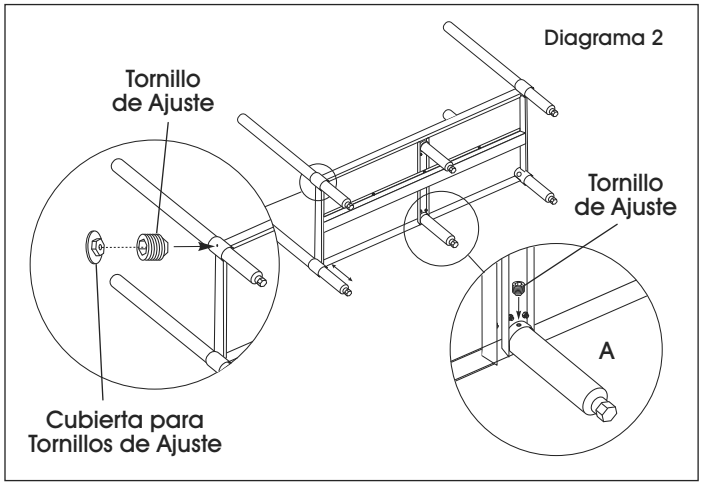

Diagrama 2

2. Asegure las patas a la repisa inferior con tornillos de ajuste usando una llave Allen de 5/32". Coloque las cubiertas de los tornillos de ajuste en la abertura del tornillo. (Vea Diagrama 2)

NOTA: Se deben cubrir los tornillos de ajuste de la repisa inferior para cumplir con los estándares NSF.

NOTA: La repisa inferior debe estar nivelada. Tenga cuidado de no apretar los tornillos de más o de lo contrario puede averiarse.

3. Inserte la patas cortas en las ranuras centrales. Asegure las patas a la repisa inferior con tornillos de ajuste usando una llave Allen de 5/32". (Vea Diagrama 2A)

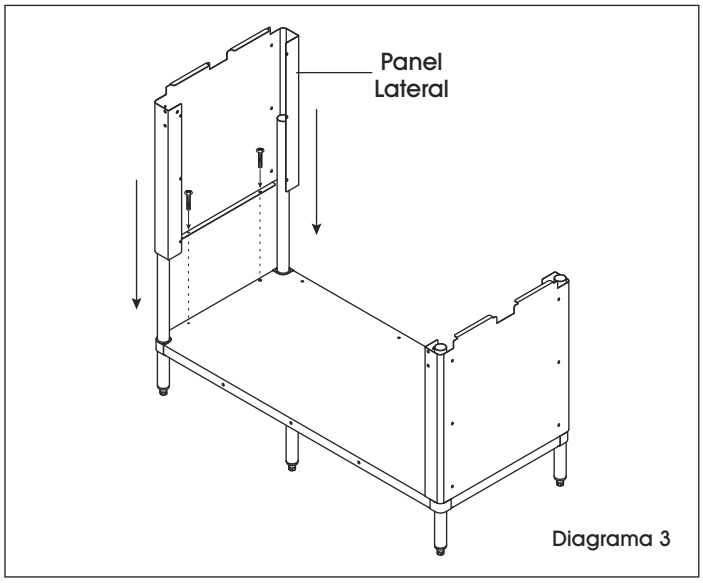

Diagrama 3

4. Ponga la mesa de pie y coloque los paneles laterales sobre las patas con el reborde largo hacia abajo. Asegure a la repisa inferior con dos pernos grandes de cruz por panel lateral. (Vea Diagrama 3)

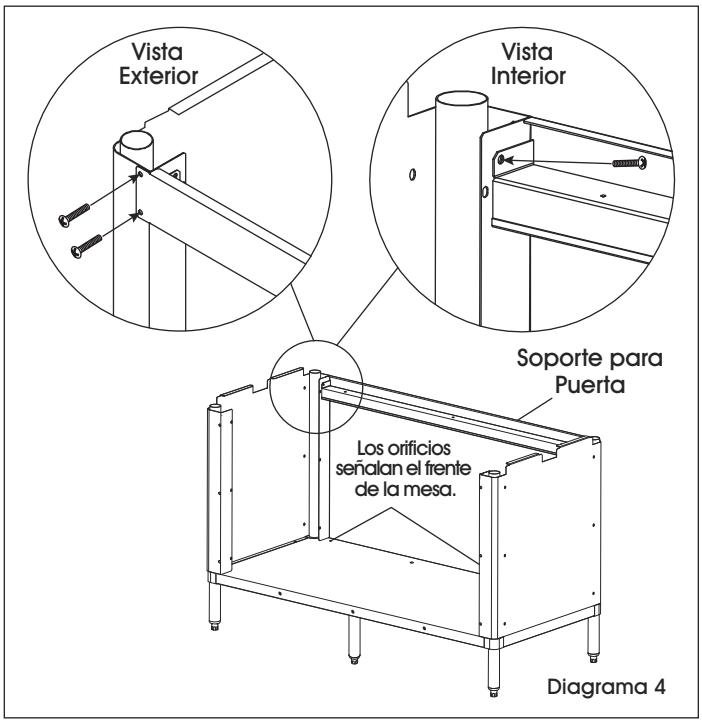

Diagrama 4

5. Coloque el soporte para puerta en los paneles laterales (al frente de la mesa) y asegúrelo usando seis pernos grandes de cruz. Se deben utilizar dos pernos en el exterior y un perno en el interior en cada lado del soporte de la puerta. (Vea Diagrama 4)

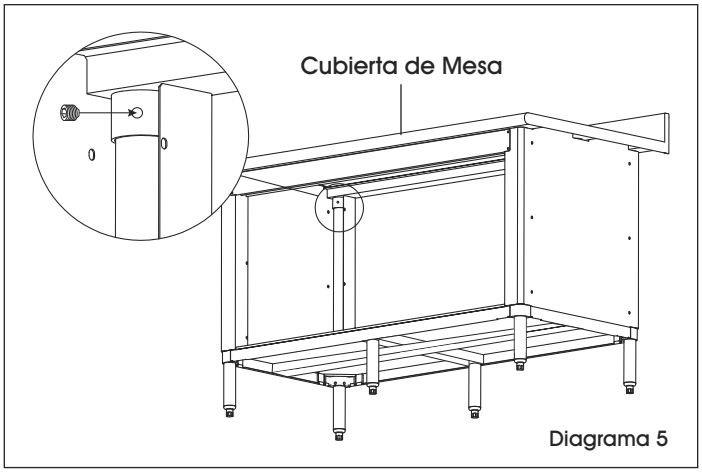

Diagrama 5

6. Coloque la cubierta de mesa sobre las patas e inserte las patas en los refuerzos de la cubierta. Con una llave Allen de 5/32", apriete el tornillo de ajuste de cada refuerzo. (Vea Diagrama 5)

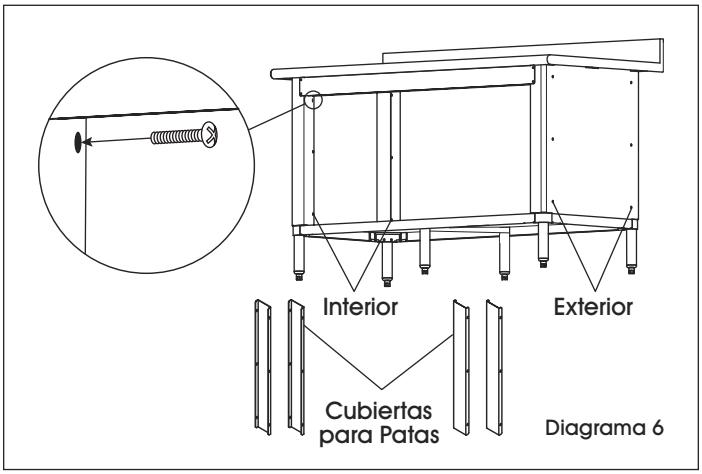

Diagrama 6

7. Inserte la cubierta para patas dentro del gabinete y cubra la pata y el panel lateral. Fíjelas a la pata y al panel lateral con seis pernos grandes de cruz por cubierta. Tres pernos en el interior y tres en el exterior. (Vea Diagrama 6)

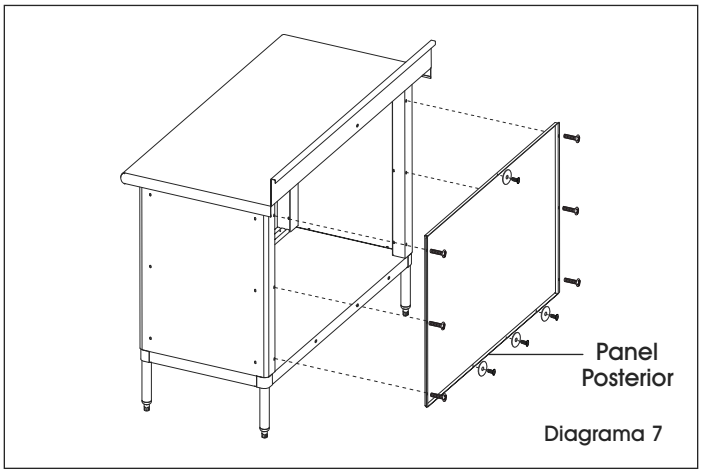

Diagrama 7

8. Coloque el panel posterior en la repisa con el reborde hacia abajo y afuera. Fije a los paneles laterales con seis pernos grandes de cruz. Fije a la parte lateral de la repisa inferior con tres tornillos de cruz para lámina de metal y tres rondanas, y al centro de la parte superior con un tornillo de cruz para lámina de metal y una rondana. (Vea Diagrama 7)

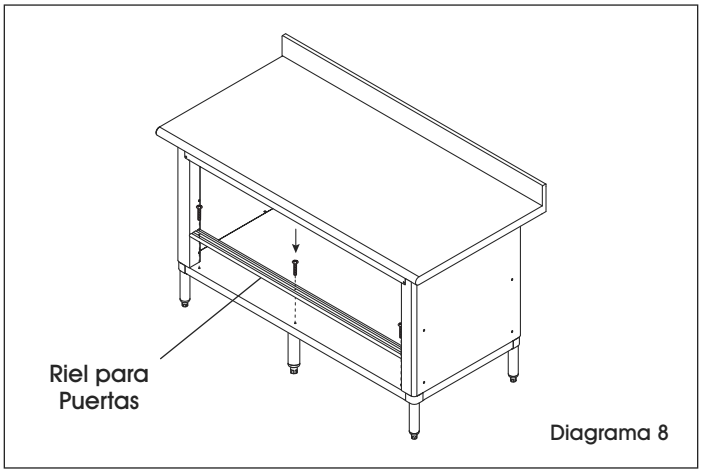

Diagrama 8

9. Coloque el riel para puertas entre los paneles laterales al frente del gabinete y alinéelo con los orificios prerroscados. Fíjelo a la repisa del gabinete con dos pernos medianos de cruz. (Vea Diagrama 8)

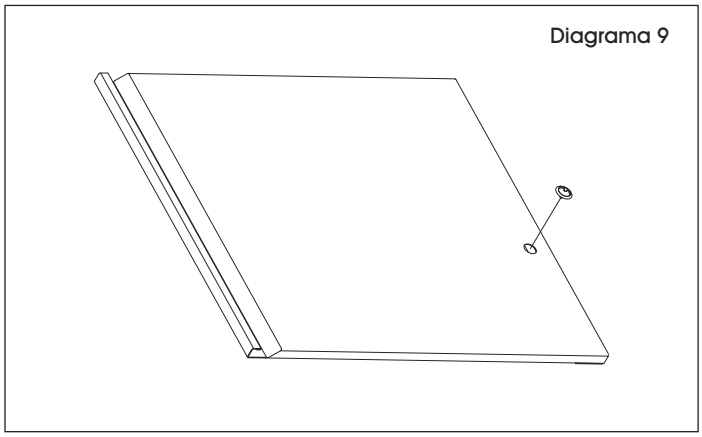
Diagrama 9

10. Instale la cubierta para cerradura en la parte exterior de la puerta presionandola en el orificio. (Vea Diagrama 9)

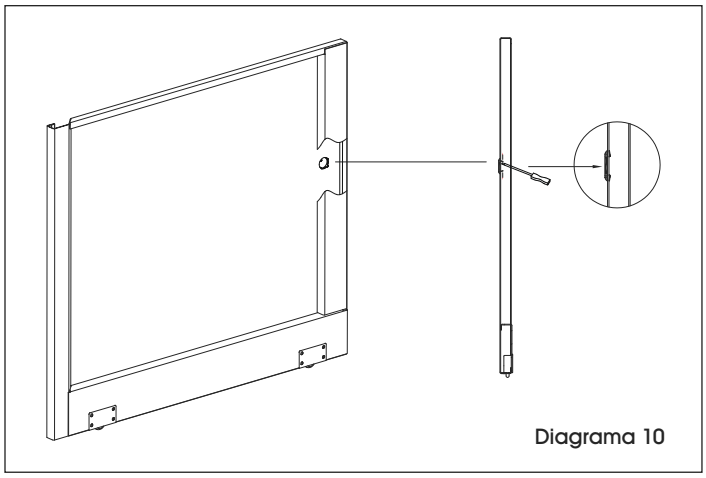

Diagrama 10

11. Utilice un desarmador plano para fijar la cubierta para cerradura a la puerta doblando las pestañas de la cubierta hacia la parte interior de la puerta. (Vea Diagrama 10)

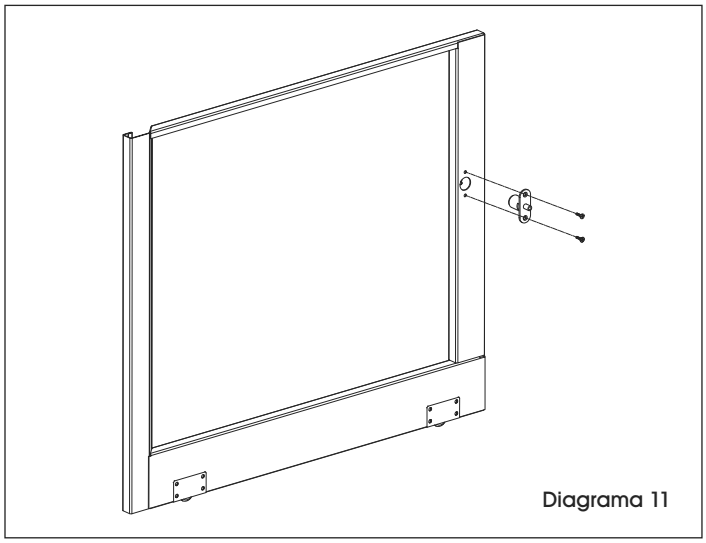

Diagrama 11

12. Por dentro de la puerta, alinee los orificios de los pernos y empuje la cerradura a tráves de la abertura. Fije la cerradura a la puerta con un desarmador de cruz y dos pernos chicos de cruz. (Vea Diagrama 11)

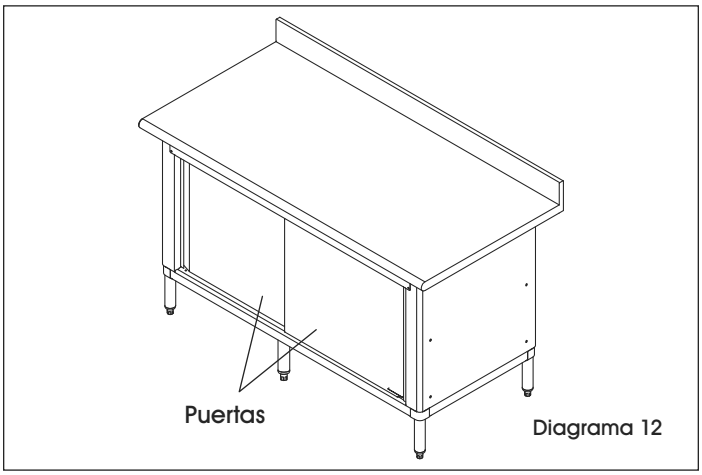

Diagrama 12

13. Instale primero la puerta corrediza izquierda en el riel posterior insertando la parte superior de la puerta en la ranura posterior del soporte de la puerta, luego inserte la parte inferior de la puerta en el riel para puertas. (Vea Diagrama 12)
14. Instale la puerta corrediza derecha en el riel frontal insertando la parte superior de la puerta en el frente del soporte de la puerta, luego inserte la parte inferior de la puerta en el riel para puertas.

RUEDAS OPCIONALES

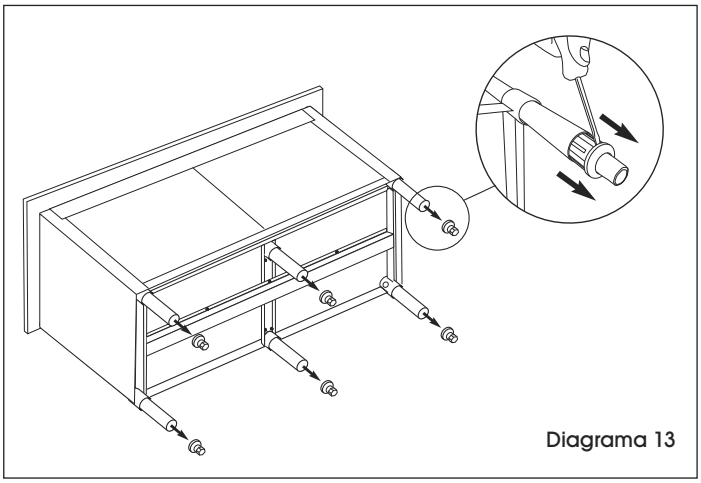
Diagrama 13

1. Voltee la mesa sobre una superficie lisa que no deje marcas. Coloque el desarmador de cabeza plana entre la pata y la base de la pata. Golpee suavemente el extremo del desarmador con un mazo de caucho para retirar las patas ajustables de las patas de tubo. (Vea Diagrama 13)

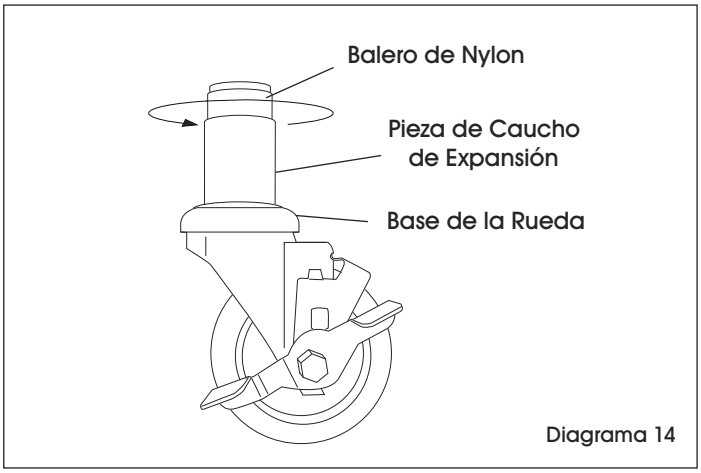

Diagrama 14

2. Sostenga la base de la rueda y gire el balero de nylon en el sentido de las manecillas del reloj. Esto ocasionará que la pieza de caucho se expanda. (Vea Diagrama 14)
3. Estire el caucho lo suficiente para que quepa perfectamente en la pata de tubo.

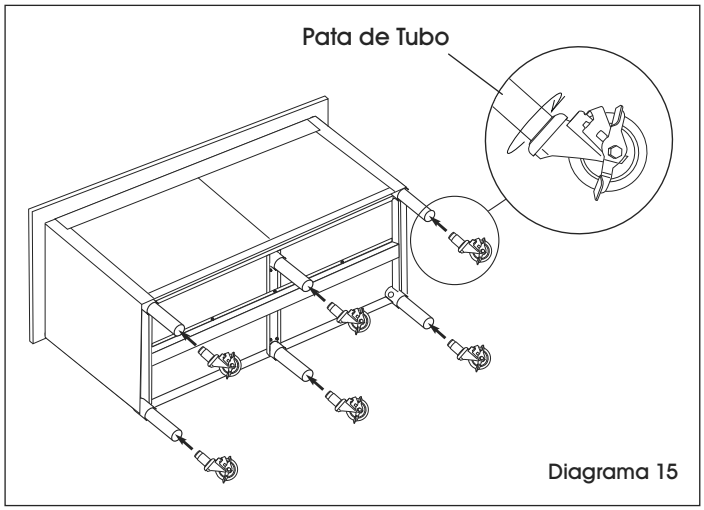

Diagrama 15

4. Con la rueda completamente dentro de la pata, gire en el sentido de las manecillas del reloj hasta que la rueda quede fija en la pata de tubo. (Vea Diagrama 15)

NOTA: Si queda muy floja, saque la rueda y apriete más. Repita el paso 2.

ULINE H-8182

ÉTABLI À ARMOIRE EN ACIER INOXYDABLE – 96 PO

1-800-295-5510
uline.ca

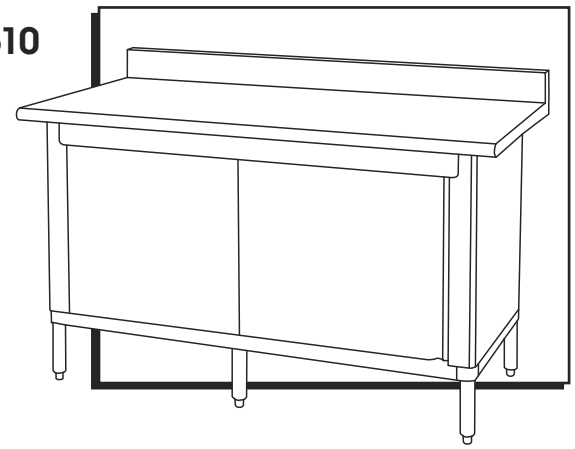

OUTILS REQUIS

Clé Allen de 5/32 po (inclus)

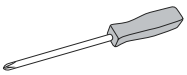

Tournevis cruciforme

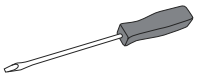

Tournevis à tête plate

Maillet en caoutchouc

PIÈCES

Surface de table x 1

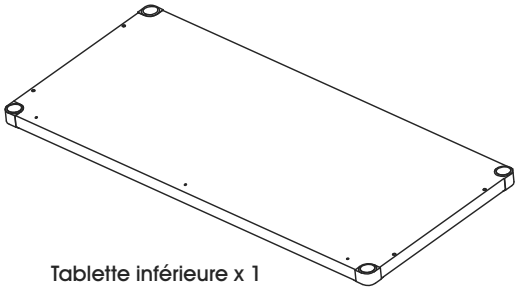

Tablette inférieure x 1

Pied x 4

Court pied x 2

Protège-pied x 4

Cache-vis x 8

Vis de réglage x 15

Boulon moyen cruciforme x 4

Grand boulon cruciforme x 41

Petit boulon cruciforme x 2

Vis à tôle à tête cruciforme x 4

Serrure x 1

Couvre-serrure x 1

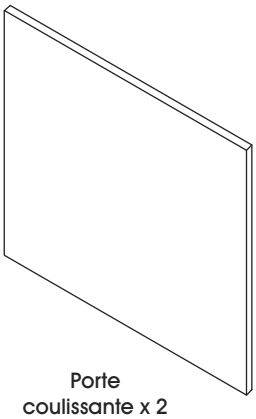

Porte coulissante x 2

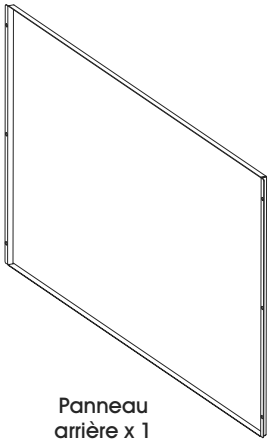

Panneau arrière x 1

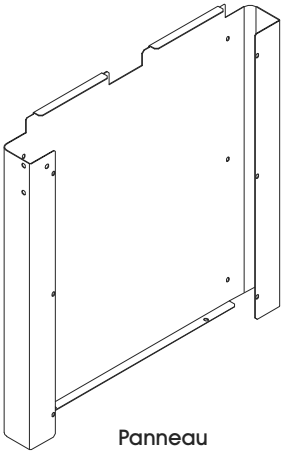

Panneau latéral x 2

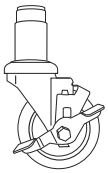

Roulette x 6 (facultatif)

Rondelle x 4

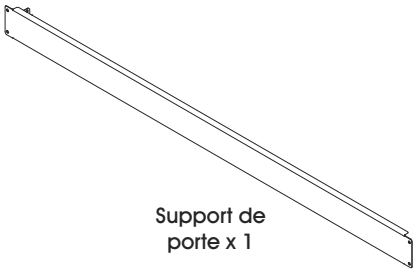

Support de porte x 1

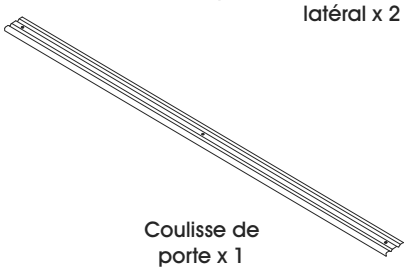

Coulisse de porte x 1

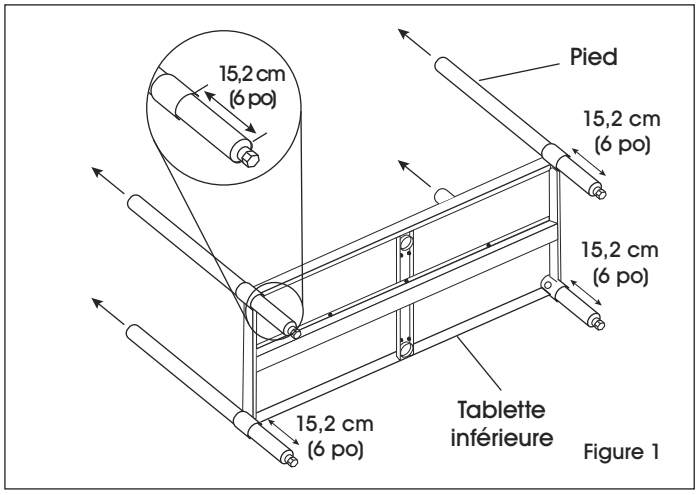

Figure 1

1. Avec la tablette inférieure posée sur le côté, poussez les pieds à travers les cols. (Voir Figure 1)

REMARQUE : Afin que la surface de table repose bien à plat, la distance entre le bas du tube de pied et le bas du col de pied de tablette doit être de 15,2 cm (6 po). Pour assurer la hauteur exacte, marquez la hauteur désirée sur chaque pied avec un marqueur magique ou un crayon à laboratoire.

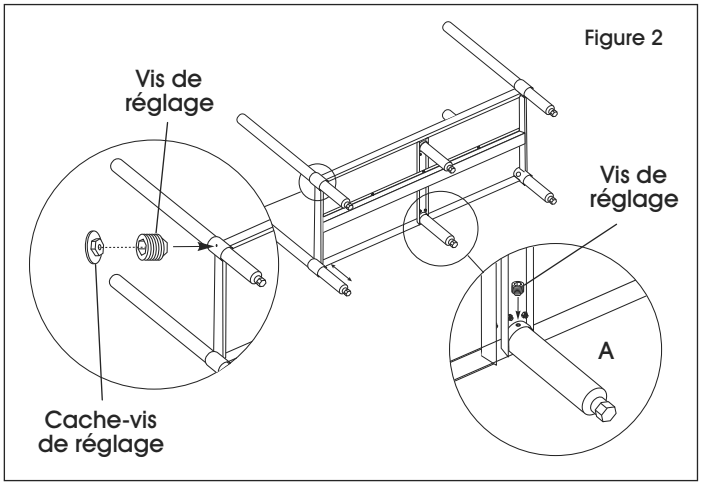

Figure 2

2. Fixez les pieds à la tablette inférieure à l'aide des vis de réglage et de la clé Allen de 5/32 po. Placez les cache-vis sur l'ouverture des vis de réglage. (Voir Figure 2)

REMARQUE : Les vis de réglage inférieures situées sur les pieds aux coins doivent être recouvertes afin de satisfaire aux normes de la NSF.

REMARQUE : La tablette inférieure doit être nivelée. Faites attention de ne pas trop serrer les vis ou une défaillance peut se produire.

3. Insérez les courts pieds dans les cols au centre. Fixez les pieds à la tablette inférieure à l'aide des vis de réglage et de la clé Allen de 5/32 po. (Voir Figure 2A)

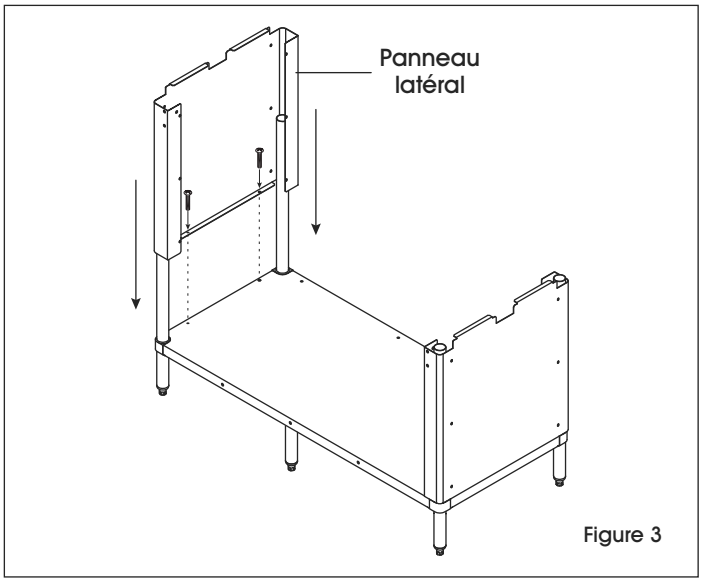

Figure 3

4. Placez la table à l'endroit et installez les panneaux latéraux par-dessus les pieds en orientant le long rebord vers le bas. Fixez à la tablette inférieure à l'aide de deux grands boulons cruciformes par panneau latéral. (Voir Figure 3)

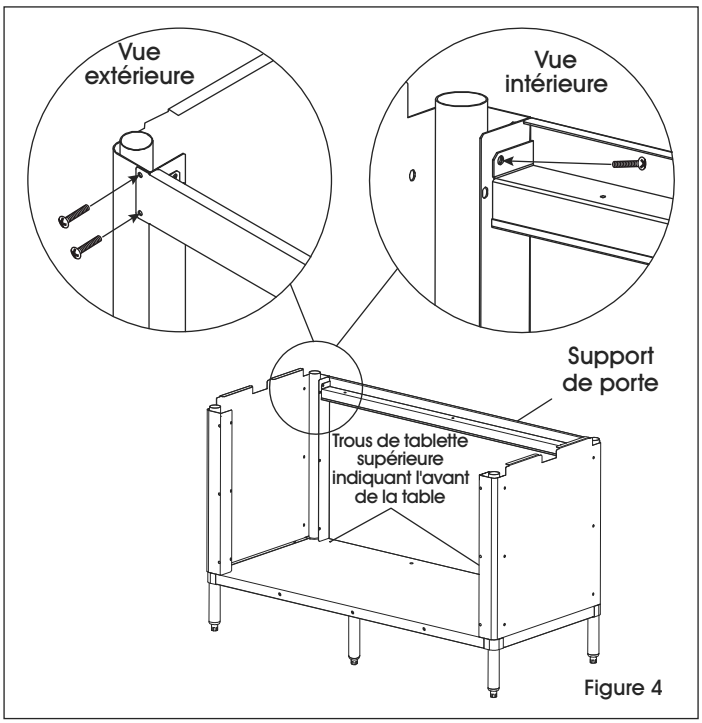

Figure 4

5. Placez le support de porte sur les panneaux latéraux (à l'avant de la table) et fixez à l'aide de six grands boulons cruciformes. Deux boulons à l'extérieur et un boulon à l'intérieur sont à placer dans chaque côté du support de porte. (Voir Figure 4)

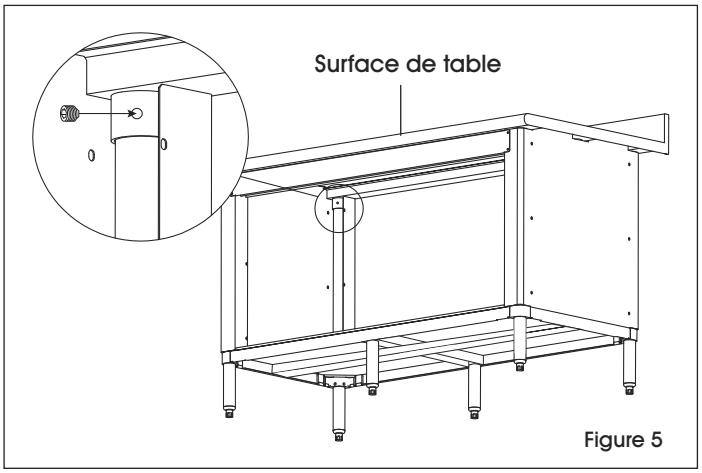

Figure 5

6. Placez la surface de table sur les pieds tout en les insérant dans les goussets de la surface. À l'aide de la clé Allen de 5/32 po, serrez les vis se trouvant sur chaque gousset. (Voir Figure 5)

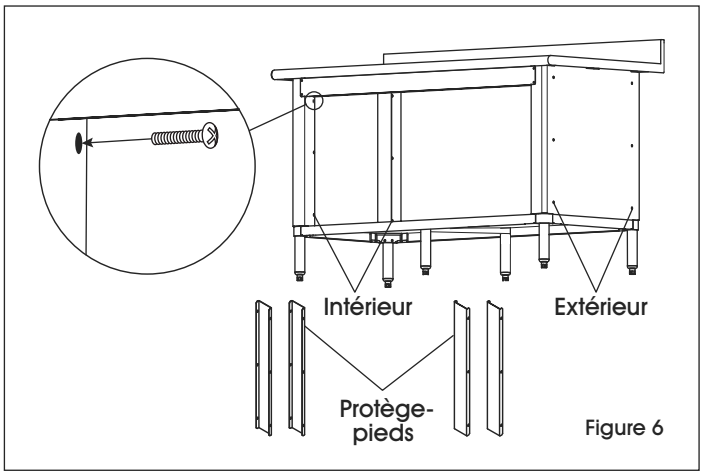

Figure 6

7. Insérez les protège-pieds dans l'armoire tout en couvrant le pied et le panneau latéral. Fixez au pied et au panneau latéral à l'aide de six grands boulons cruciformes par protège-pied. Trois boulons de l'intérieur et trois de l'extérieur. (Voir Figure 6)

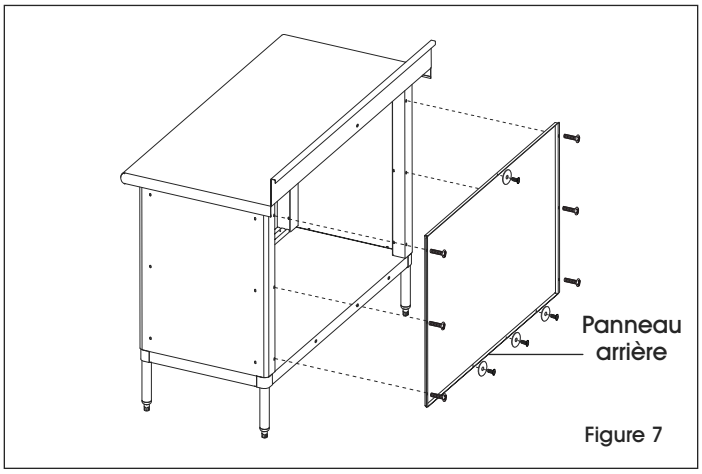

Figure 7

8. Placez le panneau arrière sur la tablette en orientant le rebord vers l'extérieur et vers le bas. Fixez aux panneaux latéraux à l'aide de six grands boulons cruciformes. Fixez au côté de la tablette inférieure à l'aide de trois vis à tôle à tête cruciforme et trois rondelles, et au centre de l'arrière de la surface de table à l'aide d'une vis à tôle à tête cruciforme et une rondelle. (Voir Figure 7)

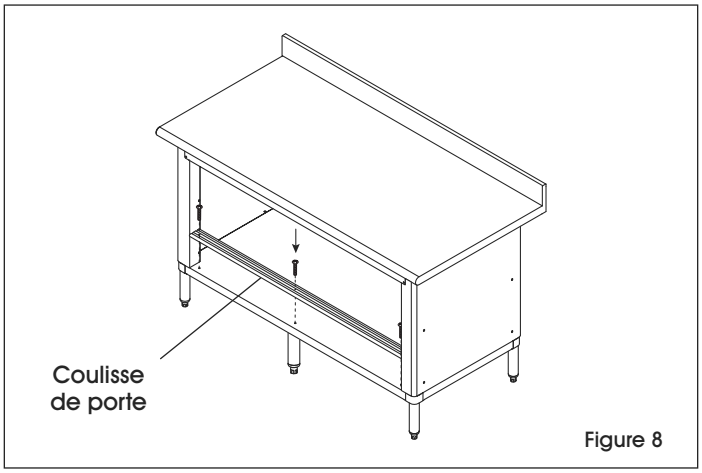

Figure 8

9. Placez la coulisse de porte entre les panneaux latéraux à l'avant de l'armoire en l'alignant sur les trous filetés. Fixez à la tablette de l'armoire à l'aide de deux moyen boulons cruciformes. (Voir Figure 8)

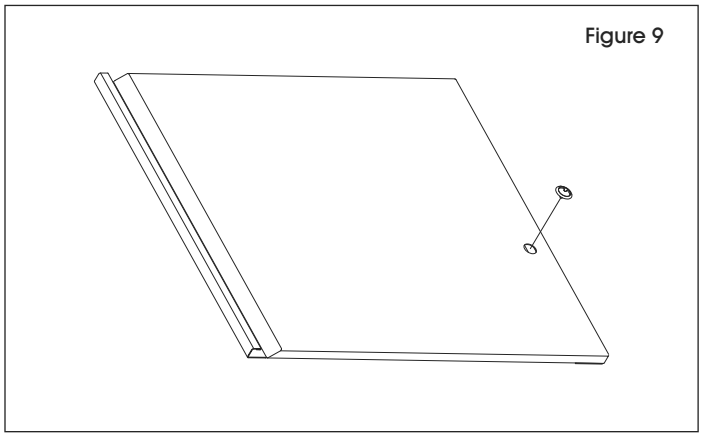
Figure 9

10. Installez le couvre-serrure sur le côté extérieur de la porte en l’enfonçant dans le trou. (Voir Figure 9)

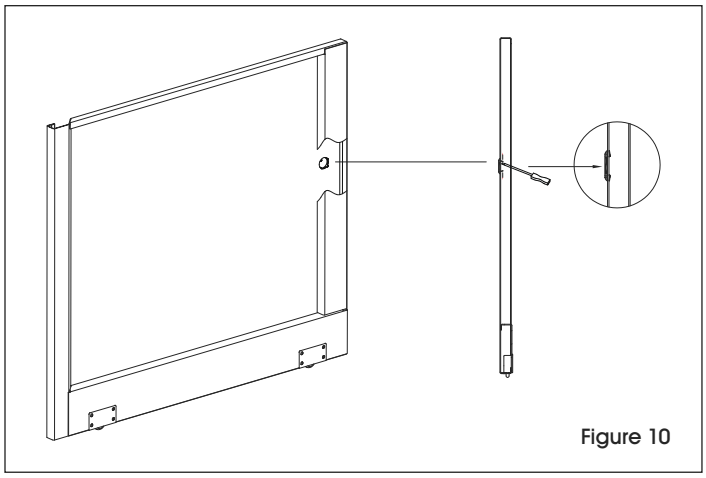

Figure 10

11. Utilisez un tournevis à tête plate pour fixer le couvre-serrure à la porte en repliant les languettes du couvre-serrure à l'intérieur de la porte. (Voir Figure 10)

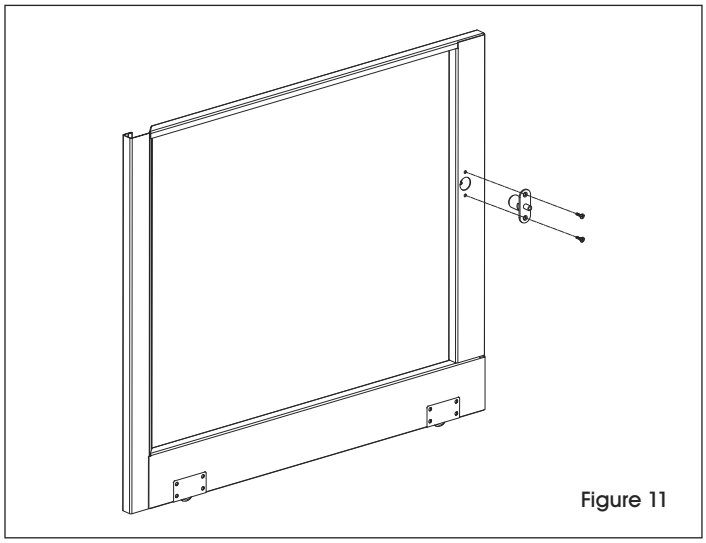

Figure 11

12. Alignez les trous de boulons de l'intérieur de la porte et poussez la serrure à travers le trou. Fixez la serrure à la porte à l'aide d'un tournevis cruciforme et de deux petits boulons cruciformes. (Voir Figure 11)

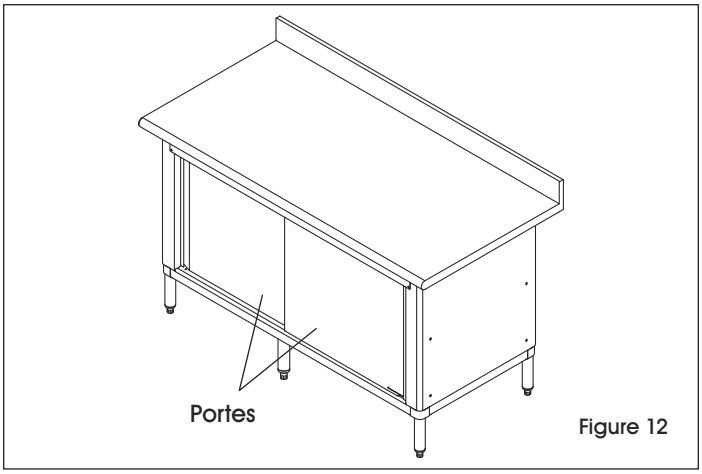

Figure 12

13. Installez la porte coulissante gauche sur le rail arrière en insérant d'abord le haut de la porte dans la fente arrière du support de porte, et ensuite le bas dans la coulisse. (Voir Figure 12)
14. Installez la porte coulissante droite sur le rail avant en insérant le haut de la porte dans la fente avant du support de porte, et ensuite le bas dans la coulisse.

ROULETTES OPTIONNELLES

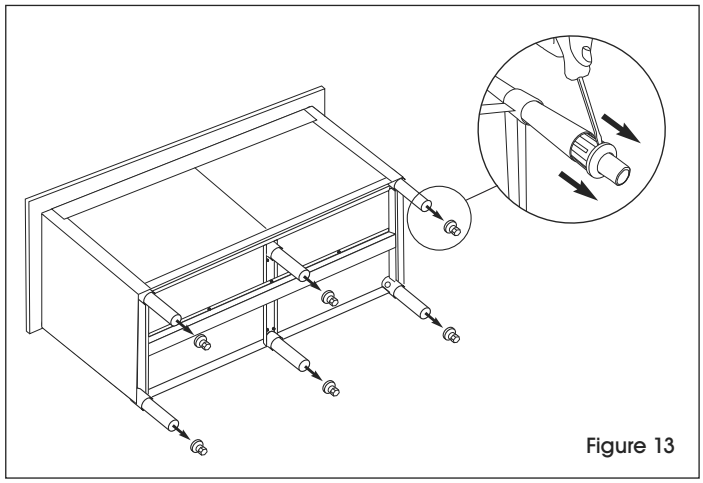
Figure 13

1. Couchez l'armoire en arrière sur une surface plane et non marquante. Positionnez le tournevis à tête plate entre le pied et la patte. Tapotez l'extrémité du tournevis à tête plate avec un maillet en caoutchouc pour retirer les pattes réglables des tubes de pieds. (Voir Figure 13)

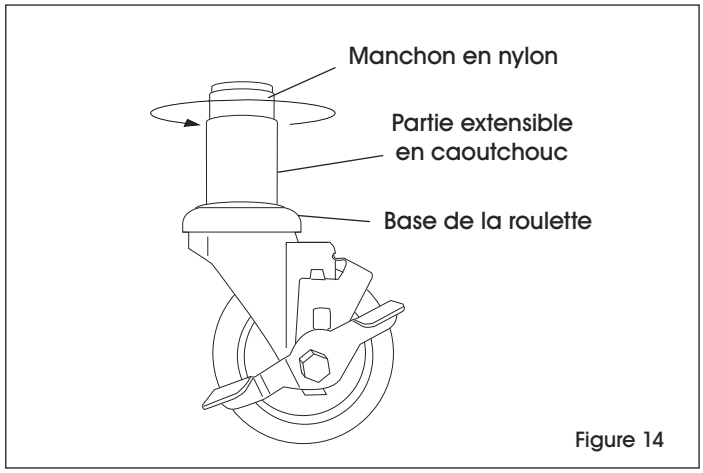

Figure 14

2. Tenez la base de la roulette et faites tourner le manchon en nylon dans le sens horaire. Ceci élargira la partie en caoutchouc. (Voir Figure 14)
3. Élargissez le caoutchouc afin qu'il se fixe parfaitement dans le tube de pied.

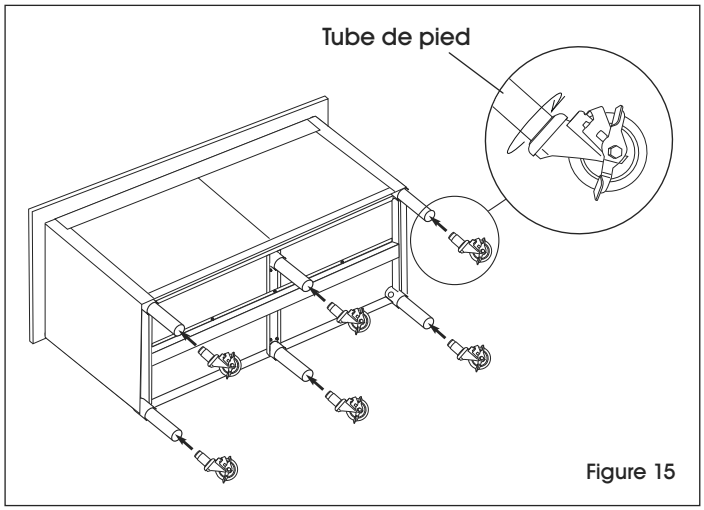

Figure 15

4. Une fois la roulette complètement insérée dans le pied, tournez dans le sens horaire jusqu'à ce que la roulette soit fixée au tube de pied. (Voir Figure 15)

REMARQUE : Si la roulette est trop lâche, retirez-la et serrez davantage. Répétez l'étape 2.