Para Español, vea páginas 6-10.
Pour le w, consulter les pages 11-15.

ULINE

MAILROOM TABLE / MAIL SORTER WORKSTATION

1-800-295-5510
uline.com

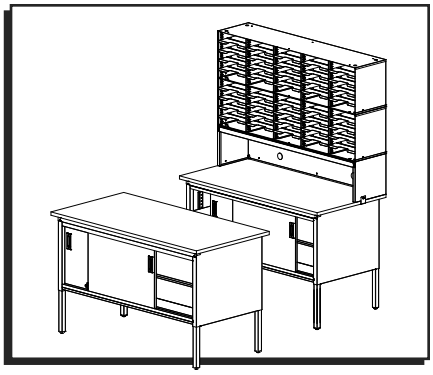

TOOLS NEEDED

Drill

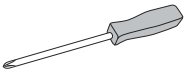
Phillips Screwdriver

10 mm Wrench

Rubber Mallet

Two-Person Assembly Recommended

TABLE PARTS

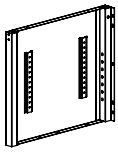
Left Side Panel x 1

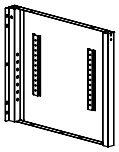
Right Side Panel x 1

Inner Leg Tube x 4

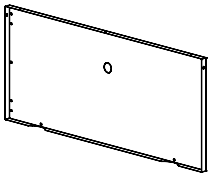
Back Panel x 1

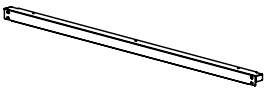
Front Support Channel x 1

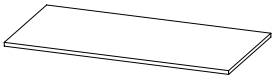
Laminate Top x 1

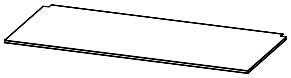
Middle Shelf x 1

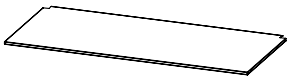
Rear Half Lower Shelf x 1

Front Half Lower Shelf x 1

Middle Shelf Support x 4

Mounting Bracket x 5 (For Mail Sorter Workstation)

Adjustable Leveling Foot x 4

M6 x 10 mm Bolt x 5

M6 x 12 mm Bolt x 34

M6 Nut x 17

Self-Tapping Screw x 15

Plastic Shelf Cap x 4

TABLE ASSEMBLY

STOP **Table frame will need to be assembled first for all products. After table frame is assembled, follow instructions for next steps to assemble the purchased product.**

TABLE FRAME ASSEMBLY

NOTE: Count and inspect all pieces before disposing of any cartons or packing materials.

1. Insert adjustable leveling feet into ends of inner leg tubes. (See Figure 1)

Figure 1

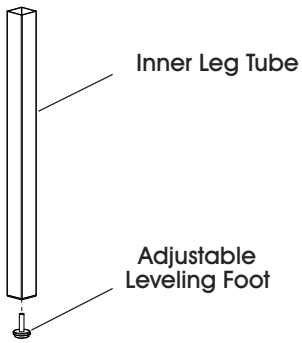

0721 IH-8348

2. Insert inner leg tubes into side panels and place at desired height. Using a Phillips screwdriver, attach inner leg tube to side panels by inserting two M6 x 12 mm bolts into threaded holes. (See Figure 2)

NOTE: Height is adjustable from 29-35½" in 1½" increments. Tabletop adds 1" to overall height.

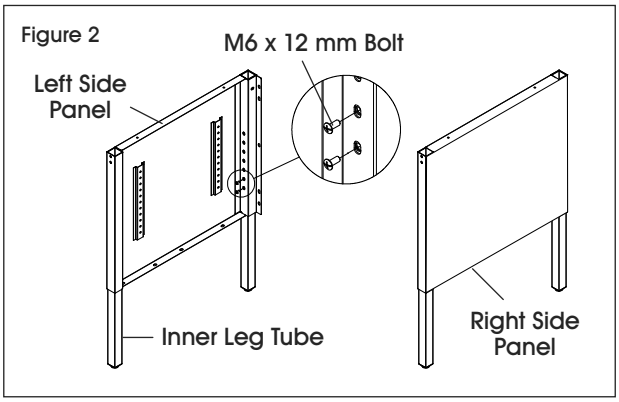

3. Attach back panel to each side panel with six M6 x 12 mm bolts and six M6 nuts using a Phillips screwdriver. (See Figure 3)

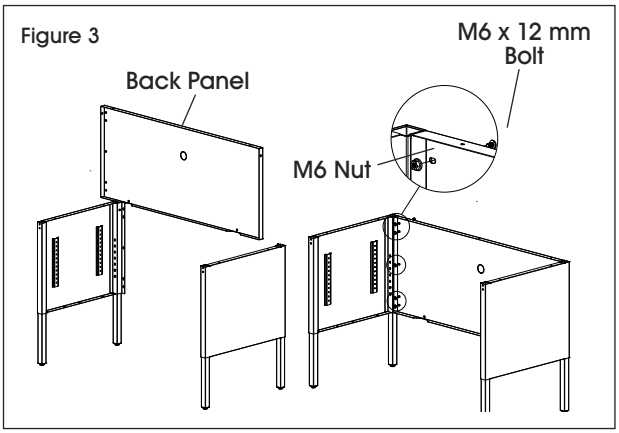

4. Attach front support channel to each side panel by inserting two M6 x 12 mm bolts into threaded holes. (See Figure 4)

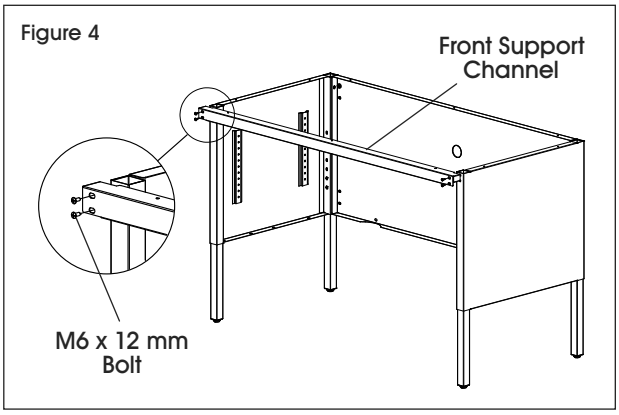

5. Place laminate top upside down on a smooth, non-marring surface to prevent scratching. Pre-drilled holes in laminate top should be facing up.

6. Carefully flip table frame over and place on top of laminate top. Carefully align the mounting holes in table frame and pre-drilled holes in laminate top. Using a drill, attach table frame to laminate top with 10 self-tapping screws. (See Figure 5)

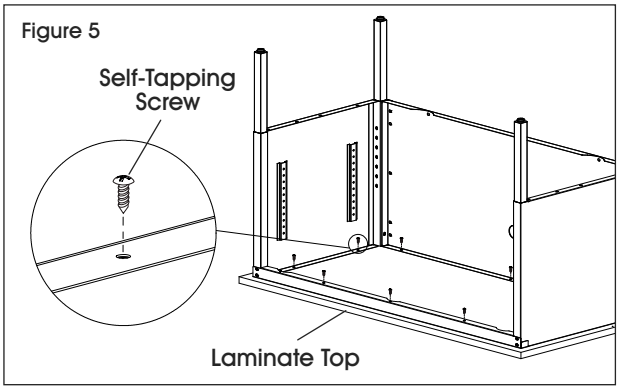

7. Once laminate top is attached, flip table back over onto its feet.

8. Insert middle shelf supports at desired height. (See Figure 6)

NOTE: Middle shelf is optional and can be attached at a later time.

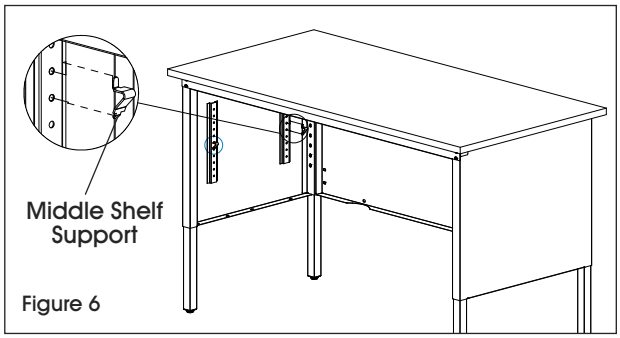

9. Insert middle shelf with cut sections facing back corners of table frame. Middle shelf will rest on top of middle shelf supports. (See Figure 7)

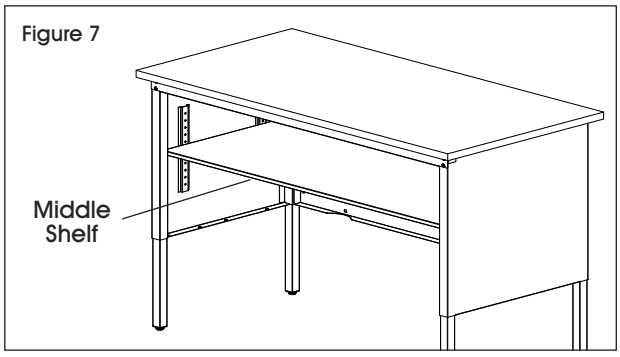

10. Insert rear half lower shelf with cut sections facing back corners of table frame. Attach rear half lower shelf to side panels with four M6 x 12 mm bolts using a Phillips screwdriver. (See Figure 8)

NOTE: Middle shelf may need to be raised to highest setting to insert lower shelves.

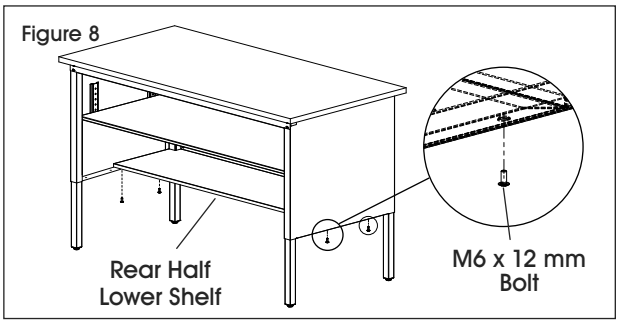

11. Attach rear half lower shelf to back panel with two M6 x 12 mm bolts and two M6 nuts using a Phillips screwdriver. (See Figure 9)

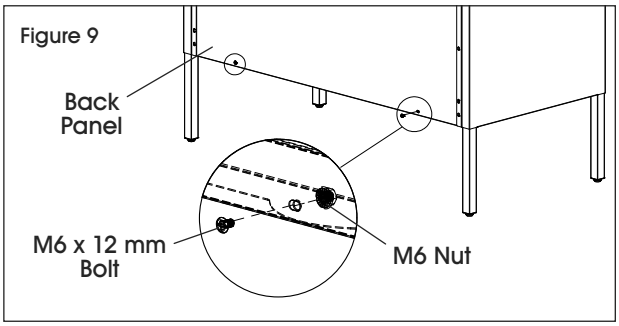

12. Insert front half lower shelf with cut sections facing front corners of table frame. Attach front half lower shelf to side panels with four M6 x 12 mm bolts using a Phillips screwdriver. (See Figure 10) If sliding doors will not be installed, insert plastic shelf caps into holes in front half lower shelf.

NOTE: Front half lower shelf is optional and can be attached at a later time.

NOTE: Knockout in back panel can be removed using a flathead screwdriver and hammer.

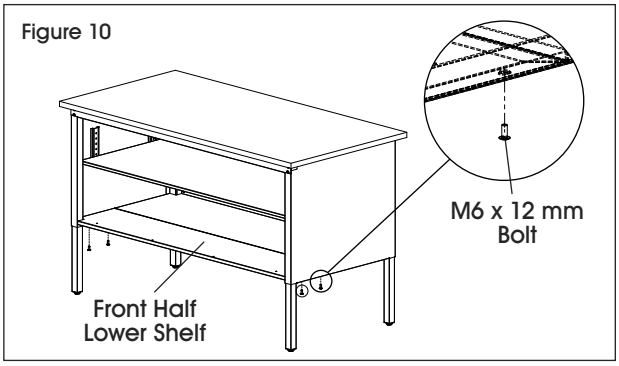

STOP – IF YOU PURCHASED:

ITEM #	DESCRIPTION	NEXT STEP
H-8354	60 x 30" Mailroom Table	Assembly Complete
H-8355	60 x 30" Mailroom Table with Sliding Doors	Proceed to Sliding Door Assembly
H-8348	Mail Sorter Workstation – 50 Slots	Proceed to Mail Sorter Workstation Assembly
H-8349	Mail Sorter Workstation – 50 Slots with Riser	Proceed to Mail Sorter Workstation with Riser Assembly

SLIDING DOOR ASSEMBLY

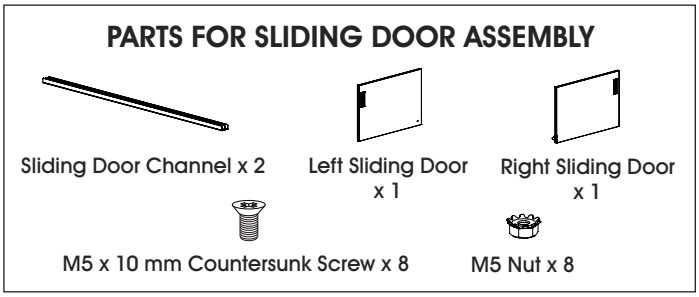

1. Attach top sliding door channel to front support channel with four M5 x 10 mm countersunk screws and four M5 nuts using a Phillips screwdriver. (See Figure 11)

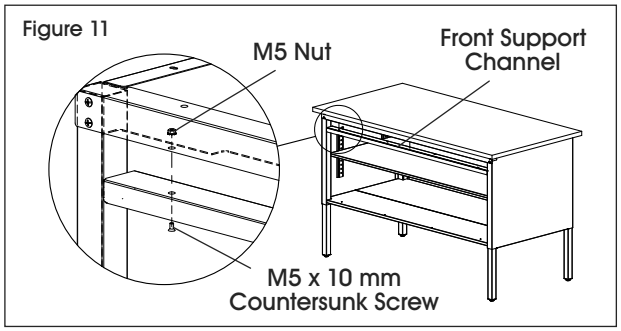

2. Place left sliding door and right sliding door into bottom sliding door channel. Left door should be in back channel and right door should be in front channel. While lifting into place, place left door into back channel and right door into front channel of top sliding door channel. (See Figure 12)

NOTE: Lock may need to be disengaged to slide doors together.

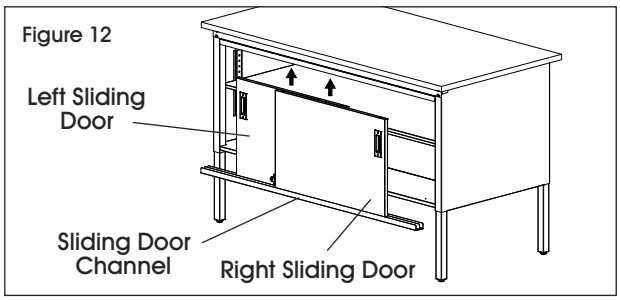

3. Once doors are correctly positioned in both sliding door channels, attach bottom sliding door channel to front half lower shelf with four M5 x 10 mm countersunk screws and four M5 nuts using a Phillips screwdriver. (See Figure 13)

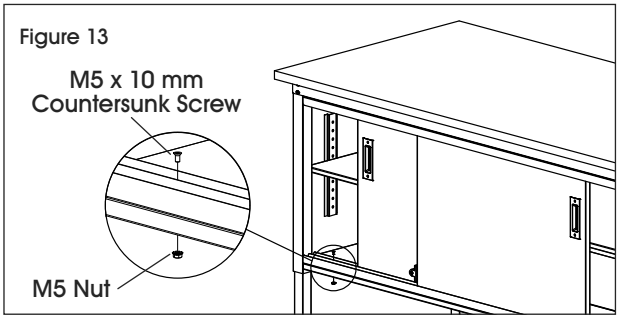

Figure 13

4. Assembly is complete.

MAIL SORTER WORKSTATION ASSEMBLY

PARTS FOR MAIL SORTER WORKSTATION ASSEMBLY

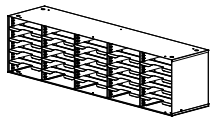
Mail Sorter x 2

M6 x 10 mm
Bolt x 12

M6 Nut x 12

1. Complete Table Frame Assembly starting on page 1.
2. Place one mail sorter on rear of laminate top.
3. Attach five mounting brackets to mail sorter with five M6 x 10 mm bolts and M6 nuts. Fasten mounting brackets to laminate top with five self-tapping screws using a drill. (See Figure 14)

NOTE: Two mounting brackets will be attached to each side and three will be attached to back.

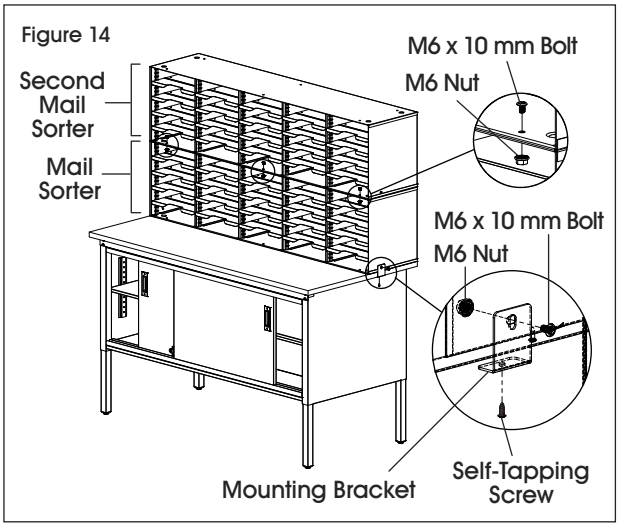

Figure 14

4. Stack second mail sorter on top of attached mail sorter. Fasten mail sorters together with six M6 x 10 mm screws and M6 nuts using a Phillips screwdriver. Holes are located in front and rear of sorters on far left, center, and far right columns. (See Figure 14)

NOTE: Mail sorter shelves may need to be removed to allow for space for Phillips screwdriver to fully tighten screws and nuts.

5. Assembly is complete.

MAIL SORTER WORKSTATION WITH RISER ASSEMBLY

PARTS FOR MAIL SORTER WORKSTATION WITH RISER ASSEMBLY

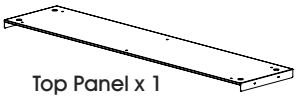
Top Panel x 1

Left Side
Panel x 1

Right Side
Panel x 1

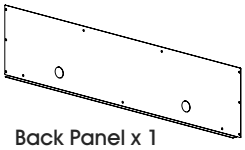
Back Panel x 1

Front Support Channel x 1

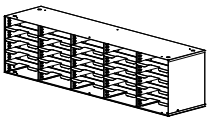
Mail Sorter x 2

M6 x 12 mm
Bolt x 12

M6 x 10 mm
Bolt x 12

M6 Nut
x 26

1. Complete Table Frame Assembly starting on page 1.
2. Place riser top panel upside down on a smooth, non-marring surface to prevent scratching.
3. Attach right side panel by inserting locking tabs into matching square holes on top panel. Gently tap with a rubber mallet to fully engage tabs. Repeat for left side panel. (See Figure 15)

NOTE: Locking tabs can be adjusted open or closed with a flathead screwdriver for easy assembly.

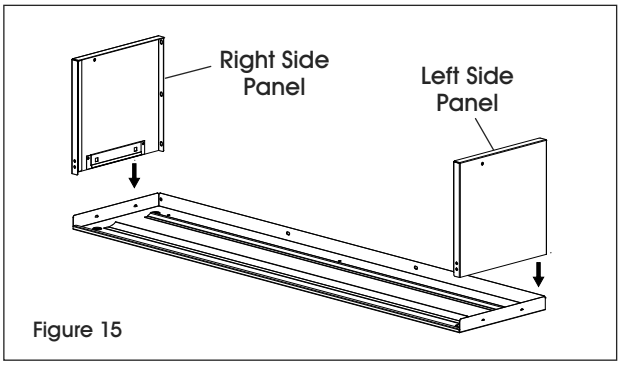

Figure 15

4. Place back panel inside side panels and top panel. (See Figure 16)

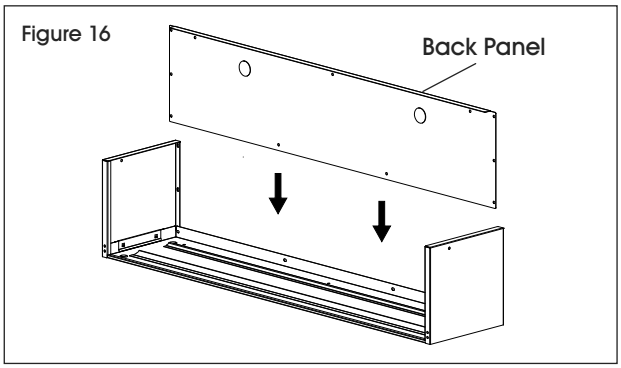

Figure 16

5. Insert eight M6 x 12 mm bolts and M6 nuts and fasten back panel to side panels and top panel using a Phillips screwdriver. (See Figure 17)

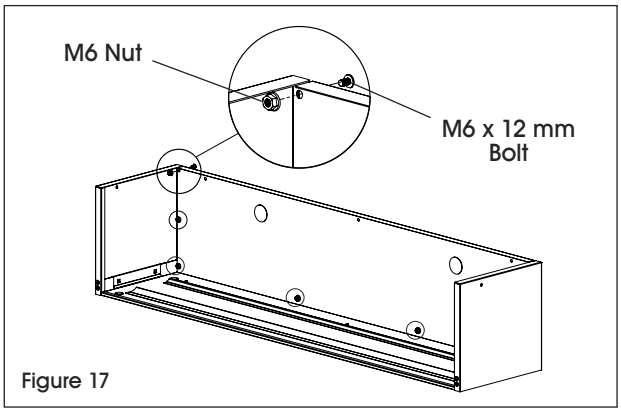

Figure 17

6. Attach front support channel to side panels with four M6 x 12 mm bolts and M6 nuts using a Phillips screwdriver. Attach front support channel to top panel by fastening two M6 nuts to the welded bolts on the top panel. (See Figure 18)

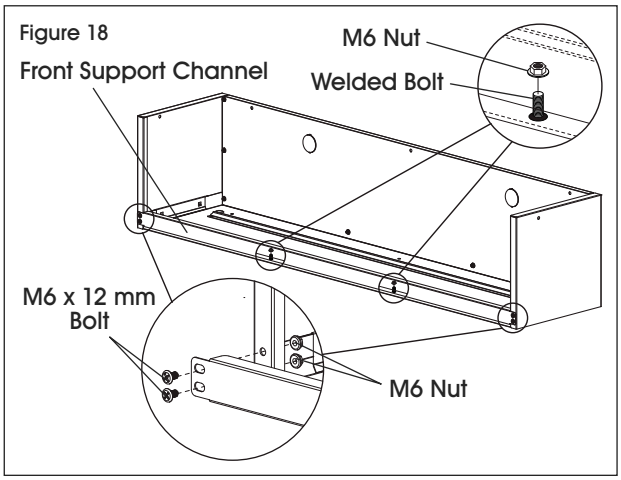

Figure 18

7. Place riser on rear of laminate top.

8. Attach five mounting brackets to base of riser with five M6 x 10 mm bolts and M6 nuts. Fasten mounting brackets to laminate top with five self-tapping screws using a drill. (See Figure 19)

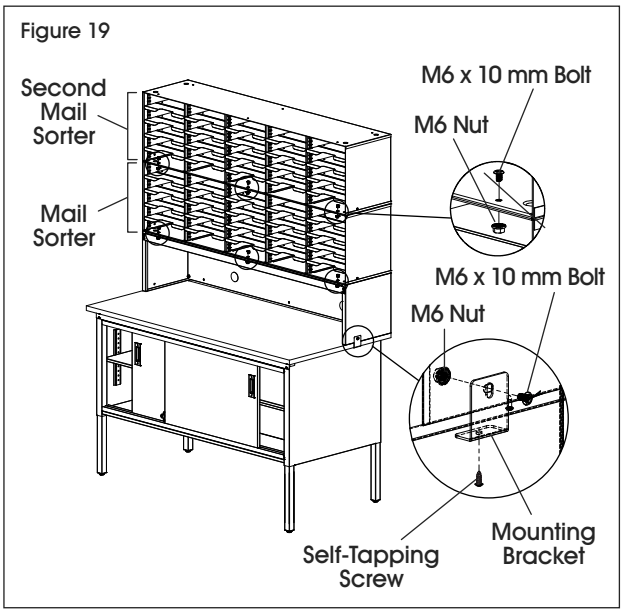

Figure 19

9. Stack one mail sorter on top of riser. Fasten mail sorter to riser with six M6 x 10 mm bolts and M6 nuts using a Phillips screwdriver. Holes are located in the front and rear of the sorter on the far left, center and far right columns. (See Figure 19)

10. Stack second mail sorter on top of attached mail sorter. Fasten together with six M6 x 10 mm screws and M6 nuts using Phillips screwdriver. (See Figure 19)

NOTE: Mail sorter shelves may need to be removed to allow for space for Phillips screwdriver to fully tighten screws and nuts.

11. Assembly is complete.

NOTE: Knockouts in table and riser back panels can be removed using a flathead screwdriver and hammer.

ULINE

800-295-5510
uline.mx

MESA PARA CUARTO DE CORREO/ESTACIÓN DE TRABAJO CON CLASIFICADOR DE CORREO

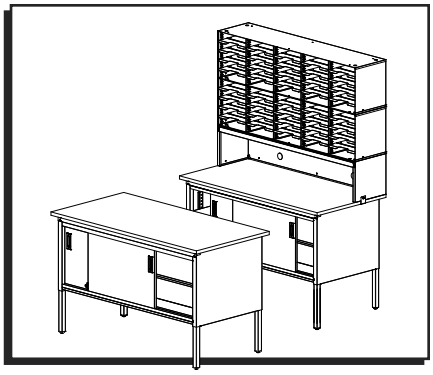

HERRAMIENTAS NECESARIAS

Taladro

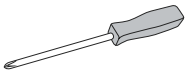
Desarmador de Cruz

Llave de 10 mm

Mazo de Caucho

Se Recomienda Armar Entre Dos Personas

PARTES DE LA MESA

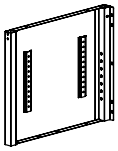
1 Panel Lateral Izquierdo

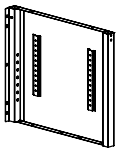
1 Panel Lateral Derecho

4 Tubos de Patas Interiores

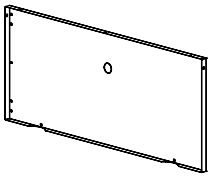
1 Panel Posterior

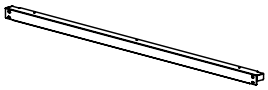
1 Soporte de Riel Frontal

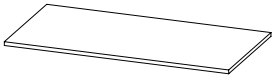
1 Cubierta Laminada

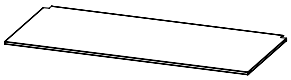
1 Repisa Intermedia

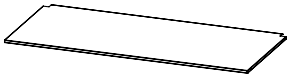
1 Repisa Inferior Media Posterior

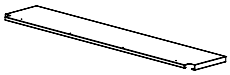
1 Repisa Inferior Media Posterior

4 Soportes para Repisa Media

5 Soportes de Instalación

4 Patas Autoniveladoras

5 Pernos M6 x 10 mm

34 Pernos M6 x 12 mm

17 Tuercas M6

15 Tornillos Autorroscantes

4 Tapas de Plástico

ENSAMBLE DE LA MESA

ALTO **Primero necesita ensamblar el armazón de la mesa para todos los productos. Después de que termine con el armazón de la mesa, siga los pasos necesarios para ensamblar el producto adquirido.**

ENSAMBLE DEL ARMAZÓN DE LA MESA

NOTA: Cuente e inspeccione todas las piezas antes de desechar cualquier caja o material de empaque.

1. Inserte las patas autoniveladoras en los extremos de los tubos de las patas interiores. (Vea Diagrama 1)

Diagrama 1

2. Inserte los tubos de las patas interiores en los paneles laterales y colóquelos a la altura deseada. Utilice un desarmador de cruz, fije los tubos de las patas interiores a los paneles laterales utilizando dos pernos M6 x 12 mm en los orificios roscados. (Vea Diagrama 2)

NOTA: La altura se ajusta de 29-35½" pulgadas en incrementos de 1½". La cubierta añade 2.5 cm (1") al total de la altura.

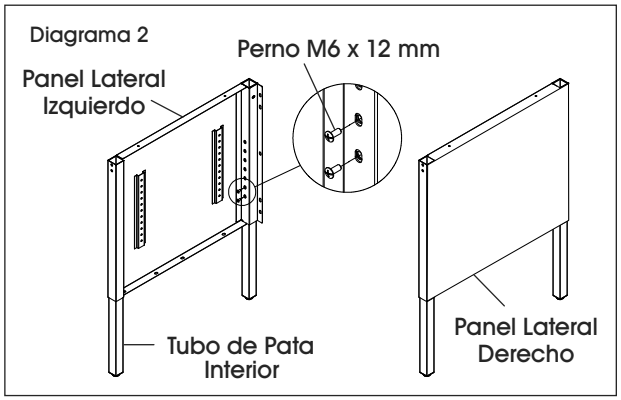

3. Utilice un desarmador de cruz para fijar el panel posterior a cada panel lateral con 6 pernos M6 x 12 mm y seis tuercas M6. (Vea Diagrama 3)

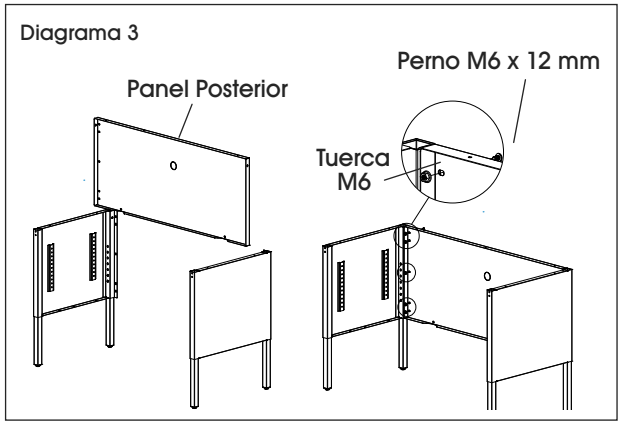

4. Fije el riel de soporte frontal en cada panel lateral insertando dos pernos M6 x 12 mm en los orificios roscados. (Vea Diagrama 4)

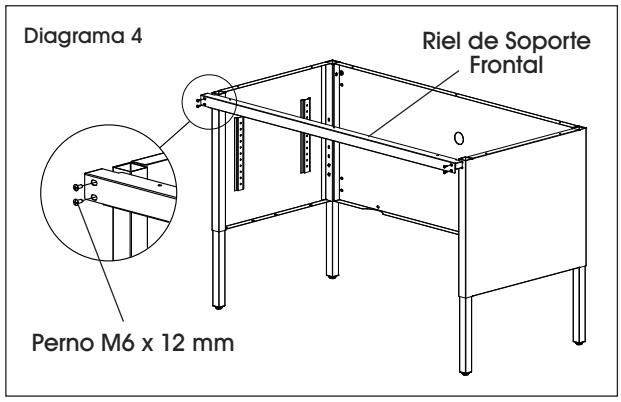

5. Coloque la cubierta laminada boca abajo sobre una superficie lisa que no deje marcas, para evitar rayones. Los orificios preperforados deben estar hacia arriba.

6. Voltee el armazón de la mesa con cuidado y coloque la cubierta laminada en la parte superior. Alinee con cuidado los orificios de instalación en el armazón de la mesa con los orificios preperforados en la cubierta laminada. Utilice un taladro para fijar el armazón de la mesa a la cubierta laminada con 10 tornillos autorroscantes. (Vea Diagrama 5)

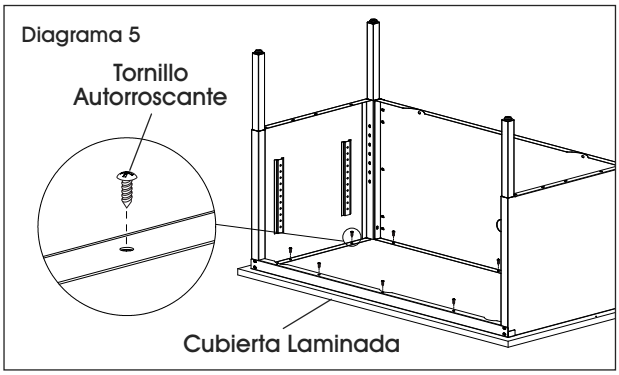

7. Cuando fije la cubierta laminada, voltee la mesa sobre las patas.

8. Inserte los soportes de repisa media a la altura deseada. (Vea Diagrama 6)

NOTA: La repisa intermedia es opcional y puede fijarla posteriormente.

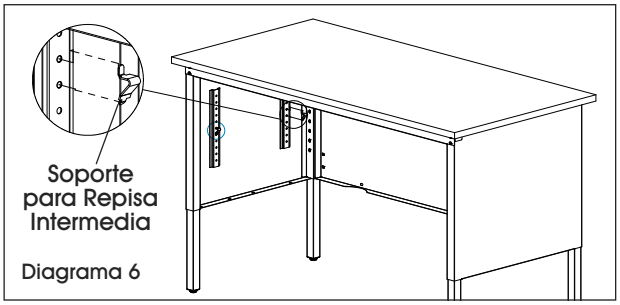

9. Inserte la repisa intermedia con las secciones de corte hacia las esquinas posteriores del armazón de la mesa. La repisa intermedia se apoyará en la parte superior de los soportes de la repisa media. (Vea Diagrama 7)

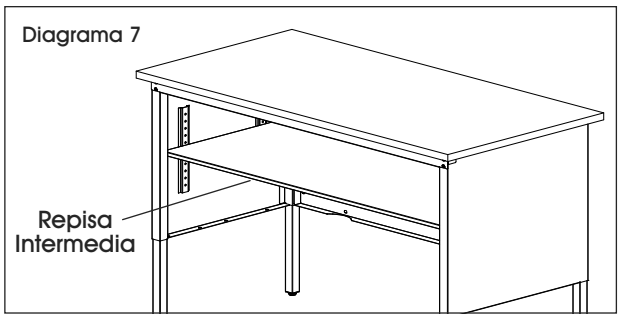

10. Inserte la repisa inferior media posterior con las secciones de corte hacia las esquinas posteriores del armazón de la mesa. Utilice un desarmador de cruz para fijar la repisa inferior media posterior al panel lateral con cuatro pernos M6 x 12 mm. (Vea Diagrama 8)

NOTA: Necesita elevar la repisa de en medio a su configuración más alta para insertar las repisas inferiores.

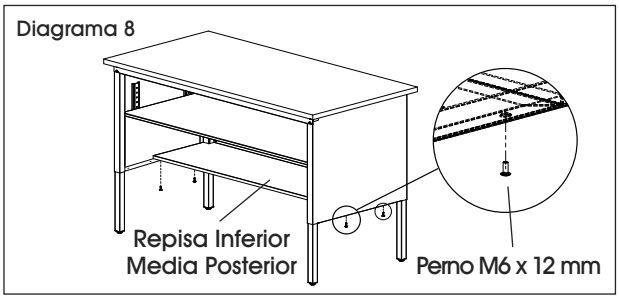

11. Utilice un desarmador de cruz para fijar la repisa inferior media posterior con dos pernos M6 x 12 mm y dos tuercas M6. (Vea Diagrama 9)

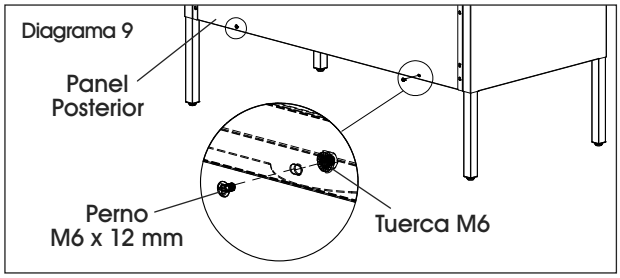

12. Inserte la repisa inferior media frontal con las secciones de corte hacia las esquinas frontales del armazón de la mesa. Utilice un desarmador de cruz para fijar la repisa inferior media frontal a los paneles laterales con cuatro pernos M6 x 12 mm. (Vea Diagrama 10) Si no va a instalar las puertas corredizas, inserte las tapas de plástico en los orificios de la repisa inferior media frontal.

NOTA: La repisa inferior media frontal es opcional y puede fijarla posteriormente.

NOTA: La entrada en el panel posterior puede ser eliminada utilizando un desarmador y martillo.

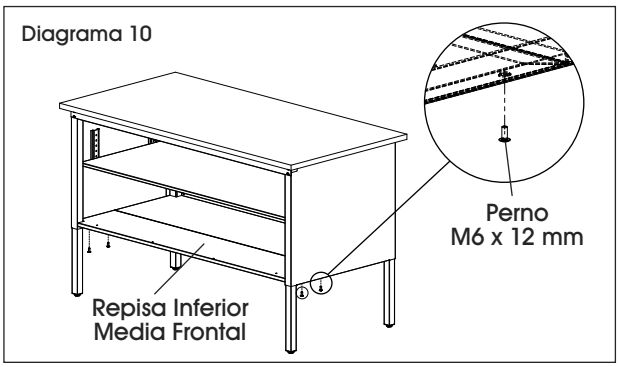

ALTO – SI COMPRÓ:

ITEM#	DESCRIPCIÓN	SIGUIENTE PASO
H-8354	Mesa para Cuarto de Correo de 60 x 30"	Ensamble Terminado
H-8355	Mesa para Cuarto de Correo de 60 x 30" con Puertas Corredizas	Proceda al Ensamble de las Puertas Corredizas
H-8348	Estación de Trabajo con Clasificador de Correo – 50 Compartimentos	Proceda al Ensamble de la Estación de Trabajo con Clasificador de Correo
H-8349	Estación de Trabajo con Clasificador de Correo – 50 Compartimentos con Base	Proceda al Ensamble de la Estación de Trabajo con Clasificador de Correo y Base

ENSAMBLE DE LA PUERTA CORREDIZA

PARTES PARA EL ENSAMBLE DE LA PUERTA CORREDIZA

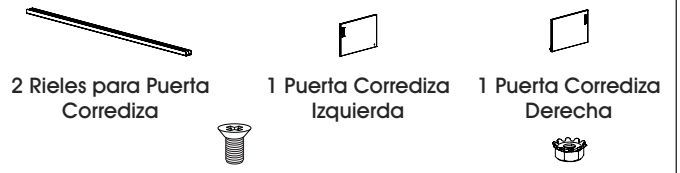

1. Utilizando un desarmador de cruz fije el riel de la puerta corrediza al riel del soporte central con cuatro M5 x 10 mm tornillos de cruz avellanados y cuatro tuercas M5. (Vea Diagrama 11)

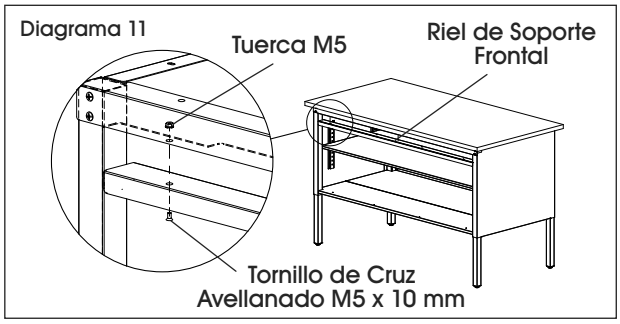

2. Coloque las puertas corredizas izquierda y derecha en el riel inferior de la puerta corrediza. La puerta izquierda debe ir en el riel posterior y la derecha en el frontal. Mientras las sube en su lugar, coloque la puerta izquierda en el panel posterior y la derecha en el frontal de la parte superior del riel de la cubierta de la puerta corrediza. (Vea Diagrama 12)

NOTA: Podría necesitar abrir la cerradura para deslizar las puertas juntas.

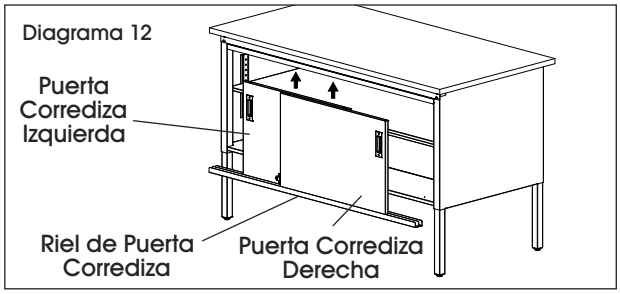

3. Una vez que haya colocado las puertas correctamente en ambos rieles, utilice un desarmador de cruz para fijar el riel inferior de la puerta corrediza a la repisa inferior media frontal con cuatro tornillos de cruz avellanados M5 x 10 mm y cuatro tuercas M5. (Vea Diagrama 13)

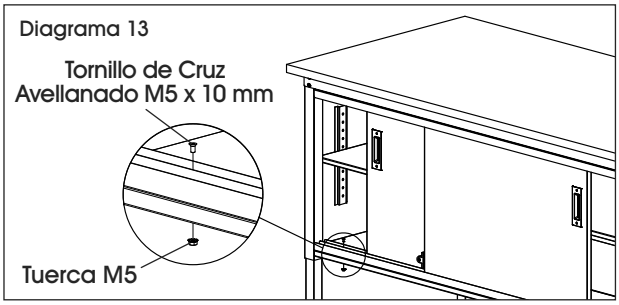

Diagrama 13

4. El ensamble está terminado.

ENSAMBLE DE LA ESTACIÓN DE TRABAJO CON CLASIFICADOR DE CORREO

PARTES PARA ENSAMBLE DE LA ESTACIÓN DE TRABAJO CON CLASIFICADOR DE CORREO

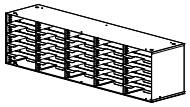
2 Clasificadores de Correo

12 Pernos M6 x 10 mm

12 Tuercas M6

1. Termine el Ensamble del Armazón de la Mesa empezando en la página 6.
2. Coloque el clasificador de correo en la parte posterior de la cubierta laminada.
3. Fije cinco soportes de instalación al clasificador de correo con cinco pernos M6 x 10 mm y tuercas M6. Use un taladro para ajustar los soportes de instalación a la cubierta laminada con 5 tornillos autorroscantes. (Vea Diagrama 14)

NOTA: Fije dos soportes de instalación en cada lado y tres en la parte posterior.

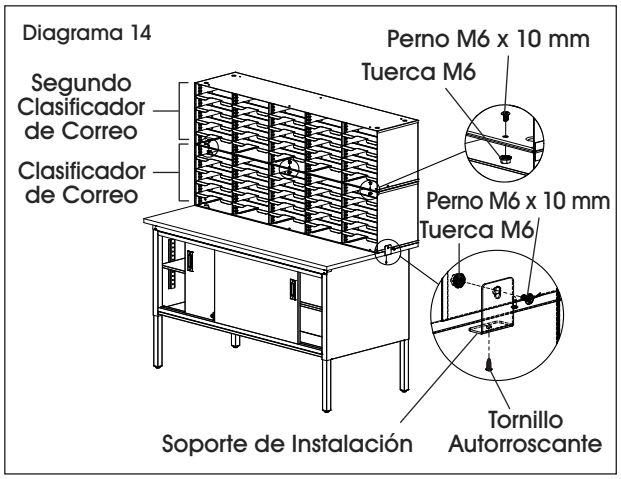

Diagrama 14

4. Coloque el segundo clasificador de correo en la parte superior del clasificador de correo instalado. Utilice un desarmador de cruz para fijar los clasificadores de correo con seis tornillos M6 x 10 mm y tuercas M6. Los orificios están ubicados en la parte frontal y posterior de los clasificadores en las columnas del extremo izquierdo, centro y extremo derecho. (Vea Diagrama 14)

NOTA: Es posible que necesite quitar las repisas de los clasificadores de correo para permitir que el desarmador apriete por completo los tornillos y tuercas.

5. El ensamble está terminado.

ENSAMBLE DE LA ESTACIÓN DE TRABAJO CON CLASIFICADOR DE CORREO Y BASE

PARTES PARA ENSAMBLE DE LA ESTACIÓN DE TRABAJO CON CLASIFICADOR DE CORREO Y BASE

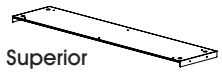
1 Panel Superior

1 Panel Lateral Izquierdo

1 Panel Lateral Derecho

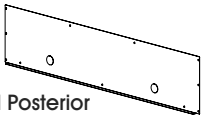
1 Panel Posterior

1 Soporte de Riel Frontal

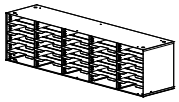
2 Clasificadores de Correo

12 Pernos M6 x 12 mm

12 Pernos M6 x 10 mm

26 Tuercas M6

1. Termine el Ensamble del Armazón de la Mesa empezando en la página 6.
2. Coloque la cubierta de la base boca abajo sobre una superficie lisa que no deje marcas, para evitar rayones.
3. Fije el panel lateral derecho insertando las pestañas de cierre dentro de los orificios cuadrados correspondientes en la parte superior del panel. Con un mazo de caucho golpee con cuidado las pestañas para cerrarlas. Repita con el panel lateral izquierdo. (Vea Diagrama 15)

NOTA: Las pestañas de bloqueo se pueden ajustar abiertas o cerradas con un desarmador plano para facilitar el ensamble.

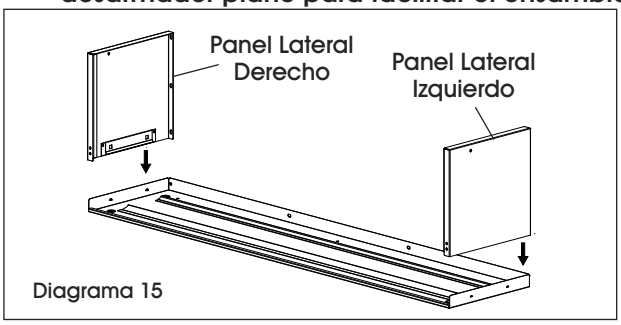

Diagrama 15

4. Coloque el panel posterior dentro de los paneles laterales y el panel superior. (Vea Diagrama 16)

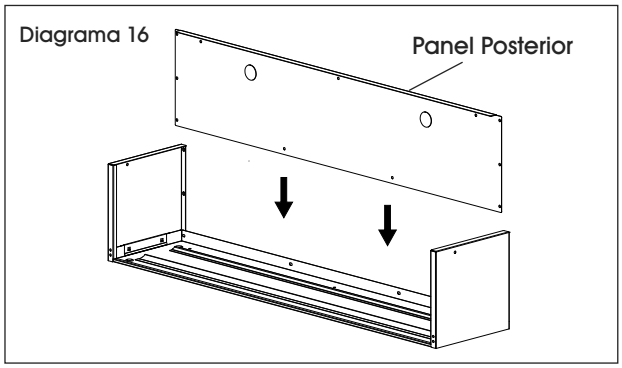

5. Utilice un desarmador de cruz para insertar ocho pernos M6 x 12 mm y tuercas M6 y fije el panel posterior a los paneles laterales y el panel superior. (Vea Diagrama 17)

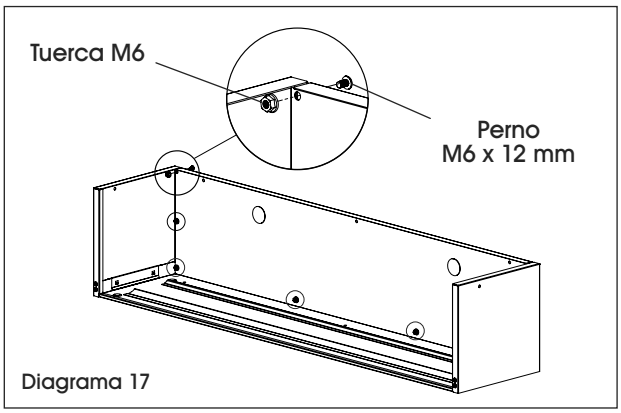

6. Utilice un desarmador de cruz para fijar el riel de soporte frontal con 6 pernos M6 x 12 mm y seis tuercas M6. Fije el canal de soporte frontal al panel superior apretando dos tuercas M6 a los pernos soldados en el panel superior. (Vea Diagrama 18)

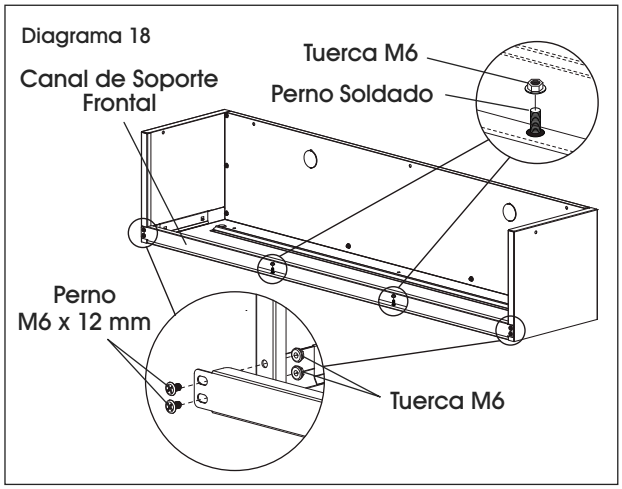

7. Coloque la base en la parte posterior de la cubierta laminada.

8. Fije cinco soportes de instalación a la base con cinco pernos M6 x 10 mm y tuercas M6. Use un taladro para ajustar los soportes de instalación a la cubierta laminada con 5 tornillos autorroscantes. (Vea Diagrama 19)

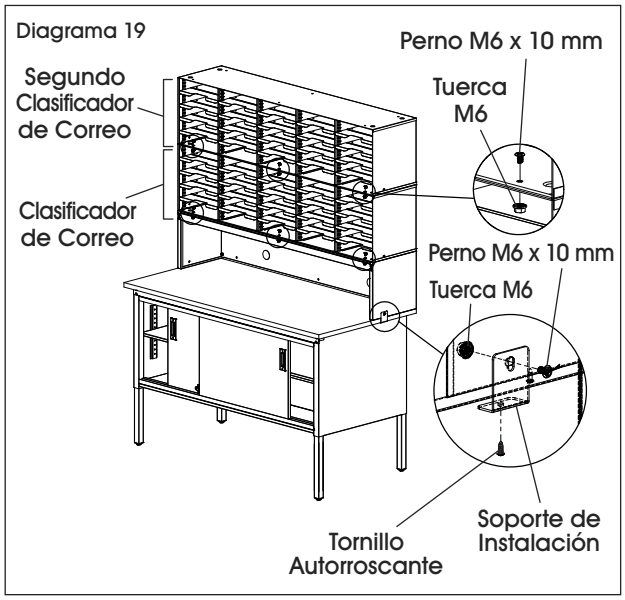

9. Coloque un clasificador de correo en la parte superior de la base. Utilice un desarmador de cruz para fijar el clasificador de correo con seis pernos M6 x 10 mm y tuercas M6. Los orificios están ubicados en la parte frontal y posterior de los clasificadores en las columnas del extremo izquierdo, centro y extremo derecho. (Vea Diagrama 19)

10. Coloque el segundo clasificador de correo en la parte superior del clasificador de correo instalado. Utilice un desarmador de cruz para unirlos seis tornillos M6 x 10 mm y tuercas M6. (Vea Diagrama 19)

NOTA: Es posible que necesite quitar las repisas de los clasificadores de correo para permitir que el desarmador apriete por completo los tornillos y tuercas.

11. El ensamble está terminado.

NOTA: Las entradas en la mesa y el panel posterior de la base puede ser eliminados utilizando un desarmador y martillo.

ULINE

TABLE POUR SALLE DE COURRIER/POSTE DE TRAVAIL AVEC CLASSE-COURRIER

1-800-295-5510
uline.ca

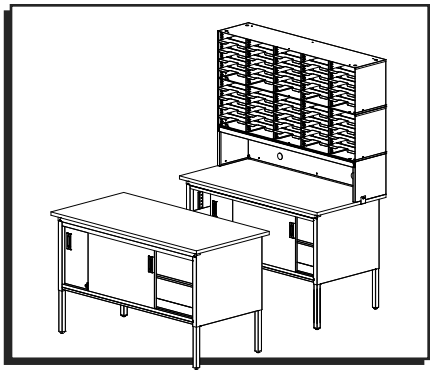

OUTILS REQUIS

Perceuse

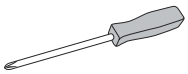
Tournevis cruciforme

Clé de 10 mm

Maillet en caoutchouc

Montage à deux personnes recommandé

PIÈCES DE LA TABLE

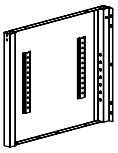
Panneau latéral gauche x 1

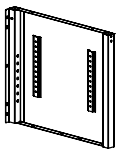
Panneau latéral droit x 1

Tube de pied intérieur x 4

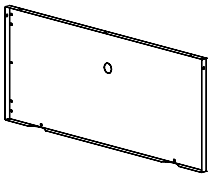
Panneau arrière x 1

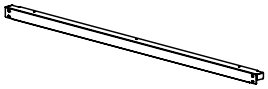
Profilé de soutien avant x 1

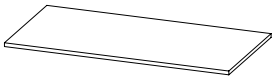
Surface stratifiée x 1

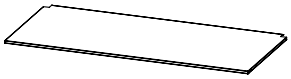
Tablette centrale x 1

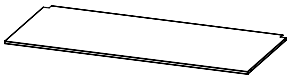
Demi-tablette inférieure arrière x 1

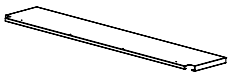
Demi-tablette inférieure avant x 1

Console de tablette centrale x 4

Support de fixation x 5

Patte de nivellement ajustable x 4

Boulon M6 x 10 mm x 5

Boulon M6 x 12 mm x 34

Écrou M6 x 17

Vis autotaraudeuse x 15

Capuchon de tablette en plastique x 4

MONTAGE DE LA TABLE

ARRÊT **Le cadre de la table devra être assemblé en premier quel que soit le produit. Après avoir assemblé la structure de la table, suivez les instructions aux étapes suivantes pour le montage du produit acheté.**

MONTAGE DE LA STRUCTURE DE LA TABLE

REMARQUE : Comptez et vérifiez toutes les pièces avant de jeter le matériel d'emballage ou le carton.

1. Insérez les pattes de nivellement ajustables dans l'extrémité des tubes de pied intérieurs. (Voir Figure 1)

Figure 1

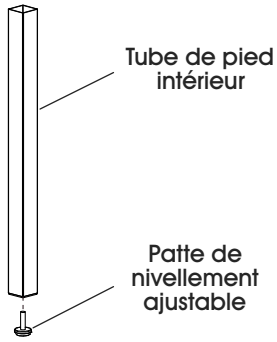

2. Insérez les tubes de pied intérieurs dans les panneaux latéraux et positionnez-les à la hauteur désirée. En utilisant un tournevis cruciforme, fixez le tube de pied intérieur aux panneaux latéraux en insérant deux boulons M6 x 12 mm dans les trous filetés. (Voir Figure 2)

REMARQUE : La hauteur est ajustable de 29 à 35 ½ po par intervalles de 1 ½ po. Le dessus de table ajoute 1 po à la hauteur hors tout.

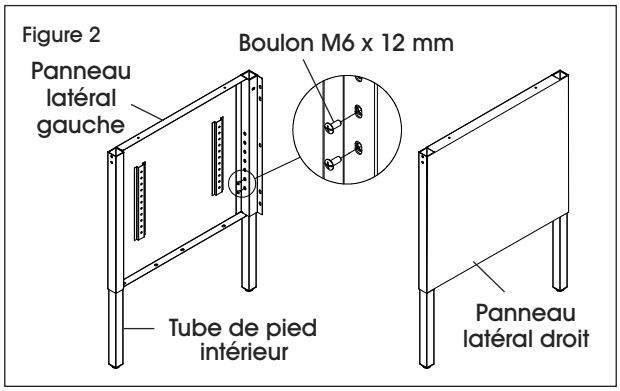

3. Attachez le panneau arrière à chaque panneau latéral avec six boulons M6 x 12 mm et six écrous M6 en utilisant un tournevis cruciforme. (Voir Figure 3)

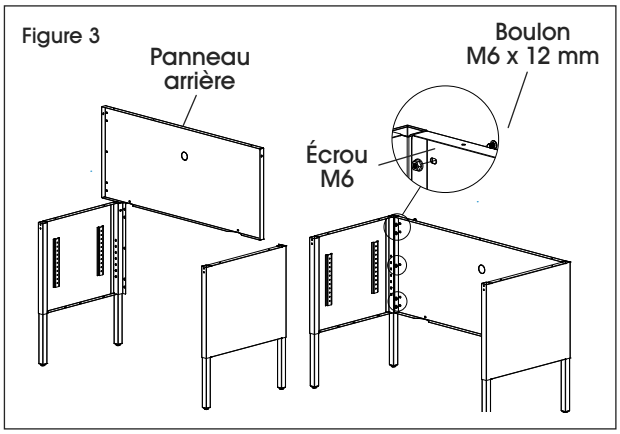

4. Attachez le profilé de soutien avant à chaque panneau latéral en insérant deux boulons M6 x 12 mm dans les trous filetés. (Voir Figure 4)

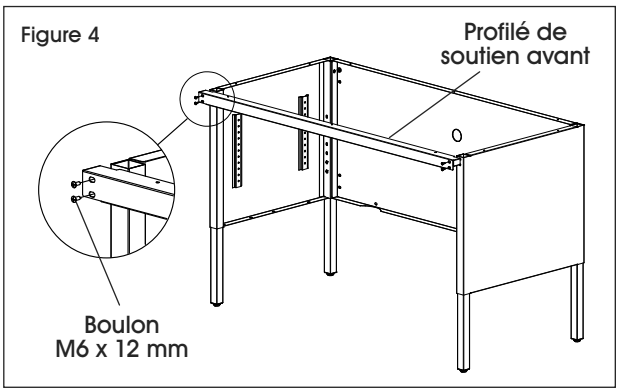

5. Placez la surface stratifiée à l'envers sur une surface lisse non marquante afin de prévenir les égratignures. Les trous prépercés dans la surface stratifiée doivent être orientés vers le haut.

6. Retournez soigneusement le cadre de table et placez-le sur la surface stratifiée. Alignez soigneusement les trous de montage du cadre de table sur les trous prépercés de la surface stratifiée. En utilisant une perceuse, fixez le cadre de table à la surface stratifiée à l'aide de 10 vis autotaraudeuses. (Voir Figure 5)

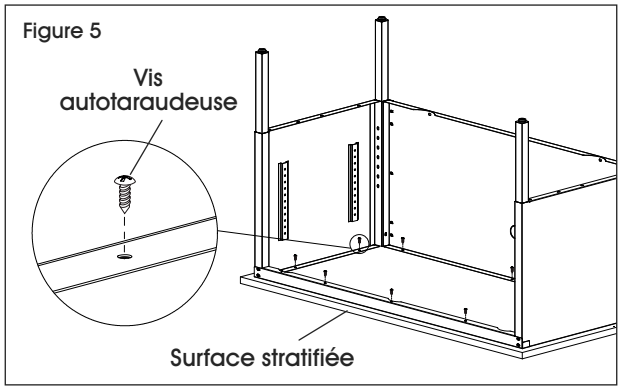

7. Après avoir fixé la surface stratifiée, remettez la table à l'endroit.

8. Insérez les consoles de tablette centrale à la hauteur désirée. (Voir Figure 6)

REMARQUE : La tablette centrale est optionnelle et peut être attachée ultérieurement.

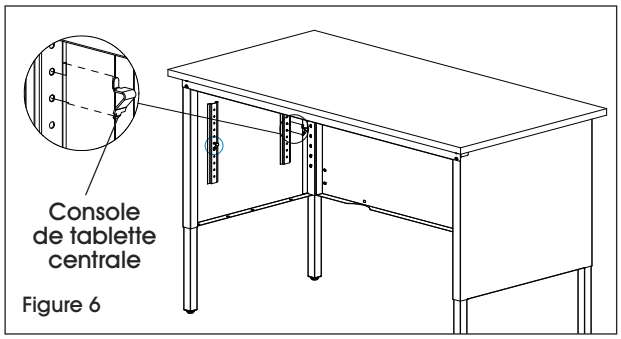

9. Insérez la tablette centrale en orientant les sections découpées vers les coins arrière du cadre de la table. La tablette centrale reposera sur les consoles de tablette centrale. (Voir Figure 7)

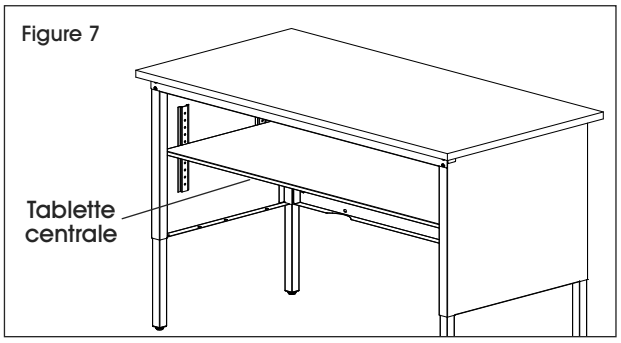

10. Insérez la demi-tablette inférieure arrière en orientant les sections découpées vers les coins arrière du cadre de la table. Attachez la demi-tablette inférieure arrière aux panneaux latéraux à l'aide de quatre boulons M6 x 12 mm en utilisant un tournevis cruciforme. (Voir Figure 8)

REMARQUE : Il peut s'avérer nécessaire d'élever la tablette centrale au niveau le plus élevé pour insérer les tablettes inférieures.

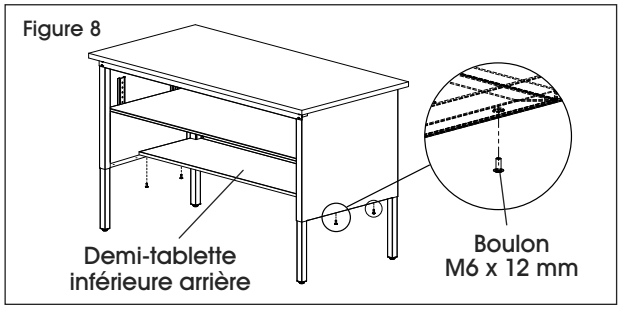

11. Attachez la demi-tablette inférieure arrière au panneau arrière avec deux boulons M6 x 12 mm et deux écrous M6 en utilisant un tournevis cruciforme. (Voir Figure 9)

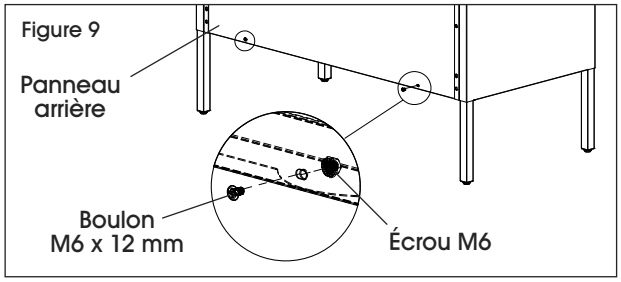

12. Insérez la demi-tablette inférieure avant en positionnant les sections découpées en face des coins avant du cadre de la table. Attachez la demi-tablette inférieure avant aux panneaux latéraux à l'aide de quatre boulons M6 x 12 mm en utilisant un tournevis cruciforme. (Voir Figure 10) Si les portes coulissantes ne seront pas installées, insérez les capuchons de tablette en plastique dans les trous de la demi-tablette inférieure avant.

REMARQUE : La demi-tablette inférieure avant est optionnelle et peut être attachée ultérieurement.

REMARQUE : L'entrée défonçable dans le panneau arrière peut être retirée à l'aide d'un tournevis à tête plate et d'un marteau.

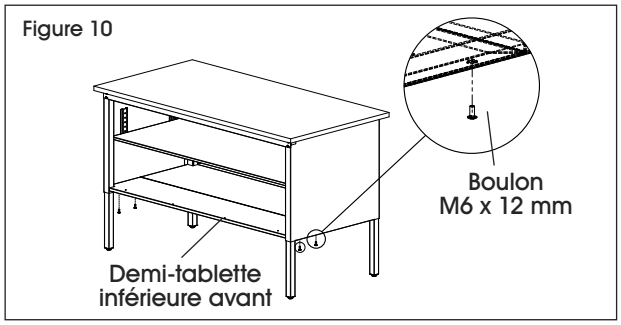

HALTE – SI VOUS AVEZ ACHETÉ :

N° D'ARTICLE	DESCRIPTION	PROCHAINE ÉTAPE
H-8354	Table pour salle de courrier – 60 x 30 po	Montage terminé
H-8355	Table pour salle de courrier avec portes coulissantes – 60 x 30 po	Passer au montage des portes coulissantes
H-8348	Poste de travail avec classe-courrier – 50 fentes	Passer au montage du poste de travail avec classe-courrier
H-8349	Poste de travail avec classe-courrier réhaussé – 50 fentes	Passer au montage du poste de travail avec classe-courrier réhaussé

MONTAGE DE LA PORTE COULISSANTE

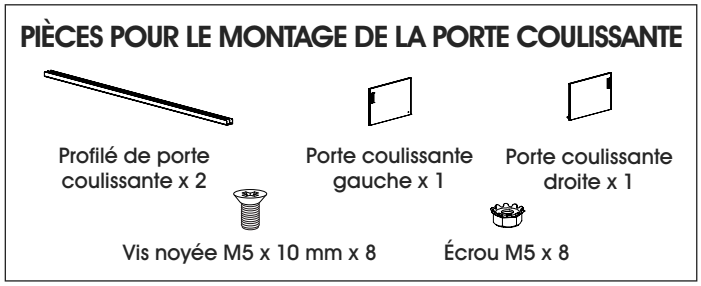

1. Fixez le profilé de porte coulissante supérieur au profilé de soutien avant avec quatre vis noyées M5 x 10 mm et quatre écrous M5 en utilisant un tournevis cruciforme. (Voir Figure 11)

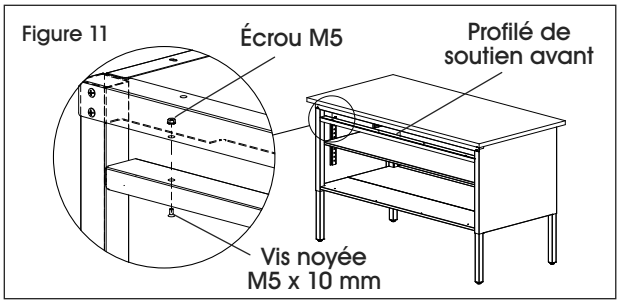

2. Placez les portes coulissantes gauche et droite dans le profilé de porte coulissante inférieur. La porte gauche doit être placée dans le profilé arrière et la porte droite dans le profilé avant. Tout en soulevant les portes, placez la porte gauche dans le profilé arrière et la porte droite dans le profilé avant du profilé de table coulissante supérieur. (Voir Figure 12)

REMARQUE : Il peut s'avérer nécessaire de débloquer le mécanisme de verrouillage pour faire coulisser les portes ensemble.

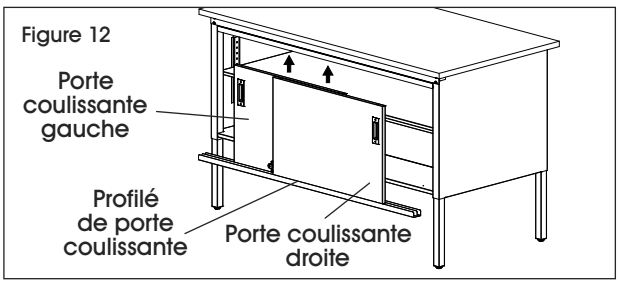

3. Après avoir correctement positionné les portes dans les deux profilés de porte coulissante, fixez le profilé de porte coulissante inférieur à la demi-tablette inférieure avant à l'aide de quatre vis noyées M5 x 10 mm et quatre écrous M5 en utilisant un tournevis cruciforme. (Voir Figure 13)

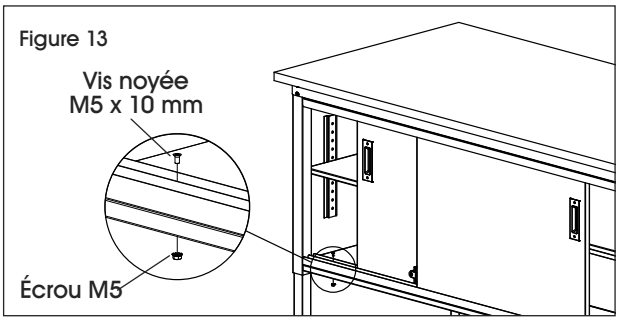

Figure 13

4. Le montage est terminé.

MONTAGE DU POSTE DE TRAVAIL AVEC CLASSE-COURRIER

PIÈCES POUR LE MONTAGE DU POSTE DE TRAVAIL AVEC CLASSE-COURRIER

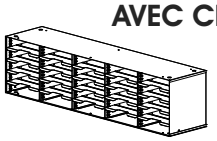
Classe-courrier x 2

Boulon M6 x 10 mm x 12

Écrou M6 x 12

1. Complétez le montage du cadre de la table tel que détaillé à partir de la page 11.
2. Placez un classe-courrier sur l'arrière de la surface stratifiée.
3. Fixez cinq supports de fixation au classe-courrier avec cinq boulons M6 x 10 mm et cinq écrous M6. En utilisant une perceuse, fixez les supports de fixation à la surface stratifiée à l'aide de cinq vis autotaraudeuses. (Voir Figure 14)

REMARQUE : Attachez deux supports de fixation sur les côtés et trois à l'arrière.

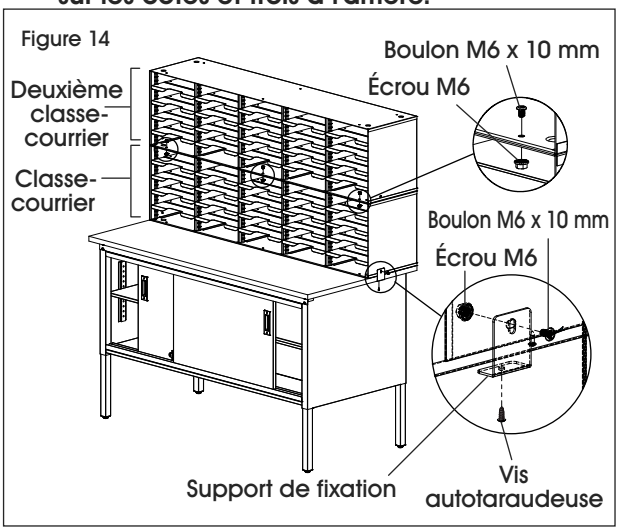

Figure 14

4. Placez le deuxième classe-courrier par-dessus le classe-courrier fixé. Fixez les classe-courriers ensemble avec six vis M6 x 10 mm et six écrous M6 en utilisant un tournevis cruciforme. Les trous se trouvent à l'avant et à l'arrière des classe-courriers dans les colonnes situées sur les extrémités gauche, droite et au centre. (Voir Figure 14)

REMARQUE : Il se peut que vous ayez à retirer des tablettes du classe-courrier pour vous permettre de serrer complètement les vis et les écrous avec le tournevis cruciforme.

5. Le montage est terminé.

MONTAGE DU POSTE DE TRAVAIL AVEC CLASSE-COURRIER RÉHAUSSÉ

PIÈCES POUR LE MONTAGE DU POSTE DE TRAVAIL AVEC CLASSE-COURRIER RÉHAUSSÉ

Panneau supérieur x 1

Panneau latéral gauche x 1

Panneau latéral droit x 1

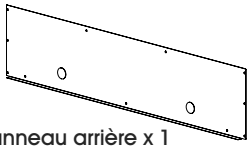
Panneau arrière x 1

Profilé de soutien avant x 1

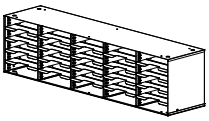
Classe-courrier x 2

Boulon M6 x 12 mm x 12

Boulon M6 x 10 mm x 12

Écrou M6 x 26

1. Complétez le montage du cadre de la table tel que détaillé à partir de la page 11.
2. Placez le panneau supérieur de la réhausse à l'envers sur une surface lisse non marquante afin de prévenir les égratignures.
3. Fixez le panneau latéral droit en insérant les languettes de verrouillage dans les trous carrés correspondants du panneau supérieur. Tapotez légèrement avec un maillet en caoutchouc pour permettre aux languettes de s'enclencher complètement. Répétez pour le panneau latéral gauche. (Voir Figure 15)

REMARQUE : Le degré d'ouverture ou de fermeture des languettes de verrouillage peut être ajusté avec un tournevis à tête plate pour faciliter le montage.

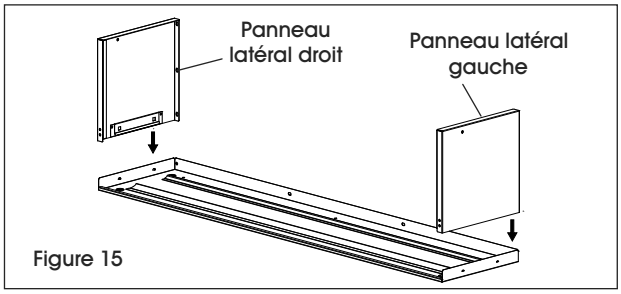

Figure 15

4. Placez le panneau arrière entre les panneaux latéraux et le panneau supérieur. (Voir Figure 16)

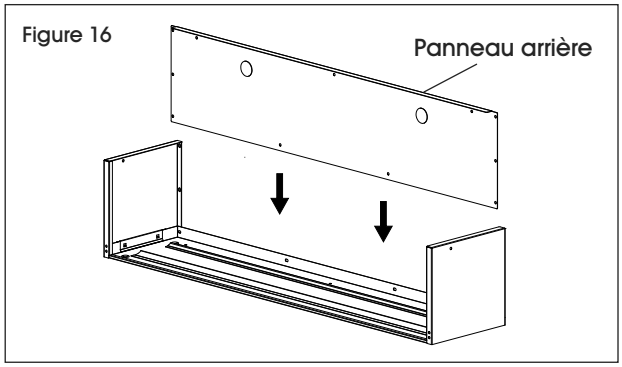

Figure 16

5. Insérez huit boulons M6 x 12 mm et huit écrous M6 et fixez le panneau arrière aux panneaux latéraux et supérieur en utilisant un tournevis cruciforme. (Voir Figure 17)

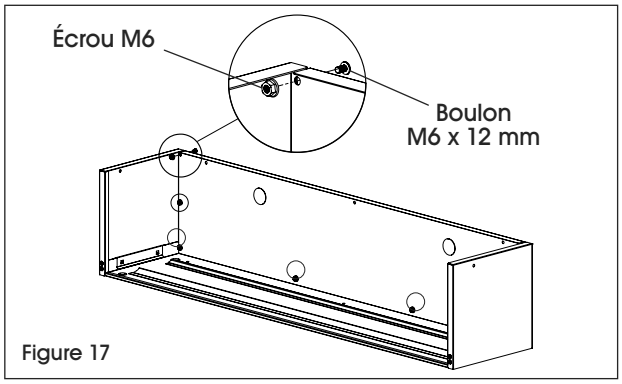

Figure 17

6. Attachez le profilé de soutien aux panneaux latéraux avec quatre boulons M6 x 12 mm et quatre écrous M6 en utilisant un tournevis cruciforme. Fixez le profilé de soutien avant au panneau supérieur en vissant deux écrous M6 aux boulons soudés du panneau supérieur. (Voir Figure 18)

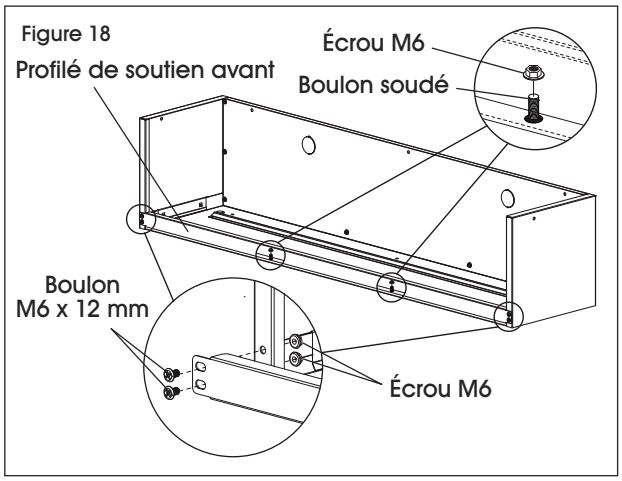

Figure 18

7. Placez la réhausse sur l'arrière de la surface stratifiée.

8. Fixez cinq supports de fixation à la base de la réhausse avec cinq boulons M6 x 10 mm et cinq écrous M6. En utilisant une perceuse, fixez les supports de fixation à la surface stratifiée à l'aide de cinq vis autotaraudeuses. (Voir Figure 19)

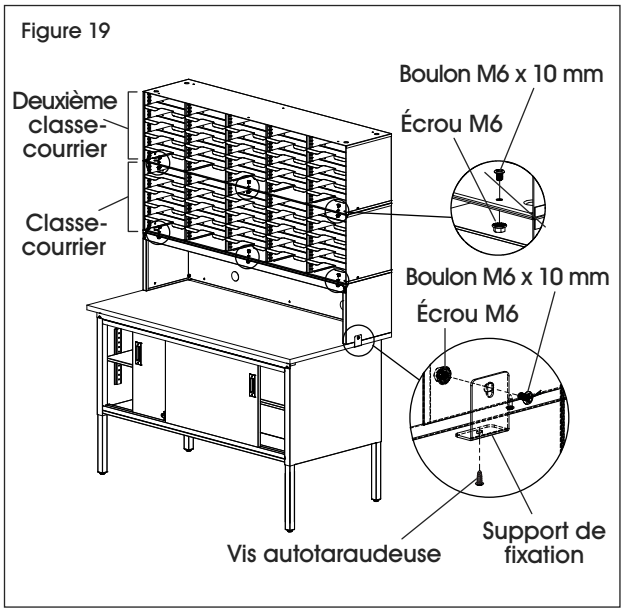

Figure 19

9. Posez un classe-courrier sur la réhausse. Fixez le classe-courrier à la réhausse avec six vis M6 x 10 mm et six écrous M6 en utilisant un tournevis cruciforme. Les trous se trouvent à l'avant et à l'arrière du classe-courrier dans les colonnes situées sur les extrémités gauche, droite et au centre. (Voir Figure 19)

10. Placez le deuxième classe-courrier par-dessus le classe-courrier fixé. Fixez-les ensemble avec six vis M6 x 10 mm et six écrous M6 en utilisant le tournevis cruciforme. (Voir Figure 19)

REMARQUE : Il se peut que vous ayez à retirer des tablettes du classe-courrier pour vous permettre de serrer complètement les vis et les écrous avec le tournevis cruciforme.

11. Le montage est terminé.

REMARQUE : Les entrées défonçables dans les panneaux arrière de la table et de la réhausse peuvent être retirées à l'aide d'un tournevis à tête plate et d'un marteau.