Para Español, vea páginas 4-6.
Pour le français, consulter les pages 7-9.

ULINE

ROLLING SAFETY LADDERS

1-800-295-5510
uline.com

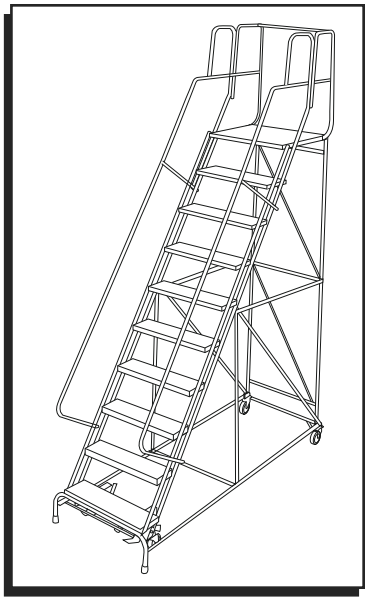

TOOLS NEEDED



9/16" Wrench x 2

OR

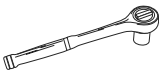

9/16" Socket Wrench x 2



Step Ladder

PARTS

D

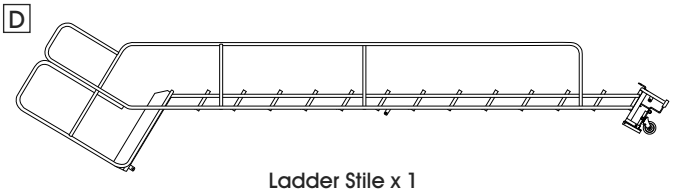

Ladder Stile x 1



3/8" Bolt x 6

E

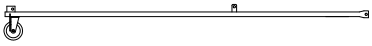

Base Panel x 1



3/8" Nut x 6

F

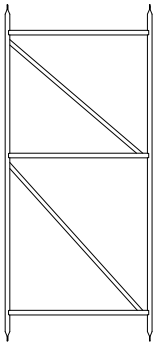

Back Panel x 1

G

Horizontal Brace x 2

H

Vertical Brace x 2

I

Diagonal Brace x 2

SAFETY

DANGER! Death or serious injury may occur if improperly installed or used. Always consult and follow directions of a qualified person.

- **Assembly can be dangerous.**
- **Read all instructions thoroughly before assembling and using.**
- **Take necessary precautions during the assembly process.**
- **Do not fully tighten mounting bolts until instructed to do so.**
- **Always use a separate ladder to finish assembly in high places.**
- **Never climb a ladder that is not completely assembled.**
- **Do not assemble or use a ladder with missing or damaged parts.**
- **Use proper lifting mechanics when assembling a ladder.**
- **Watch for overhead electrical hazards and obstructions.**

STOP **WARNING! Failure to heed these warnings may result in serious injury or death to installation personnel, ladder users or bystanders.**

0126 IH-840U-10

ASSEMBLY

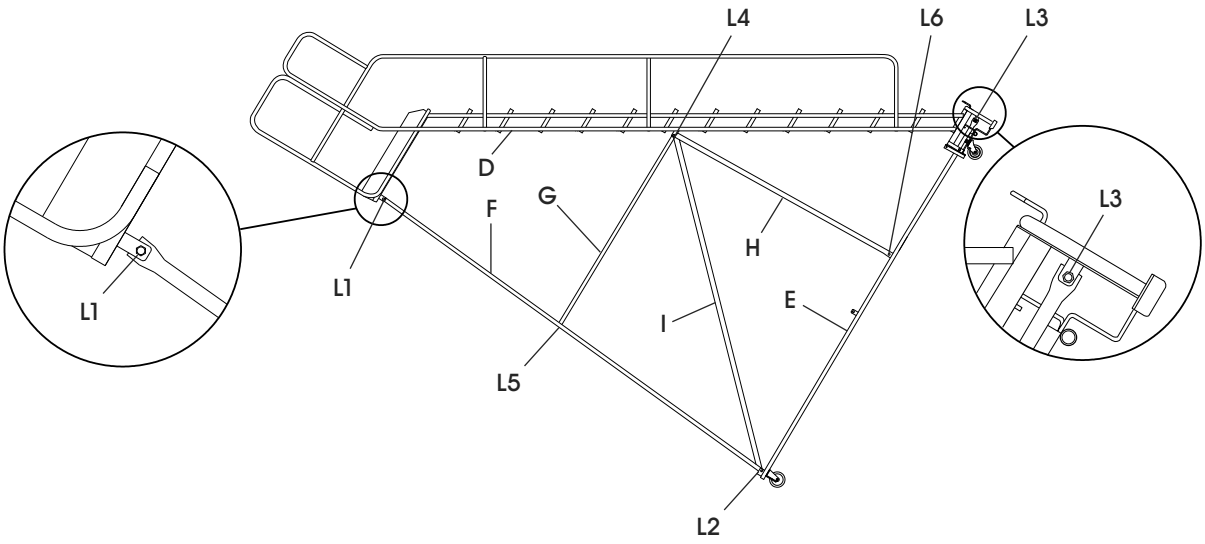

NOTE: Do not tighten bolts until instructed.

NOTE: Back panel (F) has both round and slotted holes; the round holes are at the bottom and the slotted holes are at the top.

NOTE: Not every ladder has horizontal, vertical, and diagonal braces.

NOTE: 3-4 step ladders have four 2" spring-loaded casters. 5-16 step ladders have four 4" diameter casters: two swivel, two rigid.

BACK PANEL ASSEMBLY

1. Place the ladder stile (D) on the floor. Be sure to assemble on a protective surface so the finish does not get damaged.
2. Align the top (slotted hole) of back panel (F) to the insides of L1. Secure using a 3/8" bolt and nut with a 9/16" wrench. Arrange with the angle braces flat side facing out (open angle faces in toward ladder).
3. Align the bottom (round hole) of back panel (F) and back of base panel (E) to the insides of L2. Secure using a 3/8" bolt and nut with a 9/16" wrench.
4. Align the front of base panel (E) to the insides of L3. Secure using a 3/8" bolt and nut with a 9/16" wrench.

HORIZONTAL AND VERTICAL BRACE ASSEMBLY

NOTE: If your ladder does not have horizontal or vertical braces, skip to Diagonal Brace Assembly.

1. Align horizontal brace (G) on the outside of L4 and L5 and vertical brace (H) on the outside of L4 and L6. Insert three 3/8" bolts through L4, L5, and L6.
2. Secure bolts inserted to L5 and L6 using two 3/8" nuts with a 9/16" wrench.

NOTE: If your ladder does not have diagonal braces, secure bolt in L4 with a 3/8" nut using a 9/16" wrench.

DIAGONAL BRACE ASSEMBLY

NOTE: If your ladder does not have diagonal braces, skip to Level Ladder.

1. Place diagonal brace (I) on the inside of L4 through the existing 3/8" bolt. Secure bolt with a 3/8" nut using a 9/16" wrench.
2. Place the opposite end of diagonal brace (I) on the inside of L2 through the existing 3/8" bolt. Secure bolt with a 3/8" nut using a 9/16" wrench.
3. Repeat back panel, horizontal and vertical brace, and diagonal brace assembly on other side of ladder.

LEVEL LADDER

1. Stand ladder upright on a level surface.
2. Activate Safelock by stepping on the trip bar located in front of the first step. This sets the ladder on the feet to level.
3. Once steps are level, tighten all nuts and bolts using a 9/16" wrench.

STOP **Do not proceed until ladder is stable.**

ULINE

ESCALERAS DE SEGURIDAD CON RUEDAS

800-295-5510
uline.mx

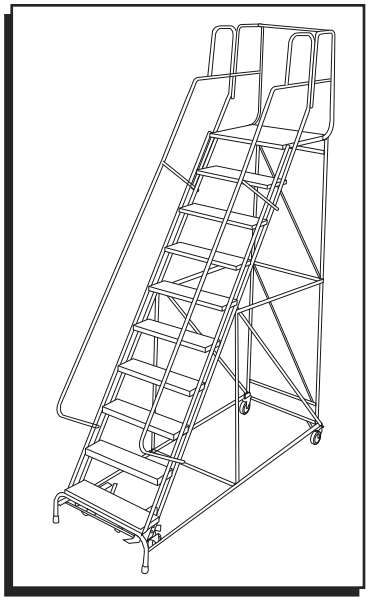

HERRAMIENTAS NECESARIAS



2 Llaves Inglesas de 9/16"

O

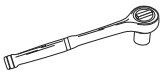

2 Llaves de Dado de 9/16"



Escalera

PARTES

D

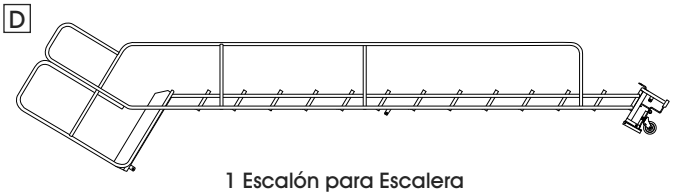

1 Escalón para Escalera



6 Pernos de 3/8"

E



1 Panel Base



6 Tuercas de 3/8"

F

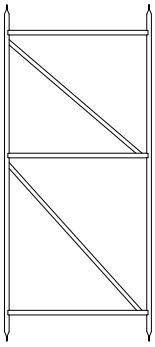

1 Panel Posterior

G

2 Soportes Horizontales

H

2 Soportes Verticales

I

2 Soportes Diagonales

SEGURIDAD

¡PELIGRO! Si se instala o utiliza de forma incorrecta, puede causar lesiones graves o incluso la muerte. Consulte siempre con un profesional capacitado y siga sus instrucciones.

- **El ensamble puede ser peligroso.**
- **Lea todas las instrucciones cuidadosamente antes de ensamblarla o utilizarla.**
- **Tome las precauciones necesarias durante el proceso de ensamble.**
- **No apriete por completo los pernos de instalación hasta que se le indique.**
- **Use siempre otra escalera diferente para terminar el ensamble en lugares altos.**
- **No suba por una escalera que no esté completamente ensamblada.**
- **No ensamble o use una escalera a la que le faltan piezas o se encuentran dañadas.**
- **Use el equipo de elevación adecuado cuando ensamble una escalera.**
- **Preste atención a los peligros eléctricos y obstáculos encima de su cabeza.**

ALTO

¡ADVERTENCIA! No prestar atención a estas advertencias podría causar lesiones graves o la muerte a personal de instalación, usuarios de la escalera o terceros.

ENSAMBLE

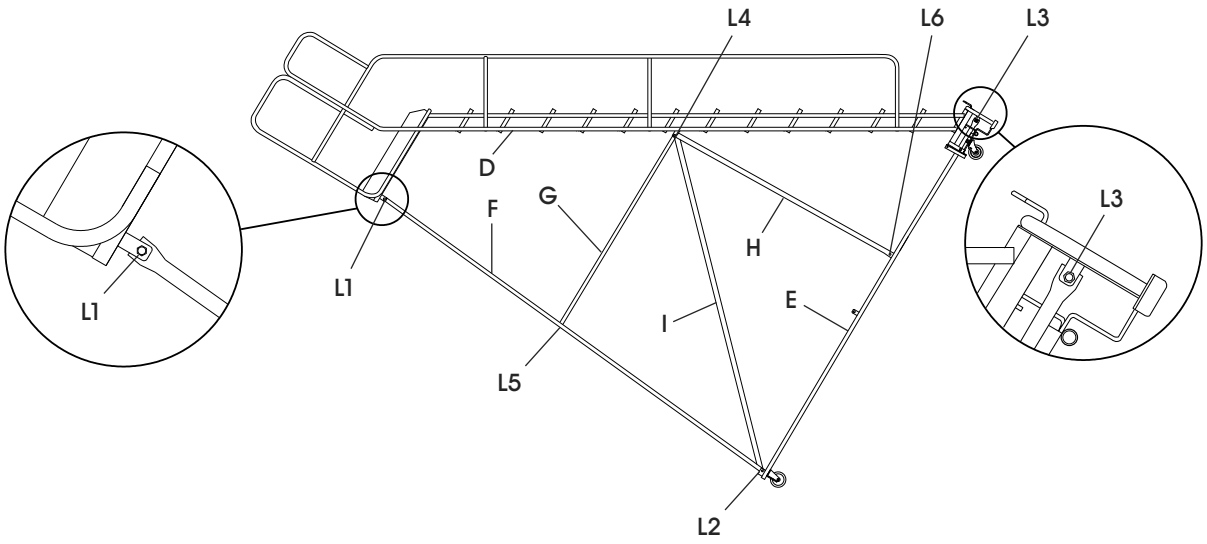

NOTA: No apriete los pernos hasta que se le indique.

NOTA: El panel posterior (F) cuenta con orificios redondos y ranurados; los redondos están en la parte inferior y los ranurados en la parte superior.

NOTA: No todas las escaleras cuentan con soportes horizontales, verticales y diagonales.

NOTA: Las escaleras de 3 a 4 escalones tienen cuatro ruedas de 2" con resorte. Las escaleras de 5 a 16 escalones tienen cuatro ruedas de 4" de diámetro: dos giratorias, dos rígidas.

ENSAMBLE DEL PANEL POSTERIOR

1. Coloque el escalón para escalera (D) en el piso. Asegúrese de ensamblarlo sobre una superficie protectora para que el acabado no se dañe.
2. Alinee la parte superior (orificio ranurado) del panel posterior (F) al interior de L1. Fíjelo con un perno y tuerca de 3/8" usando una llave de 9/16". Coloque los soportes angulares con el lado plano hacia afuera (el ángulo abierto debe quedar orientado hacia la escalera).
3. Alinee la parte inferior (orificio redondo) del panel posterior (F) y la parte posterior del panel base (E) al interior de L2. Fíjelo con un perno y tuerca de 3/8" usando una llave de 9/16".
4. Alinee el frente del panel base (E) al interior de L3. Fíjelo con un perno y tuerca de 3/8" usando una llave de 9/16".

ENSAMBLE DE LOS SOPORTES HORIZONTAL Y VERTICAL

NOTA: Si su escalera no cuenta con soportes horizontales o verticales, pase a Ensamble del Soporte Diagonal.

1. Alinee el soporte horizontal (G) en la parte exterior de L4 y L5 y el soporte vertical (H) en la parte exterior de L4 y L6. Inserte tres pernos de 3/8" a través de L4, L5 y L6.
2. Fije los pernos insertados en L5 y L6 usando dos tuercas de 3/8" con una llave de 9/16".

NOTA: Si su escalera no tiene soportes diagonales, fije el perno en L4 con una tuerca de 3/8" usando una llave de 9/16".

ENSAMBLE DEL SOPORTE DIAGONAL

NOTA: Si su escalera no tiene soportes diagonales, pase a Nivelar la Escalera.

1. Coloque el soporte diagonal (I) en la parte interior de L4 a través del perno de 3/8" existente. Fije el perno con un tuerca de 3/8" usando una llave de 9/16".
2. Coloque el extremo opuesta del soporte diagonal (I) en la parte interior de L2 a través del perno de 3/8" existente. Fije el perno con un tuerca de 3/8" con una llave de 9/16".
3. Repita el ensamble del panel posterior, los soportes horizontales y verticales, y los soportes diagonales en el otro lado de la escalera.

NIVELAR LA ESCALERA

1. Enderece la escalera sobre una superficie nivelada.
2. Active el seguro pisando la barra de activación ubicada en el frente del primer escalón. Esto permite que la escalera se apoye sobre sus patas de forma nivelada.
3. Una vez que los escalones estén nivelados. Apriete todos los pernos y tuercas con una llave de 9/16".

ALTO **No continúe hasta que la escalera quede estable.**

ULINE

ÉCHELLES DE SÉCURITÉ ROULANTES

1 800 295-5510
uline.ca

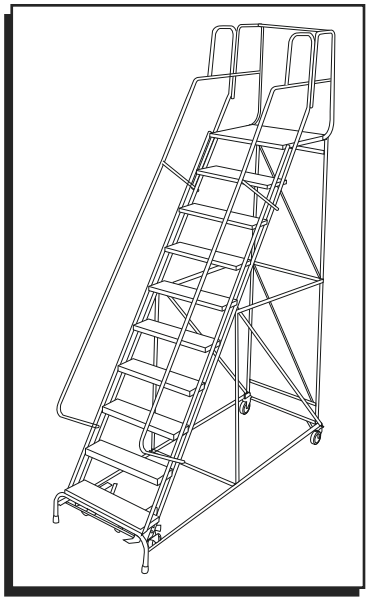

OUTILS REQUIS



Clé de 9/16 po x 2

OU

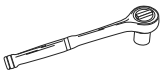

Clé à douille de 9/16 po x 2



Escabeau

PIÈCES

D

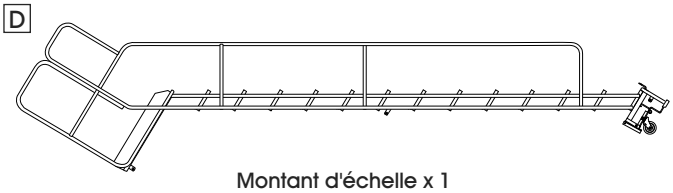

Montant d'échelle x 1



Boulon de 3/8 po x 6

E



Armature de la base x 1



Écrou de 3/8 po x 6

F

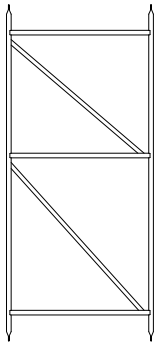

Armature arrière x 1

G

Renfort horizontal x 2

H

Renfort vertical x 2

I

Renfort diagonal x 2

SÉCURITÉ

DANGER! Une utilisation ou un montage incorrects peuvent entraîner des blessures graves ou mortelles. Consultez une personne qualifiée et suivez toujours les directives qu'elle vous donne.

- **Le montage peut s'avérer dangereux.**
- **Lisez attentivement toutes les instructions avant le montage et l'utilisation de l'échelle.**
- **Prenez toutes les précautions nécessaires au cours du montage.**
- **Ne serrez pas complètement les boulons de fixation avant qu'on vous demande de le faire.**
- **Utilisez toujours une autre échelle pour terminer le montage des zones supérieures.**
- **Ne grimpez jamais une échelle sans en avoir complètement terminé le montage.**
- **N'assemblez ni n'utilisez une échelle dont les pièces sont endommagées ou manquantes.**
- **Utilisez une mécanique de levage appropriée durant le montage de l'échelle.**
- **Faites attention aux dangers électriques et aux obstacles en hauteur.**

ARRÊT

AVERTISSEMENT! Le non-respect de ces avertissements peut entraîner des blessures graves, voire mortelles, pour les installateurs, les utilisateurs ou les personnes se trouvant à proximité de l'échelle.

MONTAGE

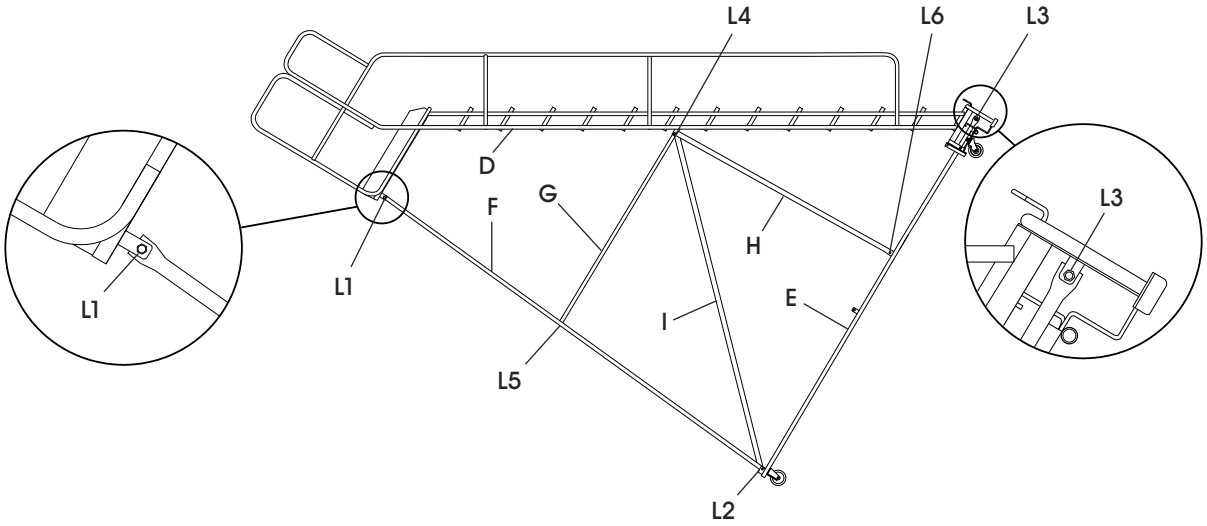

REMARQUE : Ne serrez pas les boulons avant qu'on vous demande de le faire.

REMARQUE : L'armature arrière (F) comporte des trous ronds et des trous oblongs; les trous ronds étant situés dans le bas et les trous oblongs, dans le haut.

REMARQUE : Toutes les échelles ne sont pas dotées de renforts horizontaux, verticaux et diagonaux.

REMARQUE : Les échelles de 3 à 4 marches comportent quatre roulettes de 2 po à immobilisation automatique. Les échelles de 5 à 16 marches comportent quatre roulettes de 4 po de diamètre : deux pivotantes et deux fixes.

MONTAGE DE L'ARMATURE ARRIÈRE

1. Placez le mondant d'échelle (D) sur le sol. Assemblez les pièces sur une surface protectrice afin de ne pas endommager la finition.
2. Alignez le haut (trous oblongs) de l'armature arrière (F) avec l'intérieur de la section L1. Fixez le tout à l'aide d'un boulon et d'un écrou de 3/8 po, et d'une clé de 9/16 po. Disposez les renforts angulaires avec le côté plat orienté vers l'extérieur (l'angle ouvert orienté vers l'échelle).
3. Alignez le bas (trous ronds) de l'armature arrière (F) et l'arrière de l'armature de la base (E) avec l'intérieur de la section L2. Fixez le tout à l'aide d'un boulon et d'un écrou de 3/8 po, et d'une clé de 9/16 po.
4. Alignez l'avant de l'armature de la base (E) avec l'intérieur de la section L3. Fixez le tout à l'aide d'un boulon et d'un écrou de 3/8 po, et d'une clé de 9/16 po.

MONTAGE DES RENFORTS HORIZONTAUX ET VERTICAUX

REMARQUE : Si votre échelle ne comporte pas de renforts horizontaux ni verticaux, passez à l'étape Montage des renforts diagonaux.

1. Alignez le renfort horizontal (G) avec l'extérieur des sections L4 et L5, et le renfort vertical (H), avec l'extérieur des sections L4 et L6. Insérez trois boulons de 3/8 po à travers les sections L4, L5 et L6.
2. Fixez les boulons insérés à travers les sections L5 et L6 à l'aide de deux écrous de 3/8 po et d'une clé de 9/16 po.

REMARQUE : Si votre échelle ne comporte pas de renforts diagonaux, fixez le boulon de la section L4 avec un écrou de 3/8 po et d'une clé de 9/16 po.

MONTAGE DES RENFORTS DIAGONAUX

REMARQUE : Si votre échelle ne comporte pas de renforts diagonaux, passez à l'étape Nivellement de l'échelle.

1. Placez le renfort diagonal (I) à l'intérieur de la section L4 par-dessus le boulon existant de 3/8 po. Fixez le boulon à l'aide d'un écrou de 3/8 po et d'une clé de 9/16 po.
2. Placez l'autre extrémité du renfort diagonal (I) à l'intérieur de la section L2 par-dessus le boulon existant de 3/8 po. Fixez le boulon à l'aide d'un écrou de 3/8 po et d'une clé de 9/16 po.
3. Répétez les étapes de montage de l'armature arrière et des renforts verticaux, horizontaux et diagonaux pour l'autre côté de l'échelle.

NIVELLEMENT DE L'ÉCHELLE

1. Mettez l'échelle à la verticale sur une surface de niveau.
2. Activez le mécanisme de verrouillage sécuritaire en marchant sur la barre de déclenchement située à l'avant de la première marche. Cela permet de mettre l'échelle de niveau sur ses pieds.
3. Une fois que les marches sont de niveau, serrez tous les écrous et boulons à l'aide d'une clé de 9/16 po.



Ne continuez pas tant que l'échelle n'est pas stable.