Para Español, vea páginas 4-6.
Pour le français, consulter les pages 7-9.

ULINE H-8520

4-DRAWER TOOL CART

1-800-295-5510
uline.com

TOOLS NEEDED

5 mm Hex Wrench

13 mm Wrench

PARTS

Chest x 1

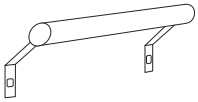

Handle x 1

Swivel Caster x 2

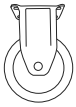

Rigid Caster x 2

5/16 x 1/2" Bolt x 38

5/16 x 5/8" Bolt x 2

M8 x 15 mm Hex Head Bolt x 16

13 mm Nut x 40

M8 Nut x 16

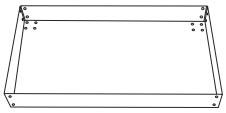

Bottom Tray x 1

Long Strut x 2

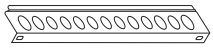

Short Strut x 2

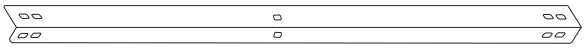

Leg x 4

Cart Key x 2

Drawer Liner x 4

SAFETY

CAUTION! Only open one drawer at a time to keep cart from tipping over.

- Close chest lid and lock drawers before moving.
- Do not stand on the cart or climb on drawers. Doing so may result in injury.
- Do not place the cart on truck bed or any other moving object.
- Lock swivel casters to keep cart stationary.
- Do not pull. Push to move.
- Lubricate the top and bottom channels of the drawer slides at least twice a year.

ASSEMBLY

Figure 1

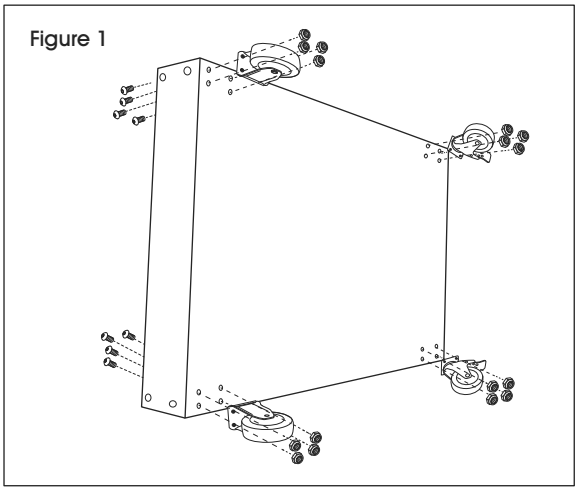

ATTACH CASTERS

1. Place bottom tray on side. (See Figure 1)
2. Align caster with holes on bottom tray.
3. Attach caster to the bottom of tray with four M8 hex head bolts and four M8 nuts. Ensure the bolt heads are inside the tray. Use hex wrench to tighten, but don't fully secure until all casters are attached.
4. Repeat Step 3 for the remaining casters.

NOTE: Install rigid casters on one end of bottom tray and swivel casters with brakes on the opposite end.

5. Completely tighten all bolts.

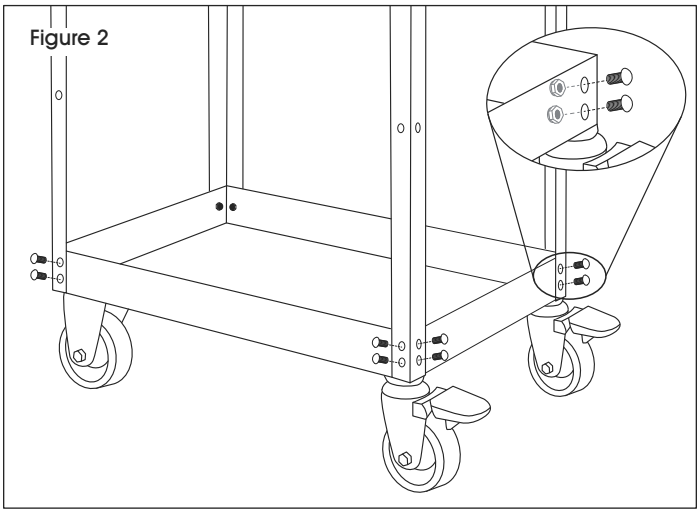
Figure 2

ATTACH LEGS

1. Place the bottom tray (with casters) upright. Lock the swivel casters. (See Figure 2)
2. Attach leg to the outside of tray with four 5/16 x 1/2" bolts and four 13 mm nuts.

NOTE: Position leg so two holes near middle are closer to bottom tray.

NOTE: Ensure that bolt heads face outward.

3. Repeat Step 2 for the remaining three legs.
4. Completely tighten all bolts.

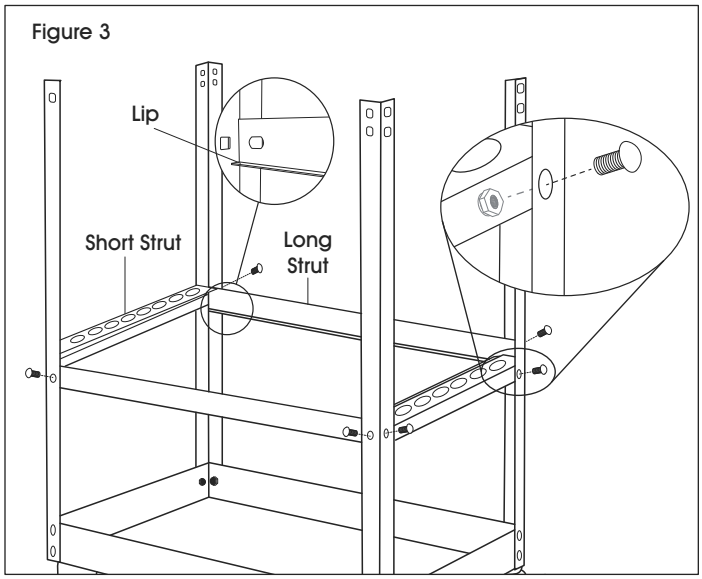

Figure 3

ATTACH STRUTS

1. Attach long strut to the inside of the legs with two 5/16 x 1/2" bolts and two 13 mm nuts. (See Figure 3)

NOTE: Ensure that the strut lip faces inward and downward.

2. Repeat Step 1 for the second long strut.
3. Attach short strut to the inside of the legs with two 5/16 x 1/2" bolts and two 13 mm nuts.

NOTE: Ensure that the strut lip faces inward and holes face upward.

4. Repeat Step 3 for the second short strut.
5. Completely tighten all bolts.

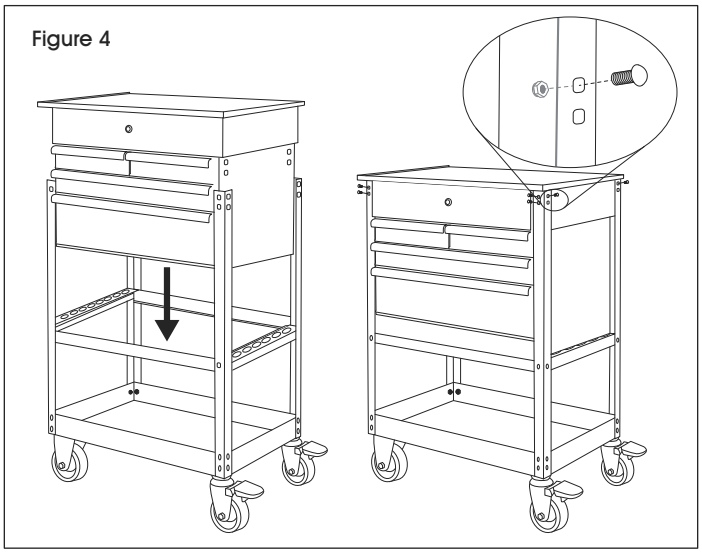
Figure 4

ATTACH CHEST

1. Place chest inside legs. Make sure that holes at the top of the legs align with holes on chest. (See Figure 4)
2. Choose which side to install handle. On the side without the handle, thread four 5/16 x 1/2" bolts and four 13 mm nuts to each corner. On the side where handle will be installed, only thread two 5/16 x 1/2" bolts and two 13 mm nuts on top, leaving the bottom holes open.

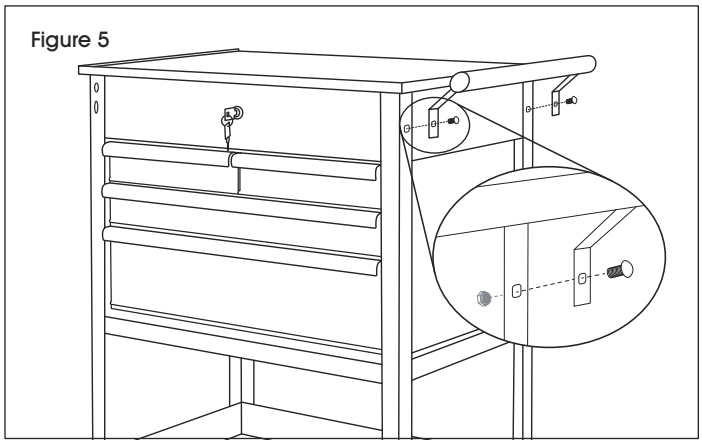

ATTACH HANDLE

1. Align handle with remaining open holes from last step. (See Figure 5)
2. Attach handle with the two 5/16 x 5/8" bolts and two 13 mm nuts. Tighten nuts from inside the chest.

ULINE H-8520

CARRITO PARA HERRAMIENTAS CON 4 CAJONES

800-295-5510
uline.mx

HERRAMIENTAS NECESARIAS

Llave Hexagonal de 5 mm

Llave de 13 mm

PARTES

1 Caja

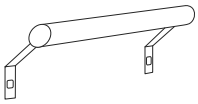

1 Asa

2 Ruedas Giratorias

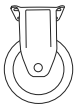

2 Ruedas Rígidas

38 Pernos de 5/16 x 1/2"

2 Pernos de 5/16 x 5/8"

16 Pernos de Cabeza Hexagonal M8 x 15 mm

40 Tuercas de 13 mm

16 Tuercas M8

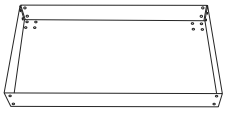

1 Bandeja Inferior

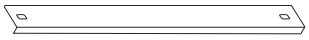

2 Refuerzos Largos

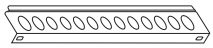

2 Refuerzos Cortos

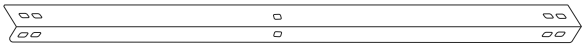

4 Patas

2 Llaves para Carrito

4 Forros para Cajones

SEGURIDAD

¡PRECAUCIÓN! Solo abra un cajón a la vez para evitar que el carrito se vuelque.

- Cierre la tapa de la caja y cierre los cajones con llave antes de mover.
- No se pare encima del carrito ni trepe a los cajones. Hacerlo podría ocasionar lesiones.
- No coloque el carrito en la caja de una camioneta o cualquier otro objeto en movimiento.
- Bloquee las ruedas giratorias para mantenerlo fijo.
- No lo jale. Empuje para moverlo.
- Lubrique los canales superior e inferior de los deslizadores de los cajones por lo menos dos veces al año.

ENSAMBLE

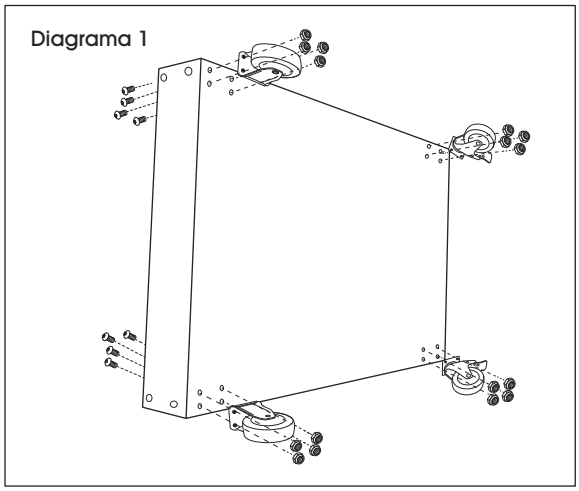

FIJAR LAS RUEDAS

1. Coloque la bandeja inferior de lado. (Vea Diagrama 1)
2. Alinee la rueda con los orificios de la bandeja inferior.
3. Fije la rueda al inferior de la bandeja con cuatro pernos de cabeza hexagonal y cuatro tuercas M8. Asegúrese de que las cabezas de los pernos estén dentro de la bandeja. Use la tuerca hexagonal para apretar, pero no asegure por completo hasta fijar todas las ruedas.
4. Repita el Paso 3 para las ruedas restantes.

NOTA: Instale las ruedas rígidas en un extremo de la bandeja inferior y las ruedas giratorias con los frenos del extremo opuesto.

5. Apriete todos los pernos por completo.

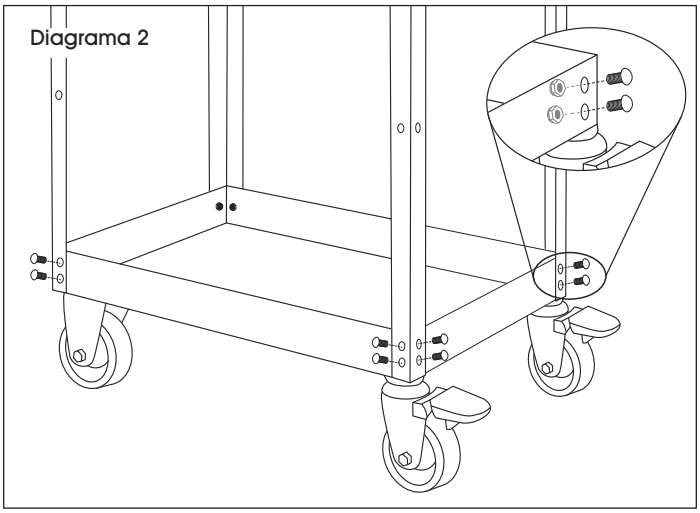

FIJAR LAS PATAS

1. Coloque la bandeja inferior (con ruedas) en posición vertical. Bloquee las ruedas giratorias. (Vea Diagrama 2)
2. Fije la pata al exterior de la bandeja con cuatro pernos de 5/16" x 1/2" y cuatro tuercas de 13 mm.

NOTA: Posicione la pata de modo que los dos orificios cerca del centro estén más cerca de la bandeja inferior.

NOTA: Asegúrese de que las cabezas de los pernos estén orientadas hacia afuera.

3. Repita el Paso 2 para las tres patas restantes.
4. Apriete todos los pernos por completo.

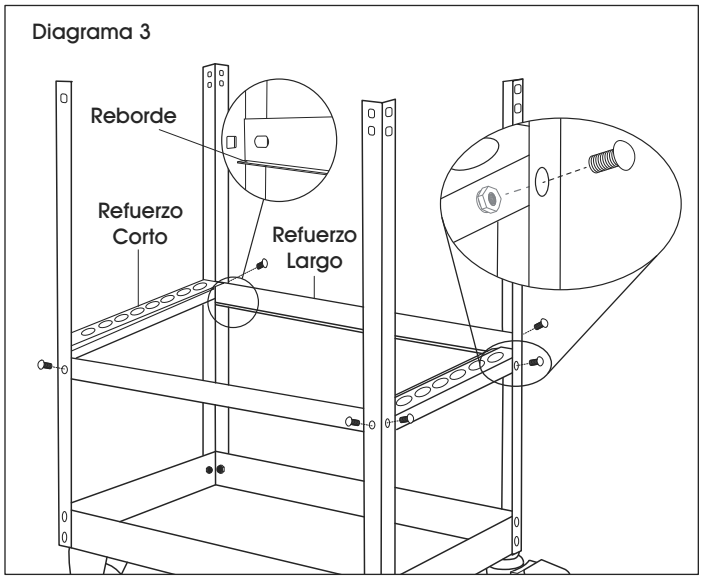

FIJAR LOS REFUERZOS

1. Fije el refuerzo largo al interior de las patas con dos pernos de 5/16 x 1/2" y dos tuercas de 13 mm. (Vea Diagrama 3)

NOTA: Asegúrese de que el reborde del refuerzo esté orientado hacia adentro y abajo.

2. Repita el Paso 1 para el segundo refuerzo largo.
3. Fije los refuerzos cortos al interior de las patas con dos pernos de 5/16 x 1/2" y dos tuercas de 13 mm.

NOTA: Asegúrese de que el reborde del refuerzo esté orientado hacia adentro y arriba.

4. Repita el Paso 3 para el segundo refuerzo corto.
5. Apriete todos los pernos por completo.

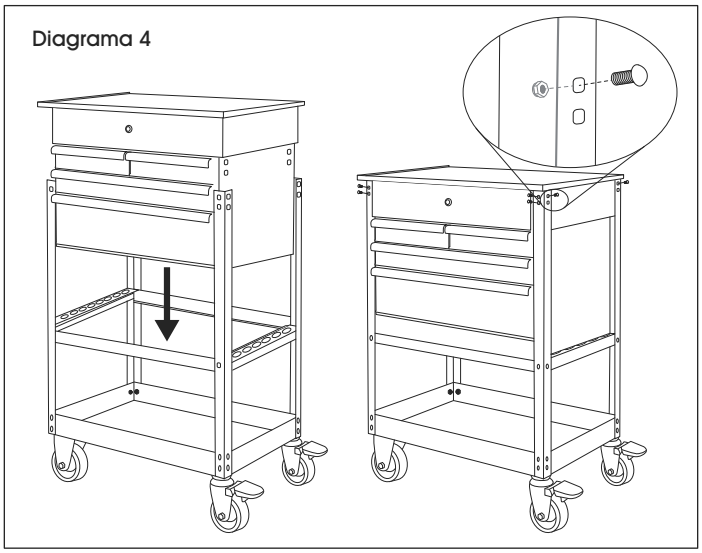

FIJAR LA CAJA

1. Coloque la caja dentro de las patas. Asegúrese de que los orificios en la parte superior de las patas estén alineados con los orificios de la caja. (Vea Diagrama 4)
2. Elija en cuál lado instalará el asa. En el lado sin el asa, enrosque cuatro pernos de 5/16 x 1/2" y cuatro tuercas de 13 mm en cada esquina. En el lado donde instalará el asa, solo enrosque dos pernos de 5/16 x 1/2" y dos tuercas de 13 mm en la parte superior, dejando los orificios inferiores libres.

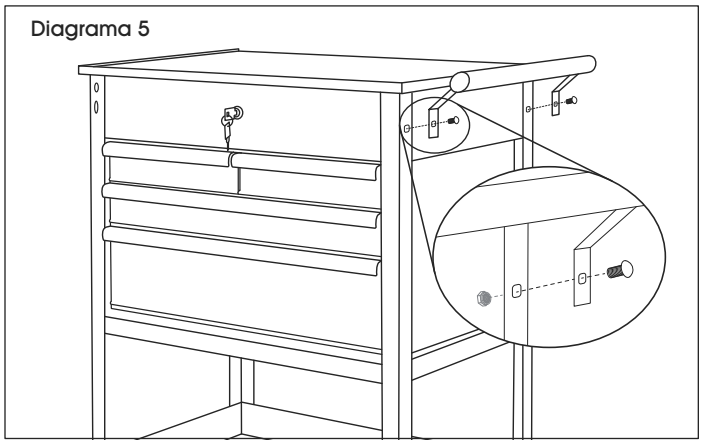

FIJAR EL ASA

1. Alinee el asa con los orificios perforados restantes del último paso. (Vea Diagrama 5)
2. Fije el asa con dos pernos de 5/16 y 5/8" y dos tuercas de 13 mm. Fije las tuercas desde dentro de la caja.

ULINE H-8520

CHARIOT À OUTILS – 4 TIROIRS

1 800 295-5510
uline.ca

OUTILS REQUIS

Clé hexagonale de 5 mm

Clé de 13 mm

PIÈCES

Coffre x 1

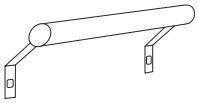

Poignée x 1

Roulette pivotante x 2

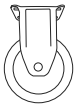

Roulette fixe x 2

Boulon de 5/16 x 1/2 po x 38

Boulon de 5/16 x 5/8 po x 2

Boulon à tête hexagonale M8 x 15 mm x 16

Écrou de 13 mm x 40

Écrou M8 x 16

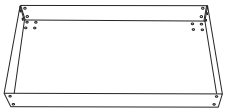

Plateau inférieur x 1

Entrejambe long x 2

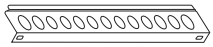

Entrejambe court x 2

Pied x 4

Clé de chariot x 2

Doublure de tiroir x 4

SÉCURITÉ

MISE EN GARDE! N'ouvrez qu'un tiroir à la fois pour éviter que le chariot ne bascule.

- Fermez le couvercle du coffre et verrouillez les tiroirs avant de déplacer le chariot.
- Se tenir debout sur le chariot et monter sur les tiroirs peuvent être cause de blessures.
- Ne placez pas le chariot sur une plateforme de camion ou sur tout autre objet en mouvement.
- Bloquez les roulettes pivotantes pour que le chariot reste immobile.
- Ne tirez pas le chariot. Il faut pousser pour le déplacer.
- Lubrifiez les profilés supérieurs et inférieurs des coulisses de tiroir au moins deux fois par an.

MONTAGE

Figure 1

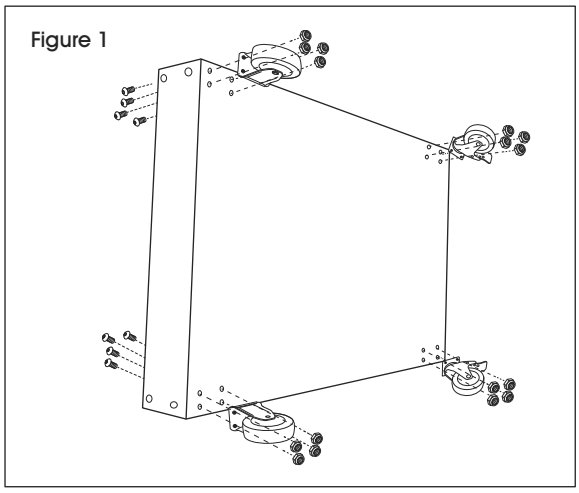

FIXER LES ROULETTES PIVOTANTES

1. Posez le plateau inférieur sur le côté. (Voir Figure 1)
2. Alignez une roulette sur les trous du plateau inférieur.
3. Fixez la roulette sur le plateau inférieur avec quatre boulons à tête hexagonale M8 et quatre écrous M8. Veillez à ce que les têtes des boulons se trouvent à l'intérieur du plateau. Utilisez la clé hexagonale pour visser mais ne serrez pas complètement avant d'y avoir fixé toutes les roulettes.
4. Répétez l'étape 3 pour les roulettes restantes.

REMARQUE : Installez les roulettes pivotantes sur un côté du chariot et les roulettes pivotantes avec freins sur le côté opposé.

5. Serrez complètement tous les boulons.

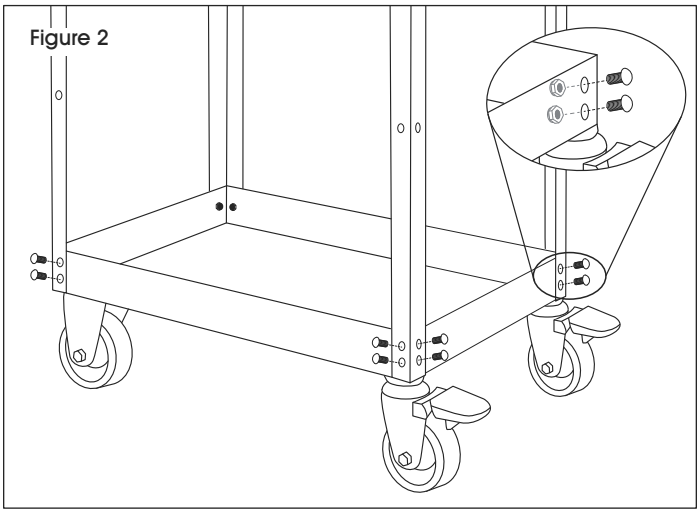
Figure 2

FIXER LES PIEDS

1. Posez le plateau inférieur (avec les roulettes) debout. Bloquez les roulettes pivotantes. (Voir Figure 2)
2. Fixez un pied sur le côté extérieur du plateau avec quatre boulons de 5/16 x 1/2 po et quatre écrous de 13 mm.

   REMARQUE : Positionnez le pied de façon à ce que les deux trous proches du centre soient plus près du plateau inférieur.

   REMARQUE : Veillez à ce que les têtes des boulons soient orientées vers l'extérieur.
3. Répétez l'étape 2 pour les trois pieds restants.
4. Serrez complètement tous les boulons.

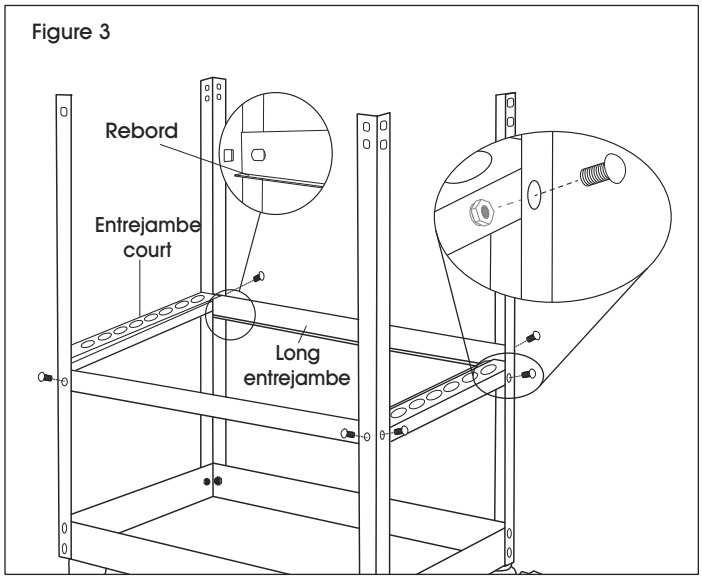

Figure 3

FIXER LES ENTREJAMBES

1. Fixez un long entrejambe sur le côté intérieur des pieds avec deux boulons de 5/16 x 1/2 po et deux écrous de 13 mm. (Voir Figure 3)

   REMARQUE : Veillez à ce que le rebord de l'entrejambe soit orienté vers le bas et l'intérieur.
2. Répétez l'étape 1 pour le second long entrejambe.
3. Fixez un entrejambe court sur le côté intérieur des pieds avec deux boulons de 5/16 x 1/2 po et deux écrous de 13 mm.

   REMARQUE : Veillez à ce que le rebord de l'entrejambe soit orienté vers l'intérieur avec les trous vers le haut.
4. Répétez l'étape 3 pour le second entrejambe court.
5. Serrez complètement tous les boulons.

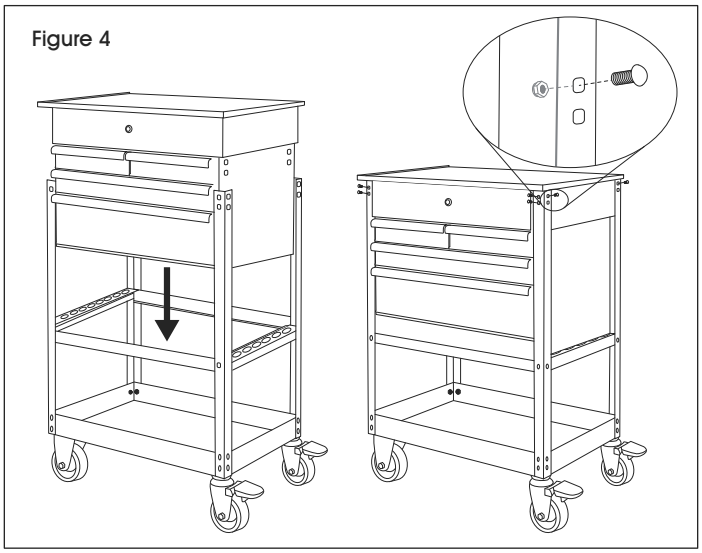
Figure 4

FIXER LE COFFRE

1. Placez le coffre à l'intérieur des pieds. Assurez-vous que les trous sur le haut des pieds sont alignés sur ceux du coffre. (Voir Figure 4)
2. Choisissez de quel côté la poignée sera installée. Du côté extérieur sans poignée, vissez quatre boulons de 5/16 x 1/2 po et quatre écrous de 13 mm sur chacun des coins. Du côté où la poignée sera installée, ne vissez en haut que deux boulons de 5/16 x 1/2 po et deux écrous de 13 mm et laissez les trous du bas ouverts.

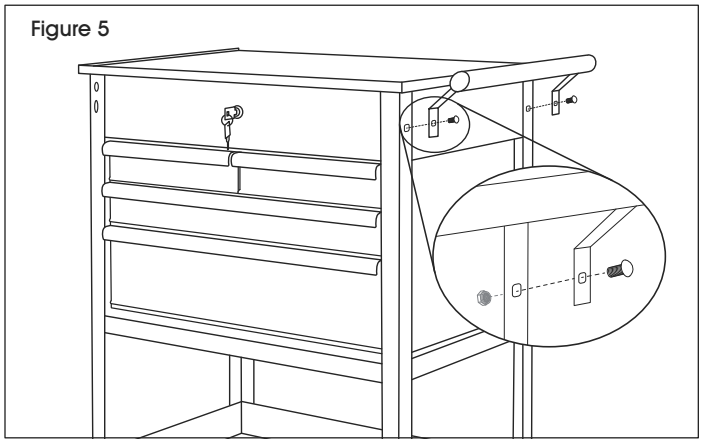
Figure 5

FIXER LA POIGNÉE

1. Alignez la poignée sur les trous laissés ouverts de l'étape précédente. (Voir Figure 5)
2. Fixez la poignée avec deux boulons de 5/16 x 5/8 po et deux écrous de 13 mm. Serrez les écrous de l'intérieur du coffre.