Para Español, vea páginas 5-8.
Pour le français, consulter les pages 9-12.

ULINE H-8650

AIR PURIFIER – 220 Sq. Ft.

1-800-295-5510
uline.com

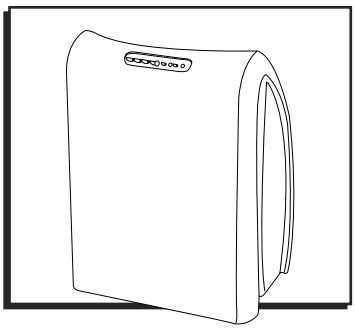

PARTS

1. **Front Panel**
2. **Plastic Support Filter Frame** – Secures both carbon and HEPA filters in place.
3. **Carbon Filter** – Captures larger initial particles and odors.
4. **HEPA Filter** – Captures 99.97% of particles 0.3 microns or larger, allowing only filtered air back into the environment.
5. **Control Panel** – Push button controls for easy operation.
6. **Power Cord** – Convenient 6 ft. cord.

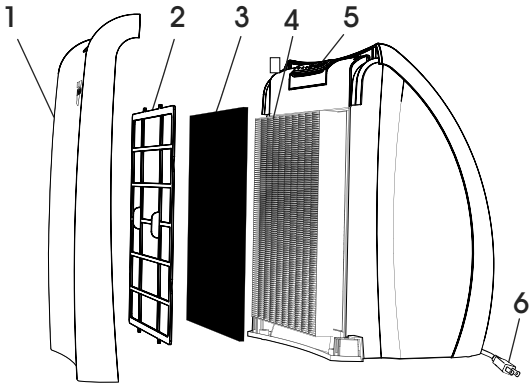

SAFETY

IMPORTANT! Read all instructions before using this product.

This appliance has a polarized plug. (One blade is wider than the other.) To reduce risk of electric shock, this plug is intended to fit in a polarized outlet only one way. If plug does not fit fully in outlet, reverse plug. If it still does not fit, contact a qualified electrician. Do not attempt to defeat this safety feature.

STOP **WARNING! To reduce risk of fire or electric shock, do not use with any solid state control device. Unplug from the power supply before cleaning, moving or servicing.**

- **Unplug air purifier before cleaning.**
- **Clean air purifier regularly. Refer to Maintenance on page 3.**
- **Never clean air purifier in any manner other than as instructed in these instructions.**
- **Do not tamper with or modify in any way.**
- **Do not use gasoline, thinners, solvents, ammonia or other chemicals for cleaning.**
- **Do not immerse in water or allow water to drip into motor housing.**
- **Do not use near furnaces, fireplaces, stoves or other high temperature heat sources.**
- **Do not block the top air vent so purified air cannot be circulated throughout the room.**
- **Do not use outdoors.**
- **Do not use on wet surfaces.**
- **Do not use in a bathtub or shower.**
- **Do not operate with a damaged cord or plug.**
- **If damaged, discard purifier or return to an authorized service facility for examination and/or repair.**
- **Do not carry this product by the cord, or use the cord as a handle.**
- **Do not attempt to repair or replace parts, except for filters.**
- **Do not run cord under carpeting, throw rugs, runners or similar coverings. Do not route cord under furniture or appliances. Keep cord away from traffic areas so it will not be tripped over.**
- **Use common sense when using this product and/or any electrical appliance.**

CONTROL PANEL

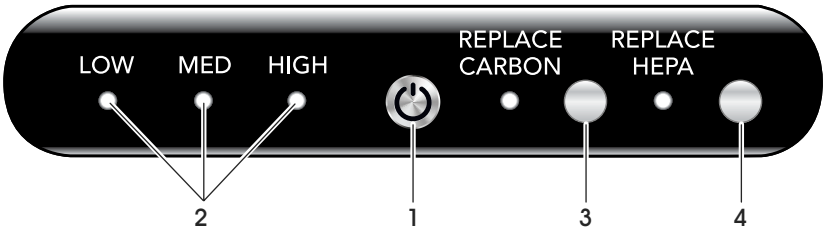

1. **Power** – To turn on or off, press power button.
2. **Fan Speed** – Select low, medium or high by pressing power button until desired speed is illuminated.

NOTE: Dust and allergens are most often airborne when people and pets are active in room. For best results, set unit on a higher speed setting during these times for high demand cleaning and circulation. Set unit to a lower setting for quieter operation when activity is reduced.

3. **Carbon Filter Replacement** – Replace Carbon filter indicator light shows when it is recommended to change carbon filter. Refer to Filter Replacement below. This feature is controlled by time of use. The light will illuminate after 4,000 hours of run time.
4. **HEPA Filter Replacement** – Replace HEPA filter indicator light shows when it is recommended to change the HEPA filter. Please refer to Filter Replacement instructions below. This feature is controlled by time of use. The light will illuminate after 9,000 hours of run time.

NOTE: User environments will differ. Filter replacement time is based on average use situations. If using air cleaner in a more demanding environment, changing filter more frequently may be necessary. In less polluted environments, filter life may extend beyond the notification.

FILTER REPLACEMENT

REPLACING FILTERS

1. Unplug unit.
2. Remove front panel by lifting up and away from unit. (See Figure 1)

Figure 1

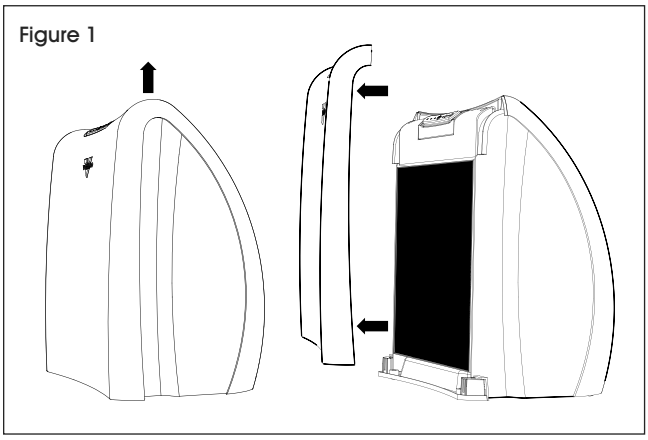

NOTE: Front panel is held in place by magnets. Lift front panel hard enough to overpower resistance of magnets.

3. Remove the plastic filter frame by pulling on the center tabs. Flexing the plastic filter frame slightly may be necessary to release the tabs at the top and bottom. (See Figure 2)

Figure 2

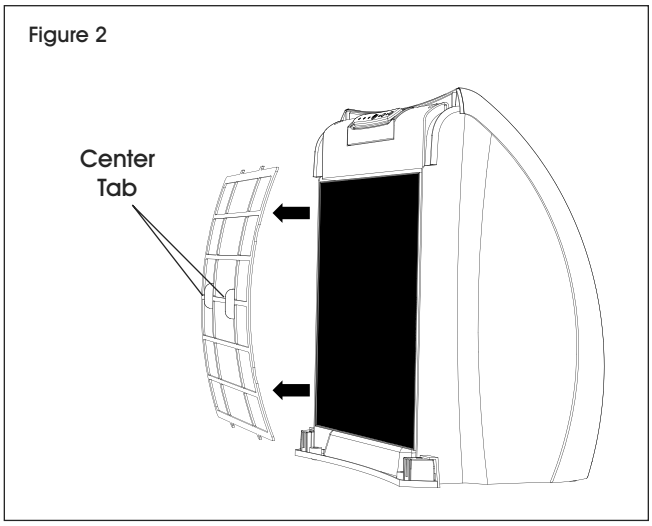

FILTER REPLACEMENT CONTINUED

4. Remove and discard used filters. To remove carbon filter, hold at any place along perimeter and remove. To remove HEPA Filter, hold tab (See Figure 3) and pull to release. Place filters in unit and gently press around perimeter of filter to secure.

Figure 3

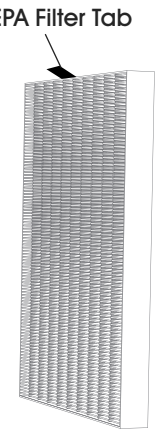

5. Replace plastic filter frame by securing the bottom two tabs into bottom slots. Slightly flex the plastic filter frame to secure top two tabs into top slots. (See Figure 4)

Figure 4

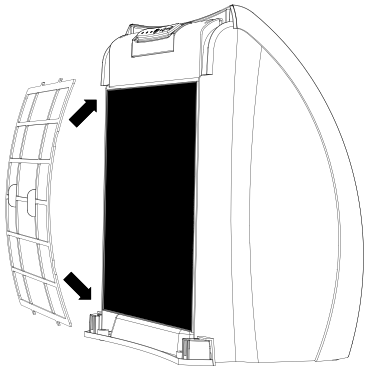

6. To replace front panel, position panel slightly above unit and align tabs of front panel with holes in unit. (See Figure 5) Gently press front panel down, sliding into tab slots, allowing magnets to securely lock front panel in place.

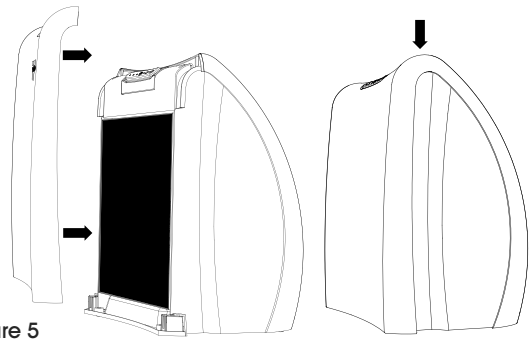

Figure 5

SAFETY SHUT-OFF FEATURE

For protection, the unit is designed to operate only if front panel is in place. Do not attempt to override this safety feature. If, after front panel has been removed, unit does not operate, remove and reinstall front panel to assure proper placement.

7. To reset Replace Filter notification, press and hold Replace Carbon or Replace HEPA button, depending on which filter was replaced. Light will turn off confirming indicator is reset. (See Figure 6)

Figure 6 Press for three seconds.

MAINTENANCE

CLEANING

Because large volumes of air pass through air purifier each day, it needs regular cleaning.

1. Unplug unit before cleaning.

☞ **NOTE: Do not use gasoline, thinners, solvents or other chemicals for cleaning.**

2. Wipe down with a soft, damp cloth.
3. Dust or vacuum interior and along sides. It is recommended to clean interior when filters are changed.

OTHER MAINTENANCE

Motor is permanently lubricated so it needs no service. No other serviceable parts, other than filters, are contained within unit.

For best results, position front of unit towards center of room, at least 6" away from walls or furniture on all sides. (See Figure 7)

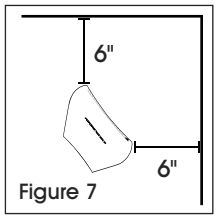

Figure 7

☞ **NOTE: To ensure optimum airflow, keep curtains and other obstructions far enough away from unit to not be pulled into side inlets or interfere with airflow.**

TROUBLESHOOTING

OPERATING ISSUE	CAUSES	RECOMMENDATIONS
Unit fails to power on.	Unit is not plugged in.	Plug power cord into electrical outlet.
	Front panel may not be properly installed.	Remove and reinstall the front panel to assure proper placement. Refer to Filter Replacement on Page 2.
	Household circuit breaker / ground fault interrupter has tripped or blown a fuse.	Reset circuit breaker / ground fault interrupter, or replace fuse. For assistance, contact a licensed electrician.
	Unit is damaged or in need of repair.	Cease usage and unplug. Contact Uline Customer Service at 1-800-295-5510 for assistance.
Airflow is weak or slow.	Unit set to a low speed setting.	Adjust to a higher speed setting.
	Debris build-up on filter.	Check and replace filters.
	Airflow is blocked.	Remove obstruction.

ULINE H-8650

PURIFICADOR DE AIRE – 220 PIES CUADRADOS

800-295-5510
uline.mx

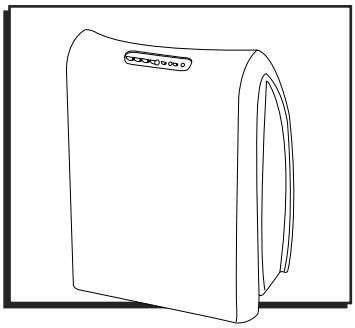

PARTES

1. **Panel Frontal**
2. **Armazón del Soporte de Filtro** – Asegura los filtros de carbón y HEPA en su lugar.
3. **Filtro de Carbón** – Captura partículas iniciales más grandes y olores.
4. **Filtro HEPA** – Captura el 99.97% de las partículas de 0.3 micras o más grandes, permitiendo ingresar a la habitación solo aire filtrado.
5. **Panel de Control** – Controles por botones para una fácil operación.
6. **Cable Eléctrico** – Práctico cable de 6 pies.

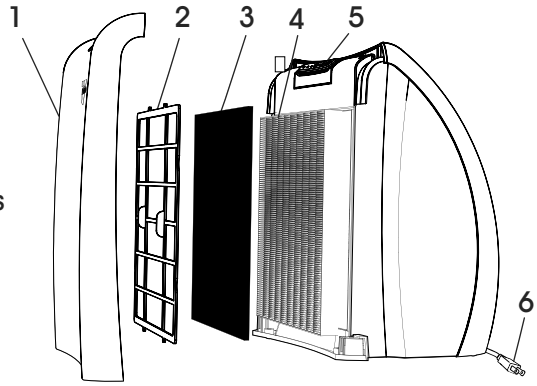

SEGURIDAD

¡IMPORTANTE! Lea todas las instrucciones antes de utilizar este producto.

Este aparato contiene una clavija polarizada. (Una varilla está más ancha que la otra) Para reducir el riesgo de una descarga eléctrica, esta clavija está diseñada para entrar a una toma de corriente polarizada de una sola manera. Si la clavija no entra por completo al enchufe, gire la clavija. Si aún no entra, contacte a un electricista calificado. No intente eliminar esta característica de seguridad.

ALTO **¡ADVERTENCIA! Para reducir el riesgo de incendio o descarga eléctrica, no utilice con ningún aparato de control de estado sólido. Desconecte de la fuente de alimentación antes de limpiar, mover o brindar mantenimiento.**

- **Desconecte el purificador de aire antes de limpiar.**
- **Limpie el purificador de aire regularmente. Consulte Mantenimiento en la página 7.**
- **Nunca limpie el purificador de aire de alguna manera distinta de como se especifica en estas instrucciones.**
- **No altere o modifique de alguna manera.**
- **No use gasolina, disolventes, solventes, amoníaco u otros químicos para limpiarla.**
- **No sumerja en agua o permita que agua entre a la cubierta del motor.**
- **No lo utilice cerca de hornos, hogueras, estufas u otras fuentes de altas temperaturas.**
- **No obstruya la ventila superior para que aire purificado no pueda circular por la habitación.**
- **No lo utilice en exteriores.**
- **No lo utilice sobre superficies mojadas.**
- **No lo utilice en una bañera o regadera.**
- **No lo opere con daños en el cable o clavija.**
- **Si hay daños, descarte el purificador o regréselo a un lugar de servicio autorizado para revisión o reparación.**
- **No cargue este producto del cable o utilice el cable como asa.**
- **No intente reparar o reemplazar partes, excepto por los filtros.**
- **No cubra el cable con alfombras, tapetes, caminos o cubiertas similares. No coloque el cable debajo de muebles o aparatos. Acomode el cable lejos de las áreas de tráfico y en donde nadie se puede tropezar con él.**
- **Use sentido común al utilizar este producto o cualquier aparato eléctrico.**

PANEL DE CONTROL

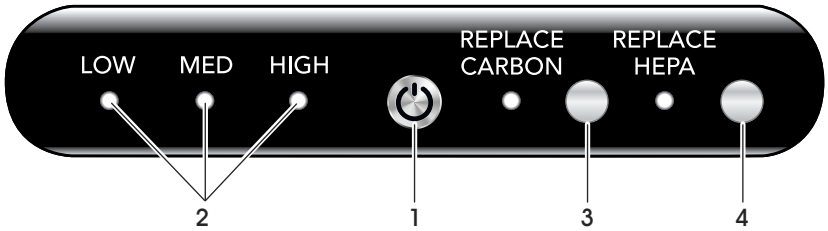

1. **Encendido** – Para encender o apagar, presione el botón de encendido.
2. **Velocidad del Ventilador** – Seleccione bajo, mediano o alto presionando el botón de encendido hasta que se ilumine la velocidad deseada.

NOTA: El polvo y los alérgenos están más suspendidos en el aire cuando la gente y las mascotas están activas en la habitación. Para mejores resultados, configure la unidad a una velocidad alta durante estos tiempos de mucha demanda de limpieza y circulación. Configúrelo a lo más bajo para una operación más silenciosa cuando la actividad es reducida.

3. **Repuesto del Filtro de Carbón** – La luz indicadora muestra cuándo se deben cambiar los filtros de carbón. Consulte Reemplazo del Filtro a continuación. Esta función se controla por el tiempo de uso. La luz se iluminará después de 4,000 horas de funcionamiento acumuladas.
4. **Repuesto del Filtro HEPA** – La luz indicadora muestra cuándo se deben cambiar los filtros HEPA. Consulte las instrucciones de Reemplazo del Filtro a continuación. Esta función se controla por el tiempo de uso. La luz se iluminará después de 9,000 horas de funcionamiento acumuladas.

NOTA: El entorno del usuario va a variar. El tiempo de cambio del filtro se basa en las situaciones promedio de uso. Si se usa el purificador de aire en entornos más exigentes, es posible que el cambio del filtro sea más frecuente. En ambientes menos contaminados, la vida útil del filtro podría extenderse más allá de la notificación.

REEMPLAZO DEL FILTRO

REEMPLAZAR LOS FILTROS

1. Desenchufe la unidad.
2. Retire el panel frontal levantándolo y sacándolo de la unidad. (Vea Diagrama 1)

Diagrama 1

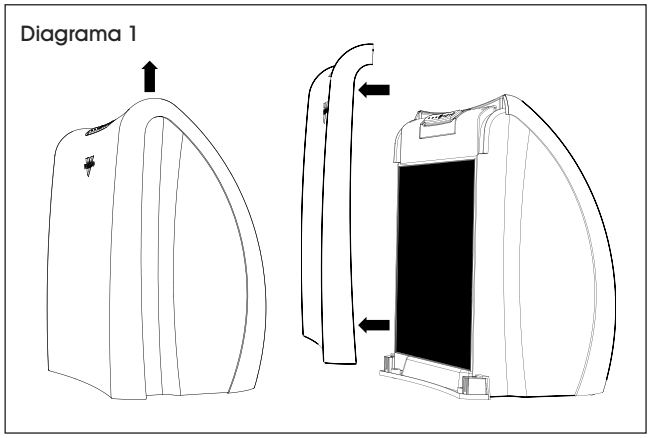

NOTA: El panel frontal se mantiene en su lugar por medio de imanes. Levante el panel frontal lo suficientemente fuerte para eliminar la resistencia de los imanes.

3. Retire el marco de soporte de plástico tirando de las pestañas centrales. Flexione ligeramente el marco de plástico del filtro para liberar las pestañas de la parte superior e inferior. (Vea Diagrama 2)

Diagrama 2

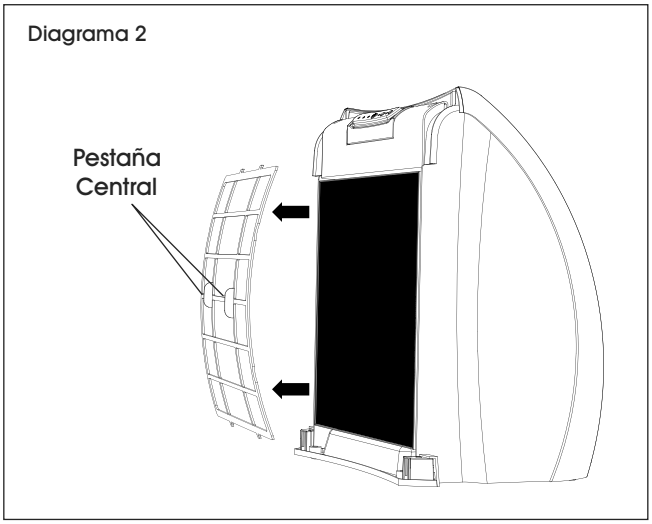

CONTINUACIÓN DE REEMPLAZO DEL FILTRO

4. Retire y deseche los filtros usados. Para quitar el filtro de carbón, tome el filtro de cualquier lugar a lo largo del perímetro y retírelo. Para retirar el Filtro HEPA, tome de la pestaña (Diagrama 3) y suéltela para liberar. Coloque los filtros en la unidad y presione ligeramente alrededor del perímetro del filtro para asegurar.

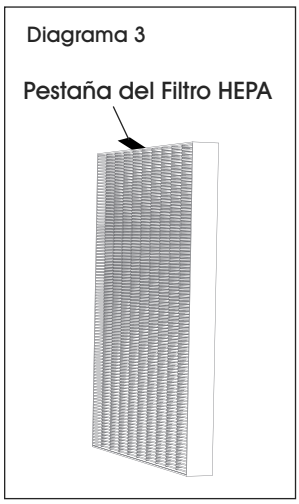

Diagrama 3

5. Reemplace el marco de plástico del filtro asegurando las dos pestañas inferiores en las ranuras inferiores. Flexione ligeramente el marco de plástico del filtro para asegurar las dos pestañas superiores en las ranuras superiores. (Vea Diagrama 4)

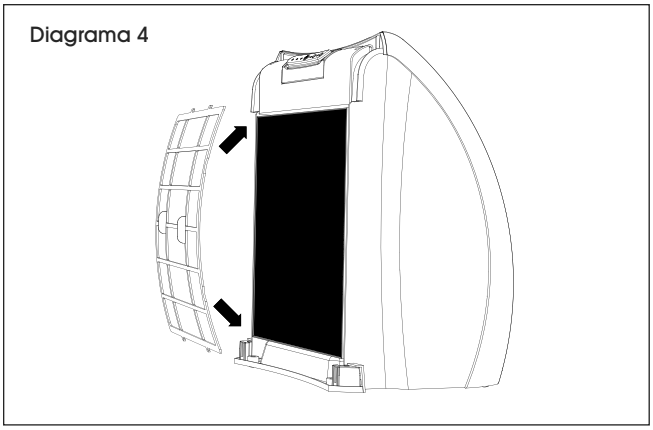
Diagrama 4

6. Para volver a colocar el panel frontal, posicione el panel ligeramente arriba de la unidad y alíneelo a las pestañas del panel frontal con los orificios en la unidad. (Vea Diagrama 5) Presione ligeramente el panel frontal, deslizándolo en las ranuras de las pestañas y permitiendo que los imanes aseguren el panel frontal en su lugar.

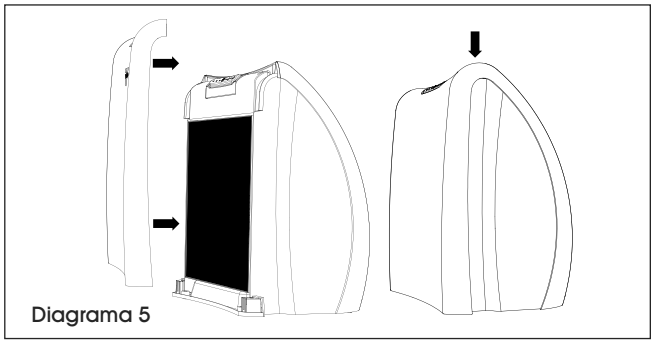
Diagrama 5

FUNCIÓN DE SEGURIDAD DE AUTOAPAGADO

Por seguridad, la unidad está diseñada para operar solo si el panel frontal está en su lugar. No intente eliminar esta función de seguridad. Si, después de reinstalar el panel frontal, la unidad no funciona, retire y reinstale el panel frontal para asegurar su correcta colocación.

7. Para reiniciar la notificación de Reemplazar Filtro, mantenga presionado el botón Reemplazar Filtro de Carbón o HEPA, dependiendo del filtro que fue repuesto. La luz se apagará confirmando que el indicador ha sido reiniciado. (Vea Diagrama 6)

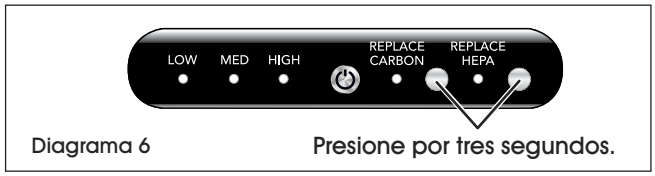

Diagrama 6

MANTENIMIENTO

LIMPIEZA

Debido a que grandes volúmenes de aire pasan a través del purificador de aire cada día, este necesita una limpieza regular.

1. Desconecte la unidad antes de limpiarla.

NOTA: No use gasolina, disolventes, solventes u otros químicos para limpiarla.

2. Límpiela con un trapo suave y húmedo.
3. Sacuda o aspire el interior y a lo largo de los lados. Se recomienda limpiar el interior cuando cambie los filtros.

OTRO MANTENIMIENTO

El motor está lubricado permanentemente, por lo que no necesita servicio. En la unidad no hay ninguna otra parte que necesite servicio, más que los filtros.

Para mejores resultados, coloque la unidad hacia el centro de la habitación, dejando al menos a 15.25 cm (6") de las paredes o de los muebles por cada lado. (Vea Diagrama 7)

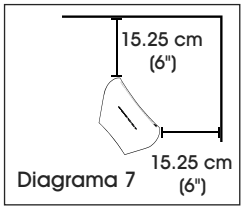

Diagrama 7

NOTA: Para asegurar un flujo de aire óptimo, asegúrese de que las cortinas y otros elementos estén lo suficientemente alejados de la unidad para que no se introduzcan en las entradas laterales o interfieran con el flujo de aire.

SOLUCIÓN DE PROBLEMAS

PROBLEMA DE FUNCIONAMIENTO	CAUSAS	RECOMENDACIONES
La unidad no enciende.	La unidad no está conectada.	Conecte el cable eléctrico a la tomacorriente.
	El panel frontal podría no estar instalado correctamente.	Retire y reinstale el panel frontal para asegurar que este en su lugar correctamente.
		Consulte las instrucciones de Reemplazo de Filtro en la página 6.
	Cortacircuito doméstico / falla de conexión a tierra del interruptor que se disparó o se fundió un fusible.	Reinicie el cortacircuito doméstico / la falla a tierra del interruptor, o cambie el fusible.
		Para asistencia, contacte a un electricista calificado.
	La unidad está dañada o necesita reparación.	Deje de usarla y desconéctela.
		Comuníquese a Servicio a Clientes de Uline al 800-295-5510 para asistencia.
El flujo de aire es débil o lento.	La unidad está en una configuración de baja velocidad.	Ajuste a una configuración de velocidad más alta.
	Basura acumulada en el filtro.	Verifique y reemplace los filtros.
	El flujo del aire está bloqueado.	Retire la obstrucción.

ULINE **H-8650**

PURIFICATEUR D'AIR – 220 PI CA

1-800-295-5510
uline.ca

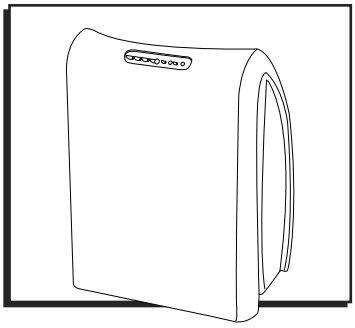

PIÈCES

1. **Panneau avant**
2. **Cadre de maintien de filtre en plastique** – Maintient les filtres à charbon et HEPA en place.
3. **Filtre à charbon** – Capture les particules et les odeurs initiales les plus importantes.
4. **Filtre HEPA** – Capture 99,97 % des particules de 0,3 micron ou plus, ne laissant retourner uniquement l'air filtré dans l'environnement.
5. **Panneau de commande** – Commandes à bouton-poussoir pour une utilisation facile.
6. **Cordon d'alimentation** – Cordon pratique de 6 pi.

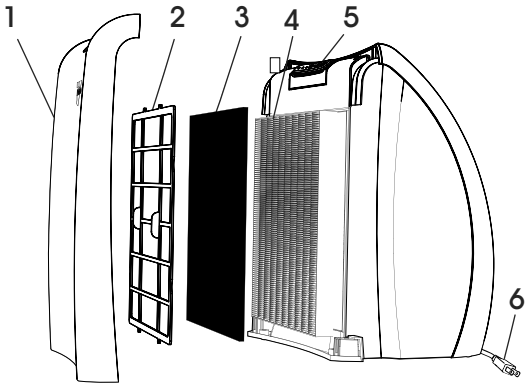

SÉCURITÉ

IMPORTANT! Lisez les directives entièrement avant d'utiliser ce produit.

Cet appareil dispose d'une fiche polarisée. (Une lame est plus large que l'autre.) Pour réduire le risque de choc électrique, cette fiche est conçue pour ne s'insérer dans une prise polarisée que d'une seule manière. Si la fiche ne rentre pas complètement dans la prise, inversez la fiche. Si elle ne rentre toujours pas, contactez un électricien qualifié. N'essayez pas de déjouer ce dispositif de sécurité.

ARRÊT **AVERTISSEMENT! Pour éviter tout risque d'incendie ou de choc électrique, n'utilisez pas cet appareil avec un dispositif de commande à semi-conducteur. Débranchez la prise de courant avant tout nettoyage, déplacement ou entretien.**

- **Débranchez le purificateur d'air avant de le nettoyer.**
- **Nettoyez régulièrement le purificateur d'air. Consultez la section Entretien à la page 11.**
- **Ne nettoyez jamais le purificateur d'air d'une manière autre que celle indiquée dans ces instructions.**
- **N'altérez ou ne modifiez cet appareil en aucun cas.**
- **N'utilisez pas d'essence, de diluants, de solvants, d'ammoniac ou d'autres produits chimiques pour le nettoyage.**
- **Ne pas plonger dans l'eau et ne pas laisser d'eau couler dans le boîtier du moteur.**
- **Ne pas utiliser à proximité de chaudières, de cheminées, de poêles ou d'autres sources de chaleur à haute température.**
- **Afin que l'air purifié puisse circuler dans la pièce, n'obstruez pas la bouche d'aération supérieure.**
- **Ne pas utiliser à l'extérieur.**
- **Ne pas utiliser sur des surfaces humides.**
- **Ne pas utiliser dans une baignoire ou une douche.**
- **Ne pas utiliser si le cordon ou la fiche sont endommagés.**
- **Si le purificateur est endommagé, jetez-le ou amenez-le à un centre de service autorisé pour un examen et/ou une réparation.**
- **Ne transportez pas ce produit par le cordon et n'utilisez pas le cordon comme poignée.**
- **N'essayez pas de réparer ou de remplacer des pièces, à l'exception des filtres.**
- **Ne passez pas le cordon sous de la moquette, des tapis, des passages ou des revêtements similaires. Ne passez pas le cordon sous des meubles ou des appareils électroménagers. Gardez le cordon loin des zones de circulation pour éviter les risques de trébuchement.**
- **Faites preuve de bon sens lorsque vous utilisez ce produit et/ou tout appareil électrique.**

PANNEAU DE COMMANDE

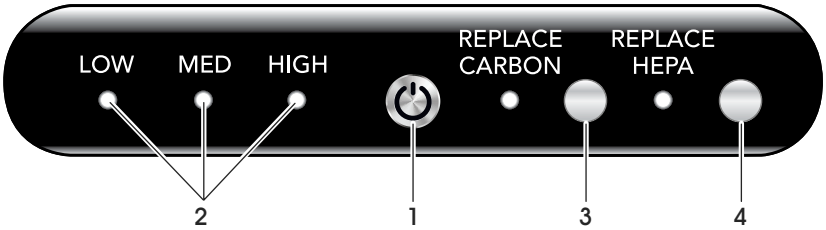

1. **Alimentation** – Pour allumer ou éteindre, appuyez sur le bouton d'alimentation.
2. **Vitesse du ventilateur** – Sélectionnez une vitesse basse, moyenne ou élevée en appuyant sur le bouton d'alimentation jusqu'à ce que la vitesse souhaitée s'allume.

REMARQUE : La poussière et les allergènes sont le plus souvent en suspension dans l'air lorsque des personnes et des animaux domestiques sont actifs dans la pièce. Pour de meilleurs résultats, réglez l'appareil sur une vitesse plus élevée pendant ces périodes de forte activité de circulation et de nettoyage. Réglez l'appareil sur une vitesse inférieure pour un fonctionnement plus silencieux lorsque l'activité est réduite.

3. **Remplacement du filtre à charbon** – Le témoin lumineux Remplacer le filtre à charbon indique quand il est recommandé de remplacer le filtre à charbon. Veuillez consulter la section Remplacement des filtres ci-dessous. Cette fonction est contrôlée par le temps d'utilisation. Le témoin lumineux s'allume après 4 000 heures de fonctionnement.
4. **Remplacement du filtre HEPA** – Le témoin lumineux Remplacer le filtre HEPA indique quand il est recommandé de remplacer le filtre HEPA. Veuillez consulter la section Remplacement des filtres ci-dessous. Cette fonction est contrôlée par le temps d'utilisation. Le témoin lumineux s'allume après 9 000 heures de fonctionnement.

REMARQUE : Les environnements d'utilisation varient. Le délai de remplacement des filtres est basé sur des situations d'utilisation moyenne. Si l'appareil est utilisé dans un environnement avec plus d'activité, il peut être nécessaire de changer les filtres plus fréquemment. Dans les environnements avec moins d'activité, la durée de vie du filtre peut s'étendre au-delà de la notification.

REMPLACEMENT DES FILTRES

POUR REMPLACER LES FILTRES

1. Débranchez l'appareil.
2. Retirez le panneau avant en le soulevant et en l'éloignant de l'appareil. (Voir Figure 1)

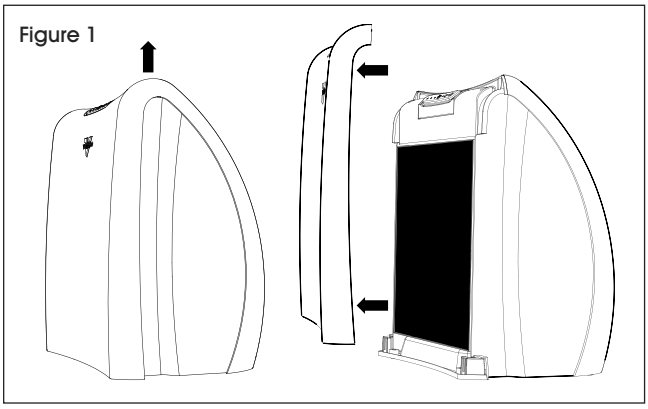

REMARQUE : Le panneau avant est maintenu en place par des aimants. Soulevez le panneau avant avec suffisamment de force pour surmonter la résistance des aimants.

3. Retirez le cadre de filtre en plastique en tirant sur les languettes centrales. Vous devrez peut-être faire fléchir légèrement le cadre de filtre en plastique pour libérer les languettes en haut et en bas. (Voir Figure 2)

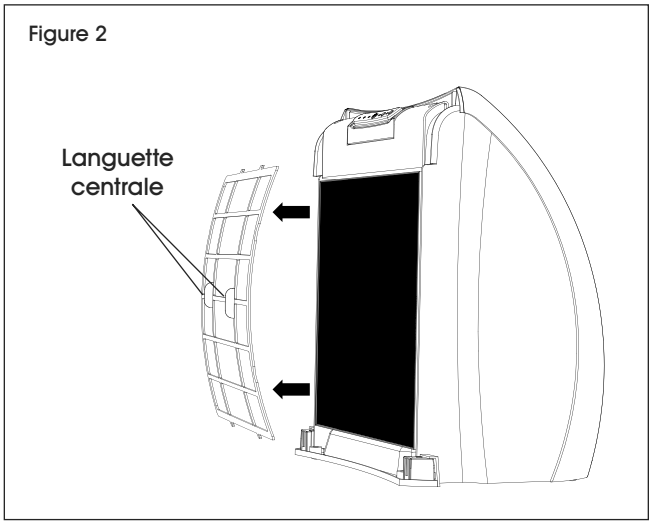

REMPLACEMENT DES FILTRES SUITE

4. Retirez et jetez les filtres usagés. Pour retirer le filtre à charbon, saisissez-le à n'importe quel endroit le long du périmètre et retirez-le. Pour retirer le filtre HEPA, saisissez la languette (voir Figure 3) et tirez pour le libérer. Placez les filtres dans l'appareil et appuyez légèrement sur le périmètre du filtre pour bien le placer.

Figure 3

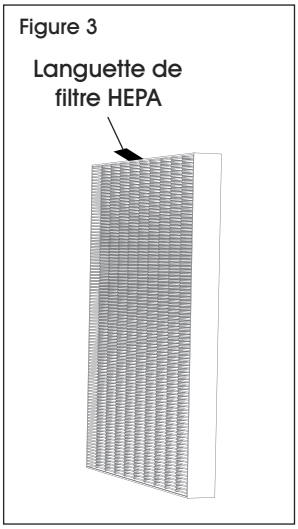

5. Remettez en place le cadre de filtre en plastique en plaçant d'abord les deux languettes inférieures dans les fentes inférieures. Faites fléchir légèrement le cadre de filtre en plastique pour insérer les deux languettes supérieures dans les fentes supérieures. (Voir Figure 4)

Figure 4

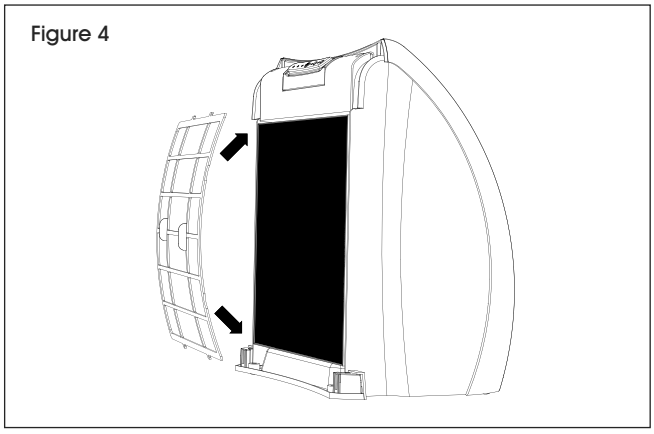

6. Pour replacer le panneau avant, positionnez le panneau légèrement au-dessus de l'appareil et alignez les languettes du panneau avant avec les trous de l'appareil. (Voir Figure 5) Appuyez légèrement sur le panneau avant pour le faire descendre dans les fentes des languettes et pour permettre aux aimants de le maintenir en place.

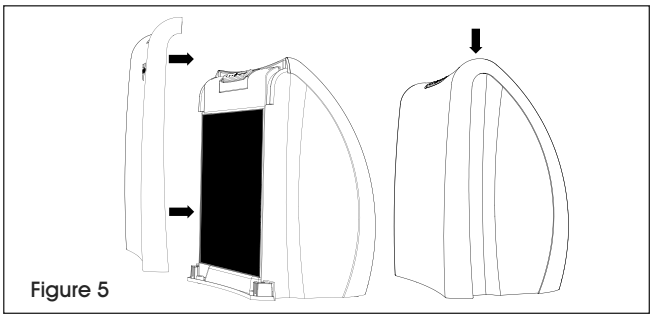

Figure 5

FONCTION D'ARRÊT DE SÉCURITÉ

Pour des raisons de protection, l'appareil est conçu pour fonctionner uniquement si le panneau avant est en place. N'essayez pas de contourner cette fonction de sécurité. Si l'appareil ne fonctionne pas après avoir retiré le panneau avant, retirez et réinstallez le panneau avant pour vous assurer qu'il est bien placé.

7. Pour réinitialiser la notification de remplacement de filtre, appuyez de façon prolongée le bouton Remplacer le filtre à charbon ou Remplacer le filtre HEPA, selon le filtre qui a été remplacé. Le témoin lumineux s'éteint confirmant que l'indicateur est réinitialisé. (Voir Figure 6)

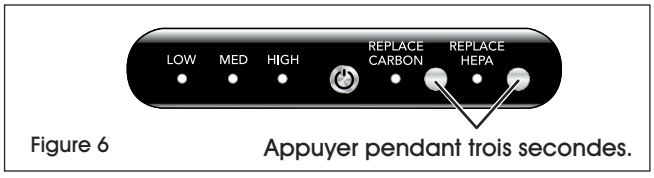

Figure 6

ENTRETIEN

NETTOYAGE

Le purificateur d'air doit être nettoyé régulièrement car de grands volumes d'air y circulent tous les jours.

1. Débranchez l'appareil avant de le nettoyer.

REMARQUE : N'utilisez pas d'essence, de diluants, de solvants ou d'autres produits chimiques pour le nettoyage.

2. Essuyez avec un chiffon doux et humide.
3. Dépoussiérez ou aspirez à l'intérieur et sur les côtés. Il est recommandé de nettoyer l'intérieur lorsque les filtres sont remplacés.

AUTRE ENTRETIEN

Le moteur est lubrifié en permanence et ne nécessite donc aucun entretien. À l'exception des filtres, l'appareil ne contient aucune autre pièce nécessitant un entretien.

Pour de meilleurs résultats, placez l'avant de l'appareil vers le centre de la pièce, à au moins 6 po des murs ou des meubles de tous les côtés. (Voir Figure 7)

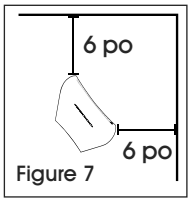

Figure 7

REMARQUE : Pour assurer une circulation d'air optimale, maintenez les rideaux et autres obstructions suffisamment éloignés de l'appareil pour qu'ils ne soient pas attirés dans les entrées latérales ou qu'ils ne gênent pas la circulation d'air.

DÉPANNAGE

PROBLÈME	CAUSES	RECOMMANDATIONS
L'appareil ne se met pas en marche.	L'appareil n'est pas branché.	Branchez le cordon d'alimentation dans une prise électrique.
	Le panneau avant peut ne pas être correctement installé.	Retirez et réinstallez le panneau avant pour vous assurer qu'il est bien placé. Consultez la section Remplacement des filtres à la page 10.
	Le disjoncteur / l'interrupteur différentiel s'est déclenché ou a fait sauter un fusible.	Réinitialisez le disjoncteur / l'interrupteur différentiel ou remplacez le fusible. Pour obtenir de l'aide, contactez un électricien agréé.
	L'appareil est endommagé ou a besoin de réparations.	Arrêtez l'utilisation et débranchez. Contactez le service à la clientèle Uline au 1 800 295-5510 pour obtenir de l'aide.
La circulation d'air est faible ou lente.	L'appareil est réglé sur une vitesse basse.	Réglez sur une vitesse plus élevée.
	Accumulation de débris sur le filtre.	Vérifiez et remplacez les filtres.
	La circulation de l'air est bloquée.	Supprimez l'obstruction.