Para Español, vea páginas 3-4.
Pour le français, consulter les pages 5-6.

ULINE H-8870C, H-8874C

CLAMP-ON PRIVACY PANEL

1-800-295-5510
uline.com

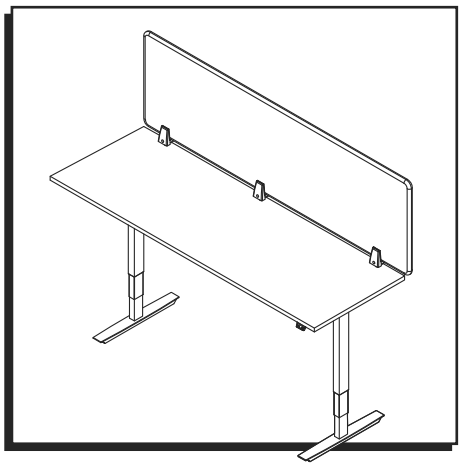

TOOLS INCLUDED

3 mm Allen Wrench
5 mm Allen Wrench

PARTS

A

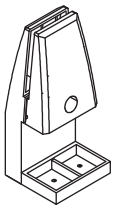

Mounting Bracket x 3

B

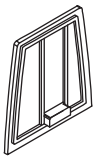

Plastic Mat x 6

C

Screw M6 x 35 mm x 3

D

Screw M6 x 20 mm x 3

E

Allen Screw M6 x 12 mm x 3

F

Long Set Screw M6 x 15 mm x 6

G

Short Set Screw M6 x 8 mm x 6

ASSEMBLY

NOTE: Remove protective film from acrylic panels before assembling.

1. Separate mounting bracket (A). Firmly press one plastic mat (B) into each side of mounting bracket. Repeat for remaining brackets. (See Figure 1)

Figure 1

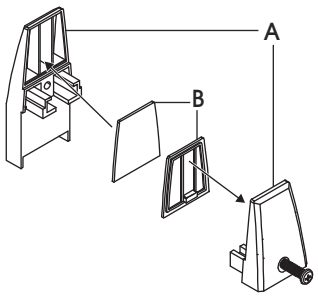

2. Place privacy panel against plastic mat (B) in back half of mounting bracket (A), slide front of mounting bracket (A) in place and use 5 mm Allen wrench to secure one M6 x 12 mm screw (E). Repeat for remaining brackets. (See Figure 2)

Figure 2

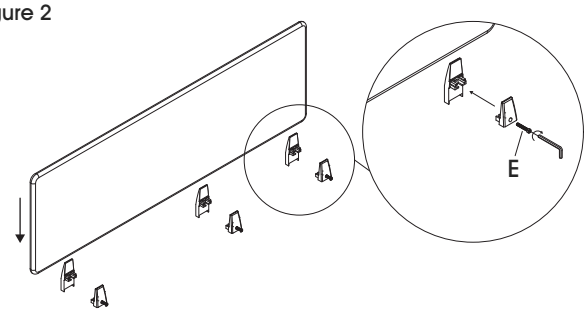

3. For tabletops greater than 1" thick, insert M6 x 35 mm screws (C) to underside of each mounting bracket to attach bracket to tabletop and tighten using 5 mm Allen wrench. Use M6 x 8 mm short set screws (G) to secure bracket to tabletop and tighten using 3 mm Allen wrench. (See Figure 3)

Figure 3

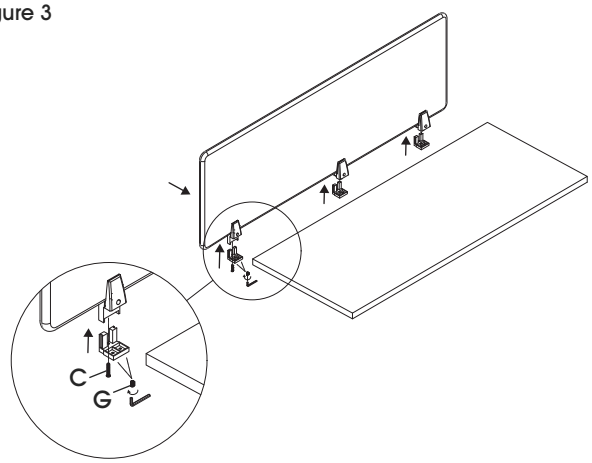

For 1" thick tabletops, use M6 x 20 mm screws (D) to underside of each mounting bracket to attach bracket to tabletop and tighten using 5 mm Allen wrench. Use M6 x 8 mm short set screws (G) to secure bracket to tabletop and tighten using 3 mm Allen wrench. (See Figure 4)

Figure 4

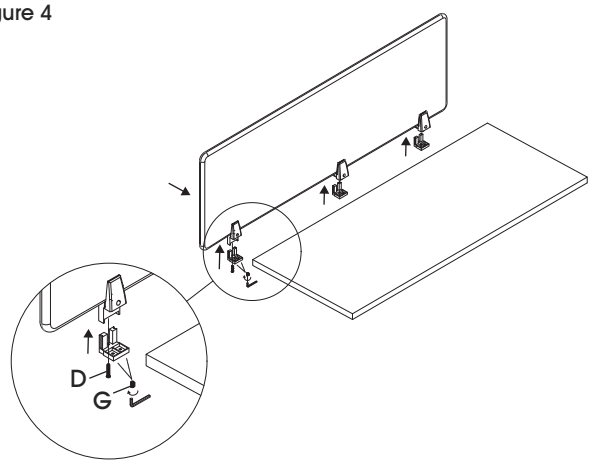

For tabletops less than 1" thick, use M6 x 35 mm screws (C) to underside of each mounting bracket to attach bracket to tabletop and tighten using 5 mm Allen wrench. Use M6 x 15 mm long set screws (F) to secure bracket to tabletop and tighten using 3 mm Allen wrench. (See Figure 5)

Figure 5

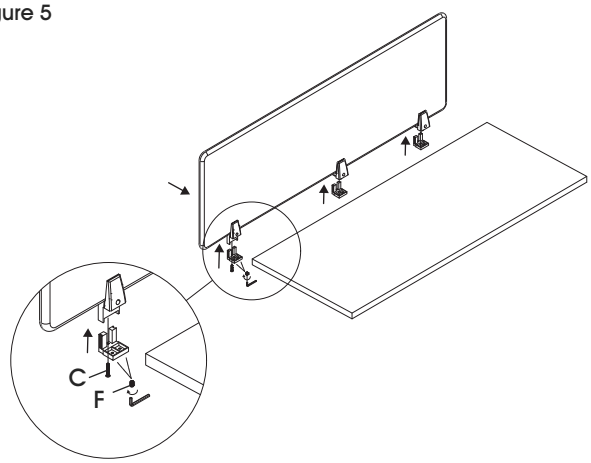

NOTE: Do not overtighten screws. Overtightening may damage underside of tabletop.

ULINE H-8870C, H-8874C

PANEL DE PRIVACIDAD – CON ABRAZADERAS

800-295-5510
uline.mx

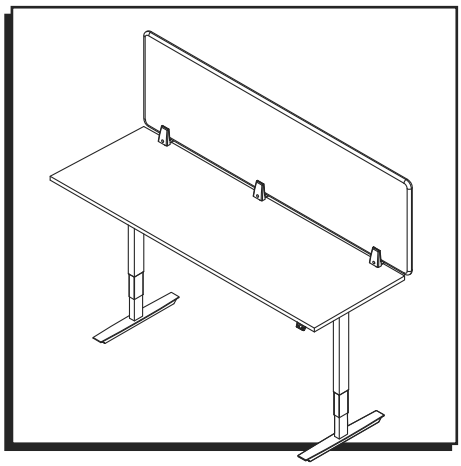

HERRAMIENTAS INCLUIDAS

Llave Allen de 3 mm
Llave Allen de 5 mm

PARTES

A

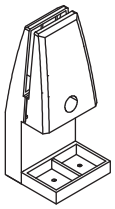

3 Soportes de Instalación

B

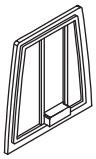

6 Almohadillas de Plástico

C

3 Tornillos M6 x 35 mm

D

3 Tornillos M6 x 20 mm

E

3 Tornillos Allen M6 x 12 mm

F

6 Tornillos de Ajuste Largos M6 x 15 mm

G

6 Tornillos de Ajuste Cortos M6 x 8 mm

ENSAMBLE

NOTA: Antes de ensamblar, retire la película protectora de los paneles de acrílico.

1. Separe el soporte de instalación (A). Presione firmemente una almohadilla de plástico (B) en cada lado del soporte de instalación. Repita la operación con los soportes restantes. (Vea Diagrama 1)

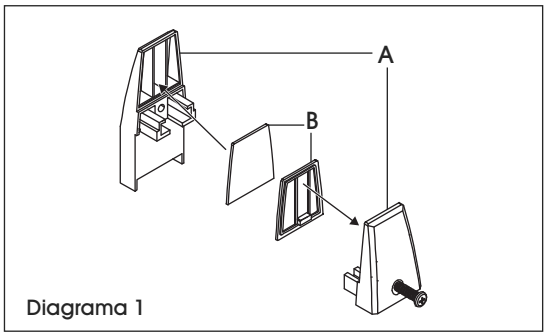

Diagrama 1

2. Coloque el panel de privacidad contra la almohadilla de plástico (B) en la mitad posterior del soporte de instalación (A), deslice el frente del soporte de instalación (A) en su lugar y use la llave Allen de 5 mm para fijar un tornillo M6 x 12 mm (E). Repita la operación con los soportes restantes. (Vea Diagrama 2)

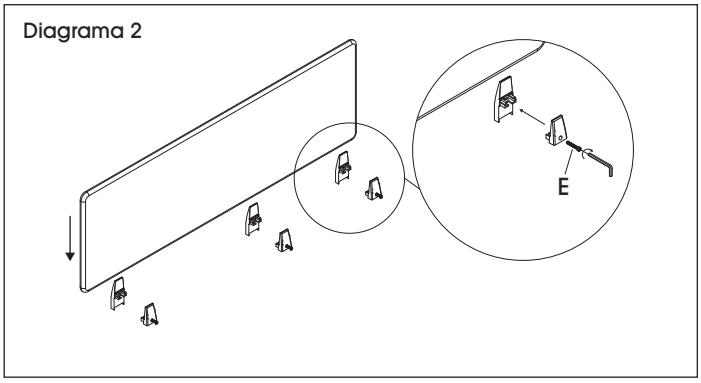

Diagrama 2

3. Para cubiertas de más de 1" de grosor, inserte los tornillos M6 x 35 mm (C) en la parte inferior de cada soporte de instalación para fijar el soporte a la cubierta y apriételos utilizando una llave Allen de 5 mm. Utilice los tornillos de ajuste cortos M6 x 8 mm (G) para fijar el soporte a la cubierta y apriételos utilizando una llave Allen de 3 mm.
(Vea Diagrama 3)

Diagrama 3

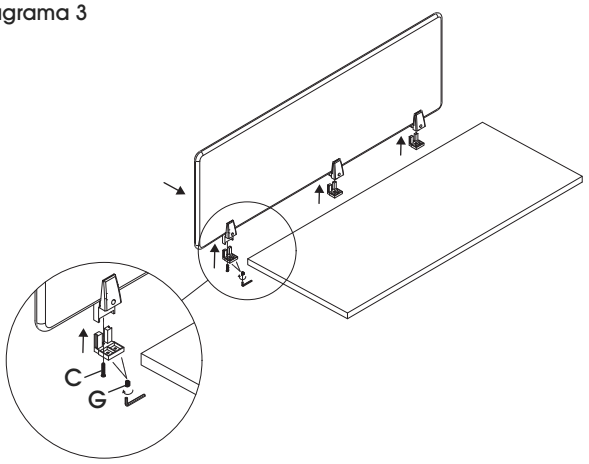

Para cubiertas de más de 1" de grosor, inserte los tornillos M6 x 20 mm (D) a la parte inferior de cada soporte de instalación para fijar el soporte a la cubierta y apriételos utilizando una llave Allen de 5 mm. Utilice los tornillos de ajuste cortos M6 x 8 mm (G) para asegurar el soporte a la cubierta y apriételos utilizando una llave Allen de 3 mm.
(Vea Diagrama 4)

Diagrama 4

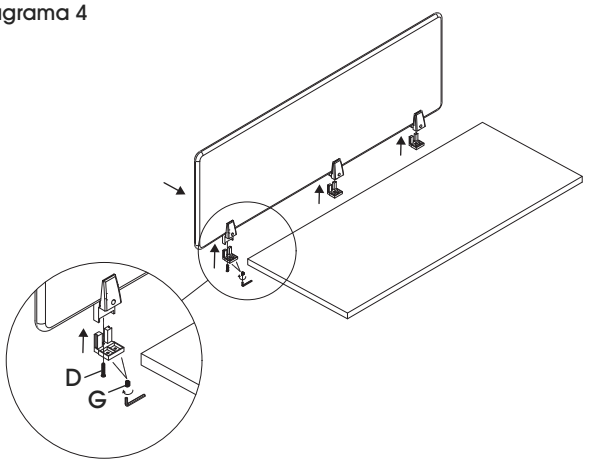

Para cubiertas de menos de 1" de grosor, inserte los tornillos M6 x 35 mm (C) a la parte inferior de cada soporte de instalación para fijar el soporte a la cubierta y apriételos utilizando una llave Allen de 5 mm. Utilice los tornillos de ajuste largos M6 x 15 mm (F) para fijar el soporte a la cubierta y apriételos utilizando una llave Allen de 3 mm.
(Vea Diagrama 5)

Diagrama 5

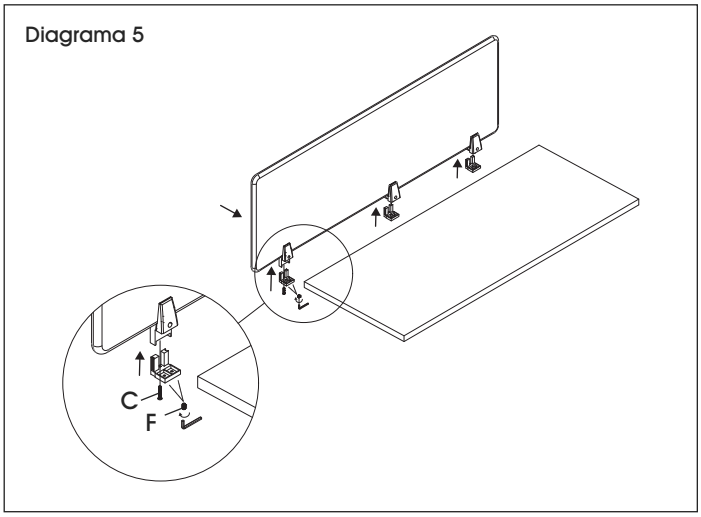

NOTA: No apriete los tornillos de más. Apretar demasiado podría dañar la parte inferior de la cubierta.

ULINE H-8870C, H-8874C

PANNEAU DE SÉPARATION AVEC PINCES DE FIXATION

1-800-295-5510
uline.ca

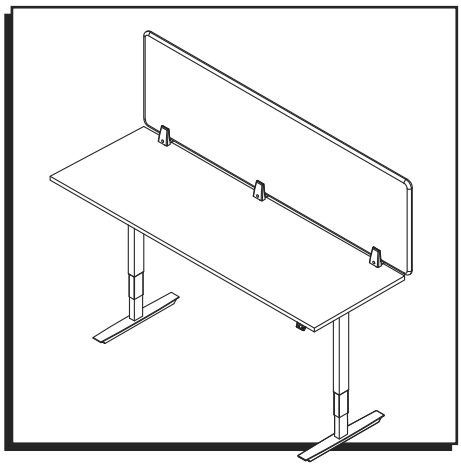

OUTILS INCLUS

Clé Allen de 3 mm
Clé Allen de 5 mm

PIÈCES

A

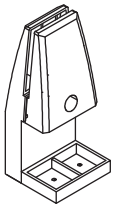

Support de fixation x 3

B

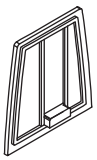

Couche de plastique x 6

C

Vis M6 x 35 mm x 3

D

Vis M6 x 20 mm x 3

E

Vis Allen M6 x 12 mm x 3

F

Vis de réglage longue M6 x 15 mm x 6

G

Vis de réglage courte M6 x 8 mm x 6

MONTAGE

REMARQUE : Retirez la pellicule protectrice des panneaux en acrylique avant le montage.

1. Séparez le support de fixation en deux (A). Pressez fermement une couche de plastique (B) dans chacun des côtés du support de fixation. Répétez l'opération pour l'autre support. (Voir Figure 1)

Figure 1

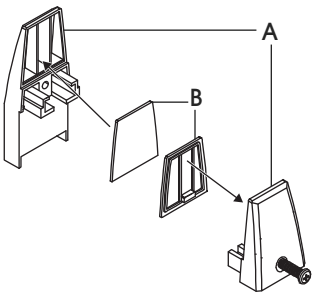

2. Placez le panneau de séparation contre la couche de plastique (B) se trouvant dans la partie arrière du support de fixation (A), puis faites glisser le devant du support de fixation (A) en place et fixez le tout avec une vis M6 x 12 mm (E) et une clé Allen de 5 mm. Répétez l'opération pour l'autre support. (Voir Figure 2)

Figure 2

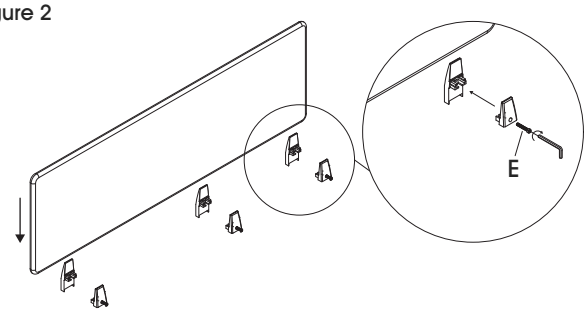

3. Pour les surfaces de table d'une épaisseur supérieure à 1 po, insérez des vis M6 x 35 mm (C) sous chaque support pour fixer le support à la surface de table et serrez avec une clé Allen de 5 mm. Utilisez des vis de réglage courtes M6 x 8 mm (G) pour fixer le support à la surface de table et serrez avec une clé Allen de 3 mm. (Voir Figure 3)

Figure 3

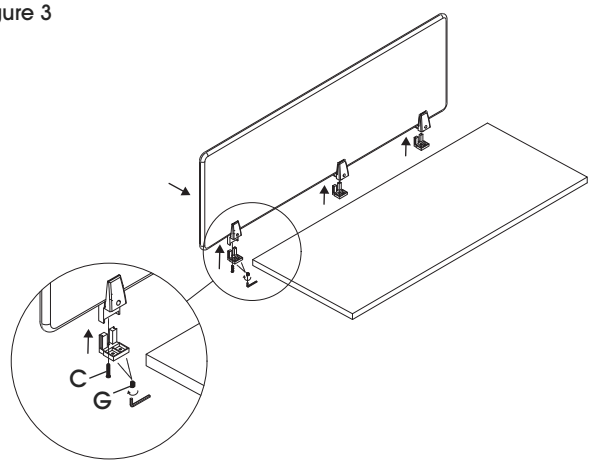

Pour les surfaces de table d'une épaisseur égale à 1 po, insérez des vis M6 x 20 mm (D) sous chaque support de montage pour fixer le support à la surface de table et serrez avec une clé Allen de 5 mm. Utilisez des vis de réglage courtes M6 x 8 mm (G) pour fixer le support à la surface de table et serrez avec une clé Allen de 3 mm. (Voir Figure 4)

Figure 4

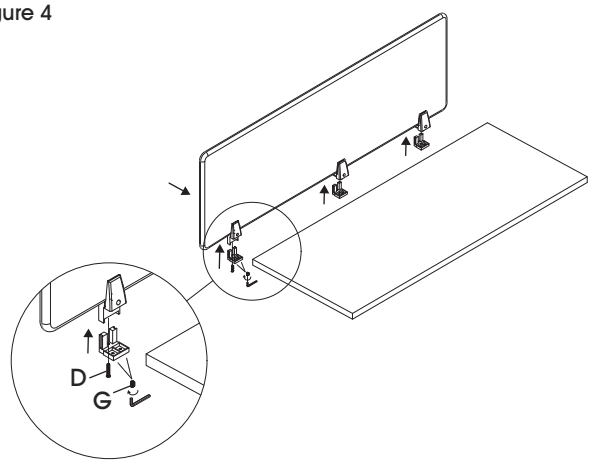

Pour les surfaces de table d'une épaisseur inférieure à 1 po, insérez des vis M6 x 35 mm (C) sous chaque support pour fixer le support à la surface de table et serrez avec une clé Allen de 5 mm. Utilisez des vis de réglage longues M6 x 15 mm (F) pour fixer le support à la surface de table et serrez avec une clé Allen de 3 mm. (Voir Figure 5)

Figure 5

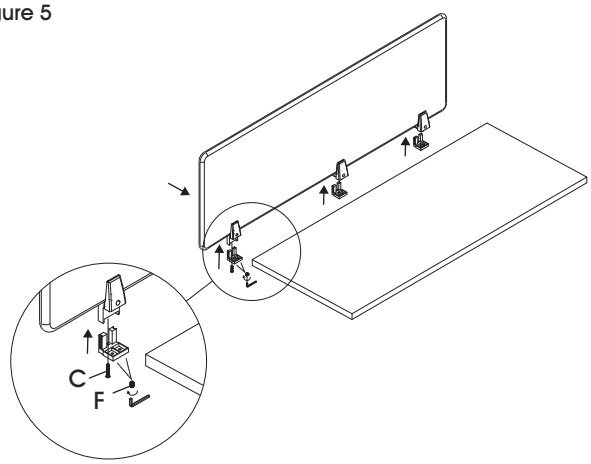

REMARQUE : Serrez les vis sans trop forcer. Un serrage excessif peut endommager la partie inférieure de la surface de table.