Para Español, vea páginas 5-8.
Pour le français, consulter les pages 9-12.

ULINE H-9385

TORK® PEAKSERVE® TOWEL DISPENSER

1-800-295-5510
uline.com

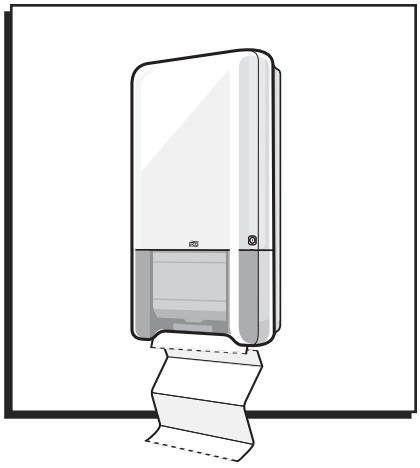

TOOLS NEEDED

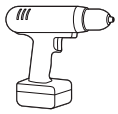
Electric Drill

6 mm Drill Bit

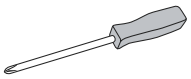
Phillips Screwdriver

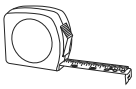
Tape Measure

PARTS

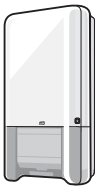
Dispenser x 1

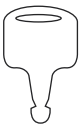
Dispenser Key x 1

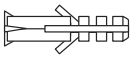
Wall Anchor x 4 (not included)

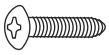
Screw x 4 (not included)

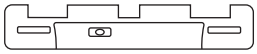
Mounting Bracket x 1

USING THE KEY AND OPTIONAL PUSH BUTTON MODE

USING THE KEY

1. To open dispenser while keeping it locked, insert key at position A. (See Figure 1)

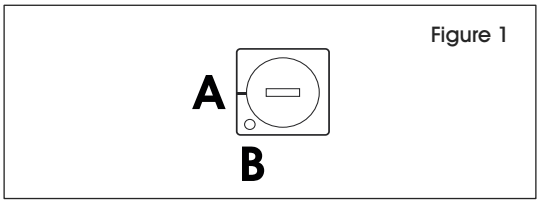

Figure 1

2. Turn and hold key clockwise to open dispenser. (See Figure 2)

NOTE: Release key back to position A after closing to lock dispenser.

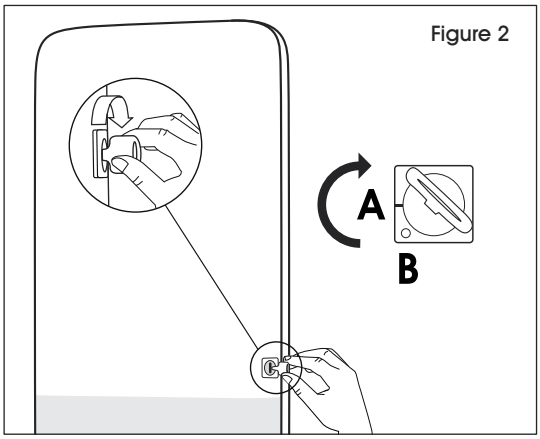

Figure 2

USING PUSH BUTTON MODE

1. Insert key at position A. (See Figure 1)
2. Turn counterclockwise to position B. (See Figure 3)

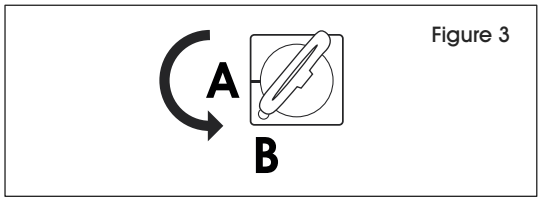

Figure 3

3. Remove key and push in lock to open dispenser. (See Figure 4)

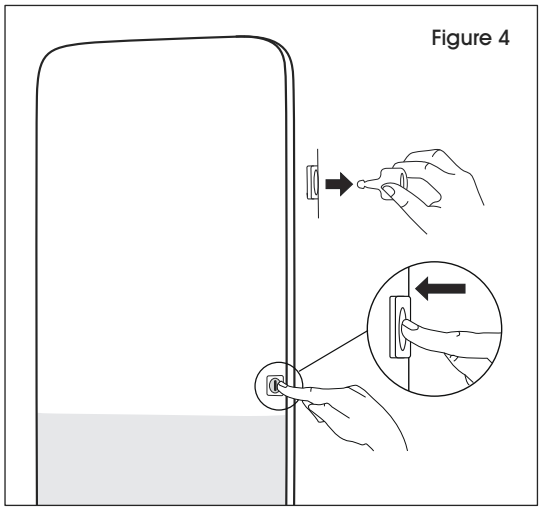
Figure 4

0224 IH-9835

MOUNTING INSTRUCTIONS

NOTE: Ensure proper mounting hardware is used for appropriate wall composition.

1. Measure 70" from floor to bottom of mounting bracket. Ensure mounting bracket is level using the built-in level on bracket and mark wall. (See Figure 5)

Figure 5

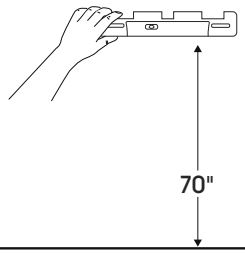

2. Using a 6 mm drill bit, drill into wall at each marked screw location on mounting bracket. Insert wall anchors and screws. (See Figure 6)

Figure 6

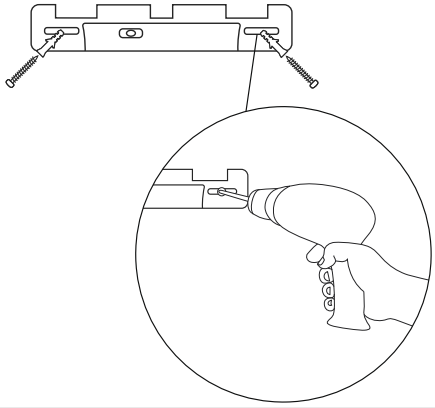

3. Slide dispenser down onto mounting bracket, ensuring it locks into place. (See Figure 7)

Figure 7

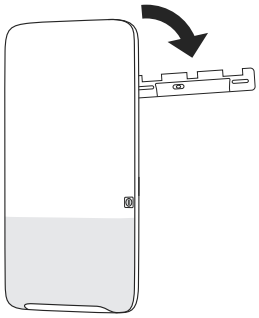

4. Open dispenser and mark drill holes in last two locations. Remove dispenser from wall and drill into marked locations. Insert wall anchors. (See Figure 8)

Figure 8

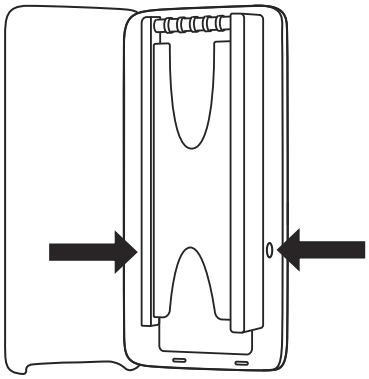

5. Place dispenser back on mounting bracket. Insert remaining two screws.

LOADING INSTRUCTIONS

1. With cover open, lift up arm at bottom of dispenser. (See Figure 9)

Figure 9

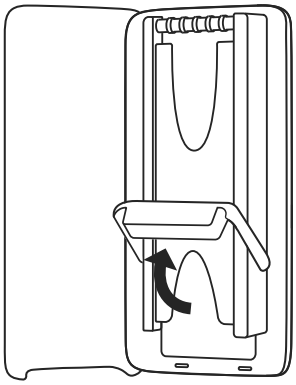

2. Unwrap pack of towels. Do not tear apart or separate any towels from pack. (See Figure 10)

Figure 10

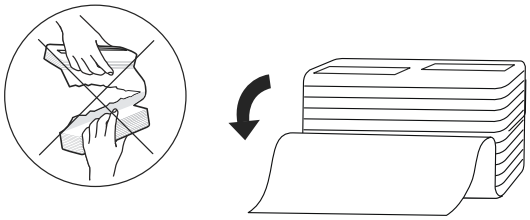

LOADING INSTRUCTIONS CONTINUED

3. Insert pack through slot at bottom of dispenser. Insert up to five packs at once or until dispenser is full, pushing packs up as each is inserted. Pull down towel arm. (See Figure 11)

Figure 11

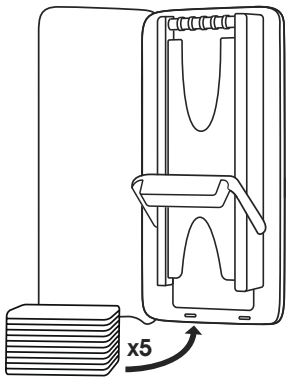

NOTE: Ensure blue Velcro strips align with each pack inserted. This keeps towels connected and working correctly.

4. Take leading towel from top of dispenser and pull down in front of towel slot. Begin feeding towel through dispenser arm, finishing by rolling wheel down until towel is fully through. (See Figure 12)

Figure 12

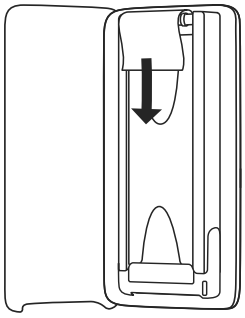

5. Close cover and begin dispensing.

MAINTENANCE

Dispensers should be dusted with a soft, lint-free cloth. Do not use abrasive materials or paper as they will scratch the surface. For cleaning, use a clean, damp cloth, or a solution of mild soap and water. At least once per month it is recommended to remove paper dust from inside the dispenser with a vacuum or compressed air. Always wear eye protection when using compressed air.

RECOMMENDED MOUNTING HEIGHT (ADA GUIDELINES)

CONTROLS AND DISPENSERS

If controls, dispensers, receptacles or other equipment are provided, then at least one of each should comply with an accessible route and should comply with ADA Guidelines below.

HEIGHT

The highest operable part of controls, dispensers, receptacles and other operable equipment should be placed within at least one of the reach ranges specified in Figures 13-16.

FORWARD REACH

If the clear floor space only allows forward approach to an object, the maximum high forward reach allowed should be 48". (See Figures 13-14)

HIGH FORWARD REACH LIMIT

Figure 13

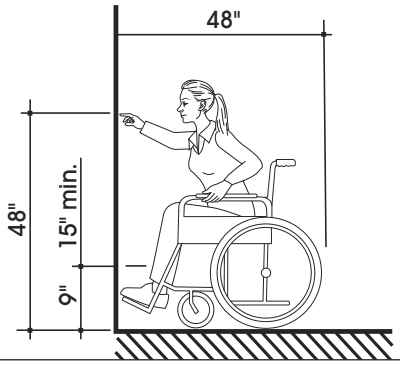

Figure 14

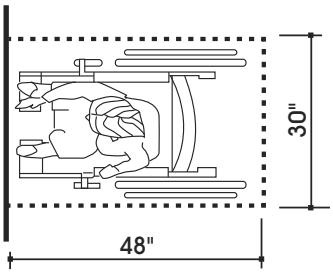

SIDE REACH

If the clear floor space allows parallel approach by a person in a wheelchair, the maximum high side reach allowed should be 54" and the low side should be no less than 9" above the floor. (See Figures 15-16)

CLEAR FLOOR SPACE – PARALLEL APPROACH

Figure 15

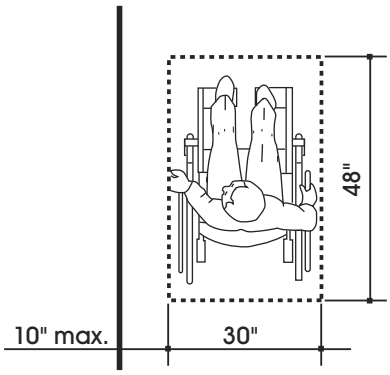

HIGH AND LOW SIDE REACH LIMITS

Figure 16

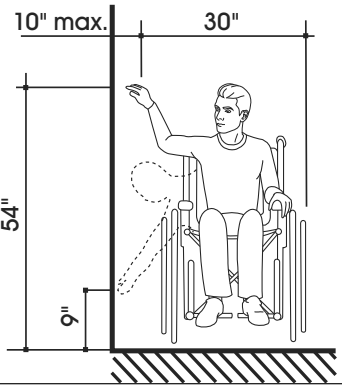

NOTE: The dispenser should be mounted away from an accessible route and at the required reach height (for parallel or side reach) in order to comply with ADA guidelines.

ULINE **H-9385**

TORK® PEAKSERVE® DESPACHADOR DE TOALLAS

800-295-5510
uline.mx

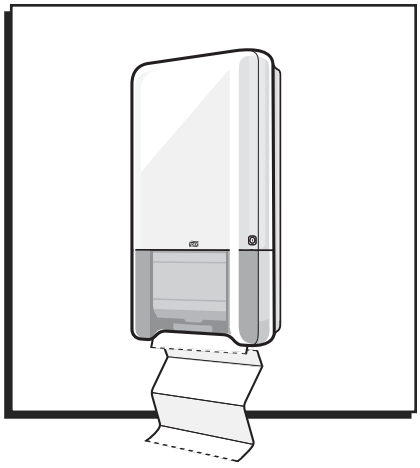

HERRAMIENTAS NECESARIAS

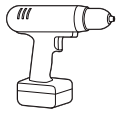
Taladro Eléctrico

Broca de 6 mm

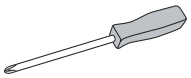
Desarmador de Cruz

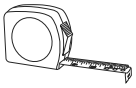
Cinta de Medir

PARTES

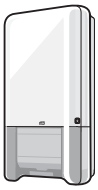
1 Despachador

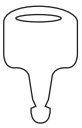
1 Llave del Despachador

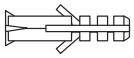
4 Taquetes (no se incluyen)

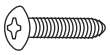
4 Tornillos (no se incluyen)

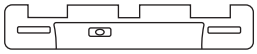
1 Soporte de Instalación

USO DE LA LLAVE Y EL MODO DE BOTÓN OPCIONAL

USO DE LA LLAVE

1. Para abrir el despachador y mantenerlo con seguro, inserte la llave en la posición A. (Vea Diagrama 1)

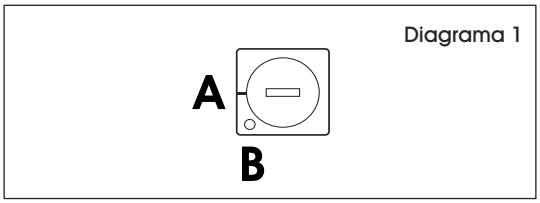

2. Para abrir el despachador, gire y mantenga la llave en el sentido de las manecillas del reloj. (Vea Diagrama 2)

NOTA: Después de cerrar el despachador con llave, regrese la misma a la posición A.

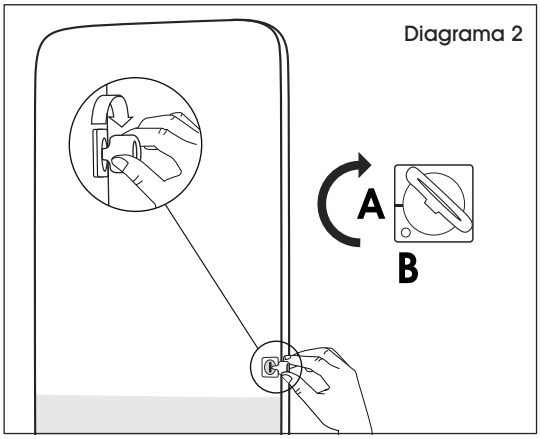

USO DEL MODO DE BOTÓN

1. Inserte la llave en la posición A. (Vea Diagrama 1)
2. Gire en el sentido contrario a las manecillas del reloj a la posición B. (Vea Diagrama 3)

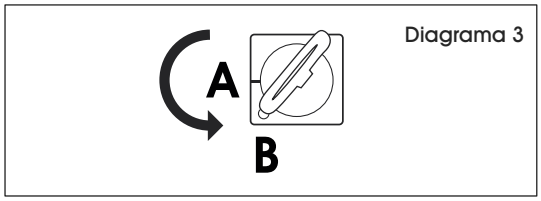

3. Retire la llave y presione la cerradura para abrir el despachador. (Vea Diagrama 4)

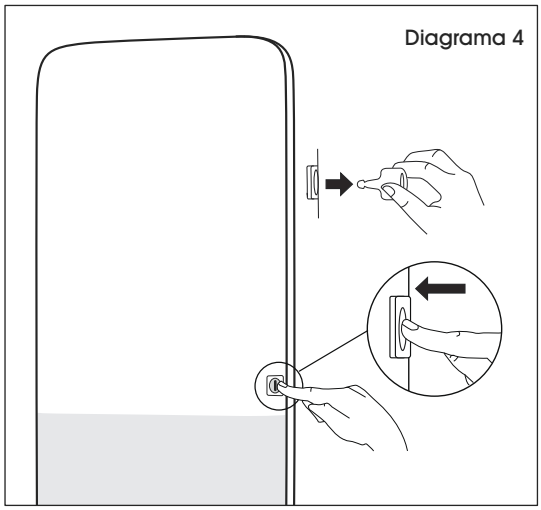

INSTRUCCIONES DE INSTALACIÓN

NOTA: Asegúrese de utilizar la tornillería de instalación adecuada para el tipo de pared.

1. Mida 70" del piso hacia la parte inferior del soporte de instalación. Asegúrese de que el soporte de instalación esté al nivel utilizando el nivelador integrado en el soporte, y marque la pared. (Vea Diagrama 5)

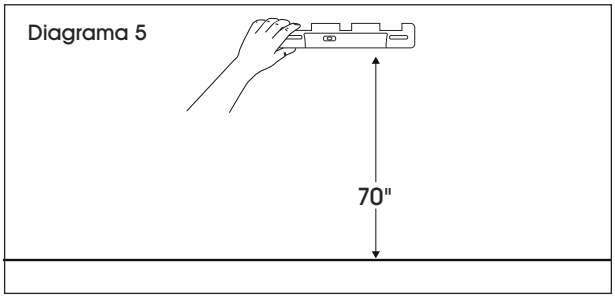

2. Usando una broca de 6 mm, perfore en la pared cada ubicación de los tornillos marcados en el soporte de instalación. Inserte los taquetes y tornillos. (Vea Diagrama 6)

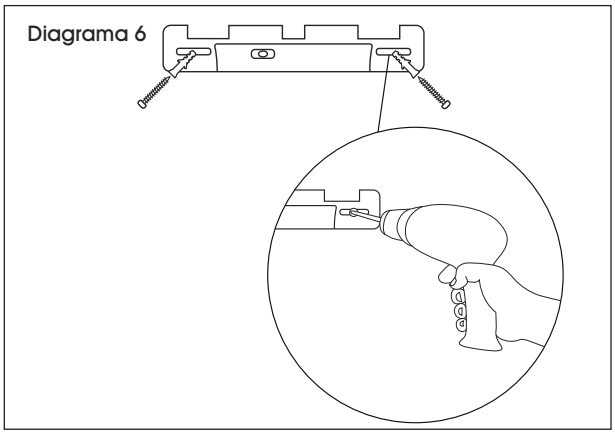

3. Deslice el despachador hacia abajo sobre el soporte de instalación, asegurándose de que quede fijo en su lugar. (Vea Diagrama 7)

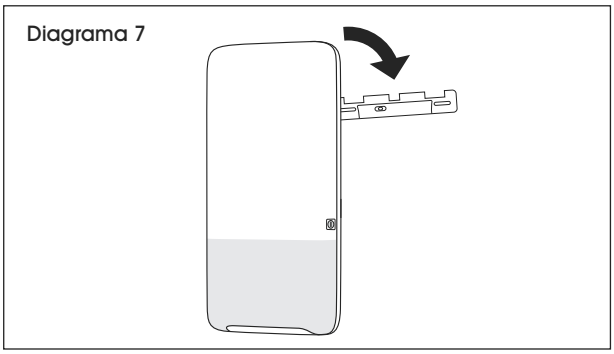

4. Abra el despachador y marque los orificios para perforar las últimas dos ubicaciones. Retire el despachador de la pared y perfore las ubicaciones marcadas. Introduzca los taquetes. (Vea Diagrama 8)

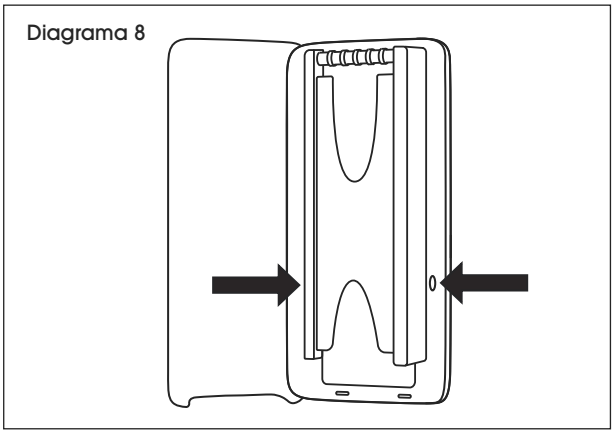

5. Coloque el despachador de nuevo en el soporte de instalación. Inserte los dos tornillos restantes.

INSTRUCCIONES DE CARGA

1. Con la cubierta abierta, levante el brazo de la parte inferior del despachador. (Vea Diagrama 9)

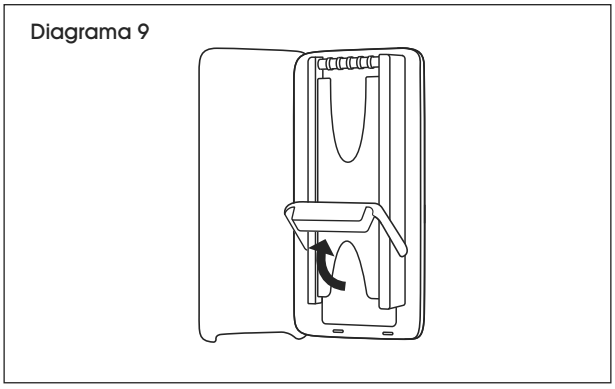

2. Desenvuelva el paquete de toallas. No corte ni separe ninguna toalla del paquete. (Vea Diagrama 10)

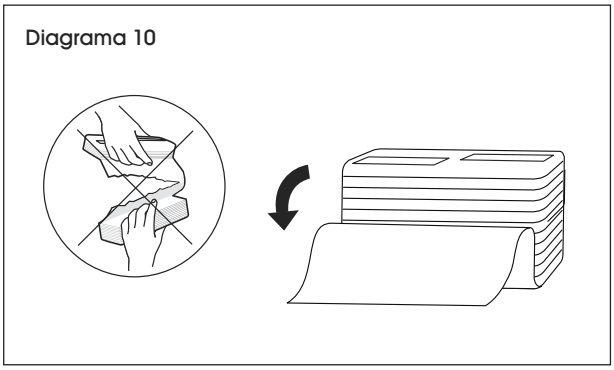

CONTINUACIÓN DE LAS INSTRUCCIONES DE CARGA

3. Inserte el paquete en la ranura de la parte inferior del despachador. Introduzca hasta cinco paquetes o hasta que el despachador esté lleno, empujando cada paquete que introduzca. Baje el brazo de las toallas. (Vea Diagrama 11)

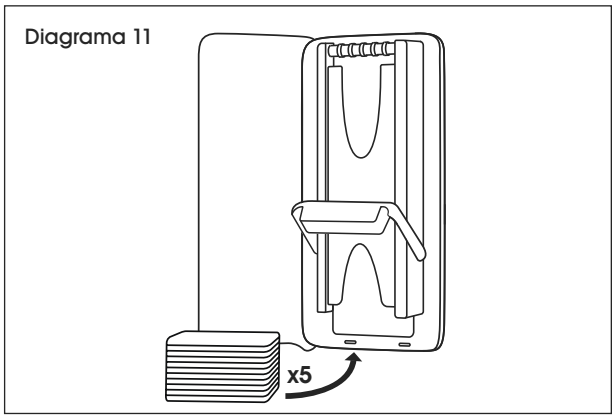

NOTA: Asegúrese de que las tiras de Velcro azules estén alineadas con cada paquete que introduzca. Esto mantiene las toallas unidas y funcionando correctamente.

4. Tome la toalla principal de la parte superior del despachador y jale al frente de la ranura para toallas. Pase la toalla a través del brazo del despachador y termine girando la rueda hacia abajo hasta que la toalla haya pasado por completo. (Vea Diagrama 12)

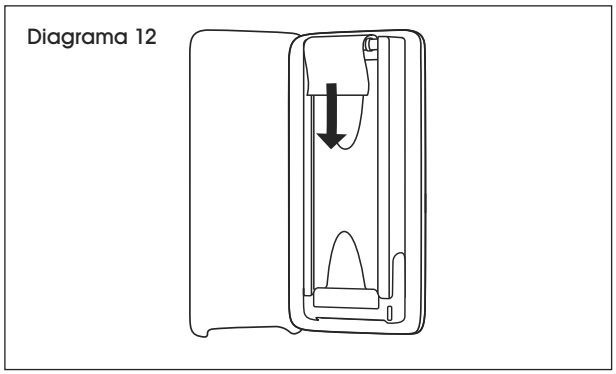

5. Cierre la cubierta y comience a despachar.

MANTENIMIENTO

Sacuda el despachador con un paño de tela suave y libre de pelusa. No utilice material o papel abrasivo porque rayan la superficie. Para limpiarlo, utilice un paño limpio y húmedo o una mezcla de agua y jabón suave. Se recomienda que, al menos una vez al mes, retire el polvo de papel del interior del despachador con una aspiradora o aire comprimido. Utilice protección ocular siempre que utilice el aire comprimido.

ALTURA DE INSTALACIÓN RECOMENDADA (LINEAMIENTOS DE ADA)

CONTROLES Y DESPACHADORES

Si se proporcionan controles, despachadores, contenedores u otro equipo, entonces al menos uno de cada uno debe cumplir con una ruta accesible y debe cumplir con los Lineamientos ADA a continuación.

ALTURA

La parte operable más alta de controles, despachadores, contenedores y otro equipo operativo debe colocarse dentro de al menos uno de los rangos de alcance especificados en los Diagramas 13-16.

ALCANCE HACIA ADELANTE

Si el espacio despejado del piso solo permite un alcance hacia adelante a un objeto, la altura máxima de alcance hacia adelante permitida debe ser de 1.2 m (48"). (Vea Diagramas 13-14)

LÍMITE DE ALCANCE ALTO HACIA ADELANTE

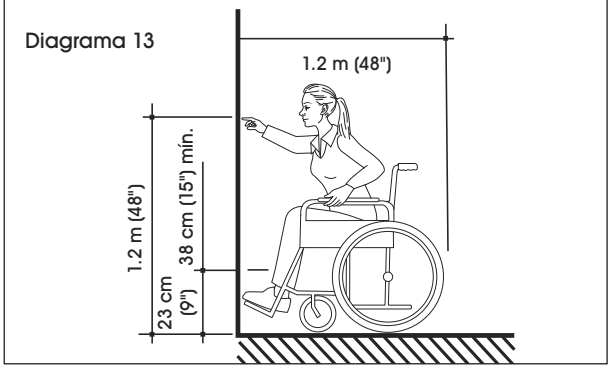

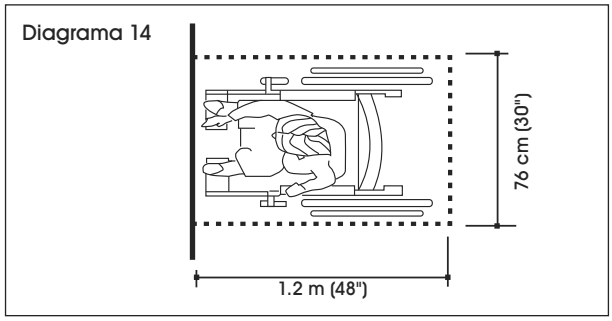

ALCANCE LATERAL

Si el espacio despejado del piso permite una aproximación paralela por una persona en silla de ruedas, la altura máxima de alcance lateral permitida debe ser de 1.4 m (54") y el lado más bajo no debe estar a menos de 23 cm (9") sobre el suelo. (Vea Diagramas 15-16)

ESPACIO DESPEJADO DEL PISO – APROXIMACIÓN PARALELA

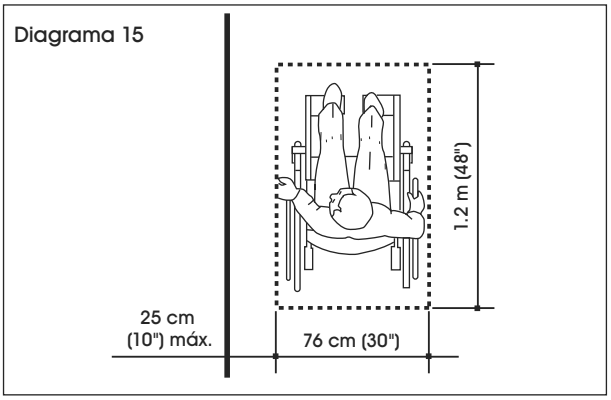

LÍMITES DE ALCANCE LATERAL ALTOS Y BAJOS

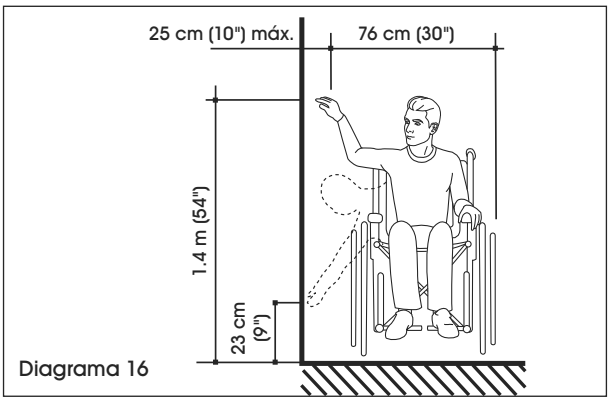

NOTA: El despachador debe instalarse lejos de cualquier ruta accesible y en la altura de alcance requerida (para alcance lateral o paralelo) para poder cumplir con los lineamientos de ADA.

ULINE **H-9385**

TORK[MD] PEAKSERVE[MD] DISTRIBUTEUR DE SERVIETTES

1-800-295-5510
uline.ca

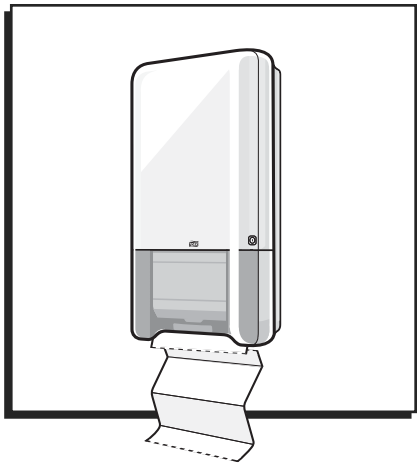

OUTILS REQUIS

Perceuse électrique

Mèche de perceuse de 6 mm

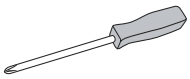

Tournevis cruciforme

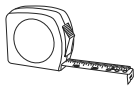

Ruban à mesurer

PIÈCES

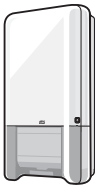

Distributeur x 1

Clé du distributeur x 1

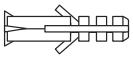

Ancrage mural x 4 (non inclus)

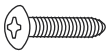

Vis x 4 (non inclus)

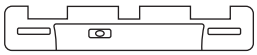

Support de fixation x 1

UTILISATION DE LA CLÉ ET DU MODE FACULTATIF DU BOUTON-POUSSOIR

UTILISATION DE LA CLÉ

1. Pour ouvrir le distributeur tout en le gardant verrouillé, insérez la clé en position A. (Voir Figure 1)

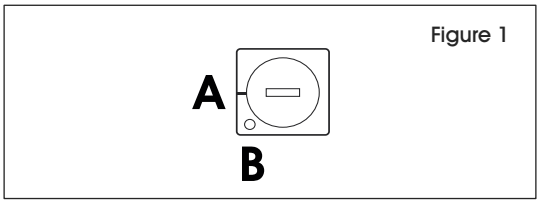

Figure 1

2. Tournez et maintenez la clé dans le sens horaire pour ouvrir le distributeur. (Voir Figure 2)

REMARQUE : Pour verrouiller le distributeur après l'avoir fermé, retournez la clé en position A.

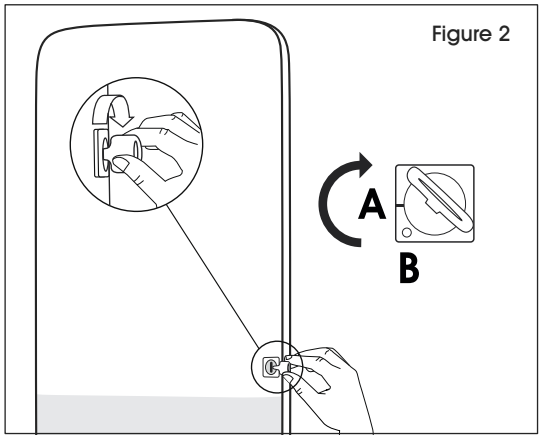

Figure 2

UTILISATION DU BOUTON-POUSSOIR

1. Insérez la clé en position A. (Voir Figure 1)
2. Tournez-la dans le antihoraire vers la position B. (Voir Figure 3)

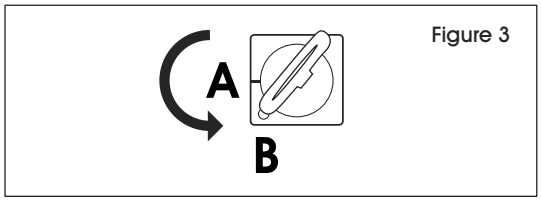

Figure 3

3. Retirez la clé et appuyez sur la serrure pour ouvrir le distributeur. (Voir Figure 4)

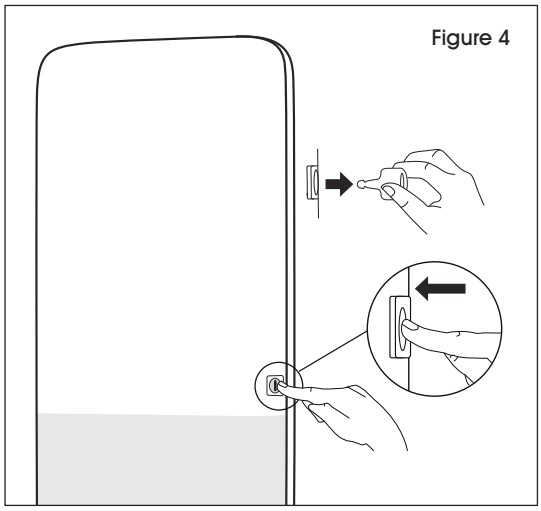

Figure 4

INSTRUCTIONS DE FIXATION

REMARQUE : Assurez-vous le matériel de fixation utilisé est adapté à la composition du mur.

1. Mesurez 70 po du sol au bas du support de fixation. Assurez-vous que le support de fixation est de niveau en utilisant le niveau intégré sur le support et marquez le mur. (Voir Figure 5)

Figure 5

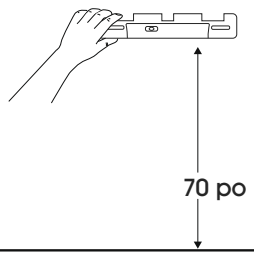

2. À l'aide d'une mèche de perceuse de 6 mm, percez dans le mur à chacun des emplacements de vis marqués sur le support de fixation. Insérez les ancrages muraux et les vis. (Voir Figure 6)

Figure 6

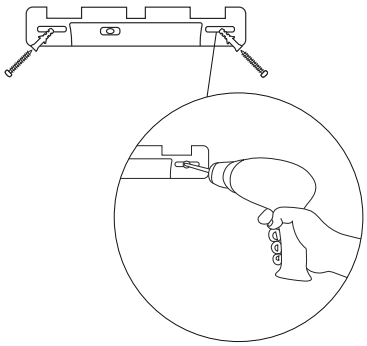

3. Faites glisser le distributeur vers le bas sur le support de fixation, en vous assurant qu'il se verrouille en place. (Voir Figure 7)

Figure 7

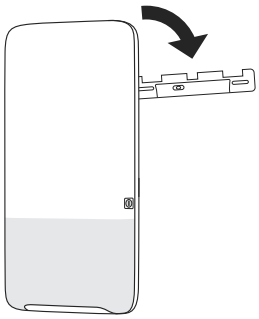

4. Ouvrez le distributeur et marquez les trous de perçage aux deux derniers emplacements. Retirez le distributeur du mur et percez aux emplacements indiqués. Insérez les ancrages muraux. (Voir Figure 8)

Figure 8

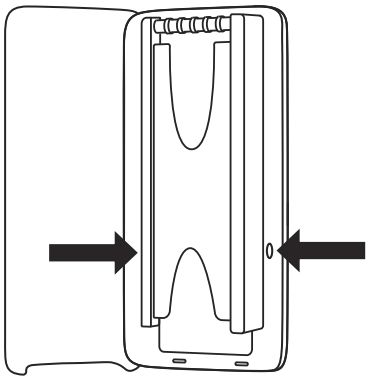

5. Replacez le distributeur sur le support de fixation. Insérez les deux autres vis.

INSTRUCTIONS DE CHARGEMENT

1. Avec le couvercle ouvert, soulevez le bras au bas du distributeur. (Voir Figure 9)

Figure 9

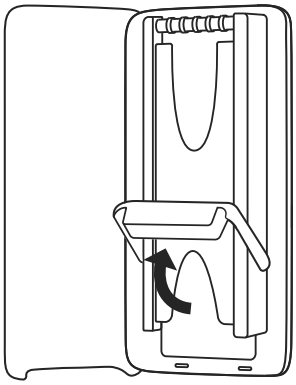

2. Ouvrez un paquet de serviettes. Ne déchirez ni ne séparez aucune serviette du paquet. (Voir Figure 10)

Figure 10

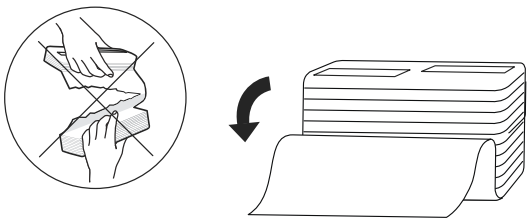

INSTRUCTIONS DE CHARGEMENT SUITE

3. Insérez le paquet dans la fente située au bas du distributeur. Insérez jusqu'à cinq paquets à la fois ou jusqu'à ce que le distributeur soit plein, en poussant les paquets vers le haut au fur et à mesure de leur insertion. Abaissez le bras porte-serviettes. (Voir Figure 11)

Figure 11

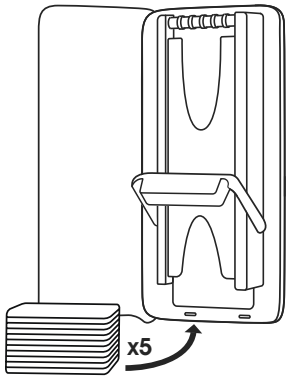

REMARQUE : Veillez à ce que les bandes Velcro bleues coïncident avec chaque paquet inséré. Cela permet de garder les serviettes en place et de faire fonctionner le distributeur correctement.

4. Prenez la première serviette en haut du distributeur et tirez-la vers le bas devant la fente à serviette. Commencez à faire passer la serviette par le bras du distributeur, en finissant par faire rouler la roue vers le bas jusqu'à ce que la serviette soit complètement passée. (Voir Figure 12)

Figure 12

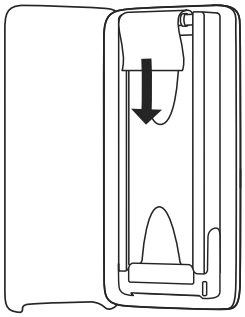

5. Fermez le couvercle pour commencer la distribution des serviettes.

ENTRETIEN

Dépoussiérez les distributeurs avec un chiffon doux et sans peluches. N'utilisez pas de matériaux ou de papier abrasifs car ils en rayeraient la surface. Pour le nettoyage, utilisez un chiffon propre et humide ou une solution d'eau et de savon doux. Au moins une fois par mois, il est recommandé de retirer la poussière de papier de l'intérieur du distributeur avec un aspirateur ou de l'air comprimé. Portez toujours des lunettes de sécurité lors de l'utilisation d'air comprimé.

HAUTEUR DE MONTAGE RECOMMANDÉE (DIRECTIVES DE L'ADA)

COMMANDES ET DISTRIBUTEURS

Si les commandes, distributeurs, récipients ou autres équipements sont fournis, au moins l'un d'eux devrait être conforme à une voie accessible et aux directives de l'ADA décrites ci-dessous.

HAUTEUR

La partie opérationnelle la plus élevée des commandes, distributeurs, récipients et autres équipements devrait être placée suivant au moins l'une des plages de portée indiquée aux Figures 13-16.

ACCÈS AVANT

Si la surface dégagée ne permet qu'un accès avant, la hauteur maximale autorisée devrait être de 1,2 m (48 po). (Voir Figures 13-14)

LIMITE DE HAUTEUR D'ACCÈS AVANT

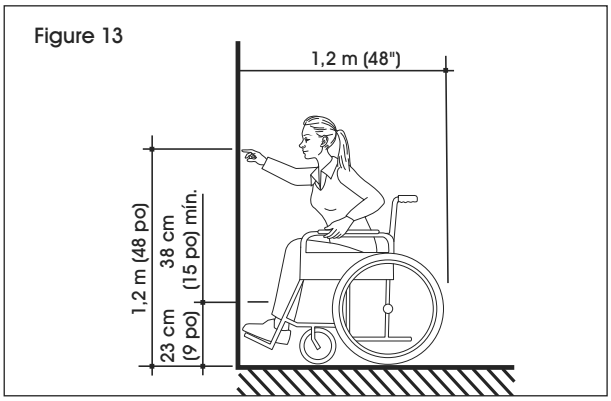

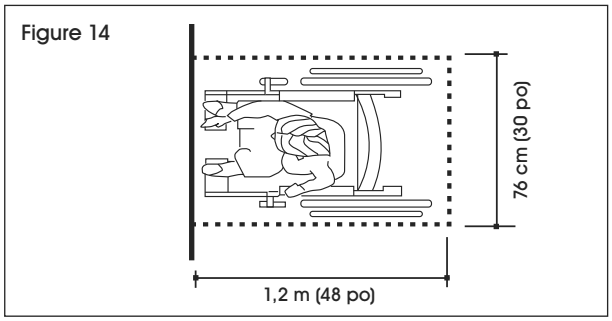

ACCÈS LATÉRAL

Si la surface dégagée ne permet qu'une approche de manière parallèle par une personne en fauteuil roulant, la hauteur maximale autorisée devrait être de 1,4 m (54 po) et la hauteur minimale ne devrait pas être à moins de 23 cm (9 po) du sol. (Voir Figures 15-16)

SURFACE DÉGAGÉE – ACCÈS LATÉRAL

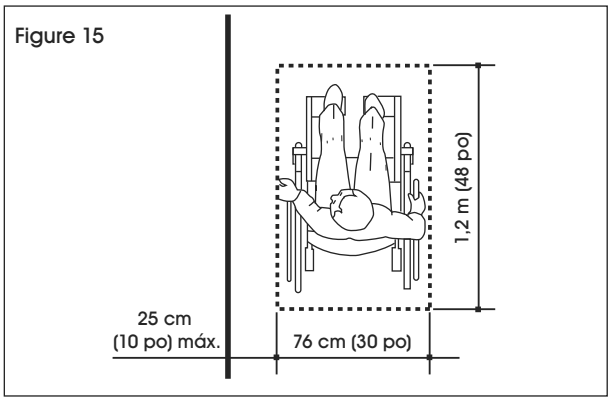

LIMITE DE HAUTEUR MAXIMALE ET MINIMALE D'ACCÈS LATÉRAL

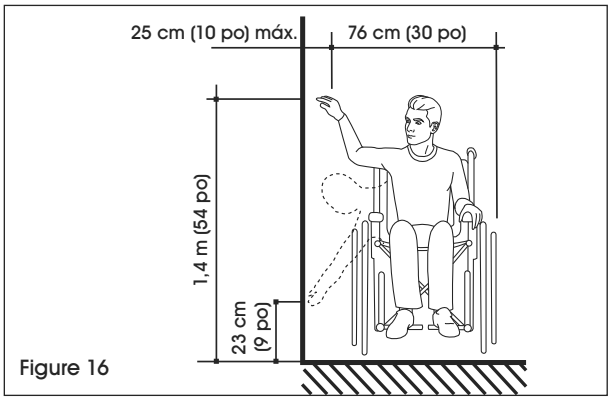

REMARQUE : Le distributeur doit être monté à l'écart d'une voie accessible et à la hauteur d'accès requise (pour un accès parallèle ou latéral) afin de respecter les directives de l'ADA.