Para Español, vea página 2.
Pour le français, consulter les page 3.

ULINE H-9443

48" GUARD RAIL FOR PORTABLE STAGE

1-800-295-5510
uline.com

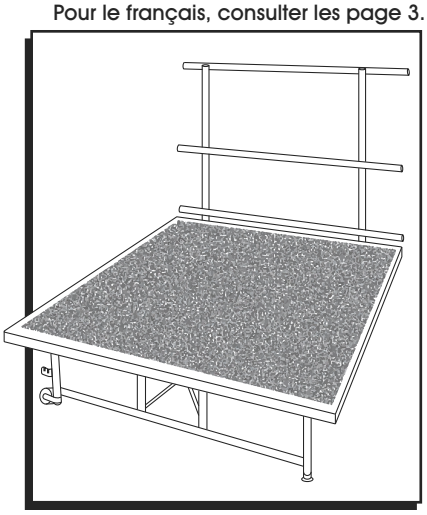

TOOLS NEEDED

Electric Drill

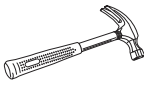
Hammer

3/8" Carpet Cutter Drill Bit

1/2" Wrench

Two Person Assembly Recommended

PARTS

5/16" – 18 T-Nut x 2

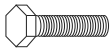
5/16" – 18 x 1" Bolt x 2

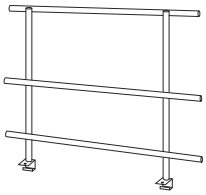
Guard Rail x 1

INSTRUCTIONS

1. Place guard rail on stage piece in desired position. Hook bracket onto edge of stage platform at angle and rotate it up into place. (See Figure 1)

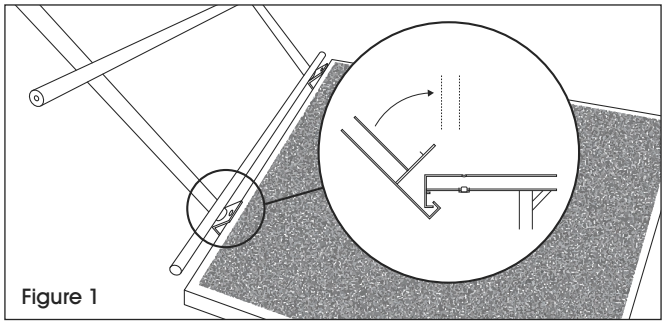
Figure 1

2. Once in position, use electric drill with 3/8" carpet cutter drill bit to pre-drill holes on top of stage through each hole in bracket into stage piece.

NOTE: If a carpet cutter drill bit is not accessible, precut carpet with razor prior to drilling to avoid any carpet tearing.

3. Remove guard rail from stage piece. Hammer 5/16" – 18 T-nut into each drilled hole from bottom.
4. Hook guard rail back onto stage piece. Secure with 5/16" – 18 x 1 bolts using adjustable wrench. (See Figure 2)

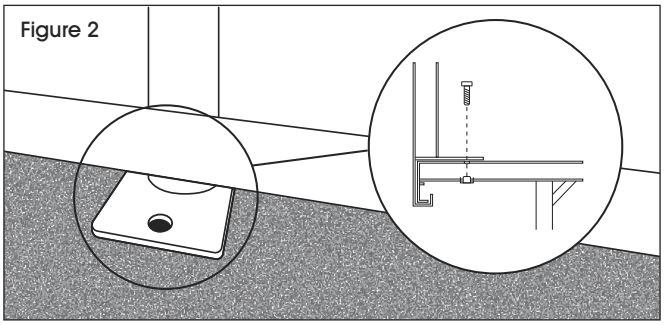
Figure 2

TO REMOVE GUARD RAIL:

1. Loosen 5/16" – 18 x 1" bolts using adjustable wrench.
2. Unhook guard rail from stage platform.

ULINE **H-9443**

BARANDAL DE PROTECCIÓN DE 48" PARA ESCENARIO PORTÁTIL

800-295-5510
uline.mx

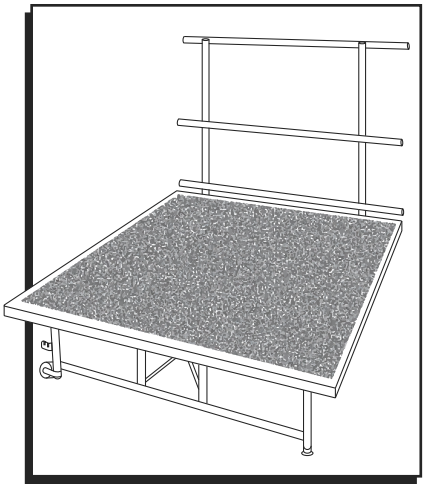

HERRAMIENTAS NECESARIAS

Taladro Eléctrico

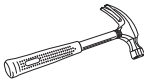

Martillo

Broca Cortadora de Tapetes de 3/8"

Llave de 1/2"

Se Recomienda Armar Entre Dos Personas

PARTES

2 Tuercas en T de 5/16" – 18

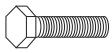

2 Pernos de 5/16" – 18 x 1"

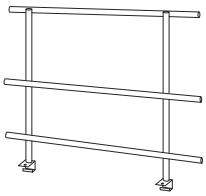

1 Pasamanos

INSTRUCCIONES

1. Coloque el barandal de protección en la sección del escenario en la posición deseada. Enganche el soporte al borde de la plataforma a un ángulo y gírelo en su lugar. (Vea Diagrama 1)

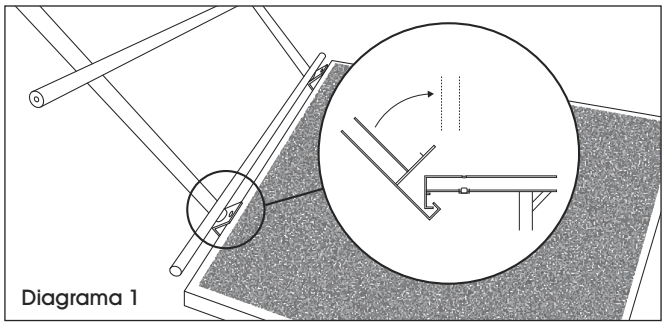

Diagrama 1

2. Una vez que esté en su posición, utilice un taladro eléctrico con broca cortadora de tapetes de 3/8" para preperforar los orificios en la parte superior del escenario a través de cada orificio del soporte en la sección del escenario.

NOTA: Si no puede acceder a una broca cortadora de tapetes, precorte el tapete con una navaja antes de perforar para evitar rasgar el tapete.

3. Retire el barandal de protección de la sección del escenario. Golpee una tuerca en T de 5/16" – 18 con un martillo dentro de cada orificio perforado desde el inferior.

4. Vuelva a enganchar el barandal de protección a la sección del escenario. Asegure con pernos de 5/16" – 18 x 1" usando una llave ajustable. (Vea Diagrama 2)

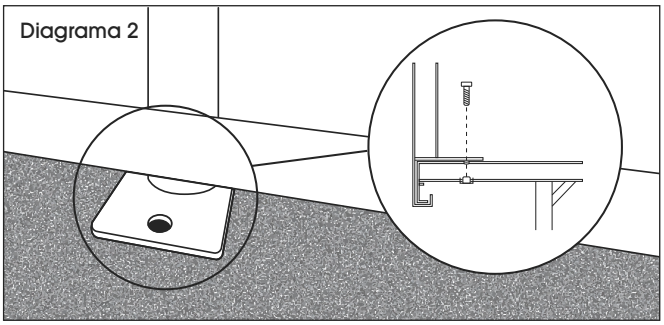

Diagrama 2

PARA RETIRAR EL BARANDAL DE PROTECCIÓN:

1. Afloje los pernos de 5/16" – 18 x 1" usando una llave ajustable.

2. Desenganche el barandal de protección de la plataforma del escenario.

ULINE **H-9443**

GARDE-CORPS POUR SCÈNE PORTATIVE – 48 PO

1-800-295-5510
uline.ca

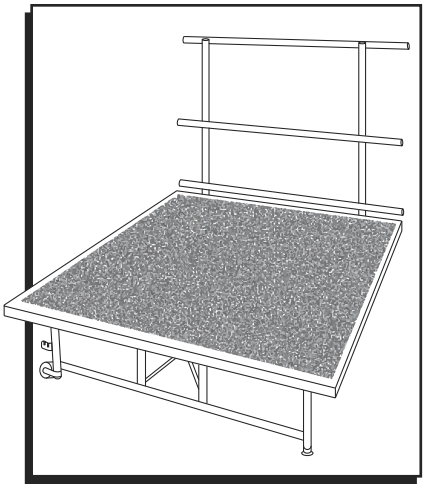

OUTILS REQUIS

Perceuse électrique

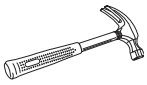

Marteau

Mèche de perceuse pour tapis de 3/8 po

Clé de 1/2 po

Montage à deux personnes recommandé

PIÈCES

Écrou à pointes à enfoncer de 5/16 po – 18 x 2

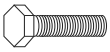

Boulon de 5/16 po – 18 x 1 po x 2

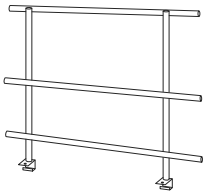

Garde-corps x 1

INSTRUCTIONS

1. Placez le garde-corps sur la scène dans la position souhaitée. Accrochez le support de biais sur le bord de la scène et faites-le pivoter en place. (Voir Figure 1)

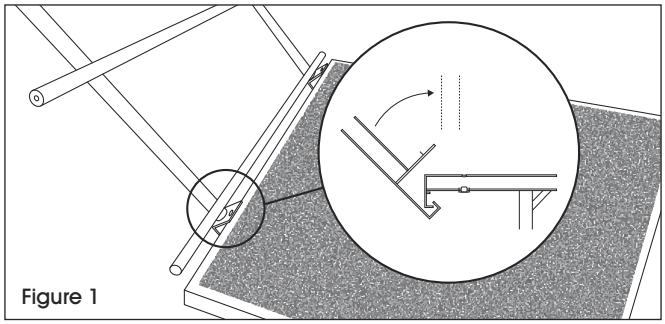

Figure 1

2. Une fois en position, utilisez une perceuse électrique avec une mèche pour tapis de 3/8 po pour prépercer des trous sur le dessus de la scène à travers chaque trou du support dans la scène.

REMARQUE : Si vous n'avez pas accès à une mèche pour tapis, précoupez le tapis avec un rasoir avant le perçage pour éviter de le déchirer.

3. Retirez le garde-corps de la scène. Martelez un écrou à pointes à enfoncer de 5/16 po – 18 dans chaque trou percé à partir du bas.

4. Raccrochez le garde-corps à la scène. Fixez-le avec les boulons de 5/16 po – 18 x 1 po en utilisant une clé ajustable. (Voir Figure 2)

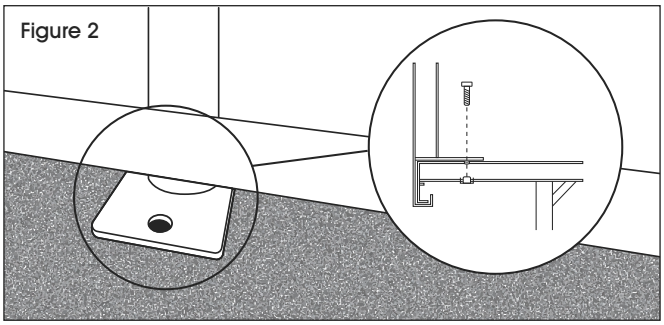

Figure 2

POUR RETIRER LE GARDE-CORPS :

1. Desserrez les boulons de 5/16 po – 18 x 1 po avec une clé ajustable.

2. Décrochez le garde-corps de la scène.