Para Español, vea páginas 3-4.
Pour le français, consulter les pages 5-6.

ULINE H-9469

SMOKE DETECTOR, 9V BATTERY

1-800-295-5510
uline.ca

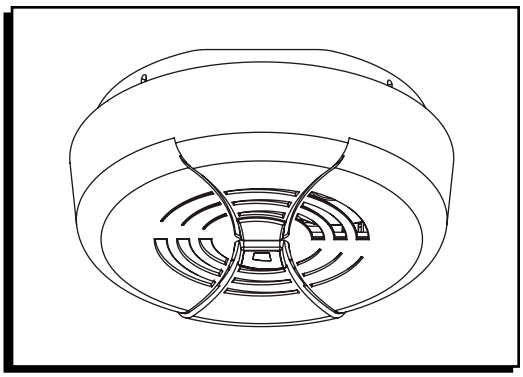

TOOLS NEEDED

Pencil

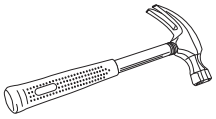
Hammer

Drill

3/16" Drill Bit

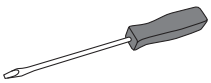
Flathead Screwdriver

INSTALLATION

NOTE: This smoke detector was designed to be mounted on the ceiling or wall. It is not a tabletop device.

CAUTION! Do not connect this unit to any other detector or auxiliary device. It is a single-station unit that cannot be linked to other devices. Connecting anything else to this unit may prevent it from working properly.

CAUTION! Do not install this unit over an electrical junction box. Air currents around junction boxes can prevent smoke from reaching the sensing chamber and prevent the unit from alarming. Only AC-powered units are intended for installation over junction boxes. Place the bracket on the wall or ceiling where detector will be mounted.

1. Hold base firmly and pull up on cover tab. This will open the hinged cover. The cover may unsnap from the base if it is opened too far. This will not damage the unit; the cover hinge easily snaps back into place. (See Figure 1)
2. Hold the smoke detector base against the ceiling and trace around the inside of the mounting slots. (See Figure 1)
3. Use a pencil to make a mark inside each outline for the drill holes.
4. Set the unit where it won't get covered with dust when drilling the mounting holes.
5. Using a 3/16" drill bit, drill a hole through each pencil mark.

Figure 1

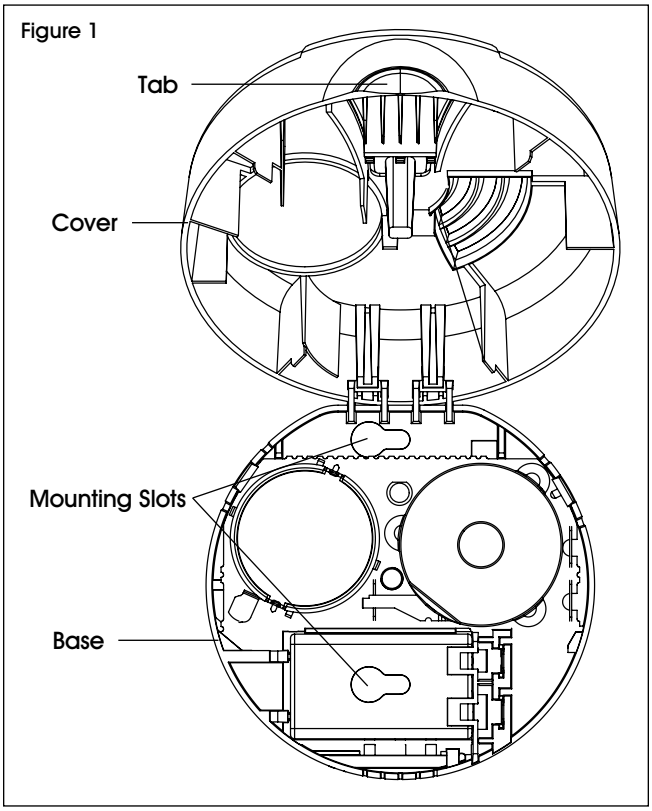

6. Insert the plastic screw anchors (included) into the holes. Tap the screw anchors gently with a hammer, if necessary, until they are flush with the ceiling or wall.
7. Tighten the screws (included) into the screw anchors, then loosen them two turns. (See Figure 2)
8. Fit the smoke detector over the screw heads (A) as shown. Slide cover over so screws are tight (B). Close cover. (See Figure 2)

Figure 2

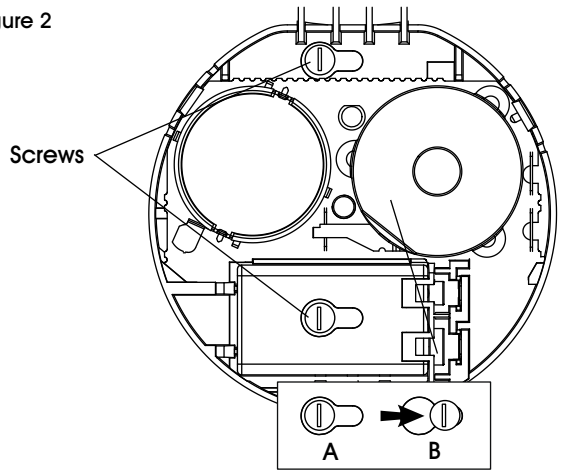

9. If the smoke detector cover does not align, rotate the base and retighten the screws.
10. Activate the battery. With the cover open, remove and reinstall the battery, so the terminals on the battery match the terminals on the smoke detector. Match "+" to "+" and "-" to "-". Push the battery in until it snaps in securely and cannot be shaken loose. If the battery is not snapped in completely, the unit cannot receive battery power. The smoke detector may beep briefly when user installs the battery – this is normal. Once the battery is installed, the red power indicator light (behind the test button) will flash once per minute to show the smoke detector is working.
11. Close the cover completely.
12. Test the smoke detector. Press and hold the test button on the cover of the unit until the smoke detector sounds (the smoke detector may continue to sound for a few seconds after button is released). (See Figure 3) During testing, user will hear a loud, repeating horn pattern: three beeps, pause, three beeps, pause. If the smoke detector does not sound during testing, call Uline Customer Service at 1-800-295-5510.

Figure 3

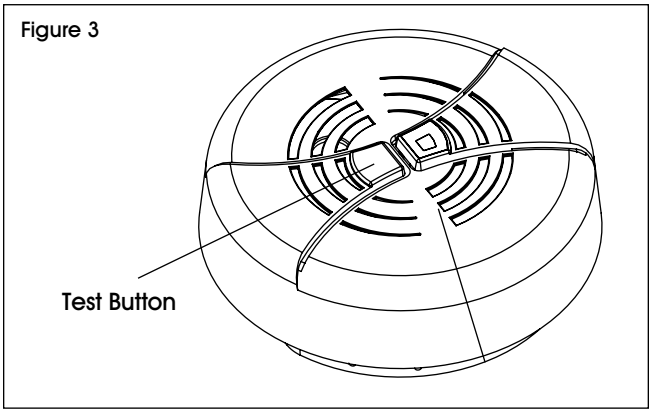

ULINE **H-9469**

DETECTOR DE HUMO, BATERÍA DE 9 VOLTIOS

1-800-295-5510
uline.ca

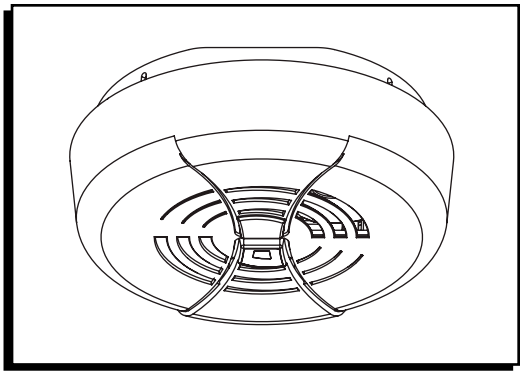

HERRAMIENTAS NECESARIAS

Lápiz

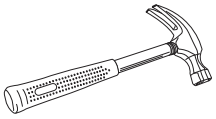
Martillo

Taladro

Broca de 3/16"

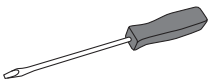
Desarmador Plano

INSTALACIÓN

NOTA: Este detector está diseñado para ser instalado en el techo o pared. No es un dispositivo de mesa.

¡PRECAUCIÓN! No conecte esta unidad a otro detector o dispositivo auxiliar. Es una unidad independiente que no se debe unir a otros dispositivos. Conectar algo a esta unidad puede impedir que funcione correctamente.

¡PRECAUCIÓN! No instale esta unidad sobre una caja de conexiones eléctricas. Las corrientes de aire alrededor de las cajas de conexiones pueden evitar que el humo alcance la cámara del sensor impidiendo que se active la alarma. Solo las unidades de corriente alterna están diseñadas para ser instaladas sobre una caja de conexiones. Coloque el soporte en la pared o techo donde vaya a instalar el detector.

1. Sostenga firmemente la base y saque la pestaña de la cubierta. Esto abrirá la cubierta con bisagra. La cubierta puede soltarse de la base si se abre demasiado. No dañará la unidad; la cubierta se ajusta a presión fácilmente en su lugar. (Vea Diagrama 1)
2. Sostenga la base del detector de humo contra el techo y marque alrededor del interior de las ranuras de instalación. (Vea Diagrama 1)
3. Utilice un lápiz para marcar dentro de cada contorno de los orificios.
4. Coloque la unidad donde no se cubra con el polvo cuando taladre los orificios.
5. Utilice una broca de 3/16", perfore un orificio en cada marca del lápiz.

Diagrama 1

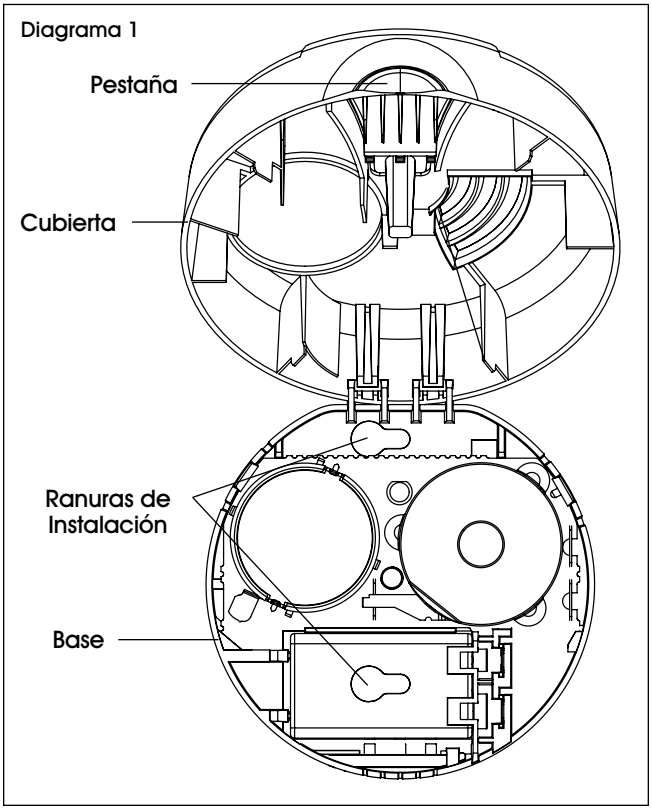

6. Inserte los taquetes de plástico (incluidos) en los orificios. Si fuera necesario, golpee ligeramente los taquetes con un martillo, hasta que queden a ras del techo o pared.

7. Apriete los tornillos (incluidos) en los anclajes de los tornillos, luego afloje dándoles dos vueltas. (Vea Diagrama 2)

8. Fije el detector de humo sobre las cabezas de los tornillos (A) como se muestra. Deslice la cubierta para que queden ajustados los tornillos (B). Cierre la cubierta. (Vea Diagrama 2)

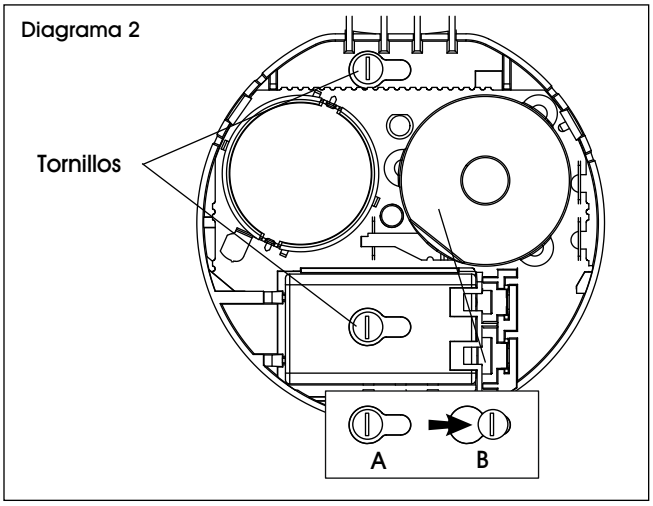

9. Si el detector de humo no está alineado, gire la base y aprite de nuevo los tornillos.

10. Active la batería. Con la cubierta abierta, quite y vuelva a colocar la batería, haga que las terminales de la batería coincidan con las terminales del detector de humo. Haga coincidir "+" con "+" y "-" con "-". Presione la batería hasta que quede fija y no se suelte. Si la batería no queda fija por completo, la unidad no recibirá la corriente de la batería. El detector de humo puede sonar brevemente cuando el usuario instale la batería, es normal. Cuando la batería quede instalada, la luz roja indicadora de corriente (atrás del botón de prueba) encenderá una vez por minuto para indicar que el detector está funcionando.

11. Cierre completamente la cubierta.

12. Haga una prueba del detector de humo. Presione y sostenga el botón de prueba en la cubierta de la unidad hasta que el detector de humo suene (el detector puede seguir sonando por unos segundos después de soltar el botón). (Vea Diagrama 3) El usuario escuchará un patrón de sonido fuerte y repetitivo durante la prueba: tres sonidos, pausa, tres sonidos, pausa. Si el detector de humo no suena durante la prueba, llame a Servicio a Clientes de Uline al 800-295-5510.

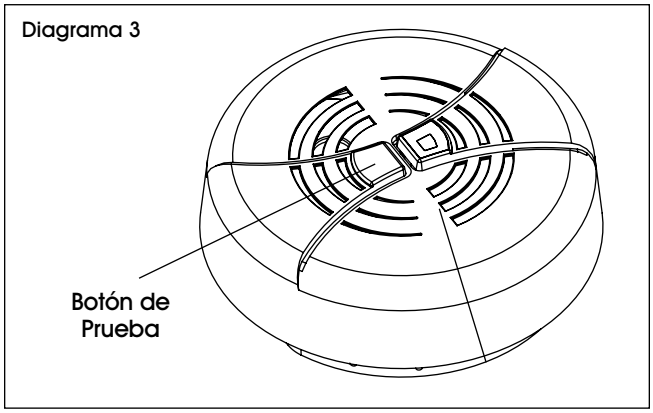

ULINE **H-9469**

DÉTECTEUR DE FUMÉE – PILE DE 9 V

1-800-295-5510
uline.ca

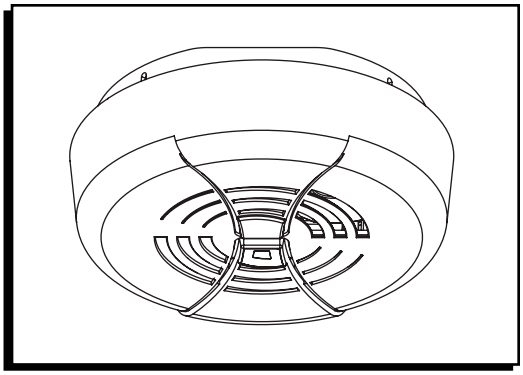

OUTILS REQUIS

Crayon

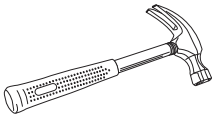
Marteau

Perceuse

Mèche de perceuse de 3/16 po

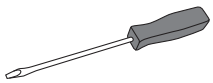
Tournevis à tête plate

INSTALLATION

REMARQUE : Ce détecteur de fumée a été conçu pour être installé au mur ou au plafond. Ceci n'est pas un dispositif de table.

MISE EN GARDE! Il ne faut en aucun cas relier cet appareil à un autre détecteur ou à tout autre dispositif auxiliaire. Ceci est un appareil monoposte qui ne peut être relié à d'autres dispositifs. Le fait de le relier à d'autres appareils pourrait nuire à son bon fonctionnement.

MISE EN GARDE! N'installez pas cet appareil au-dessus d'une boîte de jonction électrique. Les courants d'air autour des boîtes de jonction pourraient empêcher la fumée d'atteindre la chambre de détection et ainsi nuire au fonctionnement de l'alarme. Seuls les appareils alimentés en courant CA sont destinés à être installés au-dessus des boîtes de jonction. Placez le support de fixation au mur ou au plafond à l'endroit où sera installé le détecteur.

1. Maintenez fermement la base et tirez la languette du couvercle. Ceci permet l'ouverture du couvercle à charnière. Il se peut que le couvercle se déloge de la base s'il est trop ouvert. Le couvercle se remet facilement en place et ceci n'endommage nullement l'appareil. (Voir Figure 1)
2. Placez la base du détecteur de fumée au plafond et tracez le contour à l'intérieur des fentes de fixation. (Voir Figure 1)
3. Marquez au crayon l'emplacement des trous à percer à l'intérieur des lignes.
4. Placez l'appareil à l'abri de la poussière lorsque vous percerez les trous.
5. Percez un trou aux emplacements marqués avec une mèche de perceuse de 3/16 po.

Figure 1

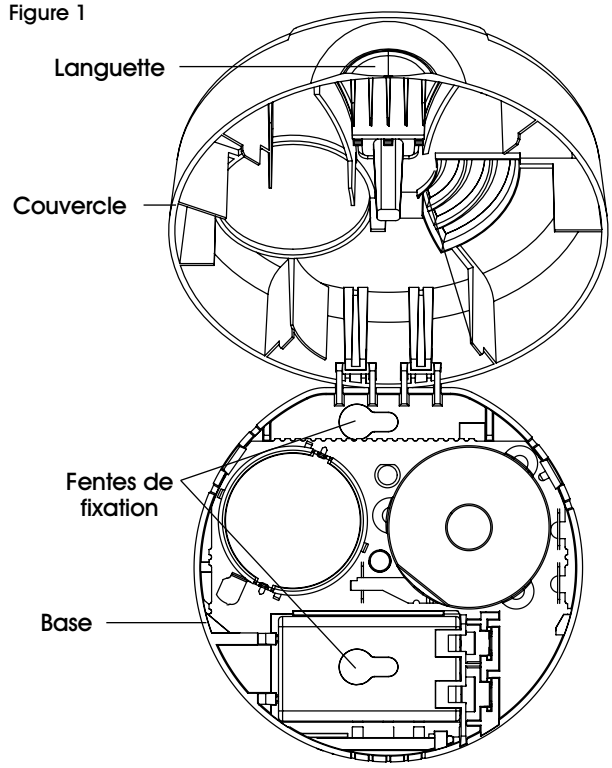

6. Insérez les ancrages à vis en plastique (inclus) dans les trous. Enfoncez-les avec précaution au ras du mur ou du plafond en vous servant d'un marteau au besoin.

7. Vissez dans les ancrages les vis (incluses), puis desserrez-les de deux tours. (Voir Figure 2)

8. Posez le détecteur de fumée sur les têtes des vis (A) comme illustré. Glissez le couvercle par-dessus pour bien fixer les vis (B). Fermez le couvercle. (Voir Figure 2)

Figure 2

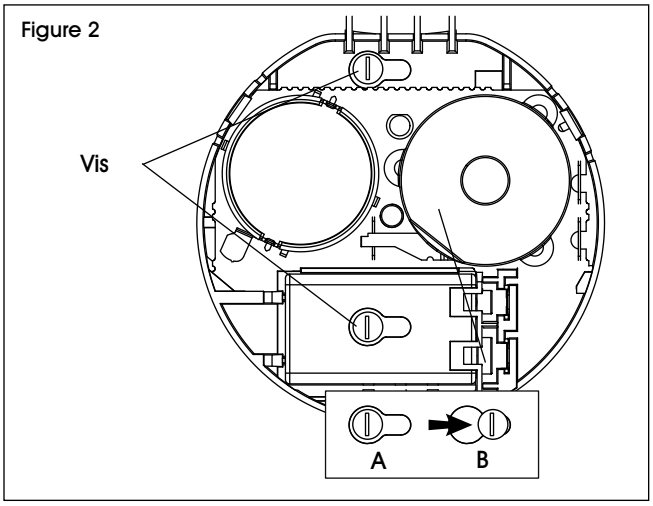

9. Au cas où le couvercle ne s'ajuste pas correctement, faites pivoter la base et resserrez les vis.

10. Activez la pile. Avec le couvercle ouvert, retirez et réinstallez la pile de façon à ce que les bornes de la pile correspondent à celles du détecteur de fumée. Faites correspondre « + » avec « + » et « - » avec « - ». Poussez la pile dans l'appareil jusqu'à ce qu'elle s'enclenche fermement de façon à ce qu'elle ne puisse être détachée facilement. L'appareil ne sera pas alimenté en courant si la pile n'est pas enclenchée correctement. Le détecteur peut émettre un bref signal sonore lors de l'installation de la pile – ceci est normal. Une fois la pile installée, le voyant lumineux rouge (à l'arrière du bouton d'essai) clignote une fois à chaque minute pour indiquer que le détecteur fonctionne.

11. Fermez complètement le couvercle.

12. Essayez le détecteur de fumée. Appuyez longuement sur le bouton d'essai du couvercle jusqu'à ce que le détecteur retentisse (il se peut que l'alarme continue quelques secondes après avoir relâché le bouton). (Voir Figure 3) Durant l'essai, un signal sonore répétitif se fera entendre : trois bips, pause, trois bips, pause. Si le détecteur de fumée ne se déclenche pas durant l'essai, contactez le service à la clientèle de Uline au 1 800 295-5510.
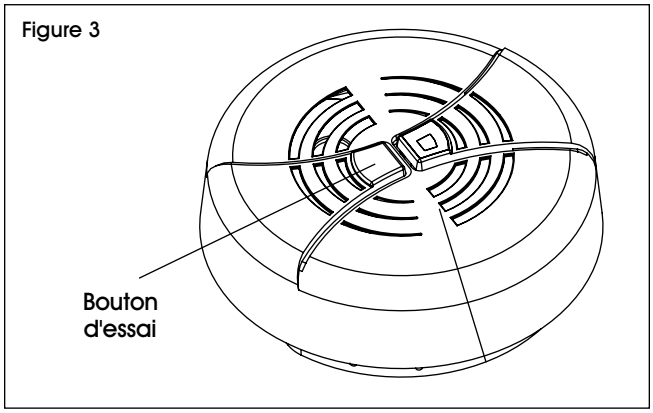
Figure 3