Para Español, vea páginas 4-6.
Pour le français, consulter les pages 7-9.

ULINE H-9773
PLASTIC LEVER ACTION PUMP

1-800-295-5510
uline.com

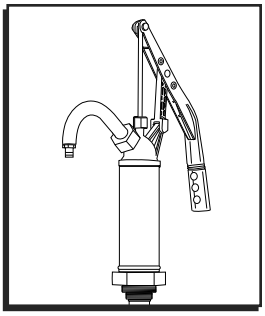

TOOLS NEEDED

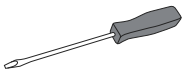
Flathead Screwdriver


5/16" Wrench

SPECIFICATIONS

Pump Type	Lever Action – Self-Priming
Flow	9 GPM at 135 RPM (Adjustable: 8.5, 10 or 12 oz./stroke)
Maximum Fluid Temperature	180°F
Bung Adapter	1.5" and 2" NPT
Suction Tube Length	36" Maximum
Inlet	1.06" O.D.
Outlet	0.85" O.D. Curved Spout
Wetted Parts	PTFE, Fluoroelastomer, PP and 304 Stainless Steel
Maximum Viscosity	1,000 cps

PARTS

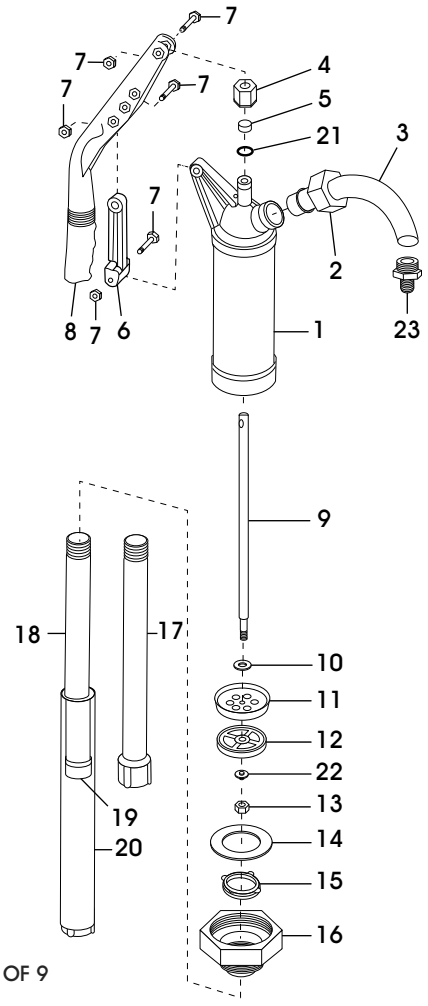

#	DESCRIPTION	QTY.	ULINE PART NO.	MFG PART NO.
1	Pump Body	1	----------	P490S-1
2	Coupling Nut	1	----------	P490S-2
3	Spout	1	----------	P490S-3
4	Piston Rod Nut	1	----------	P490S-4
5	Piston Rod Seal	1	----------	P490S-5
6	Handle Lever	1	H-9773-PIVOT	P490S-6
7	Nut and Screw	3	----------	P490S-7
8	Handle	1	H-9773-HAND	P490S-8
9	Piston Rod	1	----------	P490S-9
10	Valve Plate	1	H-9773-VPLTQ	P490S-10
11	Valve Base	1	H-9773-VBASQ	P490S-11
12	Rod Plate	1	H-9773-RODPQ	P490S-12
13	Valve Nut	1	H-9773-VNUTQ	P490S-13
14	Foot Valve Seal	1	H-9773-FTVLQ	P490S-14
15	Base Plate	1	H-9773-BPLTQ	P490S-15
16	Base	1	----------	P490S-16
17	Tube	1	H-9773-ITUBE	P490S-17
18	Upper Telescopic Tube	1	H-9773-UTELQ	P490S-18
19	Telescopic Tube Seal	1	----------	P490S-19
20	Bottom Telescopic Tube	1	----------	P490S-20
21	O-Ring	1	----------	P490S-21
22	Valve Plate Washer	1	H-9773-VPWSQ	P490S-22
23	Spout Reducer	1	----------	P490S-23

ASSEMBLY

IMPORTANT! This pump is made of PTFE, Fluoroelastomer, polypropylene and 304 stainless steel. Use chemicals compatible with these materials and follow OSHA guidelines when using this pump, including proper grounding and protective gear as required. For a full list of materials and compatible chemicals, see uline.com. Unit not UL or FM approved.

1. Ensure O-Ring (21), piston rod seal (5) and piston rod nut (4) are properly attached to pump body. (See Figures 1-2)

Figure 1

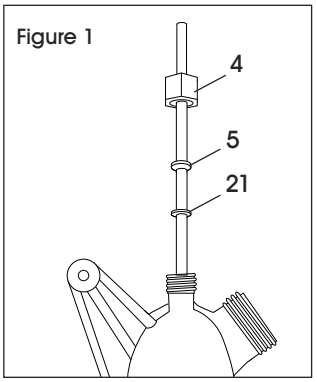

Figure 2

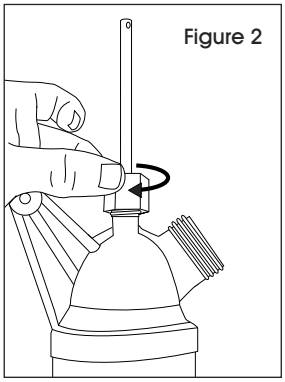

2. Using flathead screwdriver and 5/16" wrench, attach handle lever (6) to pump handle (8). Attach assembled handle to pump body. Use included nuts and screws (7). Hand tighten until all three screws are attached. (See Figures 3-4)

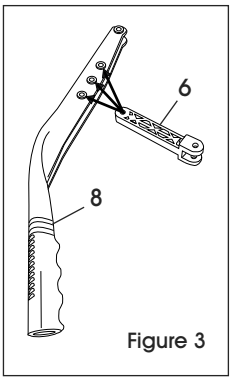

Figure 3

Figure 4

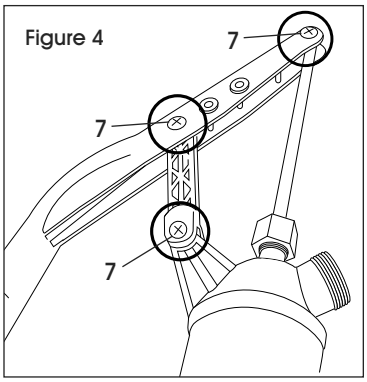

NOTE: You may switch screw position on the handle to adjust the flow. (See Operation on page 3)

3. Put spout (3) through coupling nut (2) and tighten onto pump body. (See Figure 5)

Figure 5

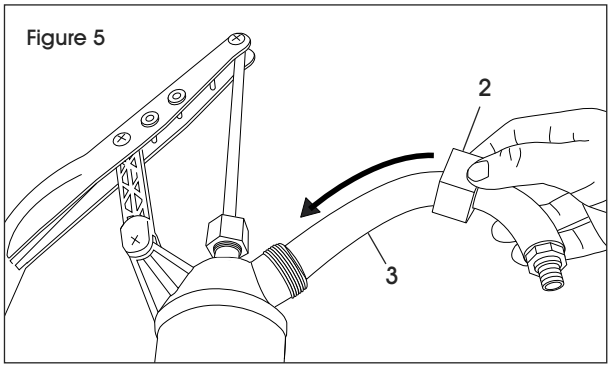

4. Assemble telescoping tube. Attach upper telescopic tube (18) to tube (17). (See Figure 6)

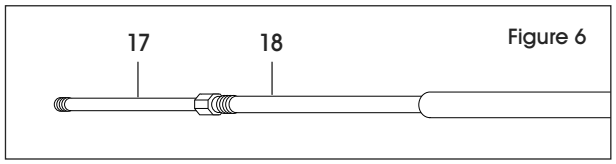

Figure 6

5. Screw assembled telescoping tube into pump body. (See Figure 7)

Figure 7

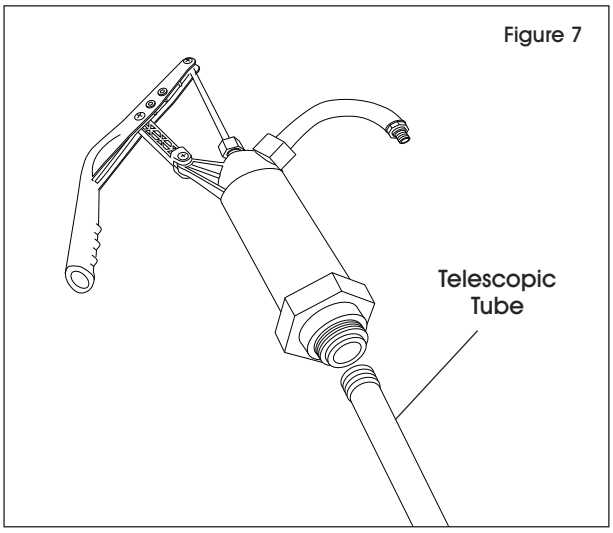

ASSEMBLY CONTINUED

Figure 8

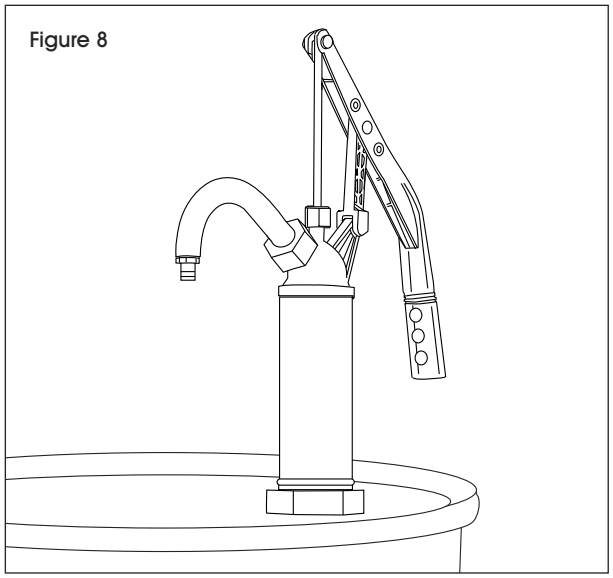

6. Attach bung adaptor onto drum opening if needed. Insert assembled pump into drum and tighten. (See Figure 8)

NOTE: Be sure to set pump and assembled suction tube so that the suction tube is at desired depth in the drum.

OPERATION

Figure 9

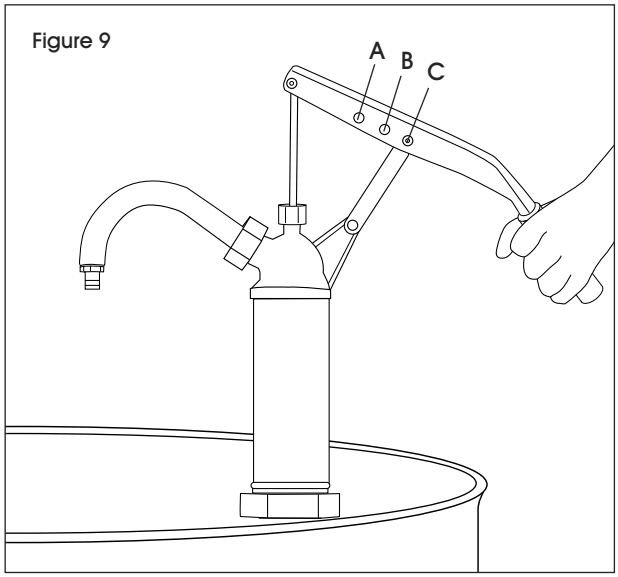

Pump is now ready for operation. Liquids should begin flowing on the second or third stroke.

User can switch screw position on the handle from A to C to adjust the flow. (See Figure 9)

NOTE: Hole A has an output of 8.5 oz.

NOTE: Hole B has an output of 10 oz.

NOTE: Hole C has an output of 12 oz.

ULINE H-9773

BOMBA DE PALANCA DE PLÁSTICO

800-295-5510
uline.mx

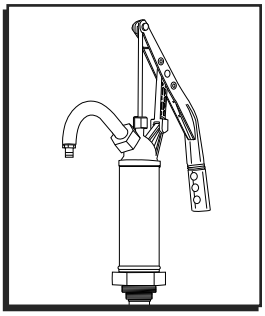

HERRAMIENTAS NECESARIAS

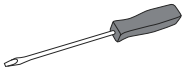

Desarmador Plano



Llave de 5/16"

ESPECIFICACIONES

Tipo de Bomba	Palanca – Autocebante
Flujo	9 GPM a 135 RPM (Ajustable: 8.5, 10 o 12 oz./bombeo)
Temperatura Máxima del Bombeo	82°C (180°F)
Adaptador del Tapón	1.5" y 2" NPT
Largo del Tubo de Succión	Máximo de 36"
Entrada	Diám. Ext. de 1.06"
Salida	Boquilla Curva de Diám. Ext. de 0.85"
Partes en Contacto con Humedad	PTFE, Fluoroelastómero, PP y Acero Inoxidable 304
Viscosidad Máxima	1,000 cps

PARTES

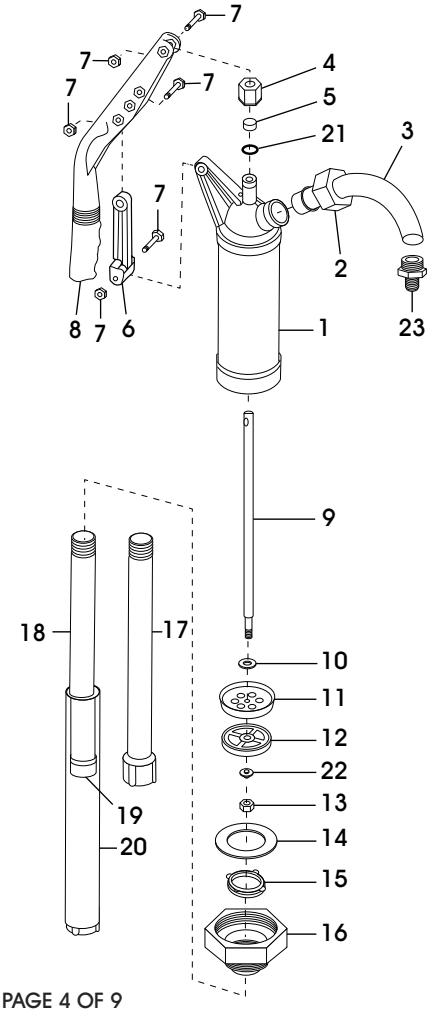

#	DESCRIPCIÓN	CANT.	NO. DE PARTE DE ULINE	NO. DE PARTE DEL FABRICANTE
1	Cuerpo de la Bomba	1	----------	P490S-1
2	Tuerca de Cople	1	----------	P490S-2
3	Boquilla	1	----------	P490S-3
4	Tuerca de la Varilla del Pistón	1	----------	P490S-4
5	Sello de la Varilla del Pistón	1	----------	P490S-5
6	Palanca del Mango	1	H-9773-PIVOT	P490S-6
7	Tuerca y Tornillo	3	----------	P490S-7
8	Mango	1	H-9773-HAND	P490S-8
9	Varilla del Pistón	1	----------	P490S-9
10	Placa de la Válvula	1	H-9773-VPLTQ	P490S-10
11	Base de la Válvula	1	H-9773-VBASQ	P490S-11
12	Placa de la Varilla	1	H-9773-RODPQ	P490S-12
13	Tuerca de la Válvula	1	H-9773-VNUTQ	P490S-14
14	Sello de la Válvula del Pedal	1	H-9773-FTVLQ	P490S-13
15	Placa de la Base	1	H-9773-BPLTQ	P490S-15
16	Base	1	----------	P490S-16
17	Tubo	1	H-9773-ITUBE	P490S-17
18	Tubo Telescópico Superior	1	H-9773-UTELQ	P490S-18
19	Sello del Tubo Telescópico	1	----------	P490S-19
20	Tubo Telescópico Inferior	1	----------	P490S-20
21	Anillo Tórico	1	----------	P490S-21
22	Rondana para Placa de la Válvula	1	H-9773-VPWSQ	P490S-22
23	Reductor de Boquilla	1	----------	P490S-23

ENSAMBLE

¡IMPORTANTE! Esta bomba está fabricada con PTFE, fluoroelastómero, polipropileno y acero inoxidable 304. Utilice químicos compatibles con estos materiales y siga las indicaciones de OSHA al usar esta bomba, incluyendo una conexión adecuada a tierra y equipo protector según sea necesario. Para una lista completa de materiales y químicos compatibles, vea uline.mx. Unidad no aprobada por UL o FM.

1. Asegúrese de que el anillo tórico (21), el sello de la varilla del pistón (5) y la tuerca de la varilla del pistón (4) estén bien fijados al cuerpo de la bomba. (Vea Diagramas 1-2)

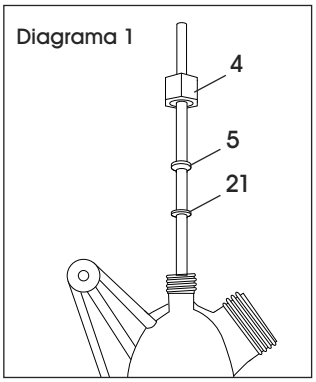

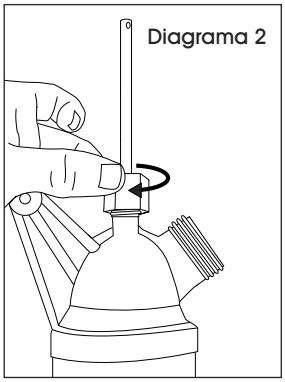

2. Usando un desarmador plano y llave de 5/16", fije la palanca del mango (6) al mango de la bomba (8). Fije el mango ensamblado al cuerpo de la bomba. Use las tuercas y los tornillos incluidos (7). Apriételas con la mano hasta que los tres tornillos estén fijos. (Vea Diagramas 3-4)

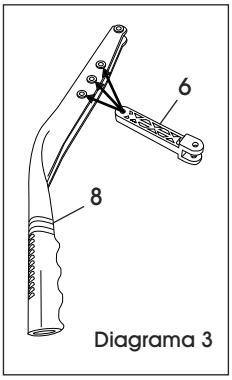

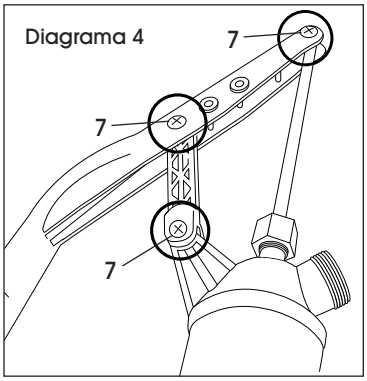

NOTA: Puede cambiar la posición del tornillo en el mango para ajustar el flujo. (Vea Funcionamiento en la página 6)

3. Coloque la boquilla (3) a través de la tuerca de cople (2) y apriétela en el cuerpo de la bomba. (Vea Diagrama 5)

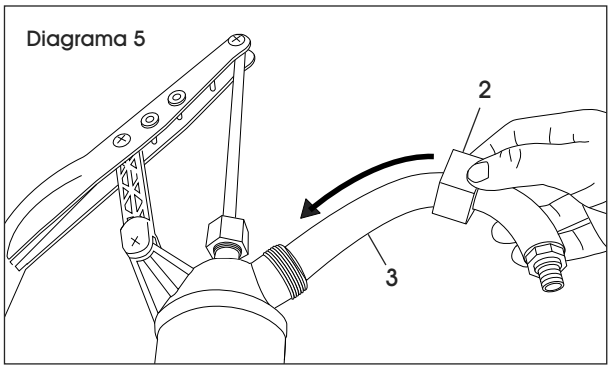

4. Ensamble el tubo telescópico. Fije el tubo telescópico superior (18) al tubo (17). (Vea Diagrama 6)

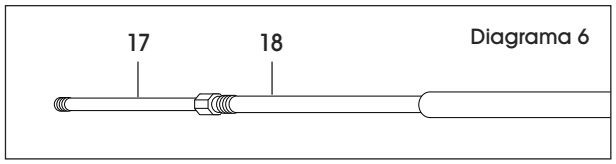

5. Atornille el tubo telescópico ensamblado en el cuerpo de la bomba. (Vea Diagrama 7)

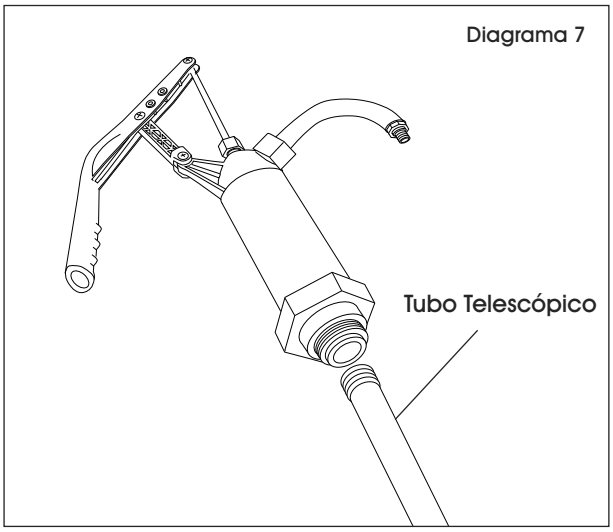

CONTINUACIÓN DEL ENSAMBLE

Diagrama 8

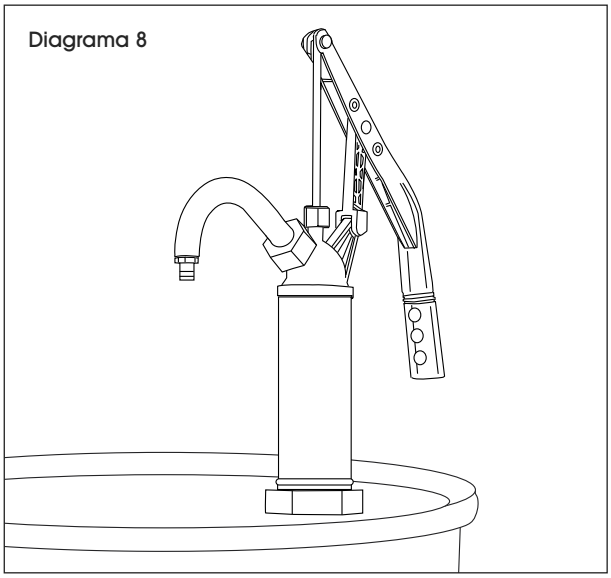

6. Fije el adaptador del tapón en la abertura del tambo si fuera necesario. Inserte la bomba ensamblada en el tambo y apriétela. (Vea Diagrama 8)

NOTA: Asegúrese de fijar la bomba y el tubo de succión ensamblado de modo que este quede a la profundidad deseada en el tambo.

FUNCIONAMIENTO

Diagrama 9

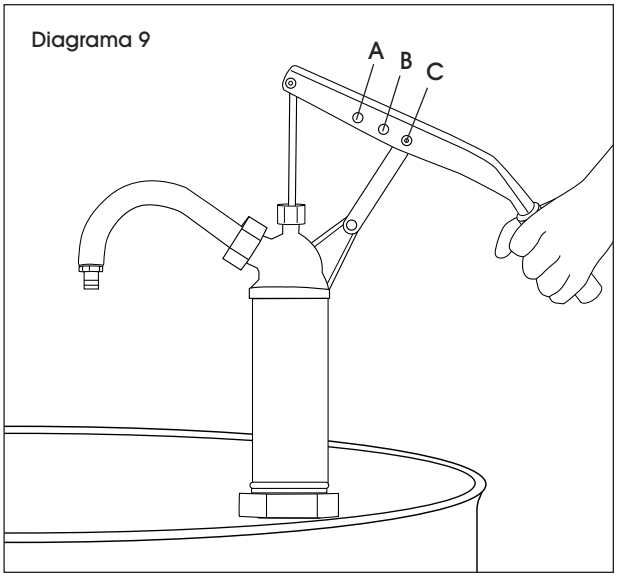

La bomba ya está lista para funcionamiento. Los líquidos deben comenzar a fluir al segundo o tercer bombeo.

El usuario puede cambiar la posición del tornillo en el asa de A a C para ajustar el flujo. (Vea Diagrama 9)

NOTA: El orificio A tiene una salida de 8.5 oz.

NOTA: El orificio B tiene una salida de 10 oz.

NOTA: El orificio C tiene una salida de 12 oz.

ULINE H-9773
POMPE À LEVIER EN PLASTIQUE

1 800 295-5510
uline.ca

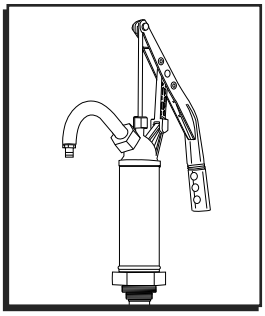

OUTILS REQUIS

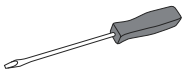

Tournevis à tête plate



Clé de 5/16 po

SPÉCIFICATIONS

Type de pompe	Mécanisme à levier – Amorçage automatique
Débit	9 gal/min pour 135 tr/min (Réglable : 8,5, 10 ou 12 oz/pression)
Température maximale du fluide	82 °C (180 °F)
Adaptateur de bonde	1,5 po et 2 po NPT
Longueur du tube d'aspiration	36 po maximum
Entrée	1,06 po de diam. ext.
Sortie	Bec verseur courbé de 0,85 po de diam. ext.
Parties en contact avec le fluide	PTFE, fluoroélastomère, PP et acier inoxydable 304
Viscosité maximale	1 000 pascal-seconde

PIÈCES

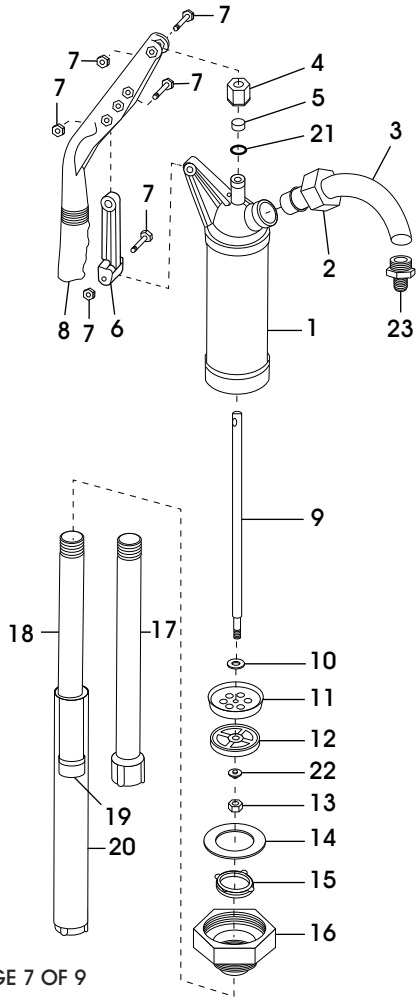

#	DESCRIPTION	QTÉ	RÉF. ULINE	RÉF. DU FABRICANT
1	Boîtier de pompe	1	----------	P490S-1
2	Écrou de couplage	1	----------	P490S-2
3	Bec verseur	1	----------	P490S-3
4	Écrou de tige de piston	1	----------	P490S-4
5	Joint de tige de piston	1	----------	P490S-5
6	Levier de poignée	1	H-9773-PIVOT	P490S-6
7	Écrou et vis	3	----------	P490S-7
8	Poignée	1	H-9773-HAND	P490S-8
9	Tige de piston	1	----------	P490S-9
10	Plaque porte-soupape	1	H-9773-VPLTQ	P490S-10
11	Socle de soupape	1	H-9773-VBASQ	P490S-11
12	Plaque porte-tige	1	H-9773-RODPQ	P490S-12
13	Écrou de soupape	1	H-9773-VNUTQ	P490S-14
14	Joint de clapet de pied	1	H-9773-FTVLQ	P490S-13
15	Plaque de base	1	H-9773-BPLTQ	P490S-15
16	Base	1	----------	P490S-16
17	Tube	1	H-9773-ITUBE	P490S-17
18	Tube télescopique supérieur	1	H-9773-UTELQ	P490S-18
19	Joint de tube télescopique	1	----------	P490S-19
20	Tube télescopique inférieur	1	----------	P490S-20
21	Joint torique	1	----------	P490S-21
22	Rondelle de plaque porte-soupape	1	H-9773-VPWSQ	P490S-22
23	Réducteur de bec verseur	1	----------	P490S-23

MONTAGE

IMPORTANT! Cette pompe est constituée de PTFE, de fluoroélastomère, de polypropylène et d'acier inoxydable 304. Utilisez des produits chimiques compatibles avec ces matériaux et conformez-vous aux directives de l'OSHA lorsque vous utilisez cette pompe, y compris en utilisant une mise à la terre appropriée et un équipement de protection tel que requis. Pour une liste complète des matériaux et des produits chimiques compatibles, consultez fr.uline.ca. L'appareil n'est pas certifié UL et n'est pas approuvé par le commissaire aux incendies.

1. Assurez-vous que le joint torique (21), le joint de tige de piston (5) et l'écrou de tige de piston (4) sont correctement fixés au corps de la pompe. (Voir Figures 1 et 2)

Figure 1

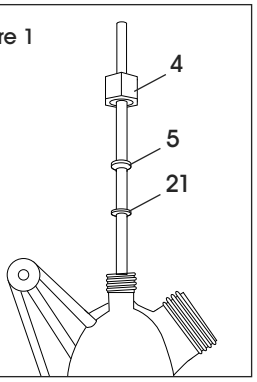

Figure 2

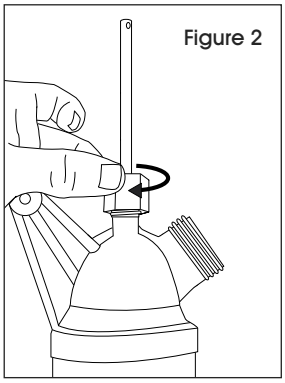

2. En vous servant d'un tournevis à tête plate et d'une clé de 5/16 po, fixez le levier de poignée (6) à la poignée de la pompe (8). Fixez la poignée assemblée au corps de la pompe. Utilisez les écrous et les vis incluses (7). Serrez manuellement jusqu'à ce que les trois vis soient attachées. (Voir Figures 3 et 4)

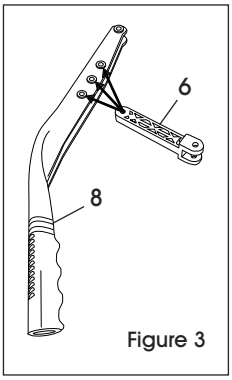

Figure 3

Figure 4

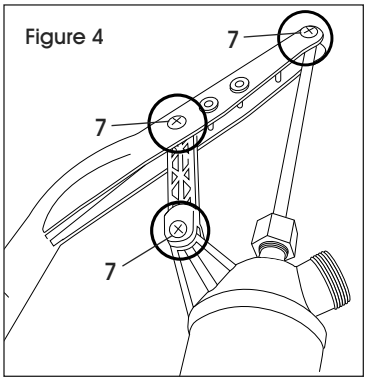

REMARQUE : Vous pouvez modifier la position de la vis sur la poignée pour régler le flux. (Voir la section Fonctionnement à la page 9)

3. Insérez le bec verseur (3) à travers l'écrou de couplage (2) et serrez l'écrou sur le corps de la poignée. (Voir Figure 5)

Figure 5

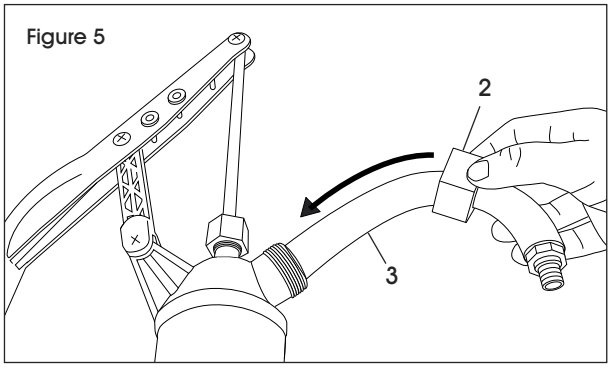

4. Assemblez le tube télescopique. Fixez le tube télescopique supérieur (18) au tube (17). (Voir Figure 6)

Figure 6

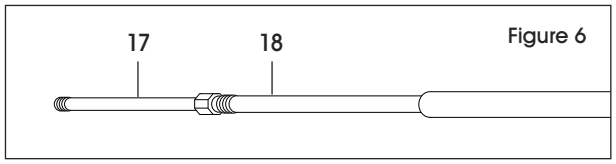

5. Vissez le tube télescopique assemblé dans le corps de la pompe. (Voir Figure 7)

Figure 7

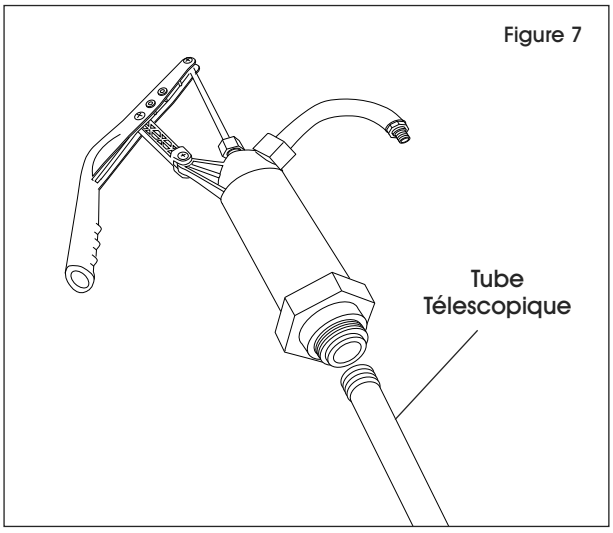

MONTAGE SUITE

Figure 8

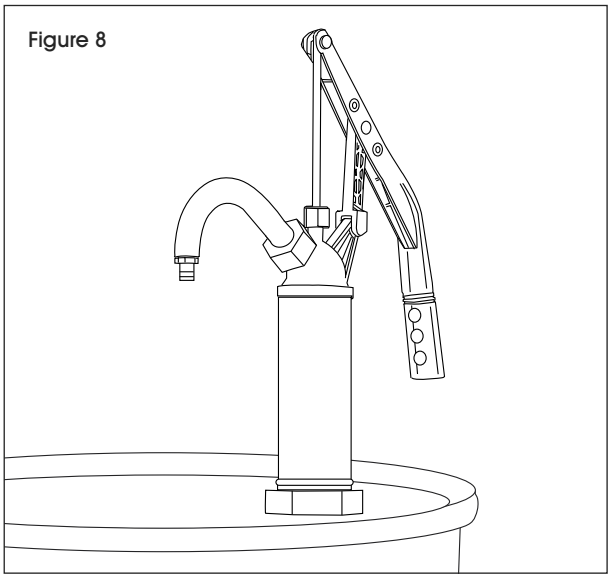

6. Attachez l'adaptateur de bonde sur l'ouverture du baril si nécessaire. Insérez la pompe assemblée dans le baril, puis serrez. (Voir Figure 8)

REMARQUE : Assurez-vous de positionner la pompe et le tube d'aspiration assemblé de manière à ce que le tube d'aspiration soit situé à la profondeur désirée à l'intérieur du baril.

FONCTIONNEMENT

Figure 9

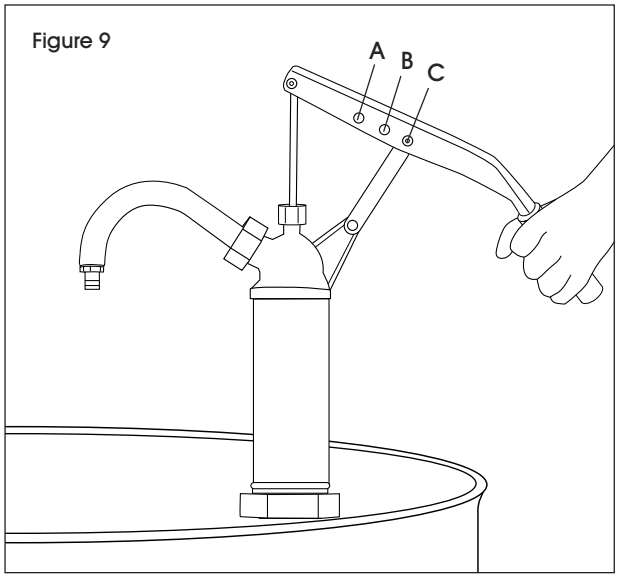

La pompe est opérationnelle à présent. Les liquides devraient commencer à s'écouler à partir de la deuxième ou de la troisième pression.

L'utilisateur peut modifier la position de la vis sur la poignée de A à C pour régler le flux. (Voir Figure 9)

REMARQUE : Le trou A correspond à un débit de 8,5 oz.

REMARQUE : Le trou B correspond à un débit de 10 oz.

REMARQUE : Le trou C correspond à un débit de 12 oz.