Para Español, vea páginas 3-4.
Pour le français, consulter les pages 5-6.

ULINE H-9806

DESIGNER COLLECTION – MOBILE PEDESTAL FILE

1-800-295-5510
uline.com

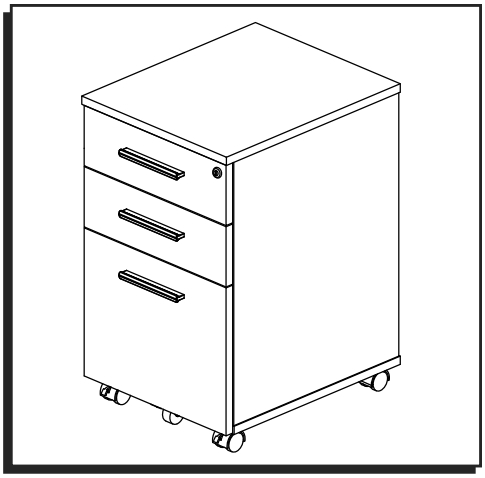

TOOLS NEEDED

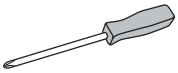

Phillips Screwdriver

Drill

PARTS

A

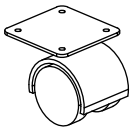

Caster x 2

B

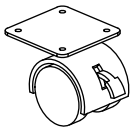

Locking Caster x 2

C

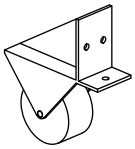

Drawer Caster x 1

D

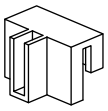

File Clip x 2

E

Handle x 3

F

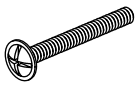

M4 x 34 mm Screw x 6

G

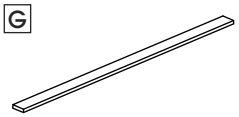

Metal Bar x 1

H

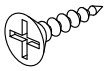

ST3.5 x 14 mm Screw x 19

I

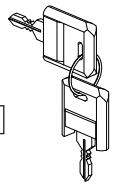

Keys (Set of 2) x 1

ASSEMBLY

Figure 1

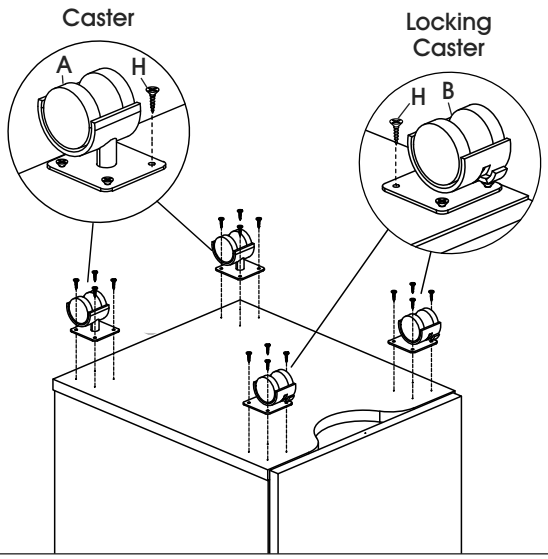

NOTE: Check that all parts are included.

NOTE: Assemble unit on a smooth, non-marring surface to prevent scratching.

NOTE: Tighten all screws with Phillips screwdriver.

1. Remove casters and hardware from drawers.
2. Lock drawers using key and flip product upside down. Align holes on the locking caster (B) with the pre-drilled holes near the front of the unit. Attach using eight ST3.5 x 14 mm screws (H). (See Figure 1)
3. Align holes on casters (A) with the pre-drilled holes toward the back of the unit. Attach using eight ST3.5 x 14 mm screws (H). (See Figure 1)

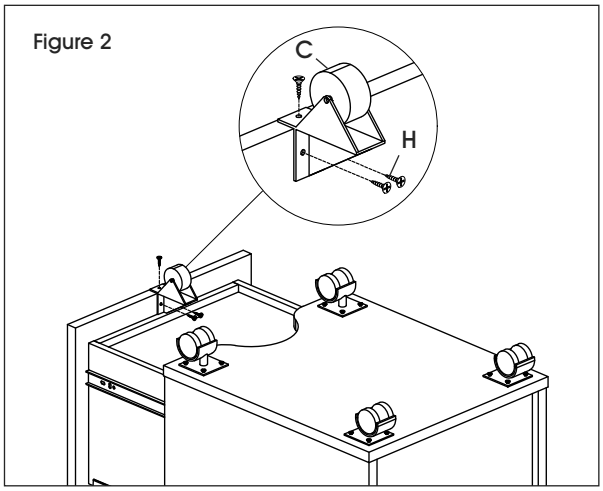

Figure 2

4. Unlock drawers and slowly open bottom drawer. Attach drawer caster (C) to the underside of bottom drawer using three ST3.5 x 14 mm screws (H) and drill. (See Figure 2)

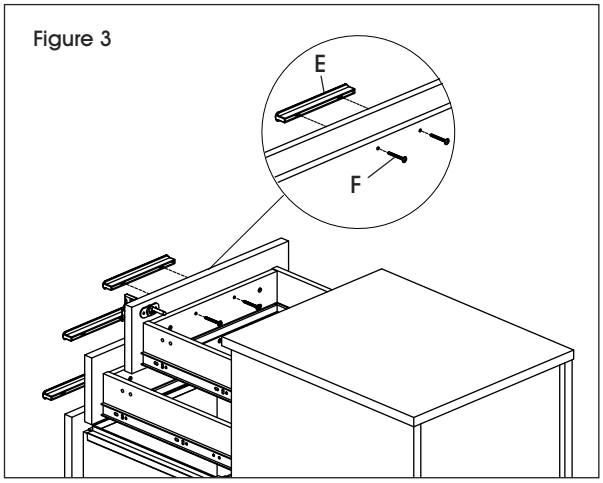

Figure 3

5. Place pedestal file upright. Remove pre-attached handles (E) from inside of drawer and move to the outside of drawers. Align holes on drawer with holes on handle and attach using two M4 x 34 mm screws (F). Repeat for other drawers. (See Figure 3)

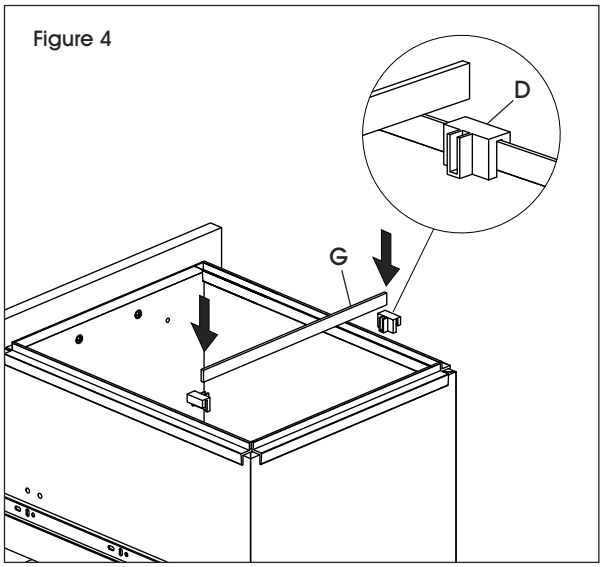

Figure 4

6. Attach file clips (D) to each side of the bottom drawer and insert metal bar (G). (See Figure 4)

ULINE **H-9806**

COLECCIÓN DE DISEÑO – ARCHIVERO MÓVIL DE PEDESTAL

800-295-5510
uline.mx

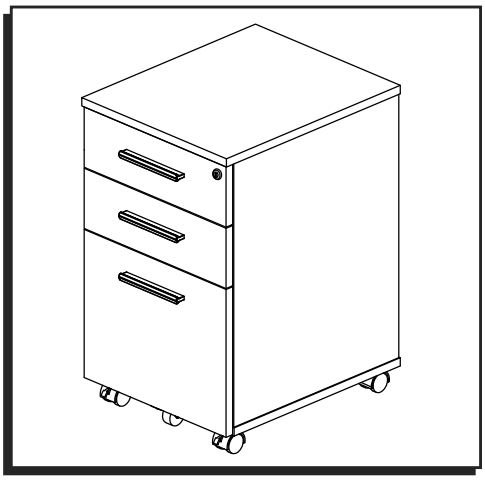

HERRAMIENTAS NECESARIAS

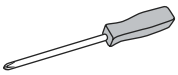

Desarmador de Cruz

Taladro

PARTES

A

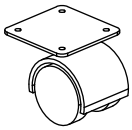

2 Ruedas

B

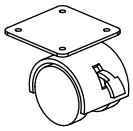

2 Ruedas con Seguro

C

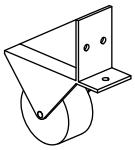

1 Rueda de Cajón

D

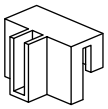

2 Clips para Carpetas

E

3 Asas

F

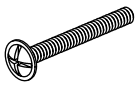

6 Tornillos M4 x 34 mm

G

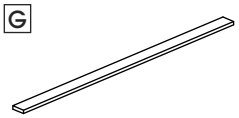

1 Barra de Metal

H

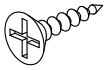

19 Tornillos ST3.5 x 14 mm

I

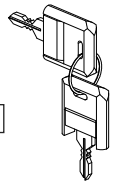

1 Set de 2 Llaves

ENSAMBLE

Diagrama 1

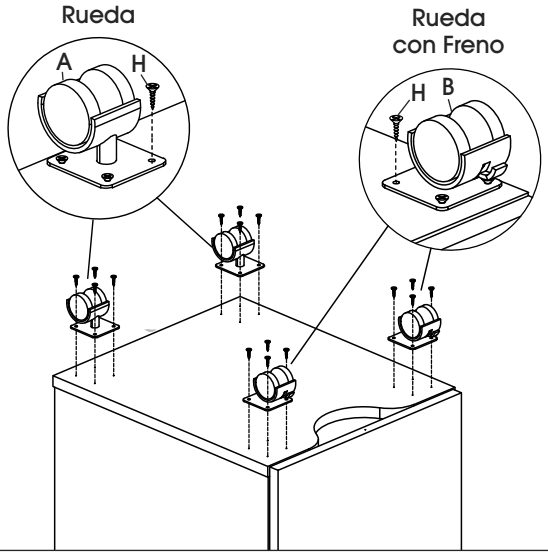

NOTA: Verifique que todas las partes estén incluidas.

NOTA: Ensamble la unidad sobre una superficie lisa que no deje marcas para evitar rayones.

NOTA: Apriete todos los tornillos con el desarmador de cruz.

1. Retire las ruedas y la tornillería de los cajones.
2. Cierre los cajones con la llave y voltee el producto. Alinee los orificios de las ruedas con seguro (B) con los orificios preperforados cerca del frente de la unidad. Fije usando ocho tornillos ST de 3.5 x 14 mm (H). (Vea Diagrama 1)
3. Alinee los orificios de las ruedas sin seguro (A) con los orificios preperforados hacia la parte posterior de la unidad. Fije usando ocho tornillos ST de 3.5 x 14 mm (H). (Vea Diagrama 1)

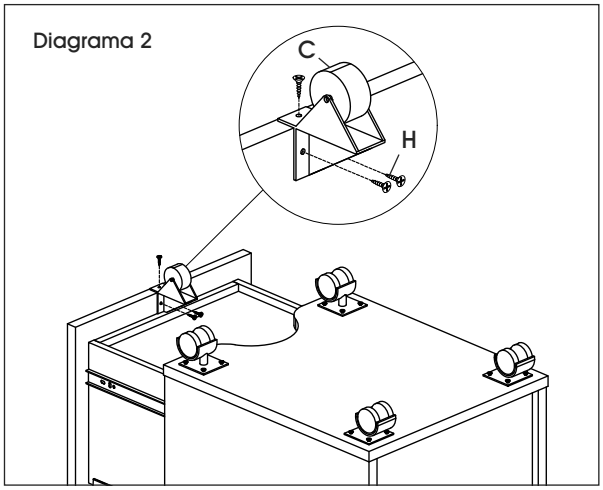

4. Abra los cajones y saque lentamente el cajón inferior. Fije la rueda para cajón (C) en la parte de abajo del cajón inferior usando tres tornillos ST de 3.5 x 14 mm (H) y el taladro. (Vea Diagrama 2)

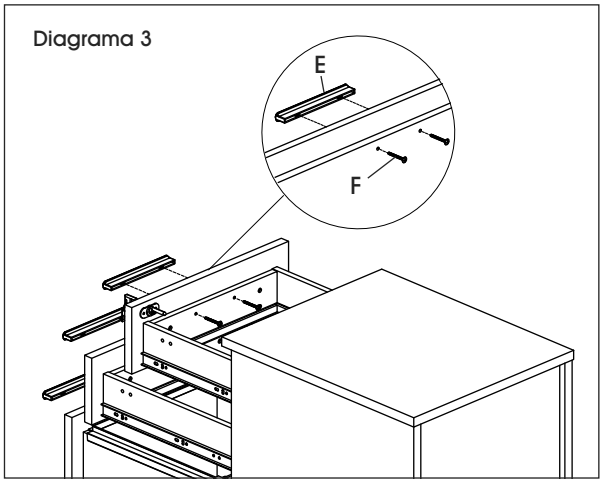

5. Coloque el archivero de pedestal en posición vertical. Retire las asas preinstaladas (E) del interior del cajón y muévalas hacia el exterior del cajón. Alinee los orificios del cajón con los del asa y fije utilizando dos tornillos M4 x 34 mm (F). Repita la operación para otros cajones. (Vea Diagrama 3)

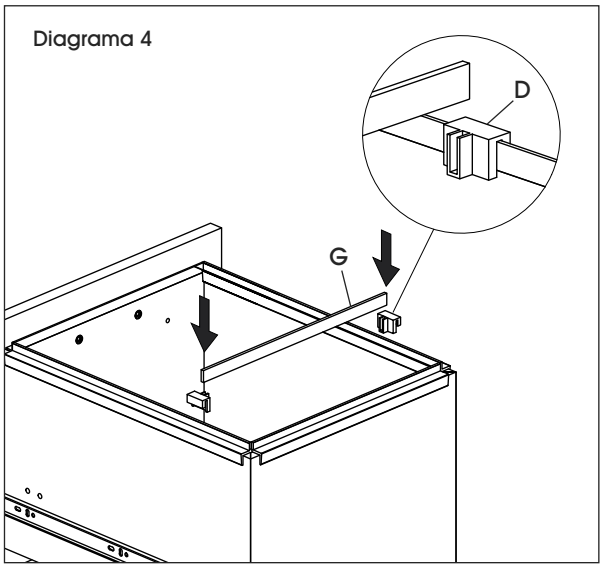

6. Fije los clips para archivo (D) a cada lado del cajón inferior e inserte la barra de metal (G). (Vea Diagrama 4)

ULINE **H-9806**

COLLECTION DESIGNER – CLASSEUR MOBILE À CAISSON

1-800-295-5510
uline.ca

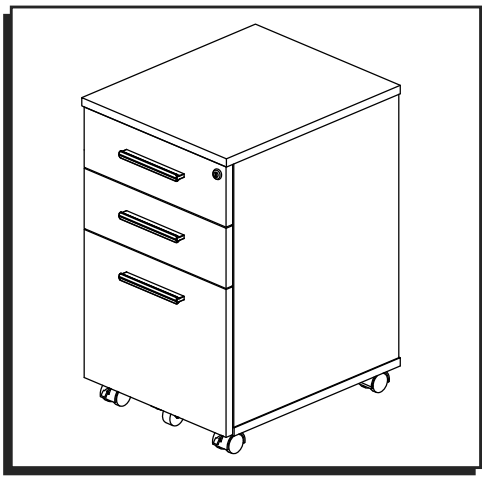

OUTILS REQUIS

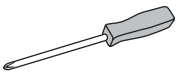

Tournevis cruciforme

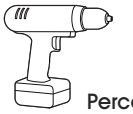

Perceuse

PIÈCES

A

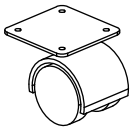

Roulette x 2

B

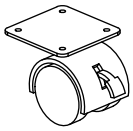

Roulette blocable x 2

C

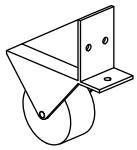

Roulette de tiroir x 1

D

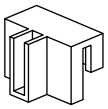

Attache pour classeur x 2

E

Poignée x 3

F

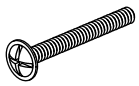

Vis M4 x 34 mm x 6

G

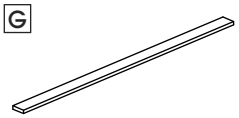

Barre métallique x 1

H

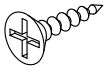

Vis ST3,5 x 14 mm x 19

I

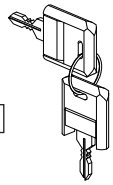

Clés (jeu de 2) x 1

MONTAGE

Figure 1

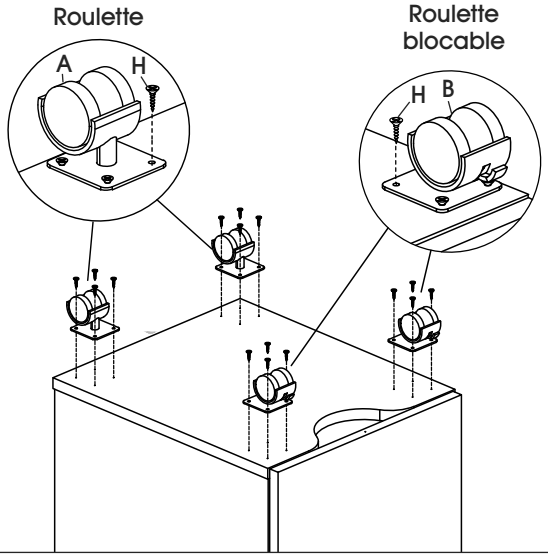

REMARQUE : Vérifiez que toutes les pièces sont incluses.

REMARQUE : Montez le meuble sur une surface lisse qui ne marque pas afin d'éviter les rayures.

REMARQUE : Serrez toutes les vis avec le tournevis cruciforme.

1. Retirez les roulettes et le matériel de montage des tiroirs.
2. Verrouillez les tiroirs avec une clé et retournez le classeur. Alignez les trous des roulettes blocables (B) sur les trous prépercés près de la face avant du classeur. Fixez-les avec huit vis ST3,5 x 14 mm (H). (Voir Figure 1)
3. Alignez les trous des roulettes (A) sur les trous prépercés près de la face arrière du classeur. Fixez-les avec huit vis ST3,5 x 14 mm (H). (Voir Figure 1)

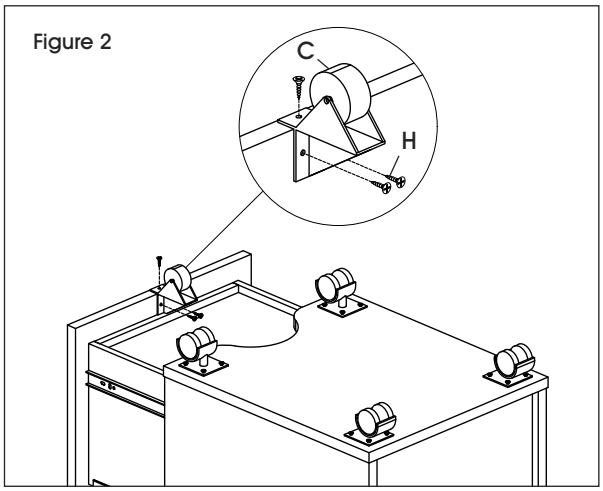

4. Déverrouillez les tiroirs et ouvrez lentement le tiroir inférieur. Fixez la roulette de tiroir (C) au dessous du tiroir inférieur avec trois vis ST3,5 x 14 mm (H) et la perceuse. (Voir Figure 2)

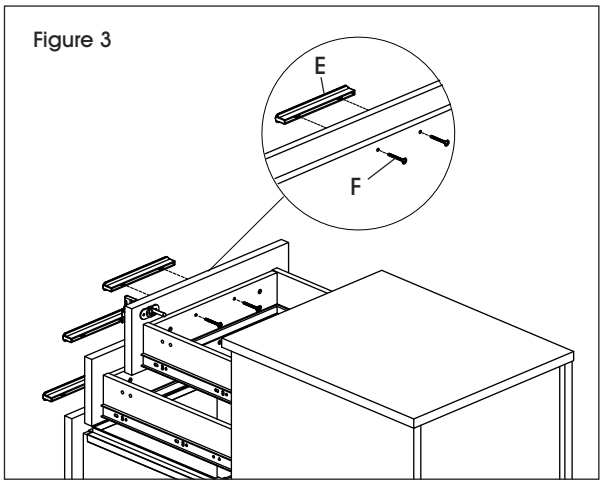

5. Placez le classeur à caisson à l'endroit. Retirez et sortez les poignées préfixées (E) se trouvant dans le tiroir et positionnez-les à l'extérieur des tiroirs. Alignez les trous du tiroir sur ceux de la poignée et fixez-la avec deux vis M4 x 34 mm (F). Répétez l'opération pour les autres tiroirs. (Voir Figure 3)

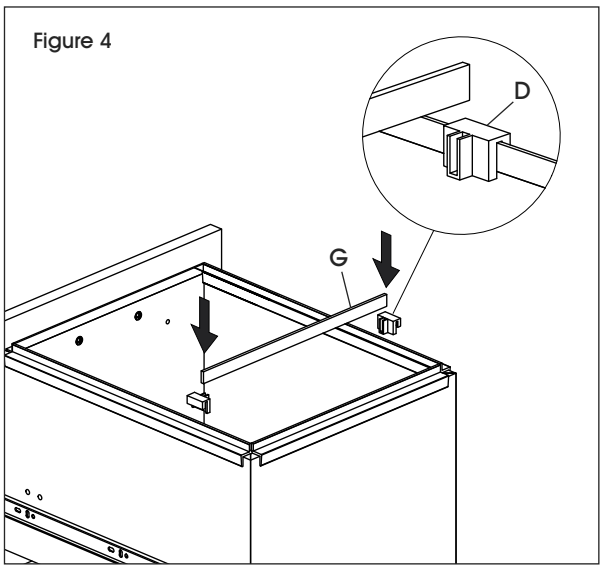

6. Fixez les attaches pour classeur (D) de chaque côté du tiroir du bas, puis insérez la barre métallique (G). (Voir Figure 4)