Para Español, vea página 2.
Pour le français, consulter la page 3.

ULINE H-11260, H-11261

2-PEDESTAL ISLAND WORKBENCH

1-800-295-5510
uline.com

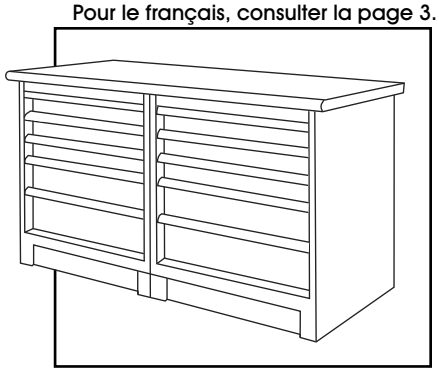

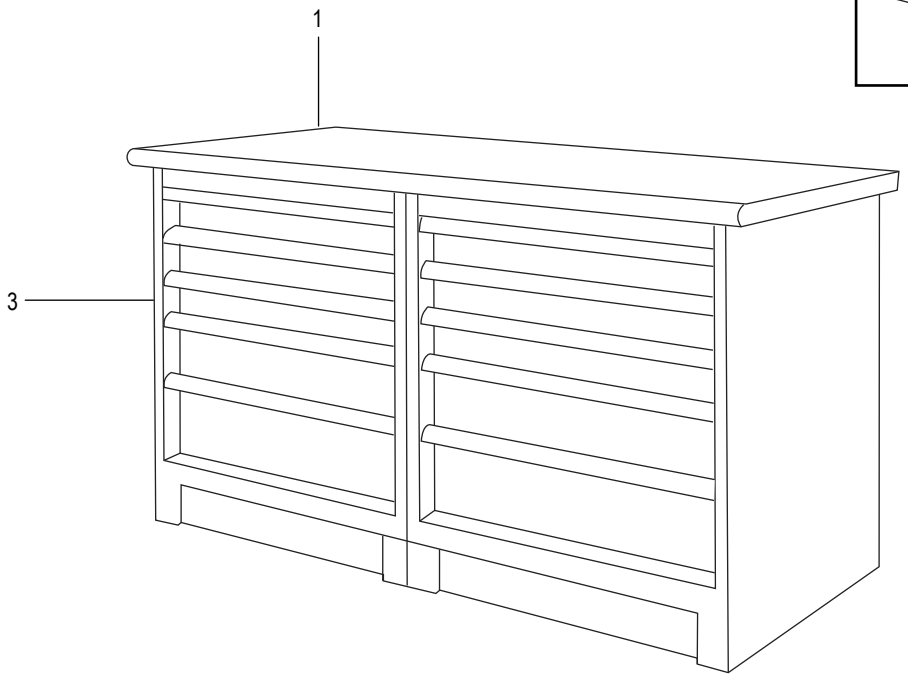

INDIVIDUAL PARTS

#	DESCRIPTION	QTY.	ULINE PART NO.	MFG. PART NO.
1	Tabletop – 60 x 30", Laminate	1	H-1135-LTOP	----------
1	Tabletop – 60 x 30", Maple with Rounded Edge	1	H-1135-MTOP	----------
1	Tabletop – 60 x 30", Stainless Steel	1	H-1135-SSTOP	H-1135-SSTOP
1	Tabletop – 72 x 30", Laminate	1	H-1137-LTOP	----------
1	Tabletop – 72 x 30", Maple with Rounded Edge	1	H-1137-MTOP	----------
1	Tabletop – 72 x 30", Stainless Steel	1	H-1137-SSTOP	----------
3	Modular Drawer Cabinet – 5 Drawer	1	H-8421	TBCH337505

INDIVIDUAL PARTS (NOT SHOWN)

#	DESCRIPTION	QTY.	ULINE PART NO.	MFG. PART NO.
—	L-Shaped Bracket	2	H-11262	TBAA7230-1

PARTS SOLD AS A KIT (NOT SHOWN)

REPLACEMENT HARDWARE KIT				
#	DESCRIPTION	QTY. IN KIT	ULINE KIT NO.	MFG. KIT NO.
—	Bolt – M6 x 20 mm	8	H-11264	TBAA7230.LJ2
	Wood Screw – ST6.3 x 25 mm	6		
	Hex Bolt – M6 x 16 mm	2		
	M6 Flange Nut	2		

ULINE H-11260, H-11261

MESA DE TRABAJO – ISLA DE 2 PEDESTALES

800-295-5510
uline.mx

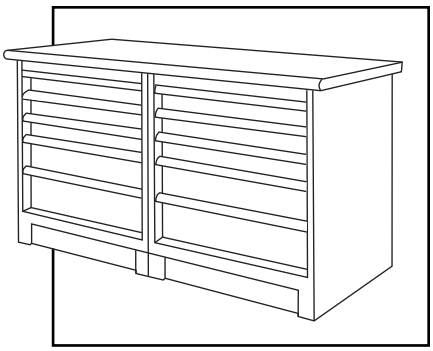

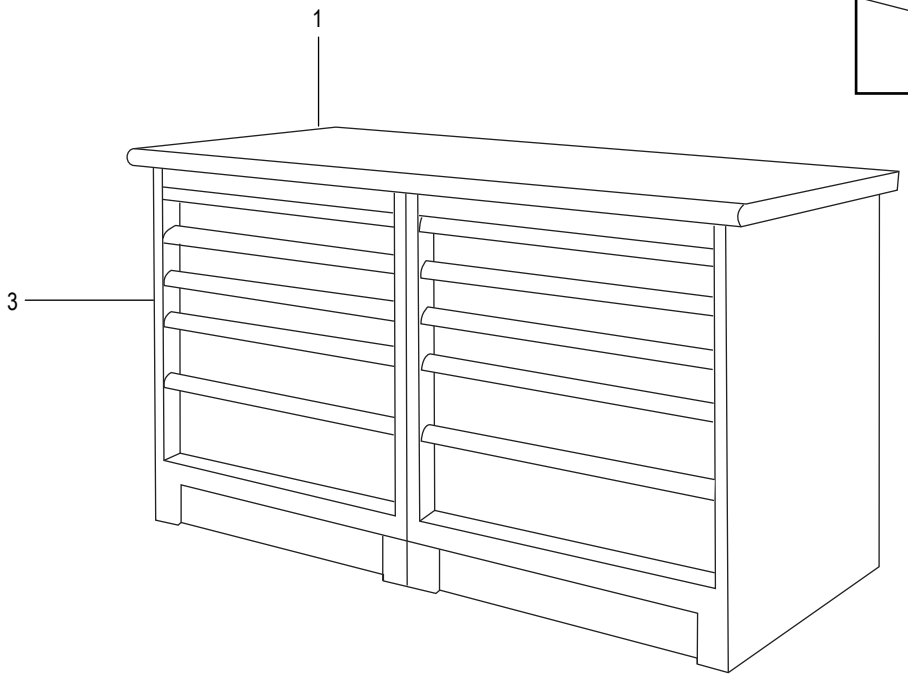

PARTES INDIVIDUALES

#	DESCRIPCIÓN	CANT.	NO. DE PARTE DE ULINE	NO. DE PARTE DEL FABRICANTE
1	Cubierta – 60 x 30", Plástico Laminado	1	H-1135-LTOP	----------
1	Cubierta – 60 x 30", Arce con Borde Redondeado	1	H-1135-MTOP	----------
1	Cubierta – 60 x 30", Acero Inoxidable	1	H-1135-SSTOP	H-1135-SSTOP
1	Cubierta – 72 x 30", Plástico Laminado	1	H-1137-LTOP	----------
1	Cubierta – 72 x 30", Arce con Borde Redondeado	1	H-1137-MTOP	----------
1	Cubierta – 72 x 30", Acero Inoxidable	1	H-1137-SSTOP	----------
3	Gabinete Modular con Cajones – 5 Cajones	1	H-8421	TBCH337505

PARTES INDIVIDUALES (NO SE MUESTRA)

#	DESCRIPCIÓN	CANT.	NO. DE PARTE DE ULINE	NO. DE PARTE DEL FABRICANTE
—	Soporte en L	2	H-11262	TBAA7230-1

PARTES VENDIDAS EN KIT (NO SE MUESTRA)

KIT DE TORNILLERÍA DE REPUESTO				
#	DESCRIPCIÓN	CANT. EN KIT	NO. DE KIT ULINE	NO. DE KIT DEL FABRICANTE
—	Perno – M6 x 20 mm	8	H-11264	TBAA7230.LJ2
	Tornillo para Madera – ST6.3 x 25 mm	6		
	Perno Hexagonal – M6 x 16 mm	2		
	Tuerca con Reborde M6	2		

ULINE H-11260, H-11261

ÉTABLI EN ÎLOT À 2 CAISSONS

1 800 295-5510
uline.ca

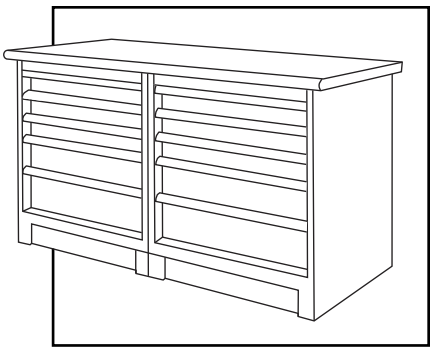

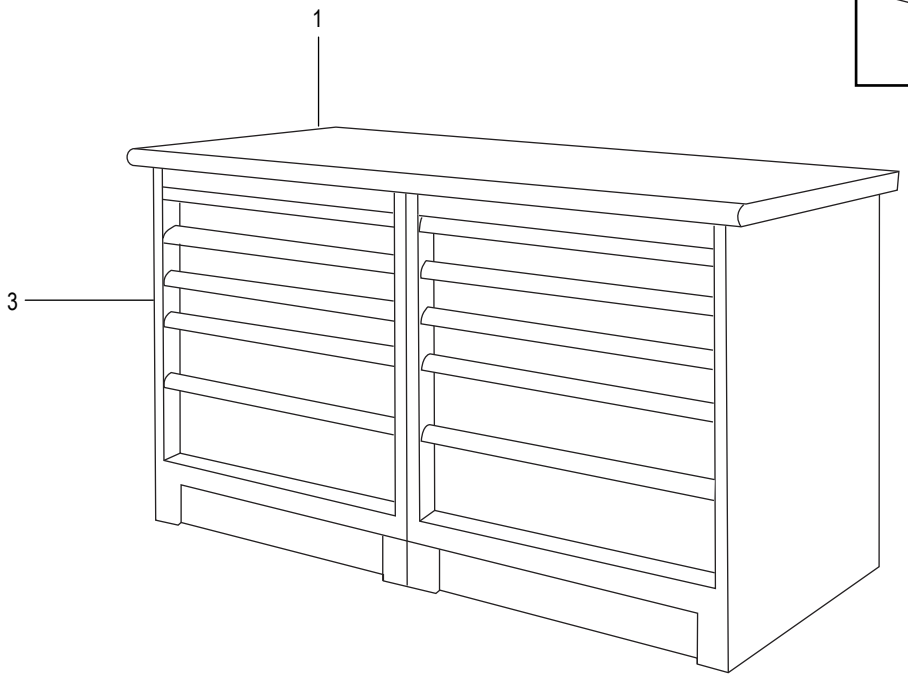

PIÈCES INDIVIDUELLES

#	DESCRIPTION	QTÉ	RÉF. ULINE	RÉF. DU FABRICANT
1	Dessus de table – 60 x 30 po, stratifié	1	H-1135-LTOP	----------
1	Dessus de table – 60 x 30 po, érable, bord arrondi	1	H-1135-MTOP	----------
1	Dessus de table – 60 x 30 po, acier inoxydable	1	H-1135-SSTOP	H-1135-SSTOP
1	Dessus de table – 72 x 30 po, stratifié	1	H-1137-LTOP	----------
1	Dessus de table – 72 x 30 po, érable, bord arrondi	1	H-1137-MTOP	----------
1	Dessus de table – 72 x 30 po, acier inoxydable	1	H-1137-SSTOP	----------
3	Armoire modulaire à tiroirs – 5 tiroirs	1	H-8421	TBCH337505

PIÈCES INDIVIDUELLES (NON ILLUSTRÉ)

#	DESCRIPTION	QTÉ	RÉF. ULINE	RÉF. DU FABRICANT
—	Support en L	2	H-11262	TBAA7230-1

PIÈCES VENDUES EN ENSEMBLE (NON ILLUSTRÉ)

ENSEMBLE DE MATÉRIEL DE RECHANGE				
#	DESCRIPTION	QTÉ/ENS.	RÉF. ULINE POUR L'ENSEMBLE	RÉF. DU FABRICANT POUR L'ENSEMBLE
—	Boulon – M6 x 20 mm	8	H-11264	TBAA7230.LJ2
	Vis à bois – ST6.3 x 25 mm	6		
	Boulon hexagonal – M6 x 16 mm	2		
	Écrou à embase M6	2		