ULINE H-12162, H-12198
H-12199

FULLY POWERED STACKER

1-800-295-5510
uline.com

STACKER BODY (H-12162)

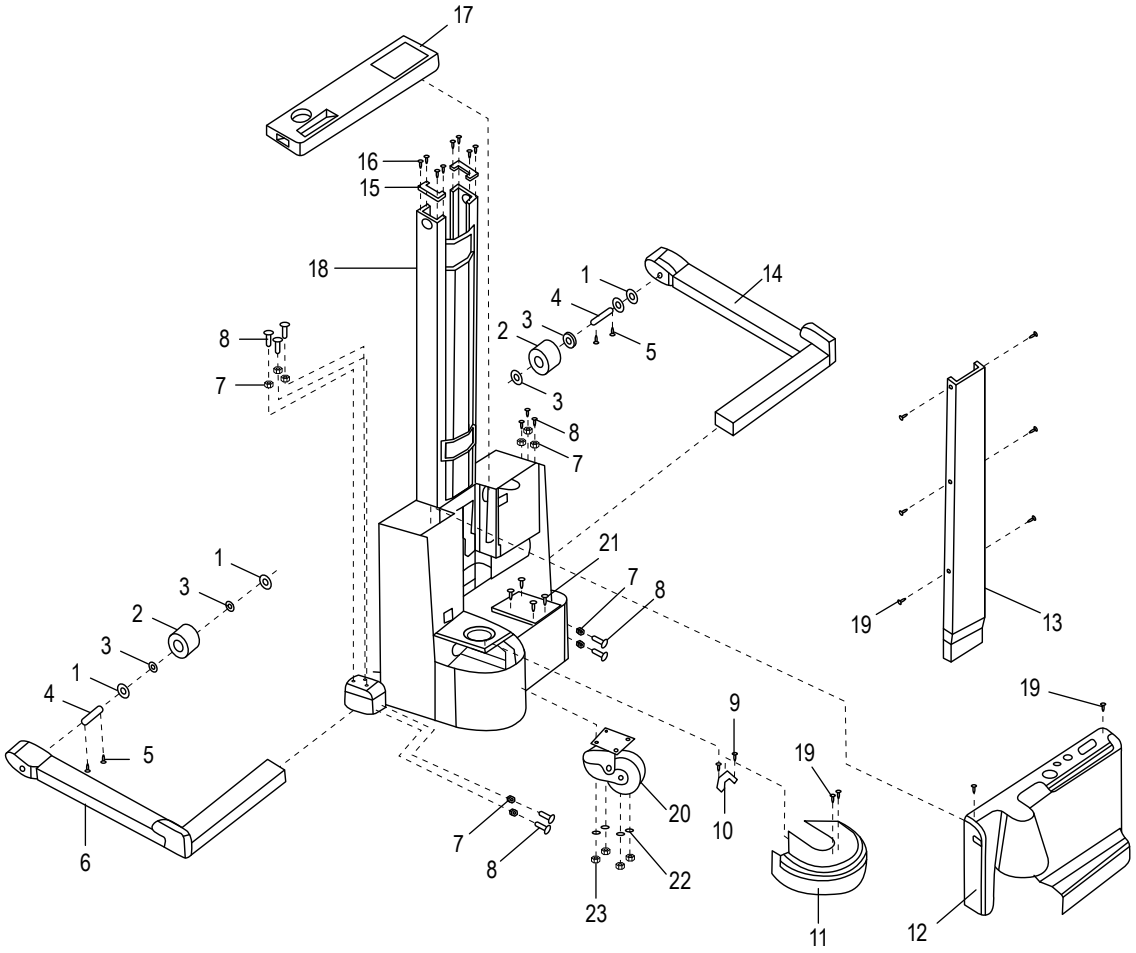

STACKER BODY PARTS LIST (H-12162)

#	DESCRIPTION	QTY.	ULINE PART NO.	MFG PART NO.
1	Spacer	4	H-3937-SPCR	312994
2	Load Wheel	2	H-12162-LW	3020891
3	Bearing	4	H-3936-BRING	M0901-6204RZ
4	Load Wheel Axle	2	H-3936-WHLAX	313004
5	Bolt – M6 x 16 mm	4	H-3937-BOLT	M1403-M6-16
6	Straddle Leg (LH)	1	----------	----------
7	Nut – M16 x 2 mm	10	----------	----------
8	Bolt – M16 x 60 mm	10	----------	----------
9	Bolt – M6 x 20 mm	2	----------	----------
10	Seat	1	----------	----------
11	Drive Wheel Cover	1	H-3937DRWLCV	312977
12	Rear Cover	1	----------	302084R023
13	Chain Cover	1	H-3936-COVER	312978
14	Straddle Leg (RH)	1	----------	312976
15	Limit Cover – M12-1.75-25	2	----------	----------
16	Bolt	4	----------	----------
17	Cover	1	----------	----------
18	Stacker Body Assembly	1	----------	----------
19	Screw	2	H-3936-SCRWQ	M1410-M6 16
20	Swivel Caster Assembly	1	H-3936-SWVL	312984
21	Bolt – M12-1.75-40	4	----------	----------
22	Washer – M12	4	----------	----------
23	Nut – M12 x 1.75 mm	4	----------	----------
	Battery (Not Shown)	2	H-5330	10069765
	Charger (Not Shown)	1	H-3942	E3801083-S1

STACKER BODY (H-12198, H-12199)

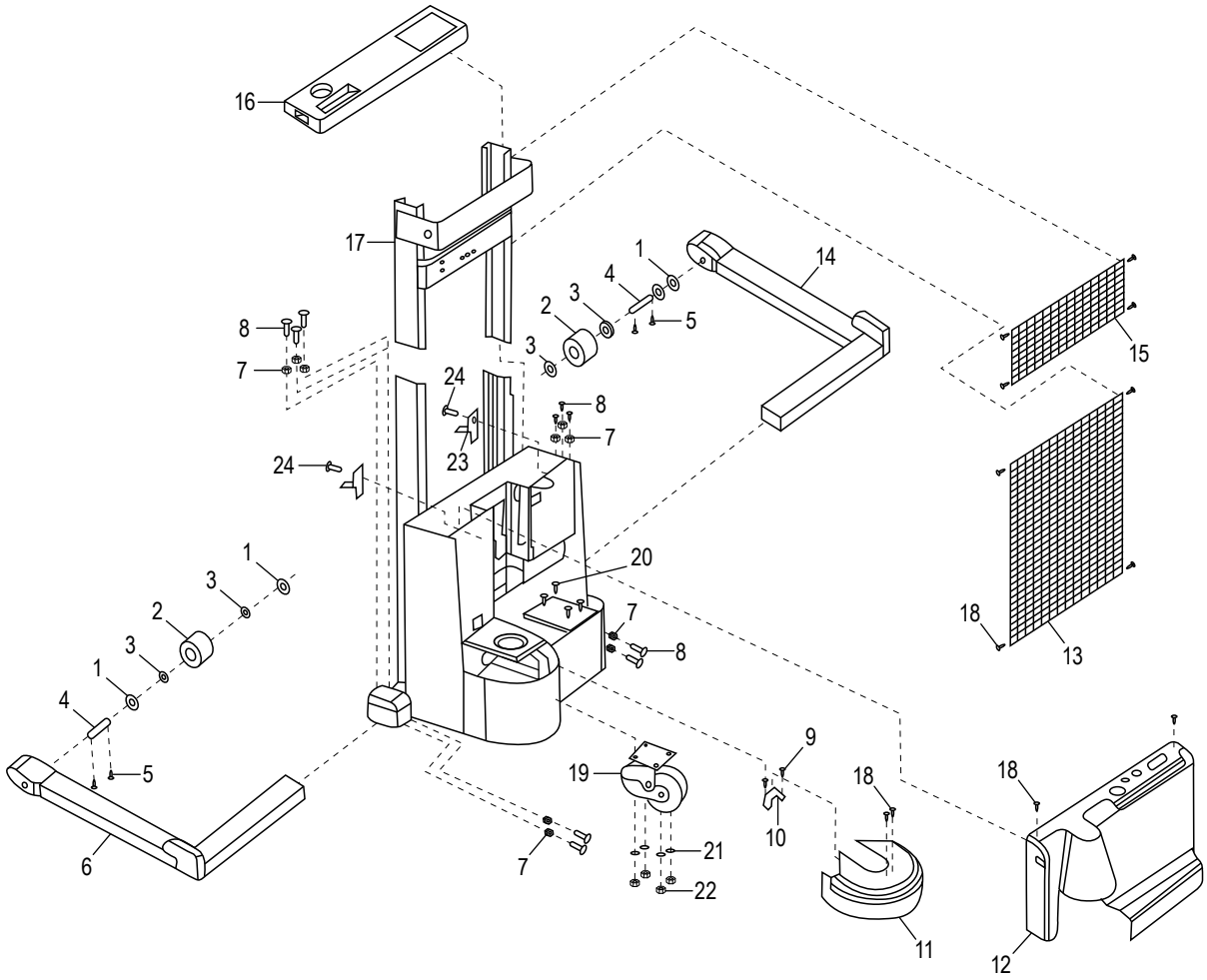

STACKER BODY PARTS LIST (H-12198, H-12199)

#	DESCRIPTION	QTY.	ULINE PART NO.	MFG PART NO.
1	Spacer	4	H-3937-SPCR	312994
2	Load Wheel	2	H-12162-LW	3020891
3	Bearing	4	H-3936-BRING	M0901-6204RZ
4	Axle	2	H-3937-WHLAX	313004
5	Bolt – M6 x 16 mm	4	H-3937-BOLT	M1403-M6-16
6	Straddle Leg (LH)	1	----------	312971
7	Nut – M16 x 2 mm	10	----------	----------
8	Bolt – M16 x 60 mm	10	----------	----------
9	Bolt – M16 x 20 mm	2	----------	----------
10	Seat, Fixing	1	----------	313005
11	Drive Wheel Cover	1	H-3937DRWLCV	312977
12	Rear Cover	1	H-3936-RCVR	312981
13	Chain Cover	1	----------	313040B
14	Straddle Leg (RH)	1	----------	312976
15	Cover	1	----------	313034
16	Top Cover	1	H-3937-TCBB	313031
17	Stacker Body Assembly	1	----------	----------
18	Bolt – M6 x 16 mm	14	----------	----------
19	Swivel Caster Assembly	1	H-3936-SWVL	312984
20	Bolt – M12 x 40 mm	4	----------	----------
21	Spring Washer – M12	4	----------	----------
22	Nut – M12	4	----------	----------
23	Battery Holder	4	----------	313171
24	Bolt – M12 x 25 mm	4	----------	----------

CONTROL POD

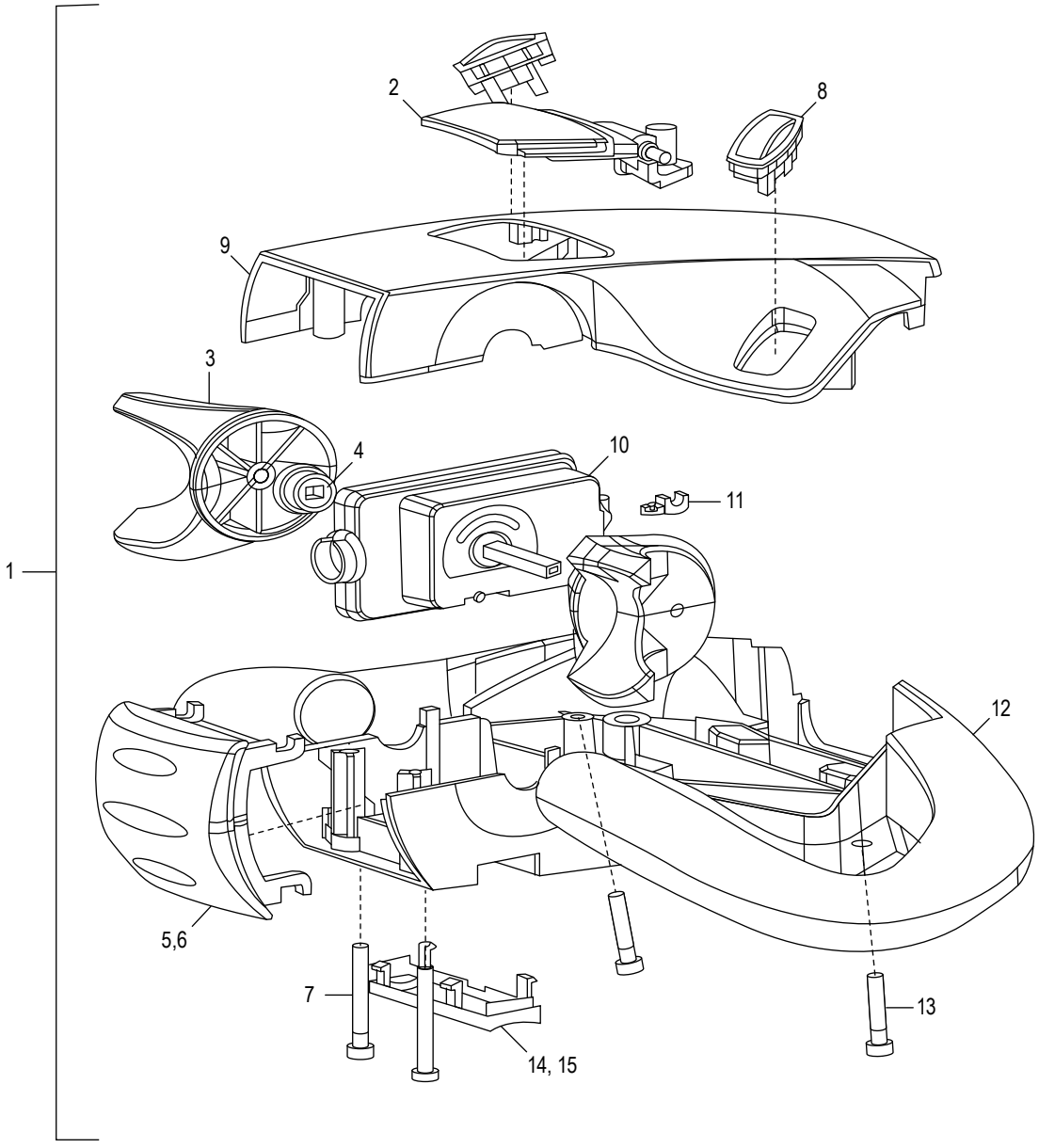

CONTROL POD PARTS LIST (DATE CODE 9/2018–4/2019)

#	DESCRIPTION	QTY.	ULINE PART NO.	MFG PART NO.
1	Control Pod Type 3	1	H-3936-CP3	E4001156
1	Control Pod Type 2	1	H-3937-CP2	E4001187
2	Horn Button	1	----------	E4001156P01
3	Knob	2	----------	E4001156P02
4	Bearing	2	----------	E4001156P03
5	Belly Button Stop Switch	1	----------	E4001156P04
6	Spring	1	----------	E4001156P05
7	Hexagon Socket Screw	2	----------	E4001156P06
8	Lift Switch Cluster	2	H-3936-LSC45	312928
8	Lift Switch (Rocker Button Only)	2	H-3936-LSRBO	E4001156P07
9	Top Cover	1	----------	E4001156P08
10	Accelerator	1	H-3936-AA	E4001156P09
11	Snap Ring	2	----------	E4001156P10
12	Base	1	H-3936-BASEQ	E4001156P11
13	Hexagon Socket Screw	2	----------	E4001156P12
14	Button	1	----------	E4001156P13
15	Spring	2	----------	E4001156P14

CONTROL POD

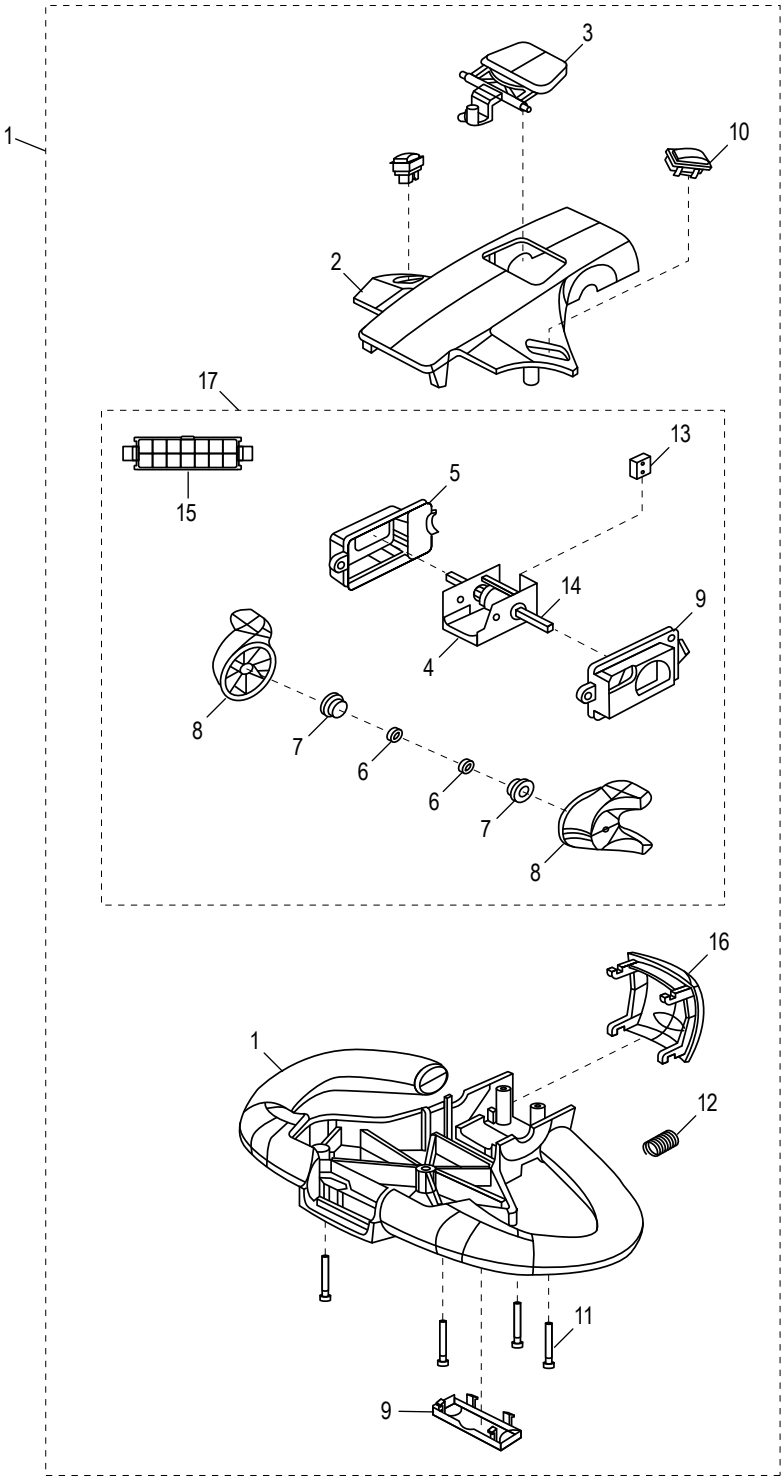

CONTROL POD PARTS LIST

#	DESCRIPTION	QTY.	ULINE PART NO.	MFG PART NO.
1	Control Pod	1	H-12162-CP	E4001209
2	Upper Cover	2	----------	----------
3	Horn Assembly	1	----------	----------
4	Accelerator Switch	1	----------	----------
5	Switch Cover	1	----------	----------
6	Inner Bearing	2	----------	----------
7	Outer Bearing	2	----------	----------
8	Knob	2	----------	----------
9	Switch cover	1	----------	----------
10	Lift/Lowering Switch	2	----------	----------
11	Bolt	4	----------	----------
12	Spring (Emergency Button)	1	----------	----------
13	Micro Switch with Accelerator Assembly	1	----------	----------
14	Shaft	1	----------	----------
15	Socket	6	----------	----------
16	Emergency Button	1	----------	----------
17	**Handle Assembly** Includes: • Accelerator Switch #4 • Switch Cover #5 • Inner Bearing #6 (2) • Outer Bearing #7 (2) • Knob #8 (2) • Switch Cover #9 • Micro Switch with Accelerator Assembly #13 • Shaft #14 • Socket #15	1	----------	----------

STEERING ASSEMBLY

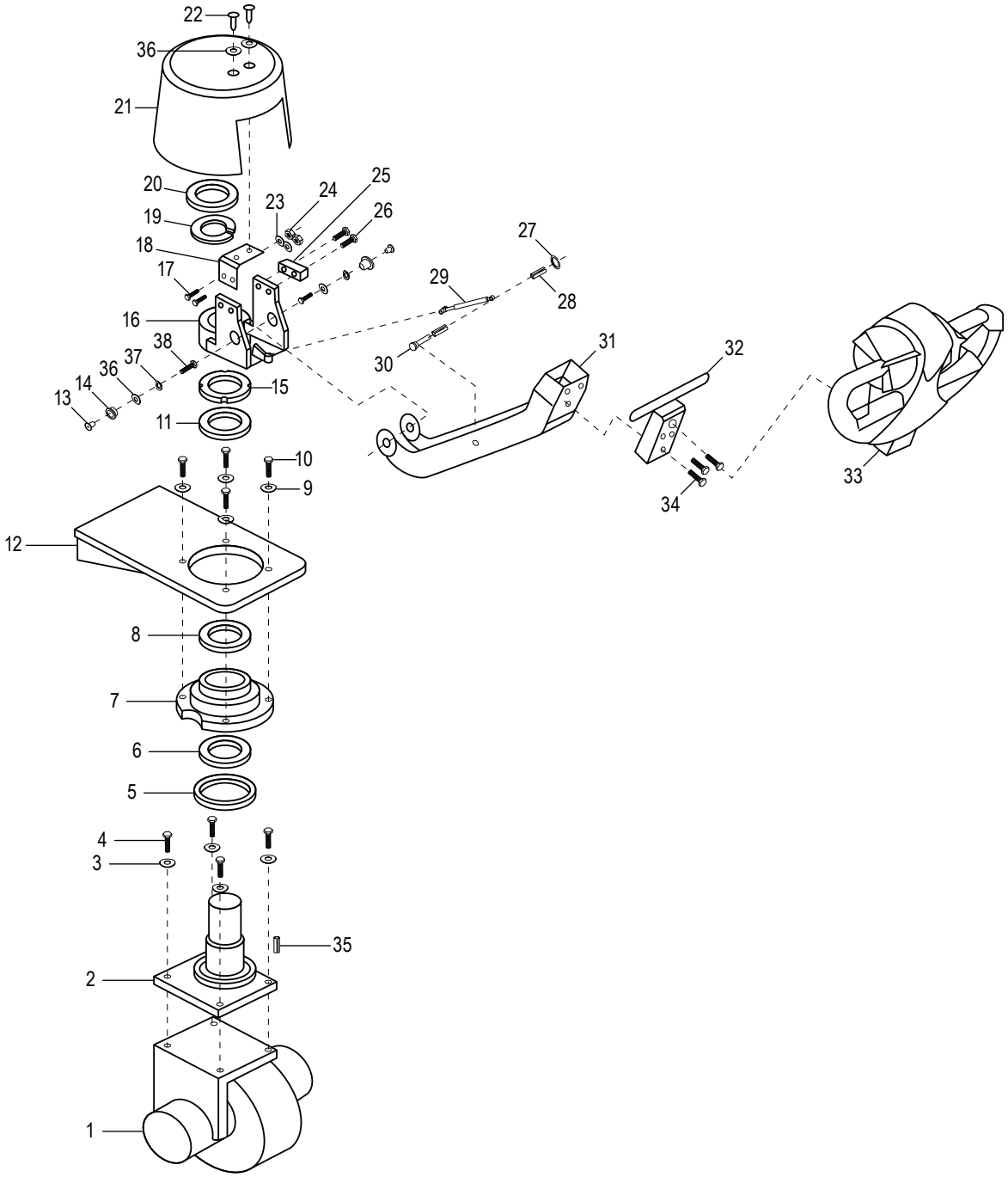

STEERING ASSEMBLY PARTS LIST

#	DESCRIPTION	QTY.	ULINE PART NO.	MFG PART NO.
1	Drive Wheel Assembly	1	H-12162-DWA	E42102071
2	Spindle Assembly	1	----------	----------
3	Spring Washer – M10	4	----------	----------
4	Bolt – M10 x 35 mm	4	----------	----------
5	Seal	1	H-3936-1057	M0703-80 105 7
6	Bearing	1	----------	----------
7	Spindle Seat	1	----------	----------
8	Bearing	1	H-3936-61812	M0901-61812RZ
9	Spring Washer – M10 x 35 mm	4	----------	----------
10	Bolt – M10	4	----------	----------
11	Washer	1	----------	----------
12	Fixing Board	1	----------	----------
13	Bolt	2	H-3937BOLT	312992
14	Collar Spindle	2	H-3937SPINDL	312985
15	Lock Nut	1	----------	----------
16	Seat Connection	1	----------	----------
17	Bolt – M6 x 25 mm	2	----------	----------
18	Anchor Spindle Cover	1	----------	----------
19	Lock Washer	1	----------	----------
20	Nut	1	----------	----------
21	Spindle Cover	1	H-5253	312980
22	Screw – M6 x 16 mm	2	----------	----------
23	Spring Washer – M6	2	----------	----------
24	Nut – M6	2	----------	----------
25	Proximity Switch	1	----------	----------
26	Bolt – M4 x 30 mm	2	----------	----------
27	Snap Ring – S8	1	----------	----------
28	Spindle Collar	2	H-3936-SP128	312988
29	Air Spring	1	H-3937-SPRNG	R00911
30	Fixing Shaft	1	H-3936-FIX30	312987A
31	Steering Arm	1	----------	----------
32	Anchor Handle	1	----------	----------
33	Control Pod	1	H-12162-CP	E4001209
34	Bolt – M8 x 20 mm	3	----------	----------
35	Flat Key	1	----------	----------
36	Washer – M6	2	----------	----------
37	Spring Washer – M8	2	----------	----------
38	Bolt – M8 x 16 mm	2	----------	----------

DRIVE WHEEL ASSEMBLY

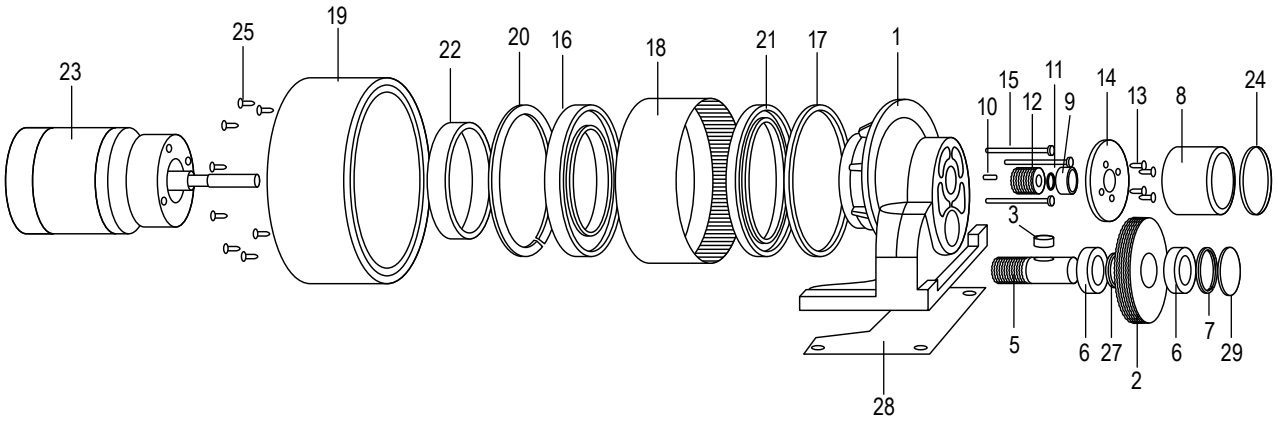

#	DESCRIPTION	QTY.	ULINE PART NO.	MFG PART NO
1	Casing	1	----------	----------
2	Large Gear	1	----------	----------
3	Key	1	----------	E2102024P03
5	Shaft Gear	1	----------	----------
6	Bearing	2	----------	E2102024P06
7	Baffle Ring	1	----------	E2102024P07
8	Electric Brake	1	H-12168-EB	E2102071P23
9	Bearing	1	----------	E2102024P09
10	Key	2	----------	E2102024P10
11	Baffle Ring	1	----------	E2102024P11
12	Small Gear	1	----------	E2102024P12
13	Screw	4	----------	----------
14	Flange	1	----------	----------
15	Screw	3	----------	----------
16	Bearing	1	----------	E2102024P16
17	Seal	1	----------	E2102024P17
18	Ring Gear	1	----------	E2102024P18
19	Tire	1	H-12168-TIRE	E2102071P08
20	Baffle Ring	1	----------	E2102024P20
21	Seal	1	----------	E2102024P21
22	Ring	1	----------	E2102024P22
23	Traction Motor	1	----------	----------
24	Dust Ring	1	----------	E2102024P24
25	Screw	10	----------	E2102024P25
27	Spacer	1	----------	----------
28	Panel	1	----------	----------
29	Dust Cap	1	----------	----------

CARRIAGE AND FORK ASSEMBLY

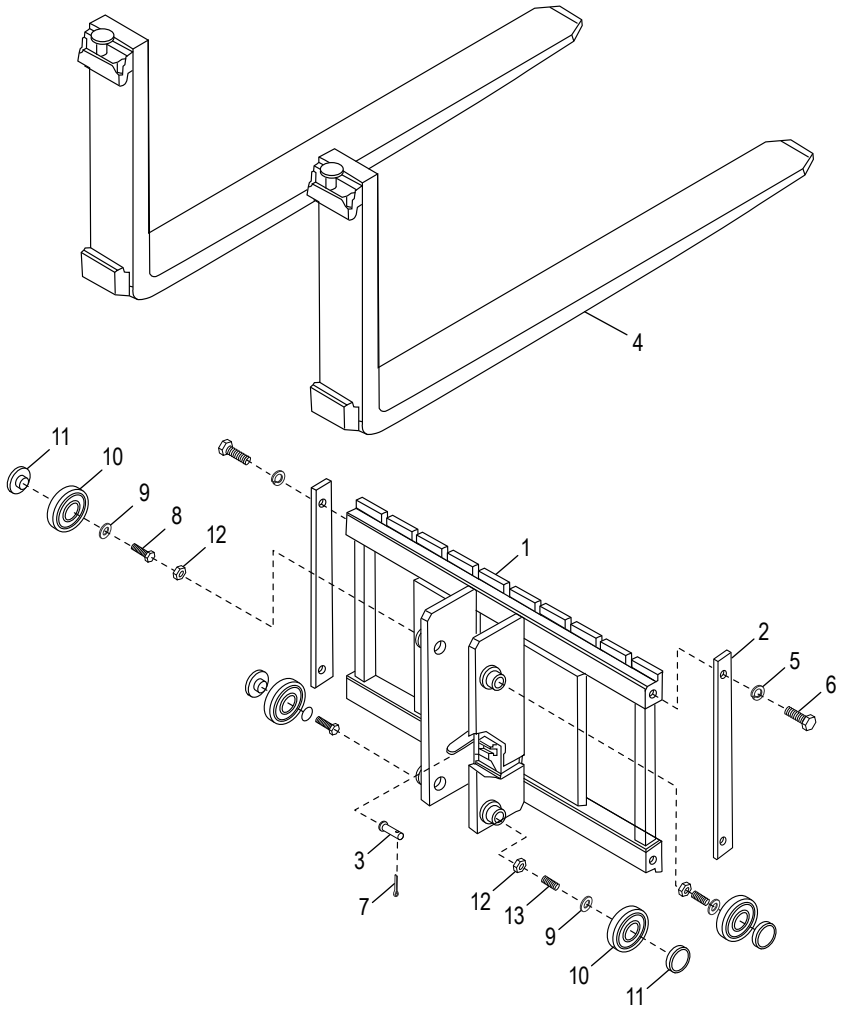

#	DESCRIPTION	QTY.	ULINE PART NO.	MFG PART NO.
1	Carrier Sub Assembly	1	--------	--------
2	Cover	2	--------	--------
3	Pin	1	--------	--------
4	Fork – Forged	2	H-12162-FF	33363R067
5	Spring Washer	2	--------	--------
6	Hex Head Bolt	2	--------	--------
7	Cotter Pin	1	--------	--------
8	Hex Socket Head Bolt	2	--------	--------
9	Washer	4	--------	--------
10	Bearing – Carriage	4	H-3936-RLLR	M1324011
11	Rotary Wheel	4	--------	--------
12	Hex Nut	4	--------	--------

CARRIAGE ASSEMBLY

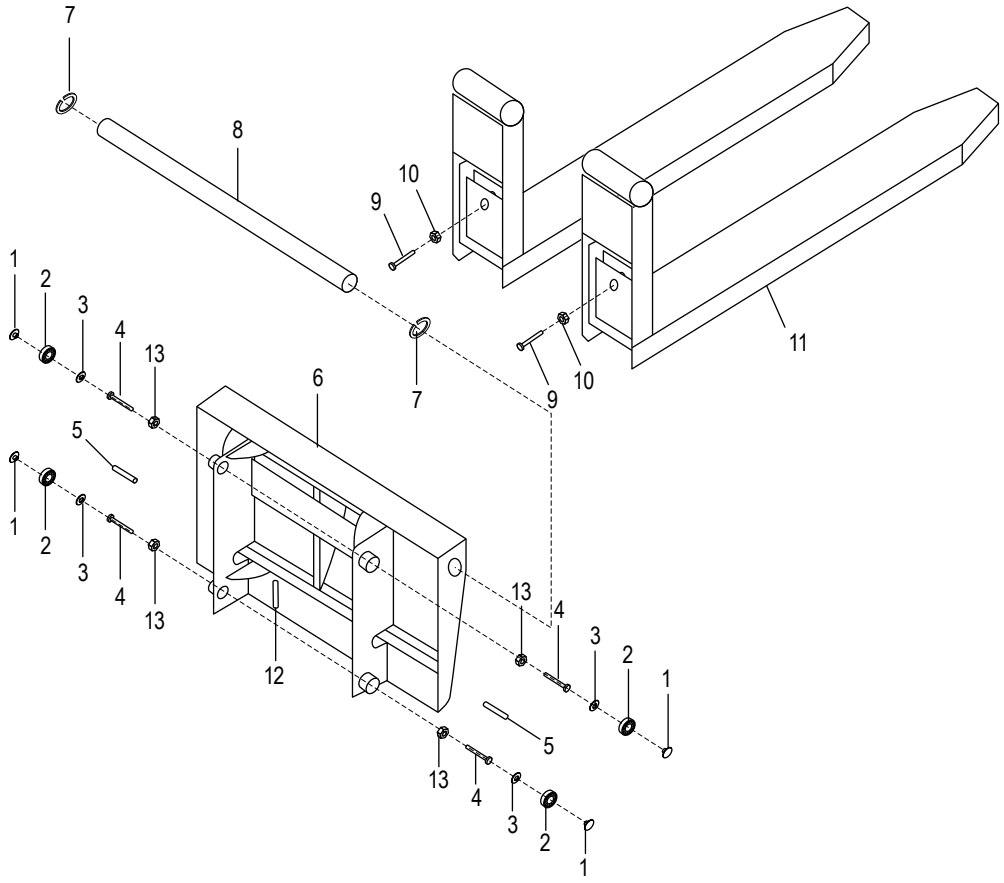

#	DESCRIPTION	QTY.	ULINE PART NO.	MFG PART NO.
1	Block	4	--------	3002861
2	Roller	4	H-3936-RLLR	M1324011
3	Washer	4	--------	3002820
4	Bolt – M6 x 25 mm	4	--------	--------
5	Fixed Pin, Chain – M8 x 50 mm	1	--------	--------
6	Load Bracket Assembly	1	--------	--------
7	Snap Ring – S40	2	--------	--------
8	Feed Shaft	1	--------	--------
9	Bolt	2	--------	313003
10	Nut – M16	2	--------	--------
11	Welded Fork	2	--------	312983
12	Cotter Pin	2	--------	--------
13	Nut – M8	4	--------	--------

MAST ASSEMBLY (H-12162)

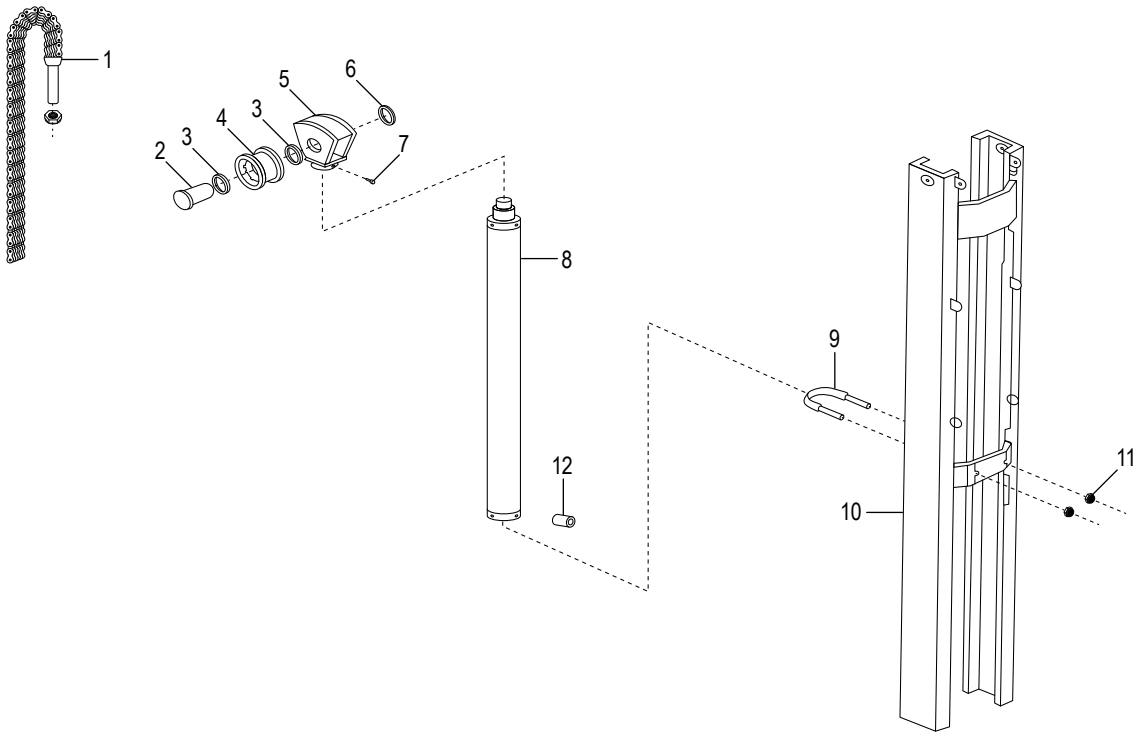

#	DESCRIPTION	QTY.	ULINE PART NO.	MFG PART NO.
1	Chain Assembly	1	--------	--------
2	Pivot Pin	1	--------	--------
3	Spacer	2	--------	--------
4	Chain Wheel	1	--------	--------
5	Chain Wheel Bracket	1	--------	--------
6	Snap Ring – S40	1	--------	--------
7	Bolt – M6 x 16 mm	1	--------	--------
8	Lift Cylinder	1	--------	--------
9	U-Bolt	1	--------	--------
10	Mast Assembly	1	--------	Not Available
11	Lock Nut – M10	2	--------	--------
12	Control Valve	1	--------	--------

MAST ASSEMBLY

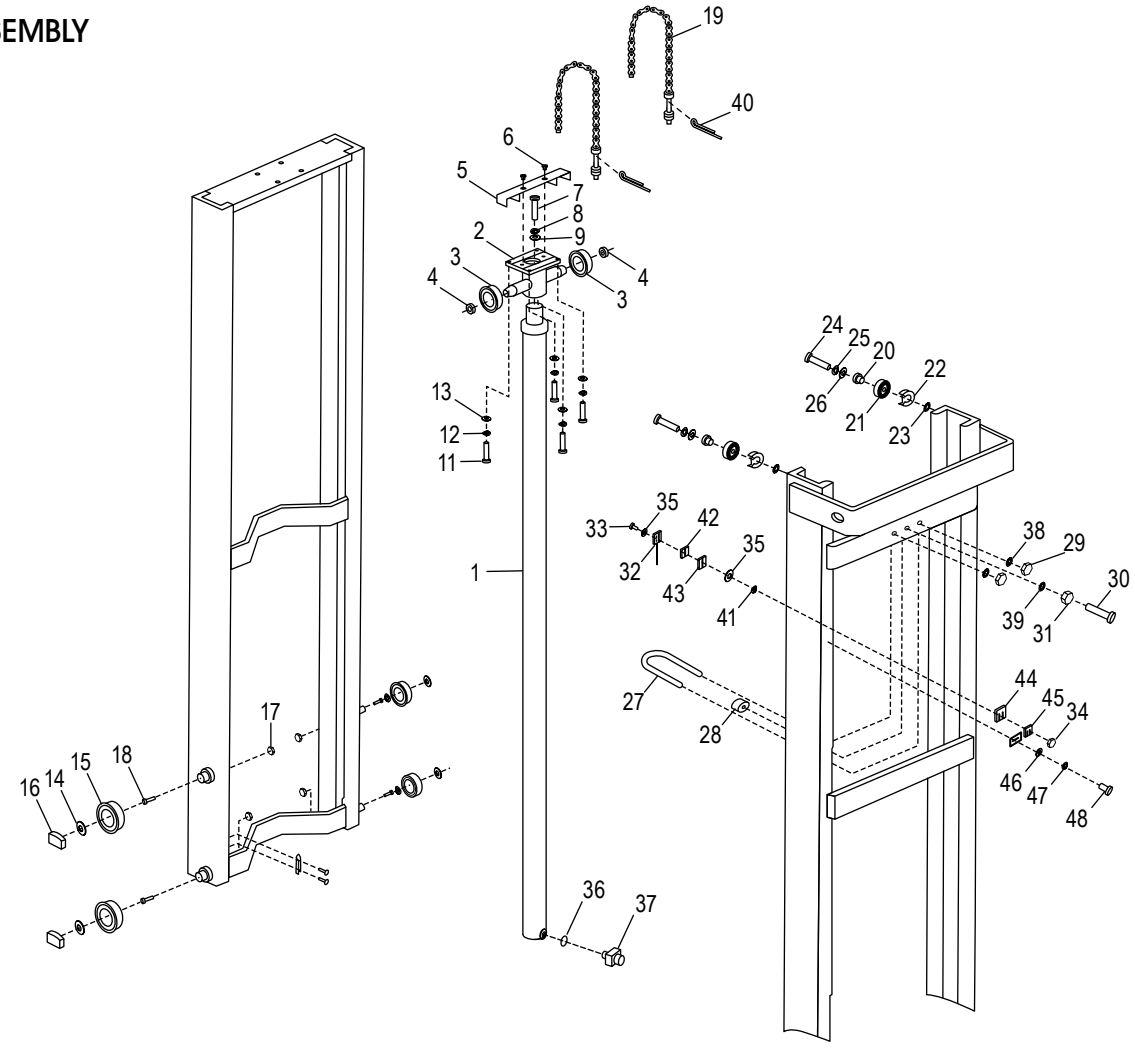

#	DESCRIPTION	QTY.	ULINE PART NO.	MFG PART NO.
1	Lift Cylinder for H-12162, H-12198	1	H-3937-CYLNR	B383419
1	Lift Cylinder for H-12199	1	H-8163-CYL	B383418
2	Chain Wheel Bracket	1	H-8163-20Q	3002887A
3	Chain Wheel	2	H-8163-19Q	3003012
4	Snap Ring – S30	2	--------	--------
5	Over, Chain Wheel	1	H-8163-14Q	3002881
6	Spring Pin	2	H-8163-13Q	M1305-6*12
7	Bolt – M12 x 90 mm	1	--------	--------
8	Spring Washer – M12	1	--------	--------
9	Washer – M12	1	--------	--------

MAST ASSEMBLY PARTS LIST CONTINUED

#	DESCRIPTION	QTY.	ULINE PART NO.	MFG PART NO.
11	Bolt – M10 x 35 mm	4	--------	--------
12	Spring Washer – M10	4	--------	--------
13	Washer	4	--------	--------
14	Washer – M10 x 2 mm	4	--------	3002820
15	Roller Bearing	4	H-3936-RLLR	M1324011
16	Block	4	--------	3002861
17	Nut – M6 x 1.0 mm	4	--------	--------
18	Bolt – M6 x 25 mm	4	--------	--------
19	Chain Assembly for H-12162	2	--------	B383422
19	Chain Assembly for H-12198	2	------	------
20	Spindle	1	H-8163-20Q	3002887A
21	Bearing	2	H-3936-BRING	M0901-6204RZ
22	Dust Cover	2	--------	3002873A
23	Spacer	2	--------	3002877
24	Bolt – M8 x 25 mm	2	--------	--------
25	Spring Washer – M8 x 2 mm	2	--------	--------
26	Washer – M8 x 2 mm	2	--------	--------
27	U-Bolt	1	-------	-------
28	Rubber Spacer	1	--------	--------
29	Nut – M8 x 13 mm	4	--------	--------
30	Bolt	2	--------	--------
31	Nut – M-12-0	1	--------	--------
32	Proximity Switch	2	--------	--------
33	Bolt – M3-25-23	2	--------	--------
34	Nut – M3 x 2 mm	2	--------	--------
35	Washer – M3 x 2 mm	4	--------	--------
36	O-Ring	1	--------	--------
37	Connector	1	--------	--------
38	Washer	2	--------	--------
39	Washer	1	--------	--------
40	Cotter Pin	2	--------	--------
41	Spring Washer – M3	2	--------	--------
42	Plate Lock	1	--------	--------
43	Plate Lock	1	--------	--------
44	Plate Lock	1	--------	--------
45	Plate Lock	1	--------	--------
46	Washer – M6 x 2 mm	2	--------	--------
47	Spring Washer – M6 x 2 mm	2	--------	--------
48	Bolt – M6-16-23	2	--------	--------

HYDRAULIC SYSTEM

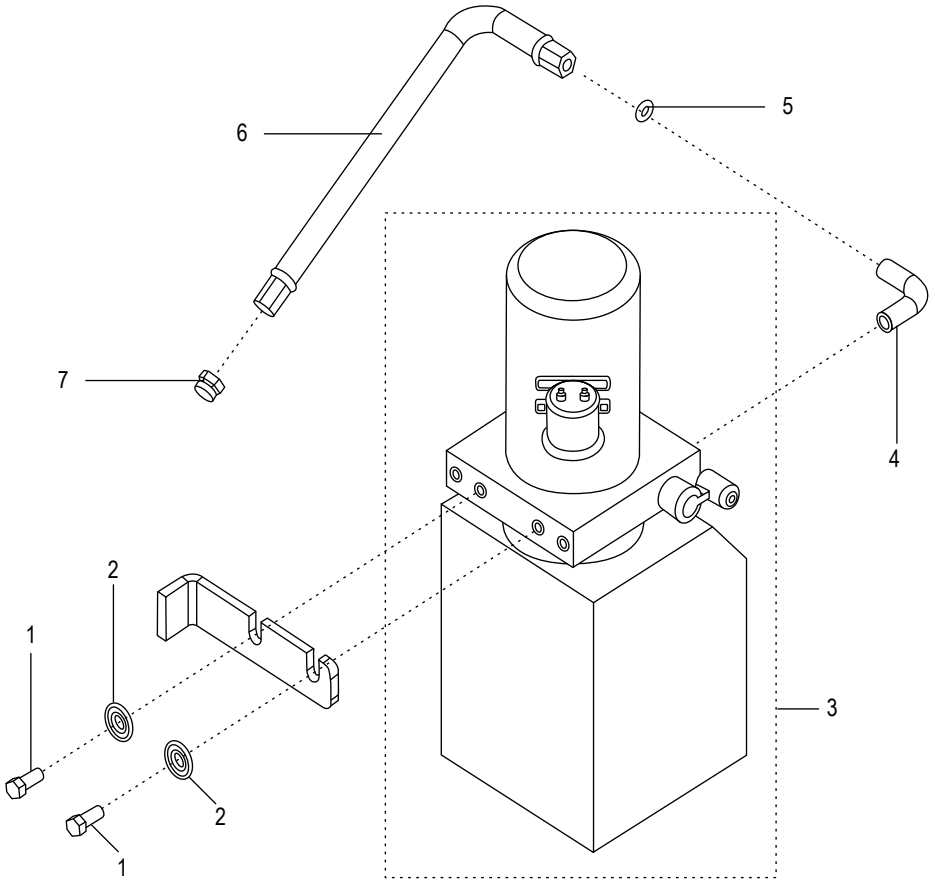

#	DESCRIPTION	QTY.	ULINE PART NO.	MFG PART NO.
1	Screw – M10 x 25 mm	2	--------	--------
2	Washer – M10	2	--------	--------
3	Hydraulic Assembly	1	--------	--------
4	L-Adaptor	1	--------	--------
5	O-Ring	1	--------	--------
6	Oil Hose	1	--------	--------
7	Adaptor	1	--------	--------

HYDRAULIC POWER UNIT

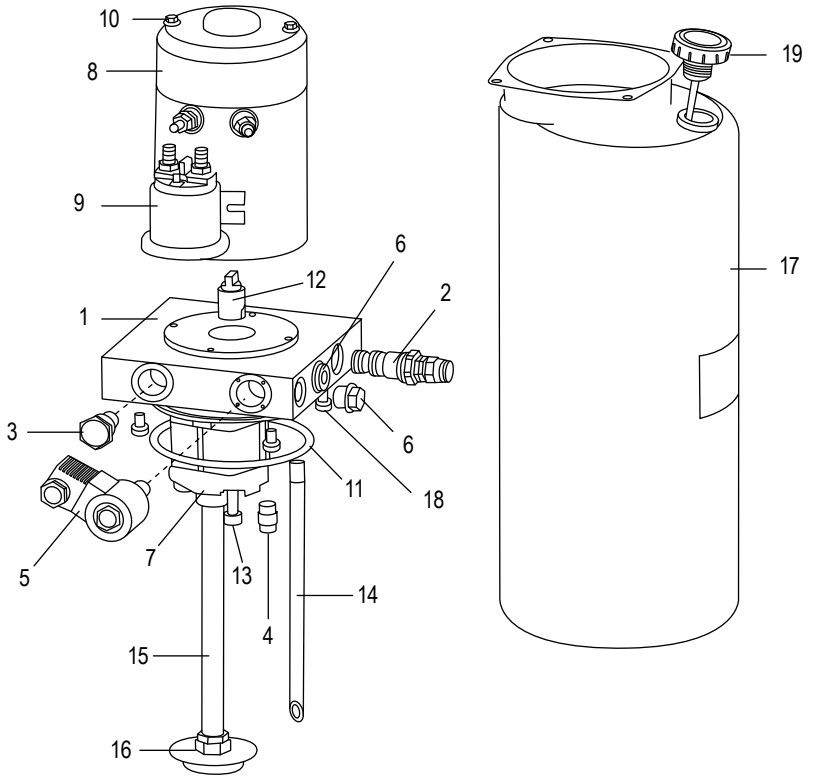

#	DESCRIPTION	QTY.	ULINE PART NO.	MFG PART NO.
1	Valve Block	1	--------	--------
2	Relief Valve	1	--------	--------
3	Unilateral Valve	1	--------	--------
4	Throttle Valve	1	--------	--------
5	Down Valve	1	H-3936-DV	E2104001P05
6	Screw Plug, Metal	1	--------	--------
6	Screw Plug, Plastic	1	--------	--------
7	Gear Pump	1	--------	--------
8	Motor	1	H-12162-MTR	E2102071P01
9	Start Switch	1	H-3937-RAISE	E2104001-10
10	Bolt, Spring Washer	2	--------	--------
11	O-Ring	1	--------	--------
12	Coupling	1	--------	--------
13	Bolt, Spring Washer – M8 x 80 mm	4	--------	--------
14	Oil Hose, Return	1	--------	--------
15	Oil Hose, Suction	1	--------	--------
16	Oil Filter	1	--------	--------
17	Oil Tank, Plastic	1	H-5252	E2104001-18
18	Bolt, Spring Washer – M6 x 12 mm	4	--------	--------
19	Oil Tank Cover	1	H-3937-OTCVR	E2104001P20

ESTIBADOR COMPLETAMENTE ELÉCTRICO

800-295-5510
uline.mx

CUERPO DEL ESTIBADOR (H-12162)

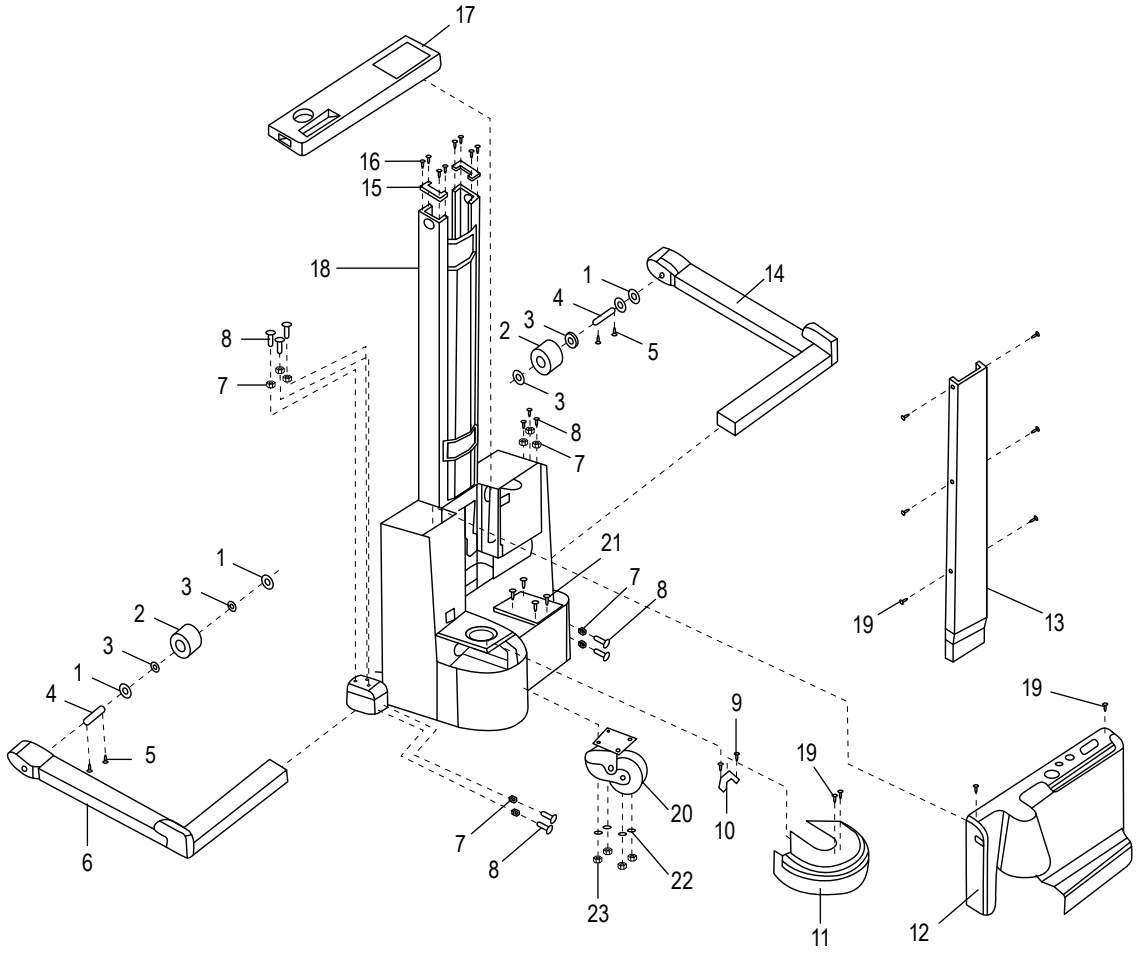

LISTA DE PARTES – CUERPO DEL ESTIBADOR (H-12162)

#	DESCRIPCIÓN	CANT.	NO. DE PARTE DE ULINE	NO. DE PARTE DEL FABRICANTE
1	Separador	4	H-3937-SPCR	312994
2	Llanta de Carga	2	H-12162-LW	3020891
3	Balero	4	H-3936-BRING	M0901-6204RZ
4	Eje de la Llanta de Carga	2	H-3936-WHLAX	313004
5	Perno de M6 x 16 mm	4	H-3937-BOLT	M1403-M6-16
6	Pata Ajustable (Lado Izquierdo)	1	----------	----------
7	Tuerca de M16 x 2 mm	10	----------	----------
8	Perno de M16 x 60 mm	10	----------	----------
9	Perno de M6 x 20 mm	2	----------	----------
10	Soporte	1	----------	----------
11	Cubierta para Llanta de Transmisión	1	H-3937DRWLCV	312977
12	Cubierta Posterior	1	----------	302084R023
13	Cubierta para Cadena	1	H-3936-COVER	312978
14	Pata Ajustable (Lado Derecho)	1	----------	312976
15	Cubierta del Límite de M12-1.75-25	2	----------	----------
16	Perno	4	----------	----------
17	Cubierta	1	----------	----------
18	Ensamble del Cuerpo del Estibador	1	----------	----------
19	Tornillo	2	H-3936-SCRWQ	M1410-M6 16
20	Ensamble de la Rueda Giratoria	1	H-3936-SWVL	312984
21	Perno de M12-1.75-40	4	----------	----------
22	Rondana de M12	4	----------	----------
23	Tuerca de M12 x 1.75 mm	4	----------	----------
	Batería (No Se Muestra)	2	H-5330	10069765
	Cargador (No Se Muestra)	1	H-3942	E3801083-S1

ESTIBADOR COMPLETAMENTE ELÉCTRICO

800-295-5510
uline.mx

CUERPO DEL ESTIBADOR (H-12198, H-12199)

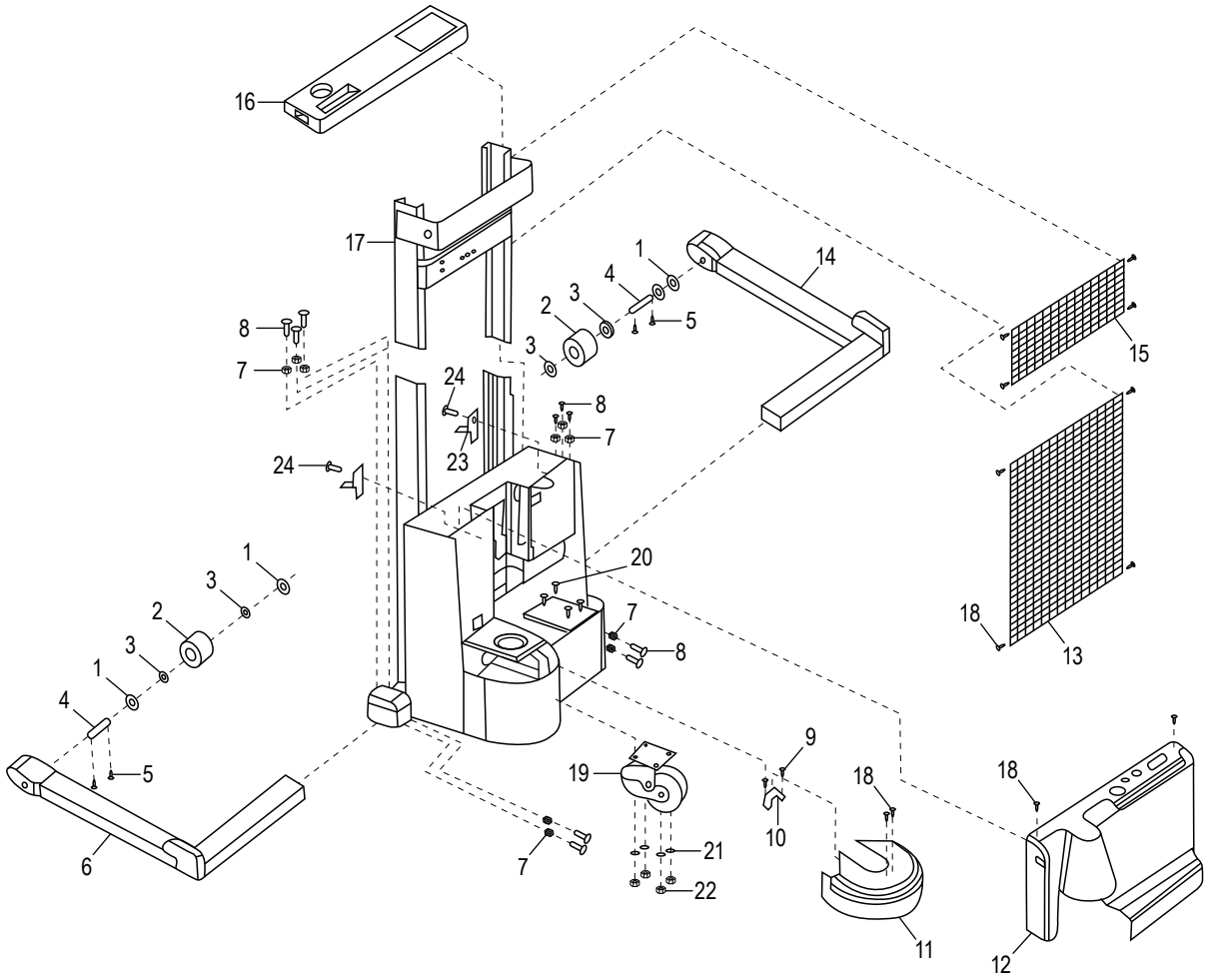

LISTA DE PARTES – CUERPO DEL ESTIBADOR (H-12198, H-12199)

#	DESCRIPCIÓN	CANT.	NO. DE PARTE DE ULINE	NO. DE PARTE DEL FABRICANTE
1	Separador	4	H-3937-SPCR	312994
2	Llanta de Carga	2	H-12162-LW	3020891
3	Balero	4	H-3936-BRING	M0901-6204RZ
4	Eje	2	H-3937-WHLAX	313004
5	Perno de M6 x 16 mm	4	H-3937-BOLT	M1403-M6-16
6	Pata Ajustable (Lado Izquierdo)	1	----------	312971
7	Tuerca de M16 x 2 mm	10	----------	----------
8	Perno de M16 x 60 mm	10	----------	----------
9	Perno de M16 x 20 mm	2	----------	----------
10	Soporte, Fijación	1	----------	313005
11	Cubierta para Llanta de Transmisión	1	H-3937DRWLCV	312977
12	Cubierta Posterior	1	H-3936-RCVR	312981
13	Cubierta para Cadena	1	----------	313040B
14	Pata Ajustable (Lado Derecho)	1	----------	312976
15	Cubierta	1	----------	313034
16	Cubierta Superior	1	H-3937-TCBB	313031
17	Ensamble del Cuerpo del Estibador	1	----------	----------
18	Perno de M6 x 16 mm	14	----------	----------
19	Ensamble de la Rueda Giratoria	1	H-3936-SWVL	312984
20	Perno de M12 x 40 mm	4	----------	----------
21	Rondana con Resorte de M12	4	----------	----------
22	Tuerca de M12	4	----------	----------
23	Soporte para Batería	4	----------	313171
24	Perno de M12-25	4	----------	----------

ESTIBADOR COMPLETAMENTE ELÉCTRICO

800-295-5510
uline.mx

CONTENEDOR DE CONTROL

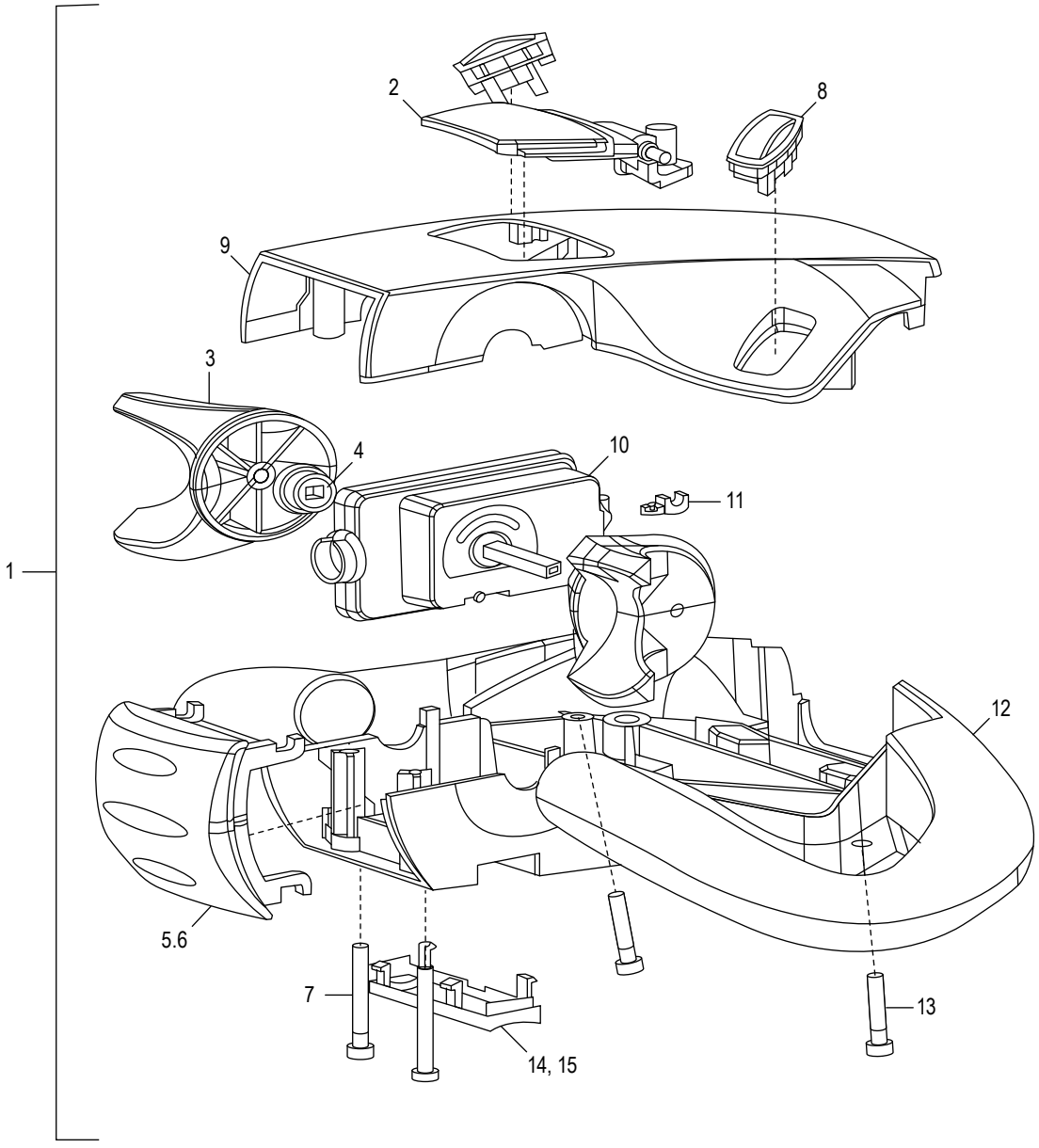

LISTA DE PARTES – CONTENEDOR DE CONTROL (CÓDIGO DE FECHA 9/2018–4/2019)

#	DESCRIPCIÓN	CANT.	NO. DE PARTE DE ULINE	NO. PARTE DEL FABRICANTE
1	Contenedor de Control Tipo 3	1	H-3936-CP3	E4001156
1	Contenedor de Control Tipo 2	1	H-3937-CP2	E4001187
2	Botón del Claxon	1	----------	E4001156P01
3	Perilla	2	----------	E4001156P02
4	Balero	2	----------	E4001156P03
5	Interruptor de Seguridad de Botón	1	----------	E4001156P04
6	Resorte	1	----------	E4001156P05
7	Tornillo de Casquillo Hexagonal	2	----------	E4001156P06
8	Interruptores de Elevación	2	H-3936-LSC45	312928
8	Interruptor de Elevación (Solo Botón de Balanceo)	2	H-3936-LSRBO	E4001156P07
9	Cubierta Superior	1	----------	E4001156P08
10	Acelerador	1	H-3936-AA	E4001156P09
11	Anillo de Presión	2	----------	E4001156P10
12	Base	1	H-3936-BASEQ	E4001156P11
13	Tornillo de Casquillo Hexagonal	2	----------	E4001156P12
14	Botón	1	----------	E4001156P13
15	Resorte	2	----------	E4001156P14

ESTIBADOR COMPLETAMENTE ELÉCTRICO

800-295-5510
uline.mx

CONTENEDOR DE CONTROL

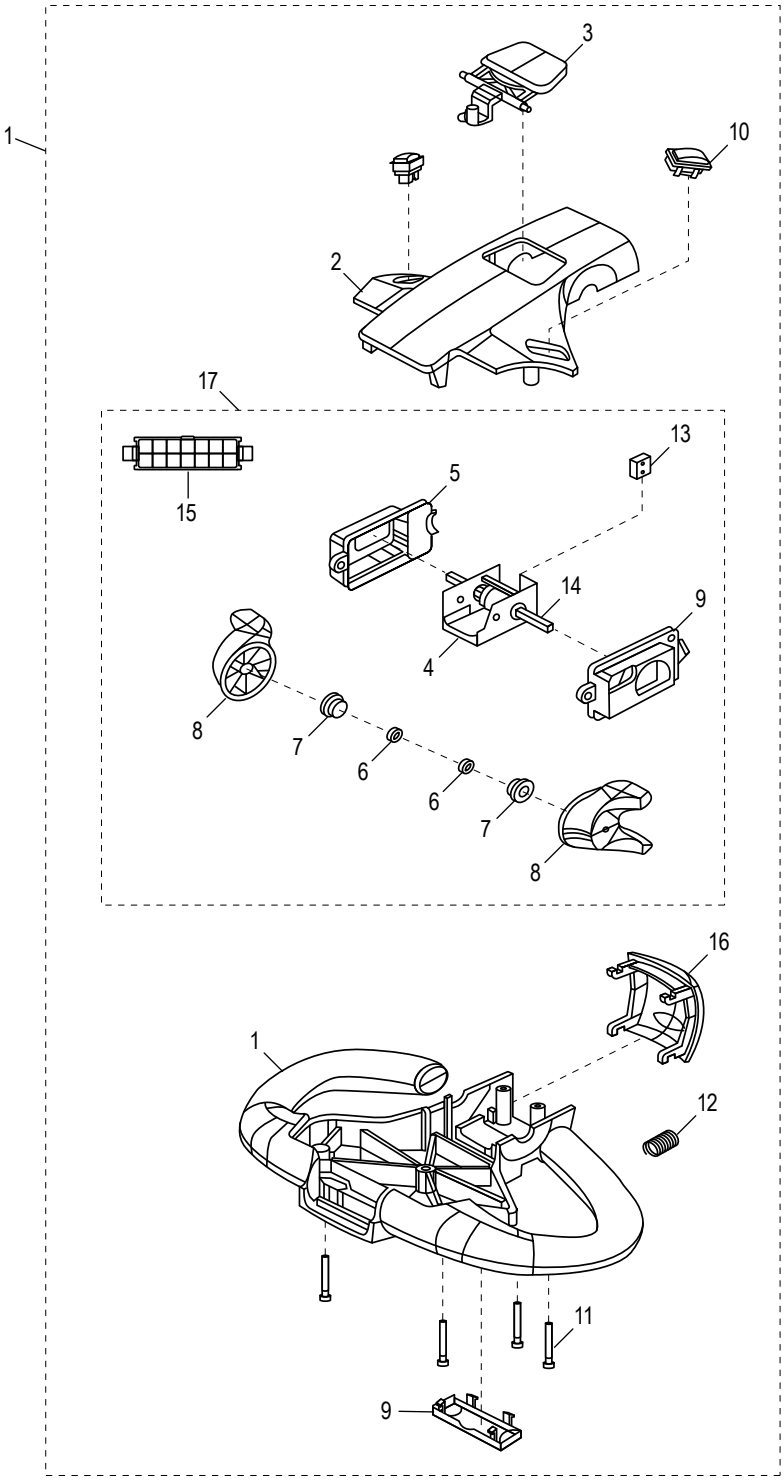

LISTA DE PARTES – CONTENEDOR DE CONTROL

#	DESCRIPCIÓN	CANT.	NO. DE PARTE DE ULINE	NO. PARTE DEL FABRICANTE
1	Control Pod	1	H-12162-CP	E4001209
2	Cubierta Superior	2	----------	----------
3	Ensamble del Claxon	1	----------	----------
4	Interruptor del Acelerador	1	----------	----------
5	Cubierta del Interruptor	1	----------	----------
6	Balero Interior	2	----------	----------
7	Balero Exterior	2	----------	----------
8	Perilla	2	----------	----------
9	Cubierta del Interruptor	1	----------	----------
10	Interruptor de Elevación/Descenso	2	----------	----------
11	Perno	4	----------	----------
12	Resorte (Botón de Emergencia)	1	----------	----------
13	Microinterruptor con Ensamble del Acelerador	1	----------	----------
14	Eje	1	----------	----------
15	Casquillo	6	----------	----------
16	Botón de Emergencia	1	----------	----------
17	**Ensamble del Asa** Incluye: • Interruptor del Acelerador #4 • Cubierta del Interruptor #5 • 2 Baleros Interiores #6 • 2 Baleros Exteriores #7 • 2 Perillas #8 • Cubierta del Interruptor #9 • Microinterruptor con Ensamble del Acelerador #13 • Eje #14 • Casquillo #15	1	----------	----------

ESTIBADOR COMPLETAMENTE ELÉCTRICO

ENSAMBLE DE DIRECCIÓN

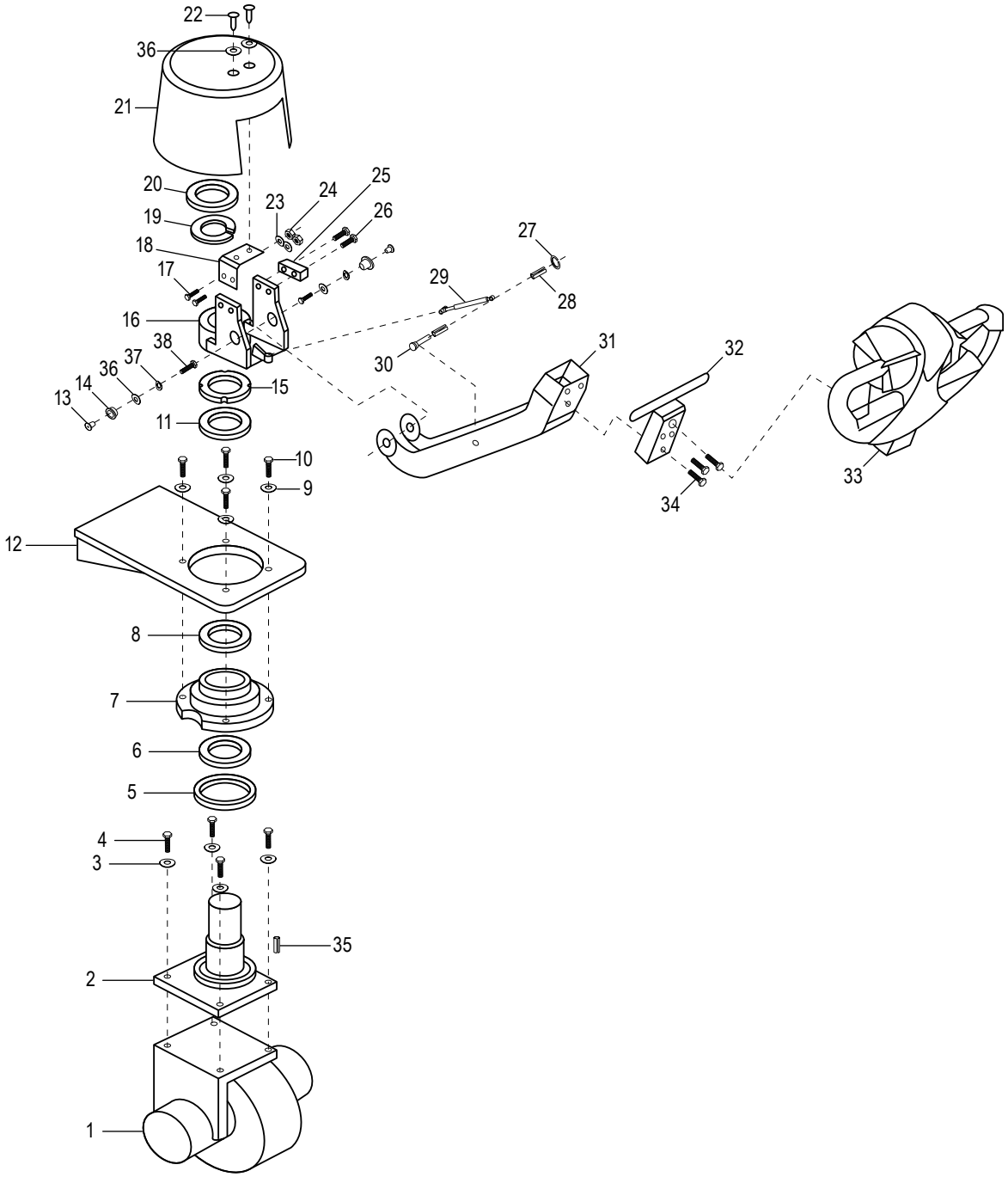

LISTA DE PARTES – ENSAMBLE DE DIRECCIÓN

#	DESCRIPCIÓN	CANT.	NO. DE PARTE DE ULINE	NO. PARTE DEL FABRICANTE
1	Ensamble de la Llanta de Transmisión	1	H-12162-DWA	E42102071
2	Ensamble del Eje	1	----------	----------
3	Rondana con Resorte de M10	4	----------	----------
4	Perno de M10 x 35 mm	4	----------	----------
5	Sello	1	H-3936-1057	M0703-80 105 7
6	Balero	1	----------	----------
7	Soporte del Eje	1	----------	----------
8	Balero	1	H-3936-61812	M0901-61812RZ
9	Rondana con Resorte de M10 x 35 mm	4	----------	----------
10	Perno de M10	4	----------	----------
11	Rondana	1	----------	----------
12	Tablero de Fijación	1	----------	----------
13	Perno	2	H-3937BOLT	312992
14	Eje de Collar	2	H-3937SPINDL	312985
15	Contratuerca	1	----------	----------
16	Conexión de Fijación	1	----------	----------
17	Perno de M6 x 25 mm	2	----------	----------
18	Cubierta del Eje de Anclaje	1	----------	----------
19	Rondana de Bloqueo	1	----------	----------
20	Tuerca	1	----------	----------
21	Cubierta del Eje	1	H-5253	312980
22	Tornillo de M6-16	2	----------	----------
23	Rondana con Resorte de M6	2	----------	----------
24	Tuerca de M6	2	----------	----------
25	Interruptor de Proximidad	1	----------	----------
26	Perno de M4 x 30 mm	2	----------	----------
27	Anillo de Retención de S8	1	----------	----------
28	Collar del Eje	2	H-3936-SP128	312988
29	Resorte de Aire	1	H-3937-SPRNG	R00911
30	Eje de Fijación	1	H-3936-FIX30	312987A
31	Brazo de Dirección	1	----------	----------
32	Asa de Anclaje	1	----------	----------
33	Contenedor de Control	1	H-12162-CP	E4001209
34	Perno de M8 x 20 mm	3	----------	----------
35	Llave Plana	1	----------	----------
36	Rondana de M6	2	----------	----------
37	Rondana con Resorte de M8	2	----------	----------
38	Perno de M8 x 16 mm	2	----------	----------

ESTIBADOR COMPLETAMENTE ELÉCTRICO

800-295-5510
uline.mx

ENSAMBLE DE LA LLANTA DE TRANSMISIÓN

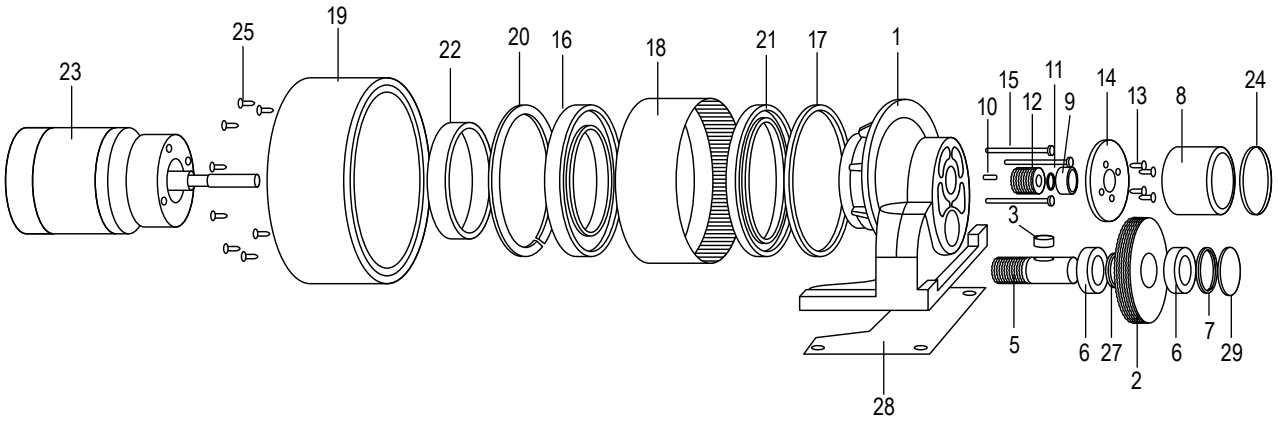

#	DESCRIPCIÓN	CANT.	NO. DE PARTE DE ULINE	NO. DE PARTE DEL FABRICANTE
1	Cubierta	1	----------	----------
2	Engrane Grande	1	----------	----------
3	Llave	1	----------	E2102024P03
5	Engrane del Eje	1	----------	----------
6	Balero	2	----------	E2102024P06
7	Anillo Deflector	1	----------	E2102024P07
8	Freno Eléctrico	1	H-12168-EB	E2102071P23
9	Balero	1	----------	E2102024P09
10	Llave	2	----------	E2102024P10
11	Anillo Deflector	1	----------	E2102024P11
12	Engrane Chico	1	----------	E2102024P12
13	Tornillo	4	----------	----------
14	Brida	1	----------	----------
15	Tornillo	3	----------	----------
16	Balero	1	----------	E2102024P16
17	Sello	1	----------	E2102024P17
18	Engrane de Anillo	1	----------	E2102024P18
19	Tire	1	H-12168-TIRE	E2102071P08
20	Anillo Deflector	1	----------	E2102024P20
21	Sello	1	----------	E2102024P21
22	Anillo	1	----------	E2102024P22
23	Motor de Tracción	1	----------	----------
24	Anillo para Polvo	1	----------	E2102024P24
25	Tornillo	10	----------	E2102024P25
27	Separador	1	----------	----------
28	Panel	1	----------	----------
29	Tapa Contra Polvo	1	----------	----------

ESTIBADOR COMPLETAMENTE ELÉCTRICO

800-295-5510
uline.mx

ENSAMBLE DEL PORTADOR Y LAS HORQUILLAS

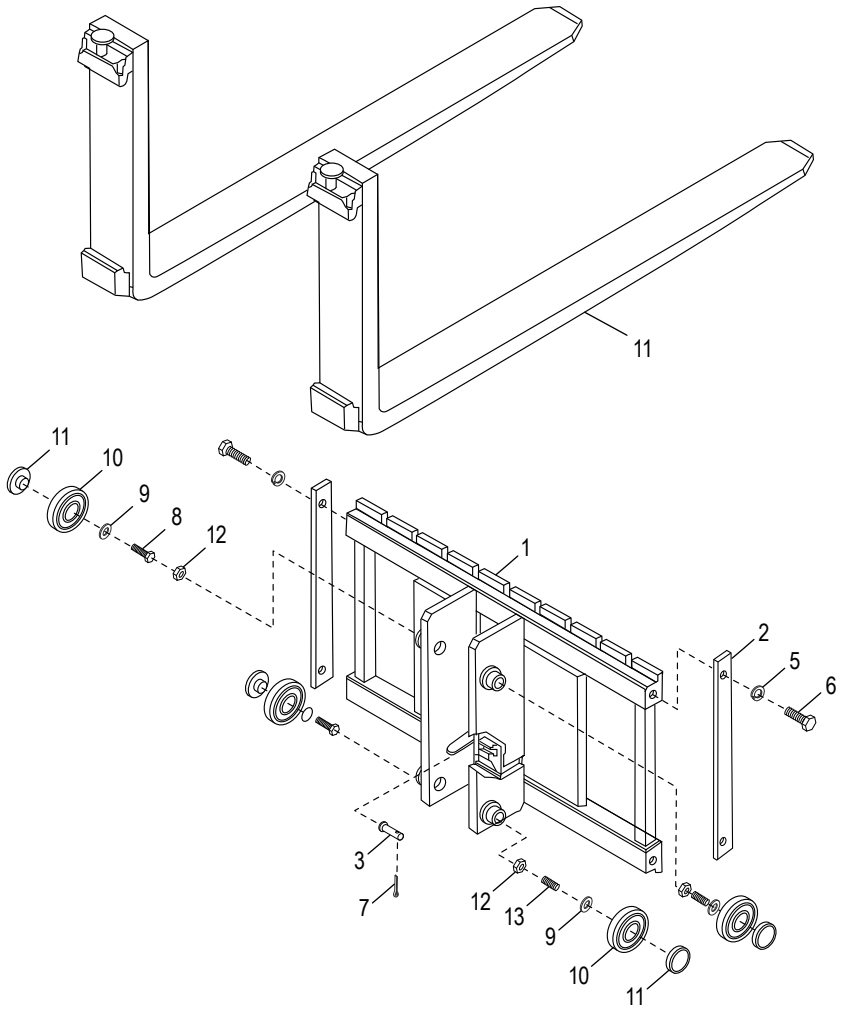

#	DESCRIPCIÓN	CANT.	NO. DE PARTE DE ULINE	NO. PARTE DEL FABRICANTE
1	Subensamble del Portador	1	--------	--------
2	Cubierta	2	--------	--------
3	Pasador	1	--------	--------
4	Horquillas – Forjadas	2	H-12162-FF	33363R067
5	Rondana con Resorte	2	--------	--------
6	Perno de Cabeza Hexagonal	2	--------	--------
7	Pasador de Chaveta	1	--------	--------
8	Perno con Cabeza Ranurada Hexagonal	2	--------	--------
9	Rondana	4	--------	--------
10	Balero – Portador	4	H-3936-RLLR	M1324011
11	Rueda Giratoria	4	--------	--------
12	Tuerca Hexagonal	4	--------	--------

ESTIBADOR COMPLETAMENTE ELÉCTRICO

800-295-5510
uline.mx

ENSAMBLE DEL PORTADOR

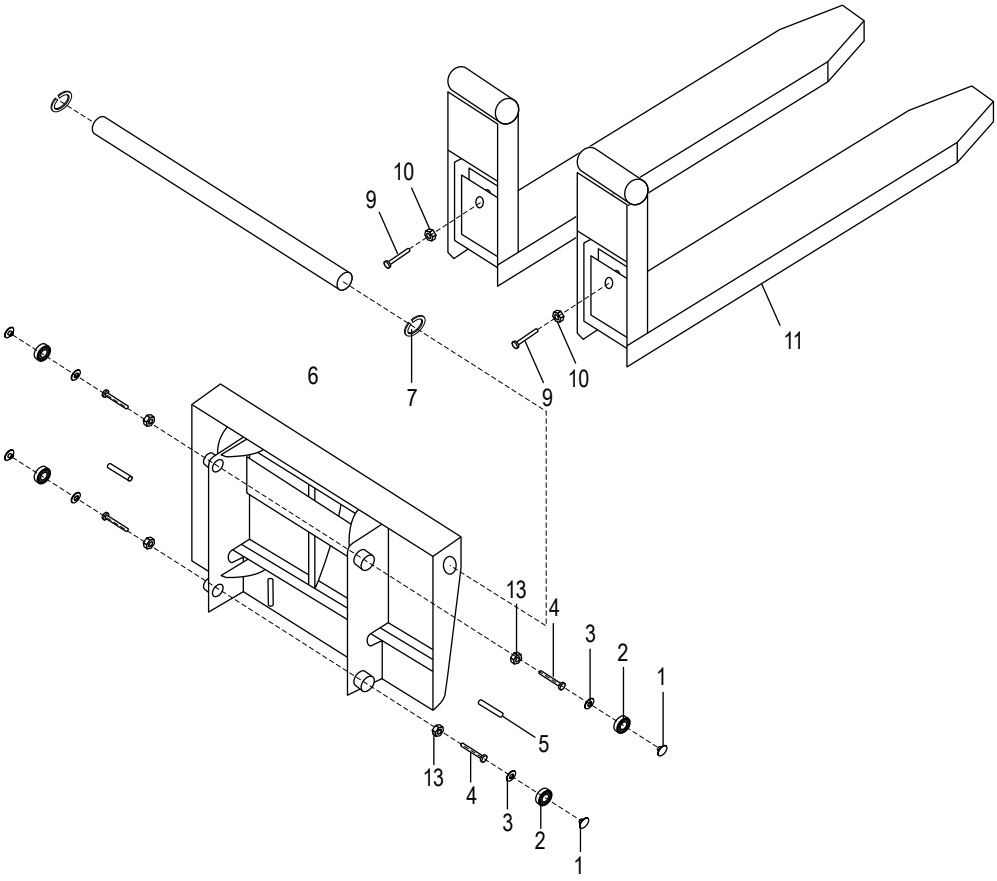

#	DESCRIPCIÓN	CANT.	NO. DE PARTE DE ULINE	NO. DE PARTE DEL FABRICANTE
1	Bloque	4	--------	3002861
2	Rodillo	4	H-3936-RLLR	M1324011
3	Rondana	4	--------	3002820
4	Perno de M6 x 25 mm	4	H-12162-FF	33363R067
5	Pasador Fijo, Cadena de M8 x 50 mm	1	--------	--------
6	Ensamble del Soporte de Carga	1	--------	--------
7	Anillo de Retención de S40	2	--------	--------
8	Eje de Alimentación	1	--------	--------
9	Perno	2	--------	313003
10	Tuerca de M16	2	--------	--------
11	Horquilla Soldada	2	--------	312983
12	Pasador de Chaveta	2	--------	--------
13	Tuerca de M8	4	--------	--------

ESTIBADOR COMPLETAMENTE ELÉCTRICO

800-295-5510
uline.mx

ENSAMBLE DEL MÁSTIL (H-12162)

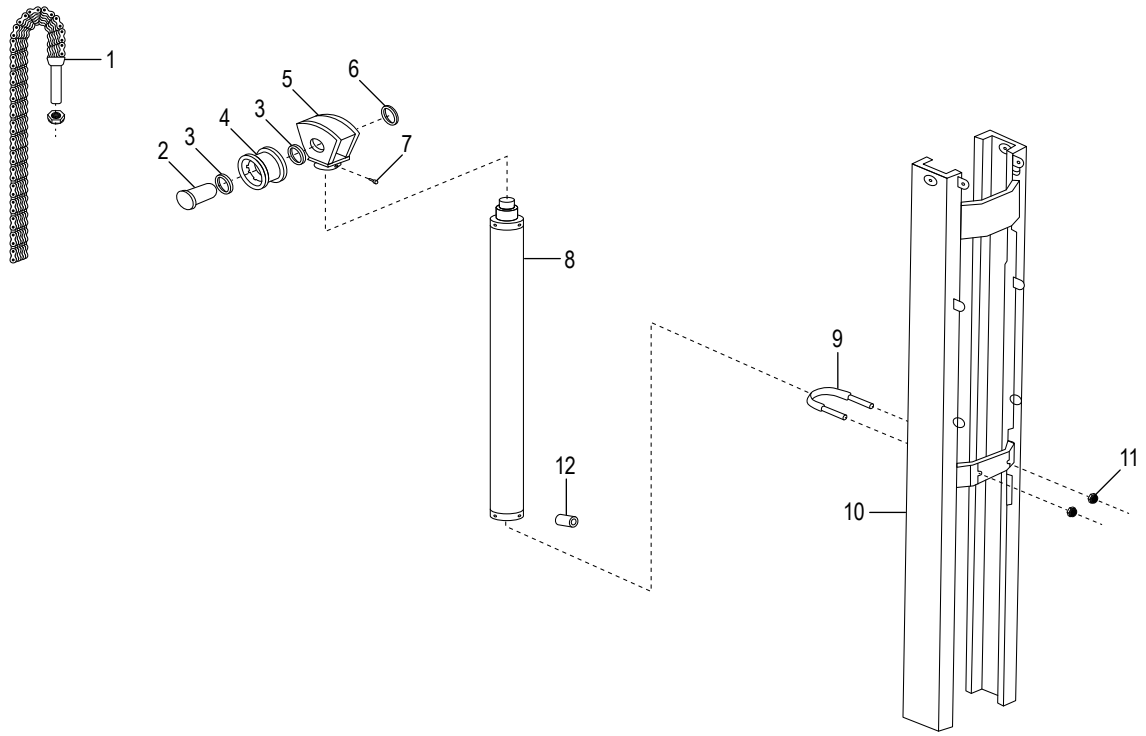

#	DESCRIPCIÓN	CANT.	NO. DE PARTE DE ULINE	NO. DE PARTE DEL FABRICANTE
1	Ensamble de la Cadena	1	--------	--------
2	Clavija del Pivote	1	--------	--------
3	Separador	2	--------	--------
4	Rueda de la Cadena	1	--------	--------
5	Soporte de Rueda de la Cadena	1	--------	--------
6	Anillo de Retención de S40	1	--------	--------
7	Perno de M6 x 16 mm	1	--------	--------
8	Cilindro de Elevación	1	--------	--------
9	Perno en U	1	--------	--------
10	Ensamble del Mástil	1	--------	No Disponible
11	Tuerca de Seguridad de M10	2	--------	--------
12	Válvula de Control	1	--------	--------

ESTIBADOR COMPLETAMENTE ELÉCTRICO

800-295-5510
uline.mx

ENSAMBLE DEL MÁSTIL

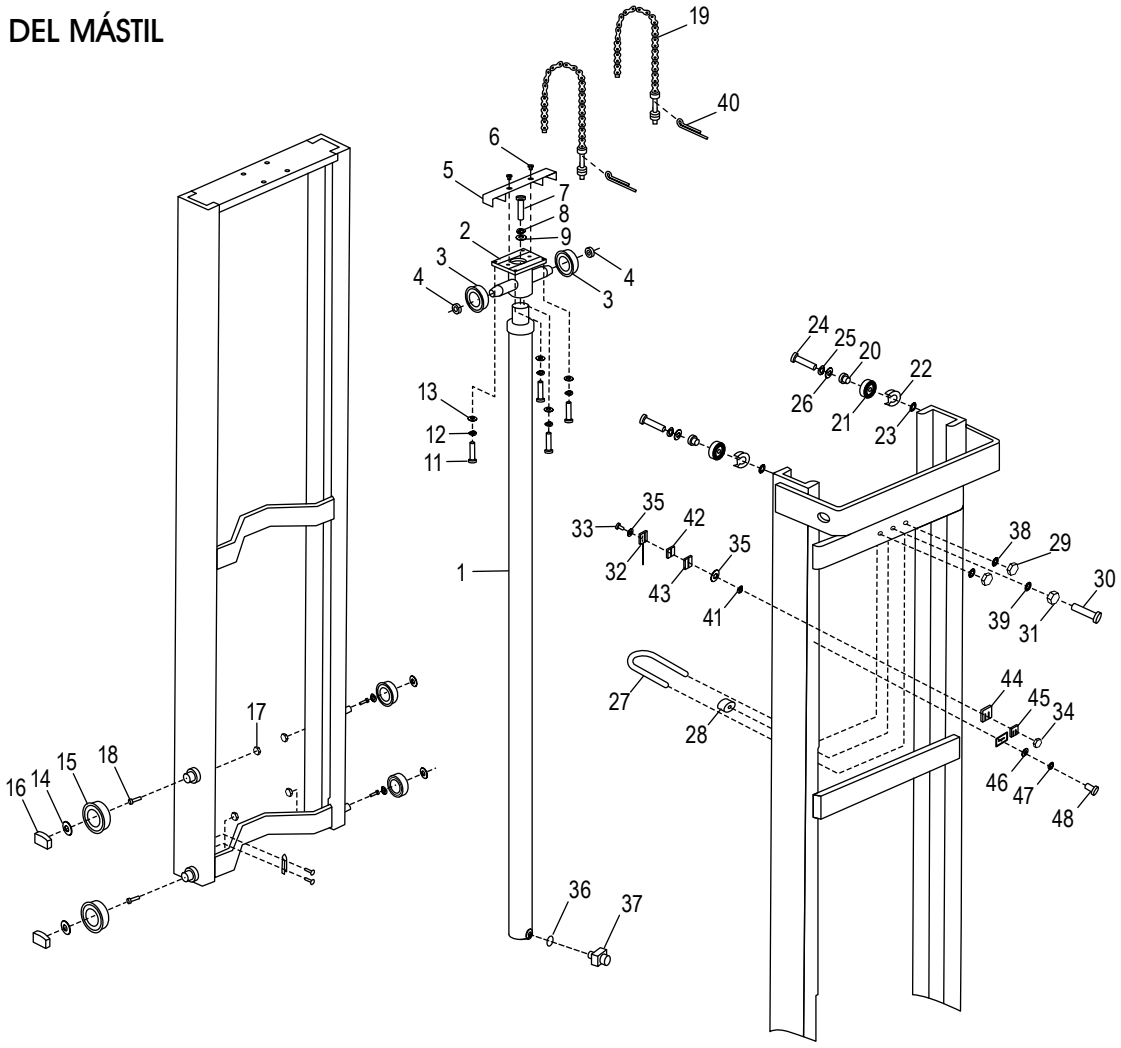

#	DESCRIPCIÓN	CANT.	NO. DE PARTE DE ULINE	NO. DE PARTE DEL FABRICANTE
1	Cilindro de Elevación para H-12162, H-12198	1	H-3937-CYLNR	B383419
1	Cilindro de Elevación para H-12199	1	H-8163-CYL	B383418
2	Soporte de Rueda de la Cadena	1	H-8163-20Q	3002887A
3	Rueda de la Cadena	2	H-8163-19Q	3003012
4	Anillo de Retención de S30	2	--------	--------
5	Superior, Rueda de la Cadena	1	H-8163-14Q	3002881
6	Perno del Resorte	2	H-8163-13Q	M1305-6*12
7	Perno de M12 x 90 mm	1	--------	--------
8	Rondana con Resorte de M12	1	--------	--------
9	Rondana de M12	1	--------	--------

CONTINUACIÓN DE LA LISTA DE PARTES DEL ENSAMBLE DEL MÁSTIL

#	DESCRIPCIÓN	CANT.	NO. DE PARTE DE ULINE	NO. DE PARTE DEL FABRICANTE
11	Perno de M10 x 35 mm	4	--------	--------
12	Rondana con Resorte de M10	4	--------	--------
13	Rondana	4	--------	--------
14	Rondana de M10 x 2 mm	4	--------	3002820
15	Balero para Rodillo	4	H-3936-RLLR	M1324011
16	Bloque	4	--------	3002861
17	Tuerca de M6 x 1.0 mm	4	--------	--------
18	Perno de M6 x 25 mm	4	--------	--------
19	Ensamble de la Cadena para H-12162	2	--------	B383422
19	Ensamble de la Cadena para H-12198	2	------	------
20	Eje	1	H-8163-20Q	3002887A
21	Balero	2	H-3936-BRING	M0901-6204RZ
22	Cubierta para Polvo	2	--------	3002873A
23	Separador	2	--------	3002877
24	Perno de M8 x 25 mm	2	--------	--------
25	Rondana con Resorte de M8 x 2 mm	2	--------	--------
26	Rondana de M8 x 2 mm	2	--------	--------
27	Perno en U	1	-------	-------
28	Separador de Caucho	1	--------	--------
29	Tuerca de M8 x 13 mm	4	--------	--------
30	Perno	2	--------	--------
31	Tuerca de M-12-0	1	--------	--------
32	Interruptor de Proximidad	2	--------	--------
33	Perno de M3-25-23	2	--------	--------
34	Tuerca de M3 x 2 mm	2	--------	--------
35	Rondana de M3 x 2 mm	4	--------	--------
36	Anillo Tórico	1	--------	--------
37	Conector	1	--------	--------
38	Rondana	2	--------	--------
39	Rondana	1	--------	--------
40	Pasador de Chaveta	2	--------	--------
41	Rondana con Resorte de M3	2	--------	--------
42	Bloqueo de Placa	1	--------	--------
43	Bloqueo de Placa	1	--------	--------
44	Bloqueo de Placa	1	--------	--------
45	Bloqueo de Placa	1	--------	--------
46	Rondana de M6 x 2 mm	2	--------	--------
47	Rondana con Resorte de M6 x 2 mm	2	--------	--------
48	Perno de M6-16-23	2	--------	--------

ESTIBADOR COMPLETAMENTE ELÉCTRICO

800-295-5510
uline.mx

FUENTE DE ALIMENTACIÓN HIDRÁULICA

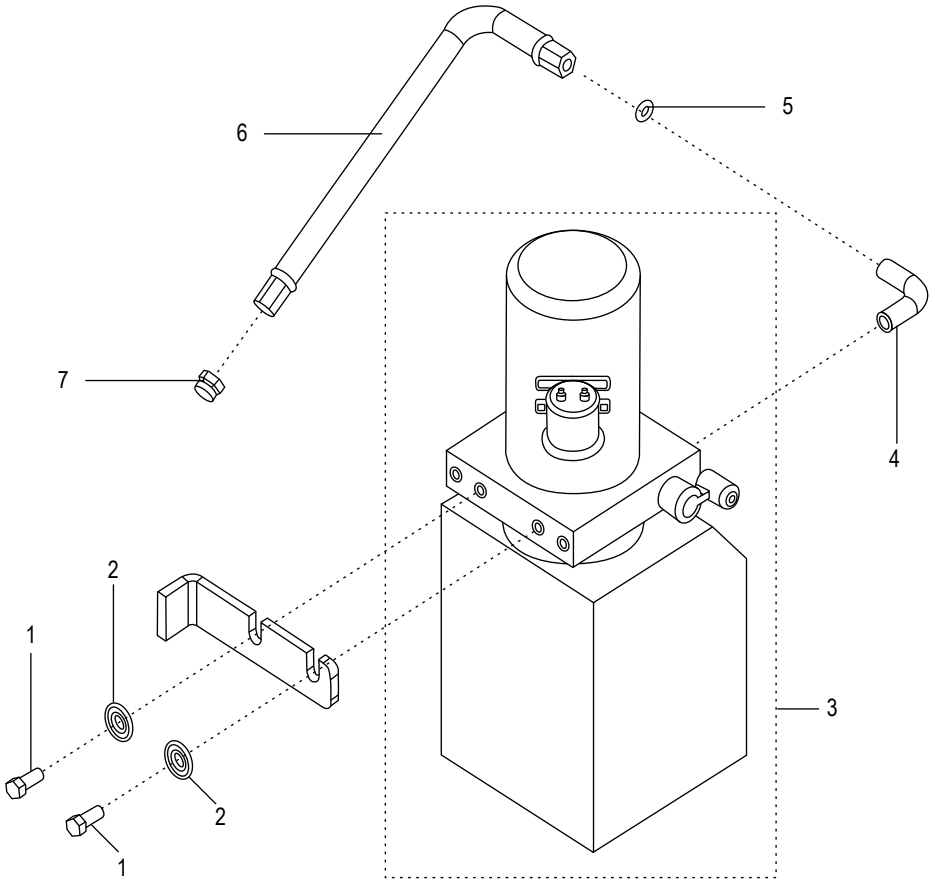

#	DESCRIPCIÓN	CANT.	NO. DE PARTE DE ULINE	NO. PARTE DEL FABRICANTE
1	Tornillo de M10 x 25 mm	2	--------	--------
2	Rondana de M10	2	--------	--------
3	Ensamble Hidráulico	1	--------	--------
4	Adaptador en L	1	--------	--------
5	Anillo Tórico	1	--------	--------
6	Manguera para Aceite	1	--------	--------
7	Adaptador	1	--------	--------

ESTIBADOR COMPLETAMENTE ELÉCTRICO

800-295-5510
uline.mx

UNIDAD DE ALIMENTACIÓN HIDRÁULICA

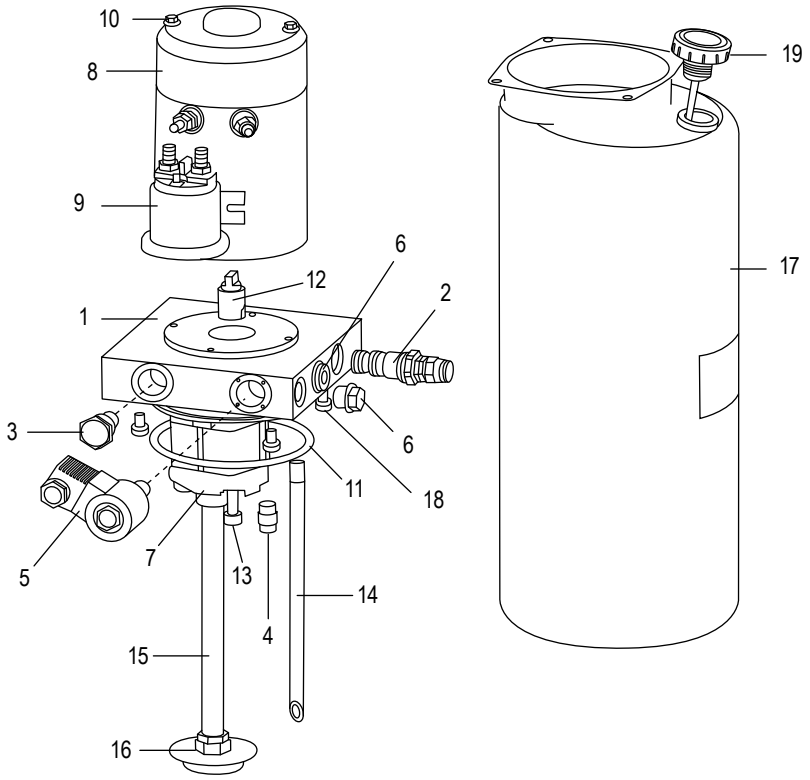

#	DESCRIPCIÓN	CANT.	NO. DE PARTE DE ULINE	NO. DE PARTE DEL FABRICANTE
1	Bloque de Válvula	1	--------	--------
2	Válvula de Liberación	1	--------	--------
3	Válvula Unilateral	1	--------	--------
4	Válvula del Acelerador	1	--------	--------
5	Válvula Inferior	1	H-3936-DV	E2104001P05
6	Tapón de Tornillo, Metal	1	--------	--------
6	Tapón de Tornillo, Plástico	1	--------	--------
7	Bomba de Engrane	1	--------	--------
8	Motor	1	--------	--------
9	Interruptor de Inicio	1	H-3937-RAISE	E2104001-10
10	Perno, Rondana con Resorte	2	--------	--------
11	Anillo Tórico	1	--------	--------
12	Acople	1	--------	--------
13	Perno, Rondana con Resorte de M8 x 80 mm	4	--------	--------
14	Manguera para Aceite, Retorno	1	--------	--------
15	Manguera para Aceite, Succión	1	--------	--------
16	Filtro de Aceite	1	--------	--------
17	Tanque de Aceite, Plástico	1	H-5252	E2104001-18
18	Perno, Rondana con Resorte de M6 x 12 mm	4	--------	--------
19	Cubierta del Tanque de Aceite	1	H-3937-OTCVR	E2104001P20

GERBEUR ENTIÈREMENT MOTORISÉ

1 800 295-5510
uline.ca

CHÂSSIS DU GERBEUR (H-12162)

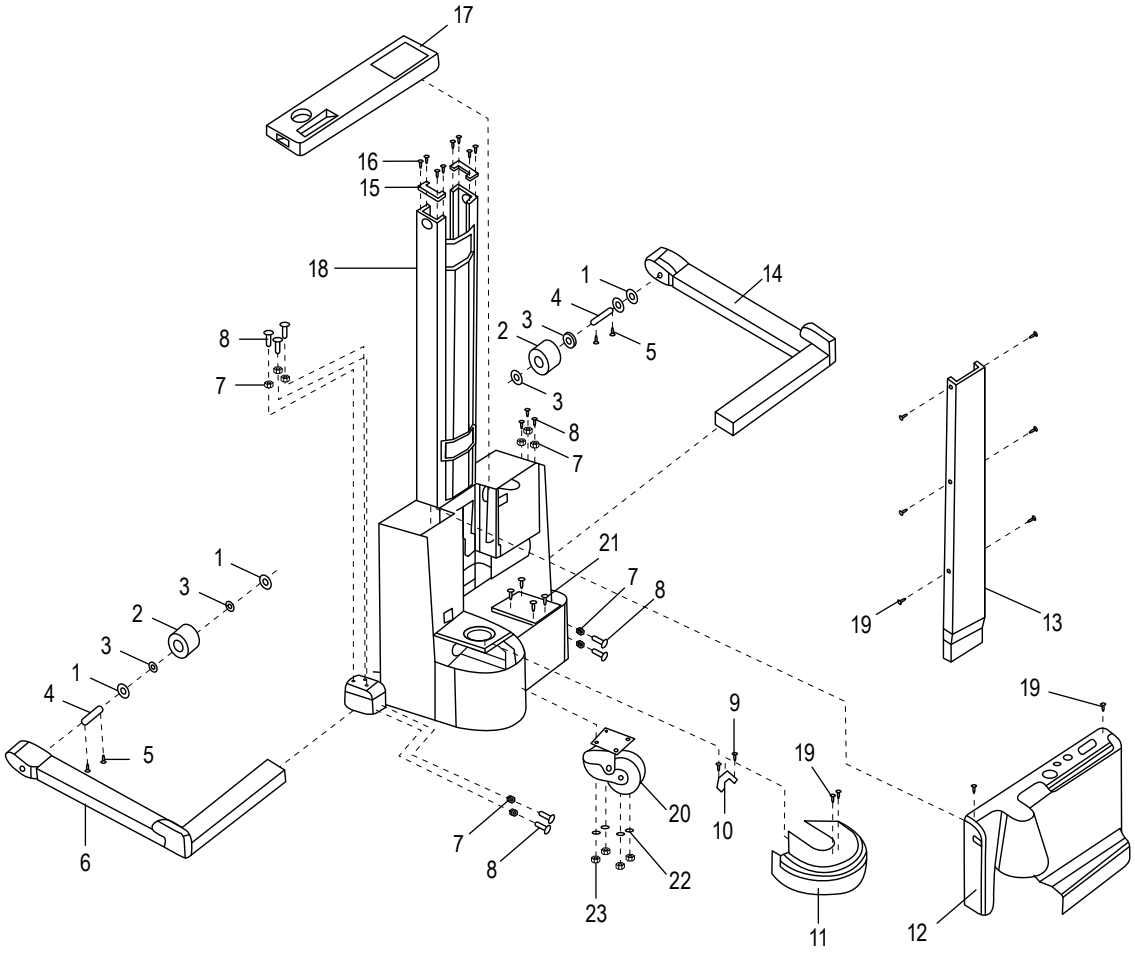

LISTE DES PIÈCES DU CHÂSSIS DU GERBEUR (H-12162)

#	DESCRIPTION	QTÉ	RÉF. ULINE	RÉF. DU FABRICANT
1	Espaceur	4	H-3937-SPCR	312994
2	Roue porteuse	2	H-12162-LW	3020891
3	Palier	4	H-3936-BRING	M0901-6204RZ
4	Essieu de roue porteuse	2	H-3936-WHLAX	313004
5	Boulon de M6 x 16 mm	4	H-3937-BOLT	M1403-M6-16
6	Longeron (gauche)	1	----------	----------
7	Écrou de M16 x 2 mm	10	----------	----------
8	Boulon de M16 x 60 mm	10	----------	----------
9	Boulon de M6 x 20 mm	2	----------	----------
10	Siège	1	----------	313005
11	Enjoliveur de roue motrice	1	H-3937DRWLCV	312977
12	Couvercle arrière	1	----------	302084R023
13	Couvre-chaîne	1	H-3936-COVER	312978
14	Longeron (droit)	1	----------	312976
15	Couvre-extrémité de M1-1,75-25	2	----------	----------
16	Boulon	4	----------	----------
17	Cache	1	----------	----------
18	Ensemble du châssis du gerbeur	1	----------	----------
19	Vis	2	H-3936-SCRWQ	M1410-M6 16
20	Ensemble de roulette pivotante	1	H-3936-SWVL	312984
21	Boulon de M12-1,75-40	4	----------	----------
22	Rondelle de M12	4	----------	----------
23	Écrou de M12 x 1,75 mm	4	----------	----------
	Batterie (non illustré)	2	H-5330	10069765
	Chargeur (non illustré)	1	H-3942	E3801083-S1

GERBEUR ENTIÈREMENT MOTORISÉ

1 800 295-5510
uline.ca

CHÂSSIS DU GERBEUR (H-12198, H-12199)

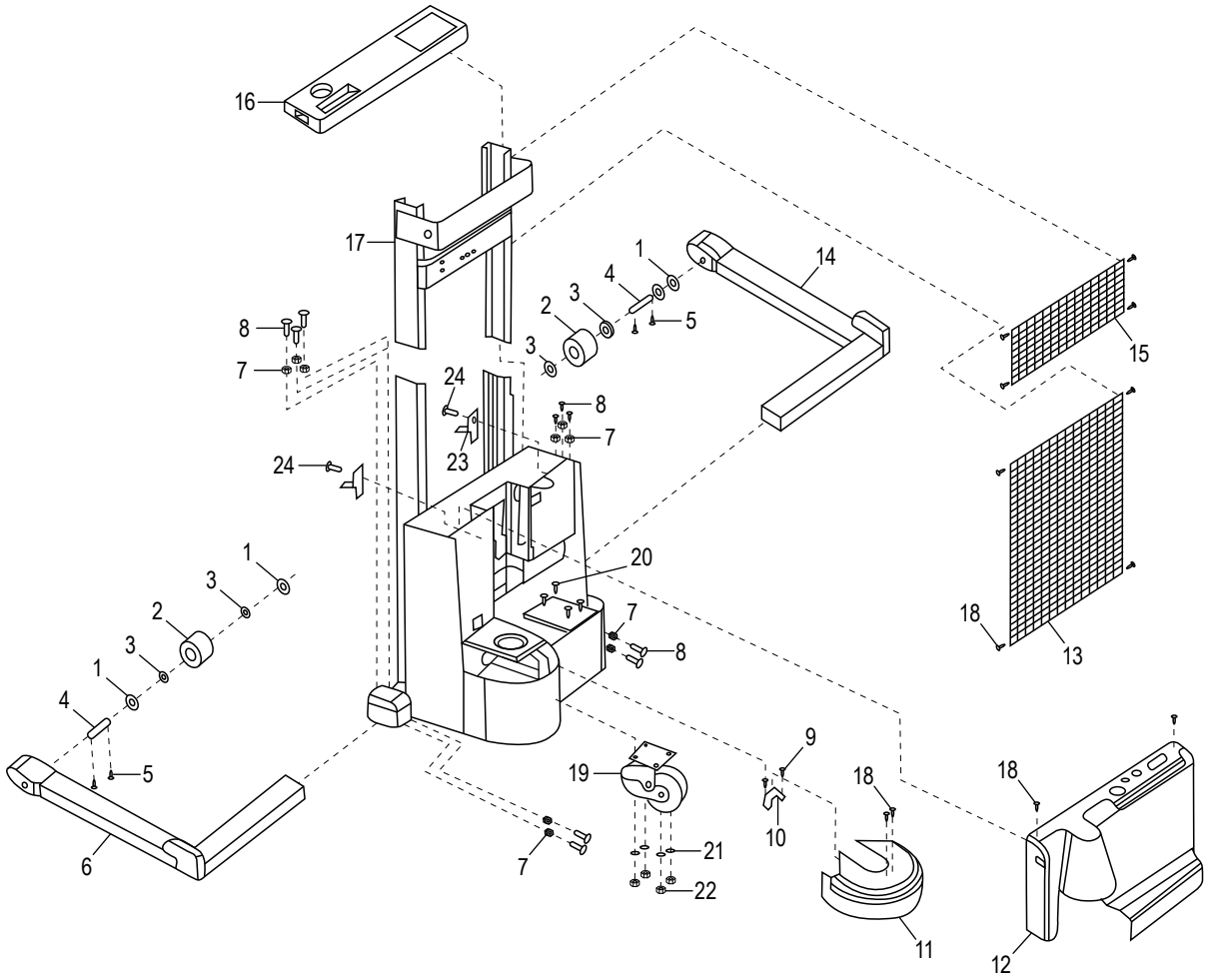

LISTE DES PIÈCES DU CHÂSSIS DU GERBEUR (H-12198, H-12199)

#	DESCRIPTION	QTÉ	RÉF. ULINE	RÉF. DU FABRICANT
1	Espaceur	4	H-3937-SPCR	312994
2	Roue porteuse	2	H-12162-LW	3020891
3	Palier	4	H-3936-BRING	M0901-6204RZ
4	Essieu	2	H-3937-WHLAX	313004
5	Boulon de M6 x 16 mm	4	H-3937-BOLT	M1403-M6-16
6	Longeron (gauche)	1	----------	312971
7	Écrou de M16 x 2 mm	10	----------	----------
8	Boulon de M16 x 60 mm	10	----------	----------
9	Boulon de M16 x 20 mm	2	----------	----------
10	Siège de fixation	1	----------	313005
11	Enjoliveur de roue motrice	1	H-3937DRWLCV	312977
12	Couvercle arrière	1	H-3936-RCVR	312981
13	Couvre-chaîne	1	----------	313040B
14	Longeron (droit)	1	----------	312976
15	Cache	1	----------	313034
16	Couvercle supérieur	1	H-3937-TCBB	313031
17	Ensemble du châssis du gerbeur	1	----------	----------
18	Boulon de M6 x 16 mm	14	----------	----------
19	Ensemble de roulette pivotante	1	H-3936-SWVL	312984
20	Boulon de M12 x 40 mm	4	----------	----------
21	Rondelle à ressort de M12	4	----------	----------
22	Écrou de M12	4	----------	----------
23	Support de batterie	4	----------	313171
24	Boulon de M12 x 25 mm	4	----------	----------

GERBEUR ENTIÈREMENT MOTORISÉ

1 800 295-5510
uline.ca

BOÎTIER DE COMMANDE

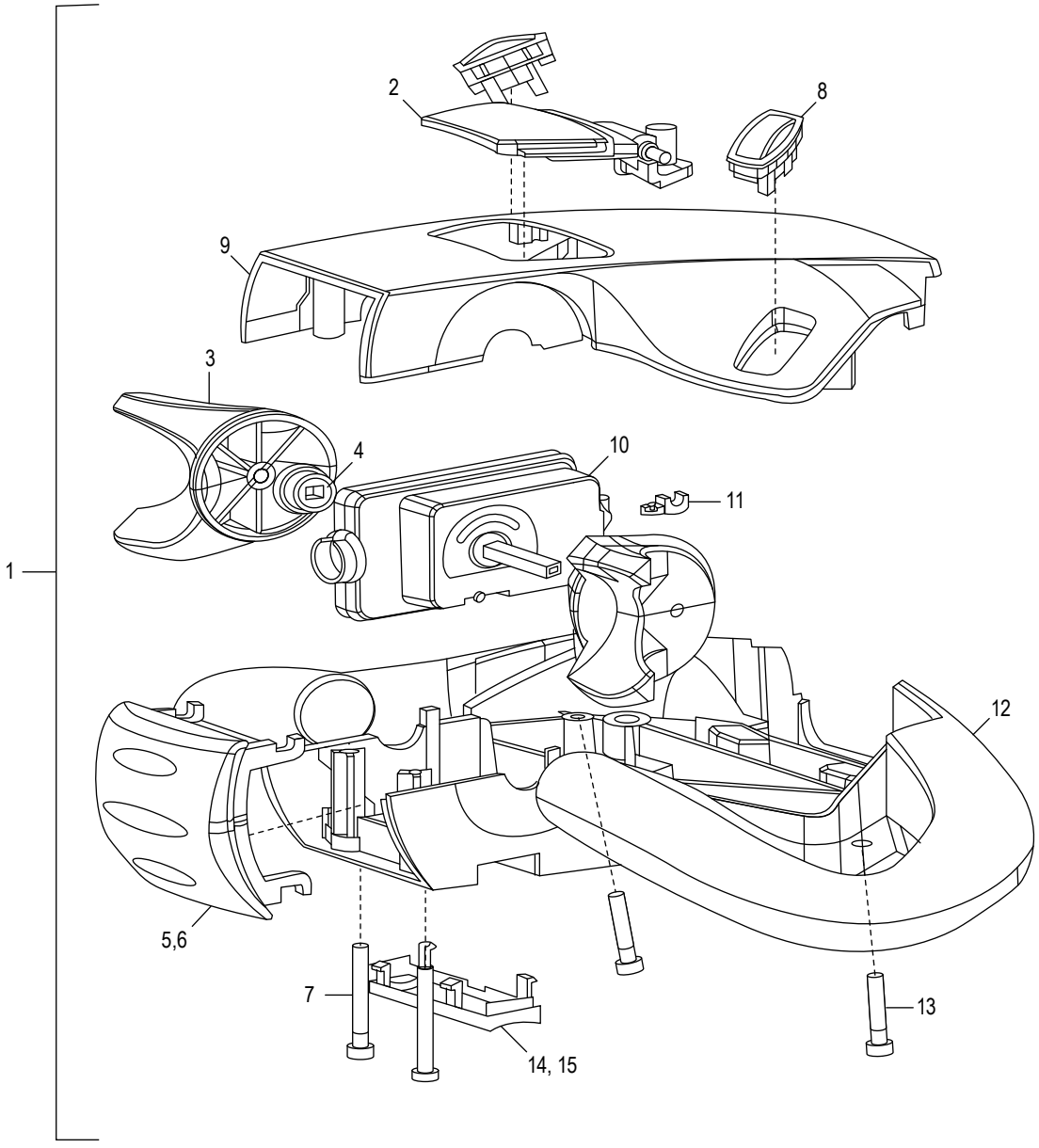

LISTE DES PIÈCES DU BOÎTIER DE COMMANDE (CODE DATÉ DE 9/2018 à 4/2019)

#	DESCRIPTION	QTÉ	RÉF. ULINE	RÉF. DU FABRICANT
1	Boîtier de commande, type 3	1	H-3936-CP3	E4001156
1	Boîtier de commande, type 2	1	H-3937-CP2	E4001187
2	Bouton d'avertisseur	1	----------	E4001156P01
3	Molette	2	----------	E4001156P02
4	Palier	2	----------	E4001156P03
5	Bouton d'arrêt de sécurité	1	----------	E4001156P04
6	Ressort	1	----------	E4001156P05
7	Vis à six pans creux	2	----------	E4001156P06
8	Groupe d'interrupteur de levage	2	H-3936-LSC45	312928
8	Interrupteur de levage (bouton à bascule uniquement)	2	H-3936-LSRBO	E4001156P07
9	Couvercle supérieur	1	----------	E4001156P08
10	Accélérateur	1	H-3936-AA	E4001156P09
11	Anneau élastique	2	----------	E4001156P10
12	Base	1	H-3936-BASEQ	E4001156P11
13	Vis à six pans creux	2	----------	E4001156P12
14	Bouton	1	----------	E4001156P13
15	Ressort	2	----------	E4001156P14

GERBEUR ENTIÈREMENT MOTORISÉ

1 800 295-5510
uline.ca

BOÎTIER DE COMMANDE

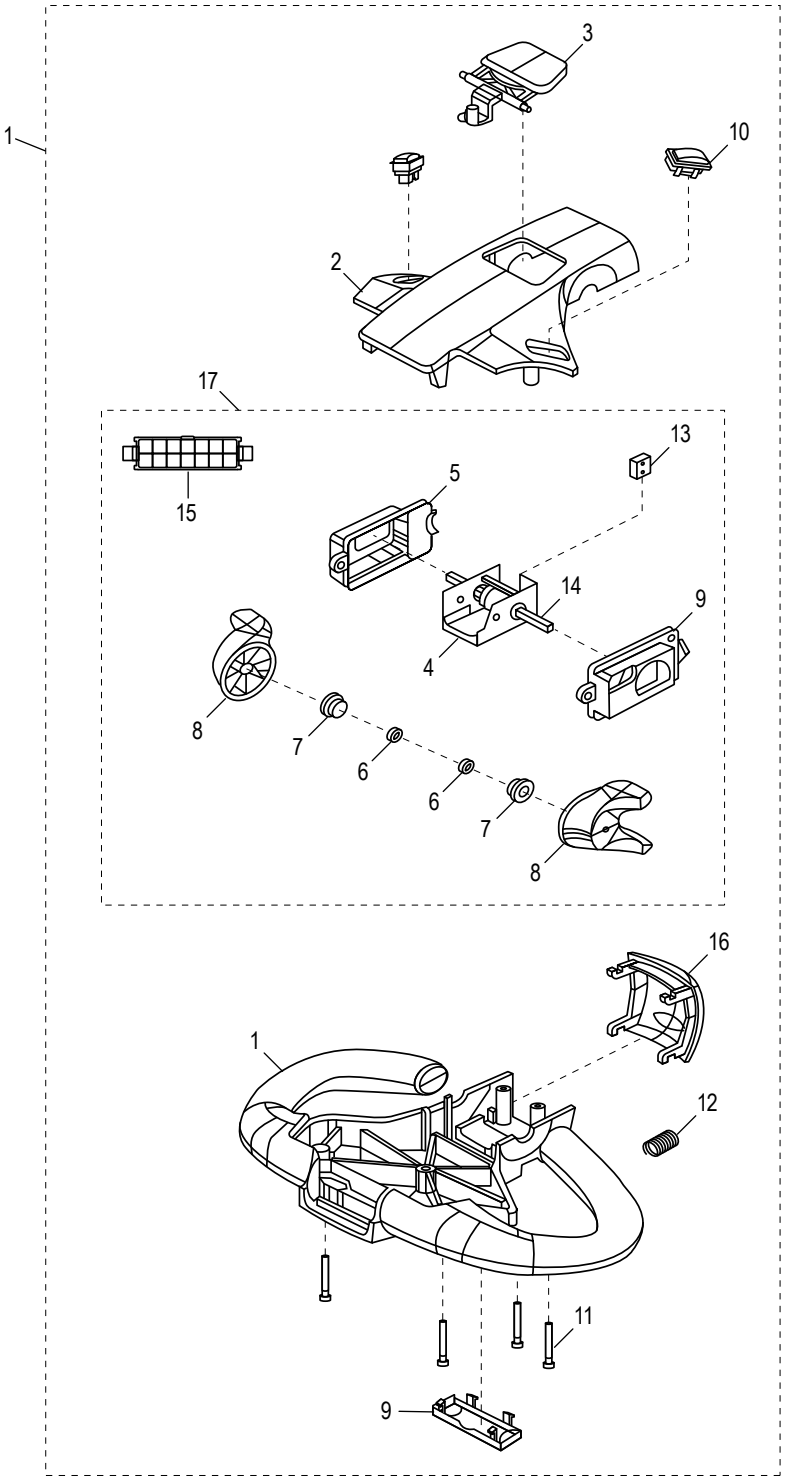

LISTE DES PIÈCES DU BOÎTIER DE COMMANDE

#	DESCRIPTION	QTÉ	RÉF. ULINE	RÉF. DU FABRICANT
1	Control Pod	1	----------	E4001209
2	Couvercle supérieur	2	----------	----------
3	Ensemble de l'avertisseur	1	----------	----------
4b	Interrupteur d'accélération daté	1	----------	----------
5	Couvre-interrupteur	1	----------	----------
6	Palier intérieur	2	----------	----------
7	Palier extérieur	2	----------	----------
8	Molette	2	----------	----------
9	Couvre-interrupteur	1	----------	----------
10	Interrupteur de levage/d'abaissement	2	----------	----------
11	Boulon	4	----------	----------
12	Ressort (bouton d'urgence)	1	----------	----------
13	Ensemble de microrupteur avec accélération	1	----------	----------
14	Arbre	1	----------	----------
15	Emboîture	6	----------	----------
16	Bouton d'urgence	1	----------	----------
17	**Ensemble de la poignée** Comprend : • Interrupteur d'accélération #4 • Couvre-interrupteur #5 • Palier intérieur #6 (2) • Palier extérieur #7 (2) • Molette #8 (2) • Couvre-interrupteur #9 • Ensemble de microrupteur avec accélération #13 • Arbre #14 • Emboîture #15	1	----------	----------

GERBEUR ENTIÈREMENT MOTORISÉ

1 800 295-5510
uline.ca

ENSEMBLE DU SYSTÈME DE DIRECTION

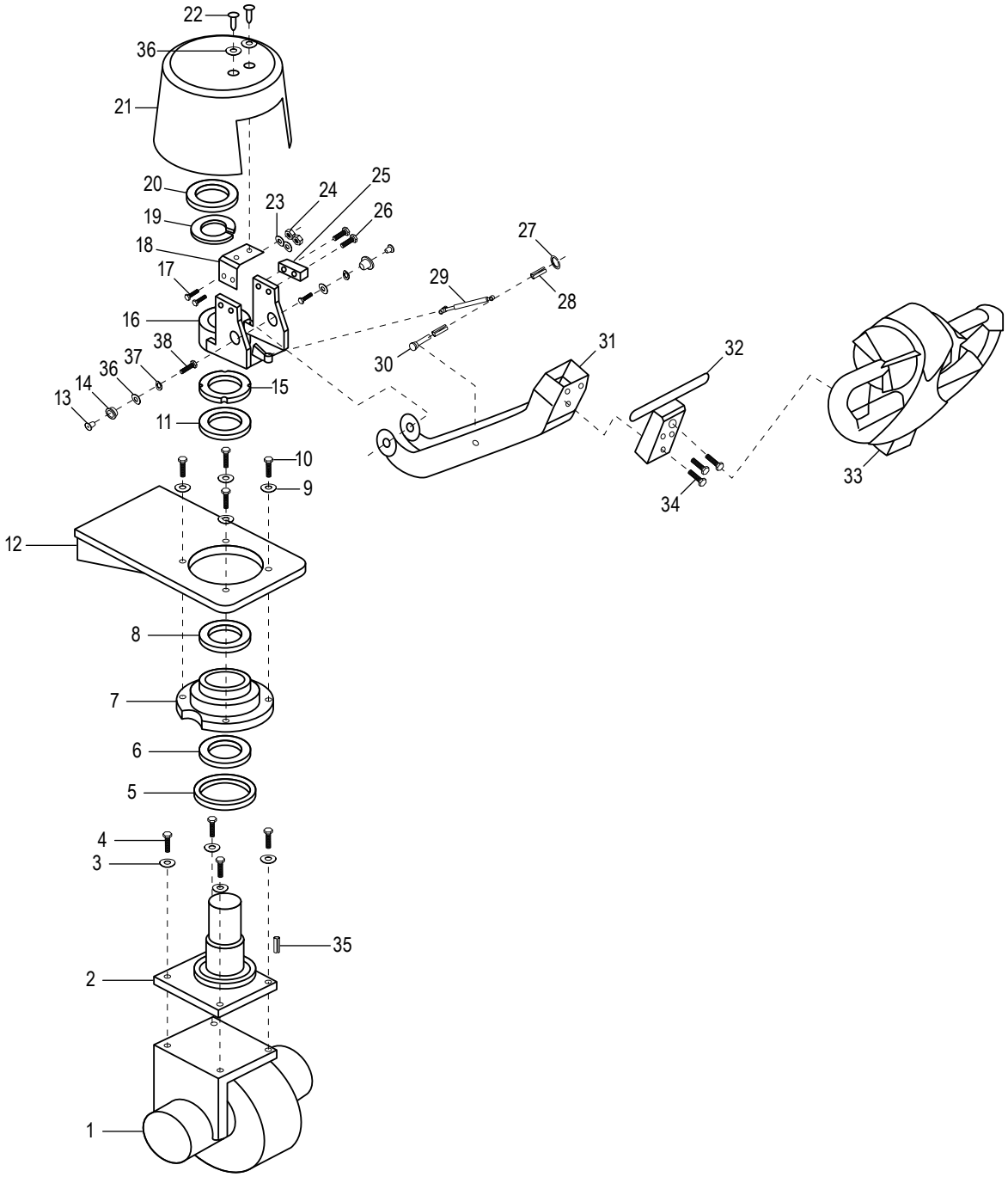

LISTE DES PIÈCES DE L'ENSEMBLE DU SYSTÈME DE DIRECTION

#	DESCRIPTION	QTÉ	RÉF. ULINE	RÉF. DU FABRICANT
1	Ensemble de roue motrice	1	H-12162-DWA	E42102071
2	Ensemble de la tige	1	----------	----------
3	Rondelle à ressort de M10	4	----------	----------
4	Boulon de M10 x 35 mm	4	----------	----------
5	Joint	1	H-3936-1057	M0703-80 105 7
6	Palier	1	----------	----------
7	Siège de la tige	1	----------	----------
8	Palier	1	H-3936-61812	M0901-61812RZ
9	Rondelle à ressort de M10 x 35 mm	4	----------	----------
10	Boulon de M10	4	----------	----------
11	Rondelle	1	----------	----------
12	Plaque de fixation	1	----------	----------
13	Boulon	2	H-3937BOLT	312992
14	Col de la tige	2	H-3937SPINDL	312985
15	Écrou de blocage	1	----------	----------
16	Raccord de siège	1	----------	----------
17	Boulon de M6 x 25 mm	2	----------	----------
18	Ancrage du couvre-tige	1	----------	----------
19	Rondelle de blocage	1	----------	----------
20	Écrou	1	----------	----------
21	Couvre-tige	1	H-5253	312980
22	Vis de M6 x 16 mm	2	----------	----------
23	Rondelle à ressort de M6	2	----------	----------
24	Écrou de M6	2	----------	----------
25	Commutateur de proximité	1	----------	----------
26	Boulon de M4 x 30 mm	2	----------	----------
27	Anneau élastique de S8	1	----------	----------
28	Col de la tige	2	H-3936-SP128	312988
29	Ressort pneumatique	1	H-3937-SPRNG	R00911
30	Arbre de fixation	1	H-3936-FIX30	312987A
31	Levier de direction	1	----------	----------
32	Poignée d'ancrage	1	----------	----------
33	Boîtier de commande	1	H-12162-CP	E4001209
34	Boulon de M8 x 20 mm	3	----------	----------
35	Clé plate	1	----------	----------
36	Rondelle de M6	2	----------	----------
37	Rondelle à ressort de M8	2	----------	----------
38	Boulon de M8 x 16 mm	2	----------	----------

GERBEUR ENTIÈREMENT MOTORISÉ

ENSEMBLE DE ROUE MOTRICE

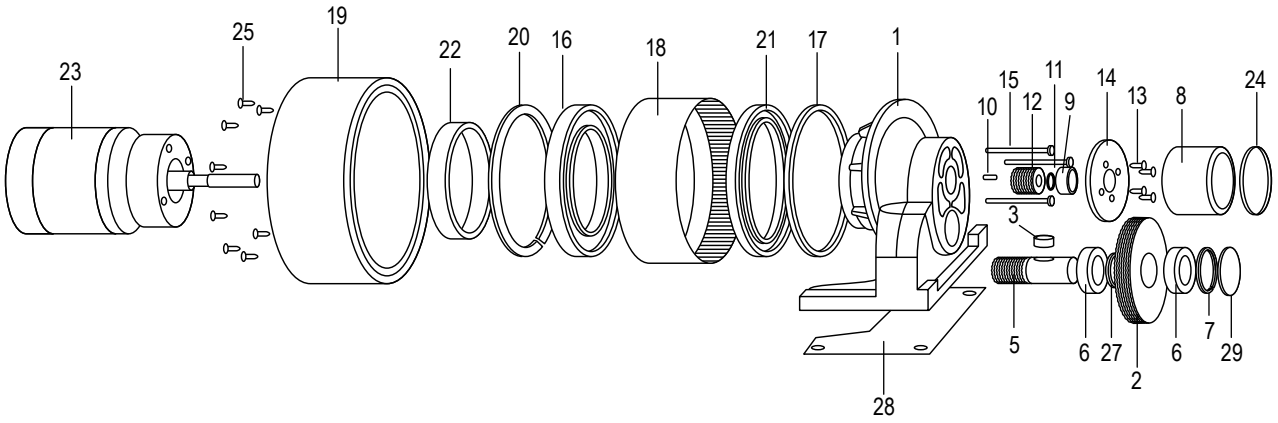

#	DESCRIPTION	QTÉ	RÉF. ULINE	RÉF. DU FABRICANT
1	Boîtier	1	----------	----------
2	Grand engrenage	1	----------	----------
3	Clé	1	----------	E2102024P03
5	Engrenage pour arbre	1	----------	----------
6	Palier	2	----------	E2102024P06
7	Joint brise-jet	1	----------	E2102024P07
8	Frein électrique	1	H-12168-EB	E2102071P23
9	Palier	1	----------	E2102024P09
10	Clé	2	----------	E2102024P10
11	Joint brise-jet	1	----------	E2102024P11
12	Petit engrenage	1	----------	E2102024P12
13	Vis	4	----------	----------
14	Bride	1	----------	----------
15	Vis	3	----------	----------
16	Palier	1	----------	E2102024P16
17	Joint	1	----------	E2102024P17
18	Engrenage pour anneau	1	----------	E2102024P18
19	Roue	1	H-12168-TIRE	E2102071P08
20	Joint brise-jet	1	----------	E2102024P20
21	Joint	1	----------	E2102024P21
22	Anneau	1	----------	E2102024P22
23	Moteur de traction	1	----------	----------
24	Anneau antipoussière	1	----------	E2102024P24
25	Vis	10	----------	E2102024P25
27	Espaceur	1	----------	----------
28	Panneau	1	----------	----------
29	Bouchon antipoussière	1	----------	----------

GERBEUR ENTIÈREMENT MOTORISÉ

1 800 295-5510
uline.ca

ENSEMBLE DU TABLIER ET DES FOURCHES

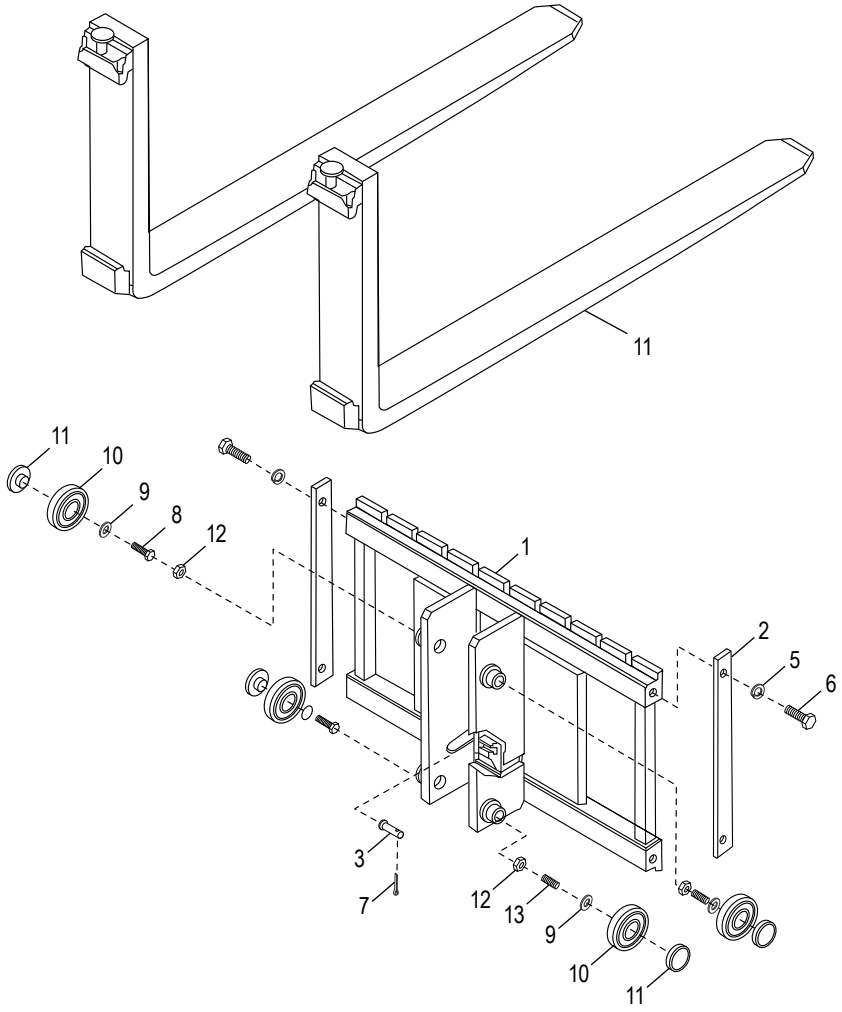

#	DESCRIPTION	QTÉ	RÉF. ULINE	RÉF. DU FABRICANT
1	Sous-ensemble du tablier	1	--------	--------
2	Cache	2	--------	
3	Goupille	1	--------	--------
4	Fourche forgée	2	H-12162-FF	33363R067
5	Rondelle à ressort	2	--------	--------
6	Boulon à tête hexagonale	2	--------	--------
7	Goupille fendue	1	--------	--------
8	Boulon à tête creuse hexagonale	2	--------	--------
9	Rondelle	4	--------	--------
10	Roulement – Tablier	4	H-3936-RLLR	M1324011
11	Roue rotative	4	--------	--------
12	Écrou hexagonal	4	--------	--------

ENSEMBLE DU TABLIER

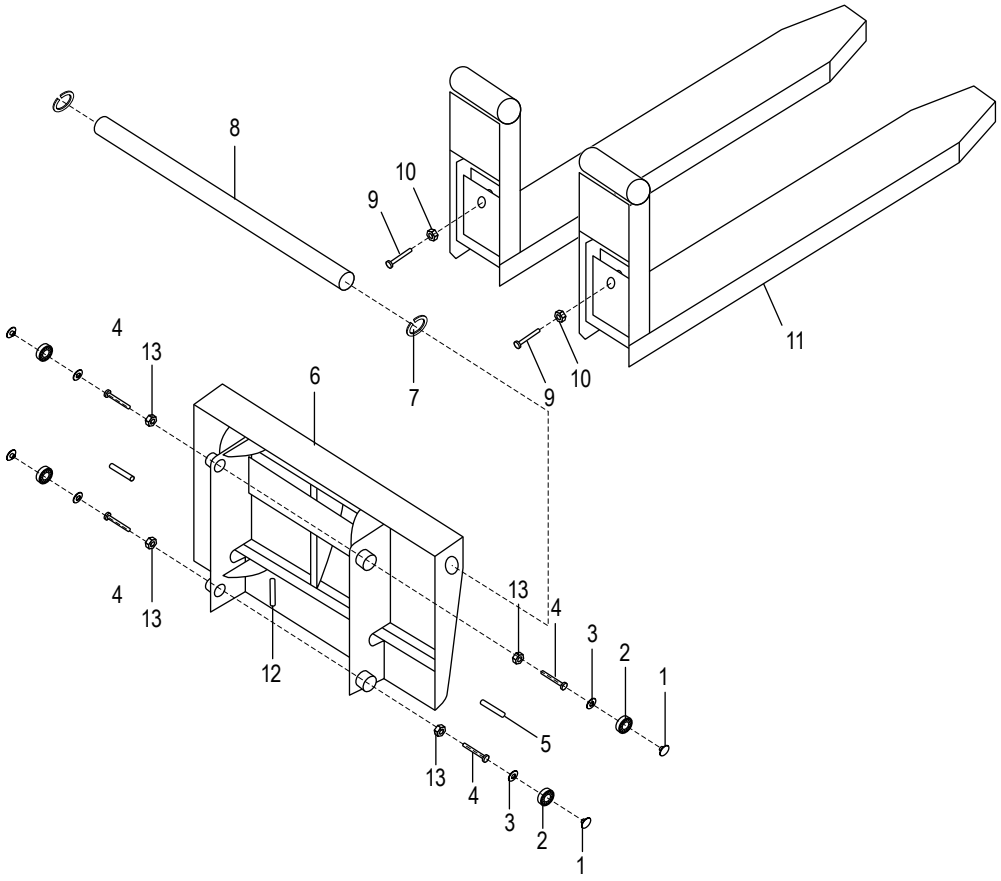

#	DESCRIPTION	QTÉ	RÉF. ULINE	RÉF. DU FABRICANT
1	Bloc	4	--------	3002861
2	Rouleau	4	H-3936-RLLR	M1324011
3	Rondelle	4	--------	3002820
4	Boulon de M6 x 25 mm	4	H-12162-FF	33363R067
5	Axe fixe, chaîne de M8 x 50 mm	1	--------	--------
6	Ensemble du support de charge	1	--------	--------
7	Anneau élastique de S40	2	--------	--------
8	Arbre de chariotage	1	--------	--------
9	Boulon	2	--------	313003
10	Écrou de M16	2	--------	--------
11	Fourche soudée	2	--------	312983
12	Goupille fendue	2	--------	--------
13	Écrou de M8	4	--------	--------

GERBEUR ENTIÈREMENT MOTORISÉ

1 800 295-5510
uline.ca

ENSEMBLE DU MÂT (H-12162)

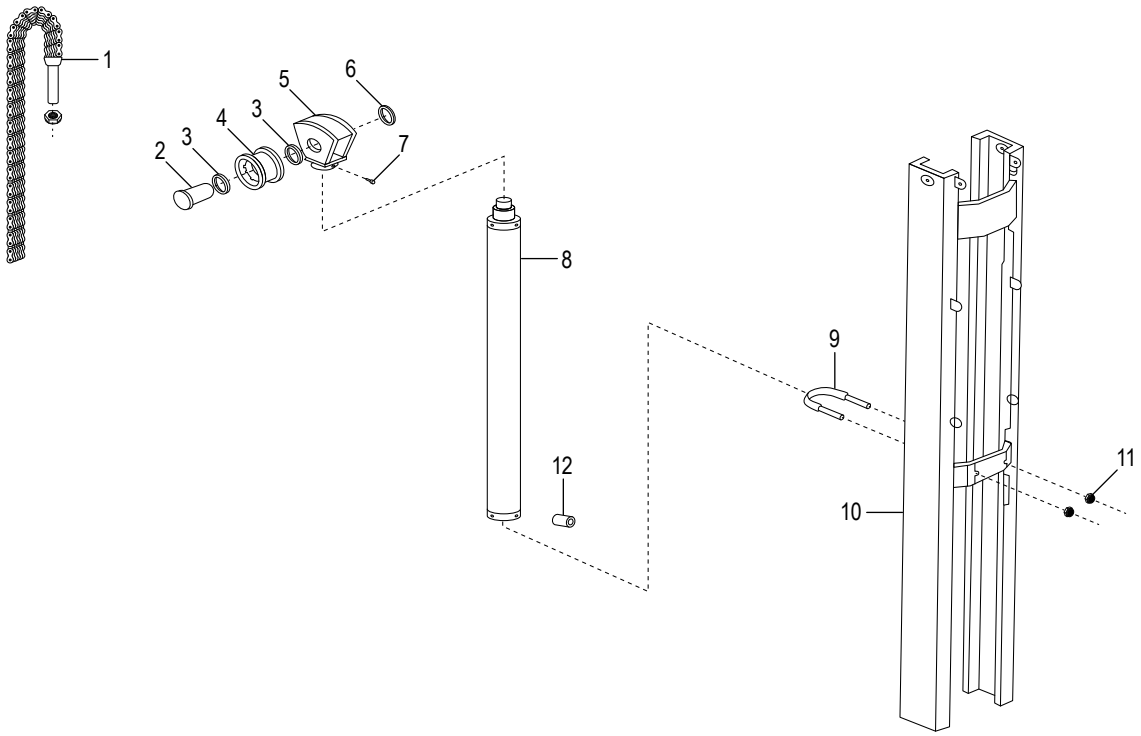

#	DESCRIPTION	QTÉ	RÉF. ULINE	RÉF. DU FABRICANT
1	Ensemble de la chaîne	1	--------	--------
2	Axe d'articulation	1	--------	--------
3	Espaceur	2	--------	--------
4	Roue à chaîne	1	--------	--------
5	Support de roue à chaîne	1	--------	--------
6	Anneau élastique de S40	1	--------	--------
7	Boulon de M6 x 16 mm	1	--------	--------
8	Vérin de levage	1	--------	--------
9	Boulon en U	1	--------	--------
10	Ensemble du mât	1	--------	Non disponible
11	Contre-écrou de M10	2	--------	--------
12	Soupape de commande	1	--------	--------

GERBEUR ENTIÈREMENT MOTORISÉ

1 800 295-5510
uline.ca

ENSEMBLE DU MÂT

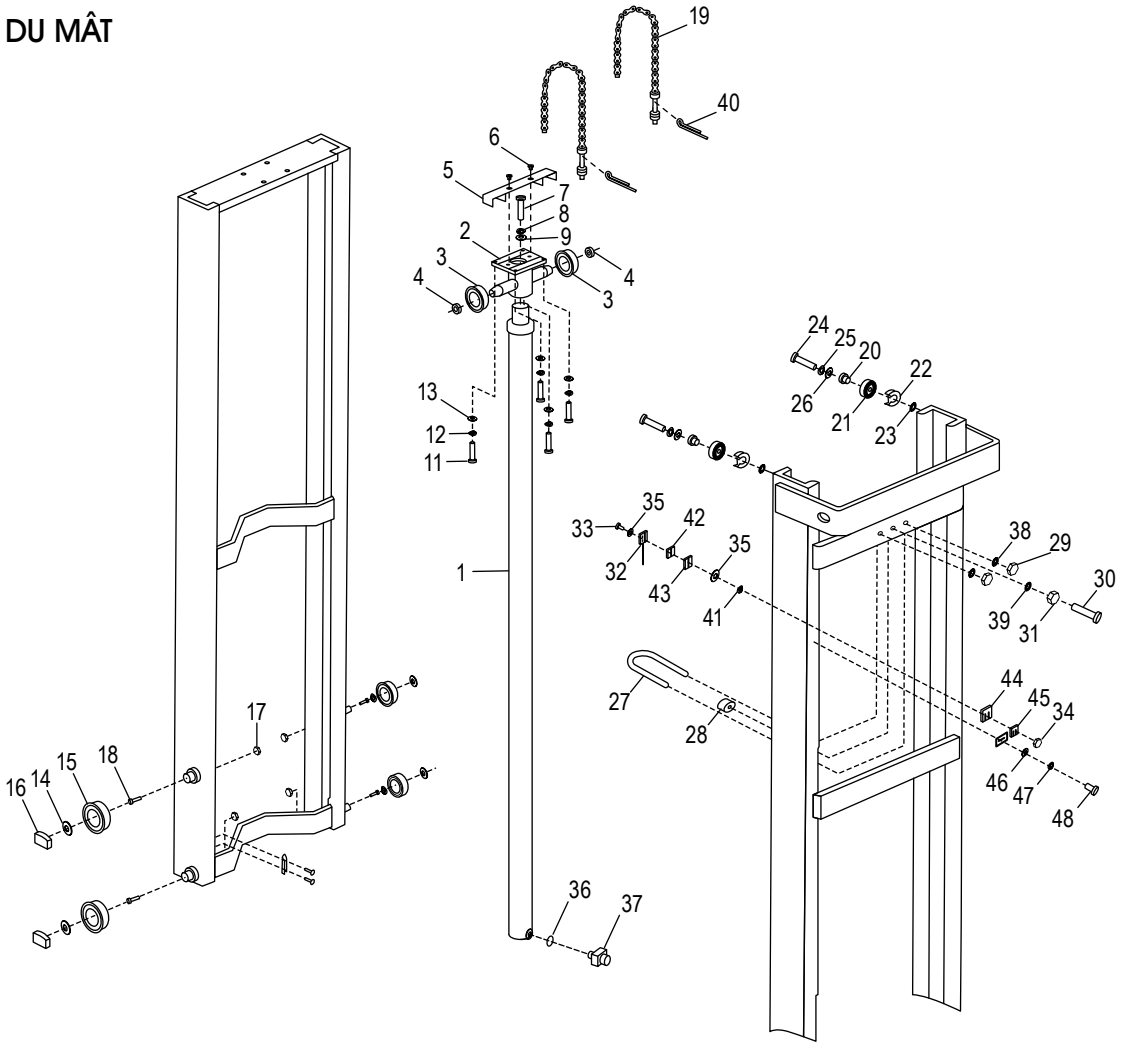

#	DESCRIPTION	QTÉ	RÉF. ULINE	RÉF. DU FABRICANT
1	Vérin de levage pour H-12162, H-12198	1	H-3937-CYLNR	B383419
1	Vérin de levage pour H-12199	1	H-8163-CYL	B383418
2	Support de roue à chaîne	1	H-8163-20Q	3002887 A
3	Roue à chaîne	2	H-8163-19Q	3003012
4	Anneau élastique de S30	2	--------	--------
5	Pièce de fixation, roue à chaîne	1	H-8163-14Q	3002881
6	Goupille à ressort	2	H-8163-13Q	M1305-6* 12 po
7	Boulon de M12 x 90 mm	1	--------	--------
8	Rondelle à ressort de M12	1	--------	--------
9	Rondelle de M12	1	--------	--------

LISTE DES PIÈCES DE L'ENSEMBLE DU MÂT SUITE

#	DESCRIPTION	QTÉ	RÉF. ULINE	RÉF. DU FABRICANT
11	Boulon de M10 x 35 mm	4	--------	--------
12	Rondelle à ressort de M10	4	--------	--------
13	Rondelle	4	--------	--------
14	Rondelle de M10 x 2 mm	4	--------	3002820
15	Palier de rouleau	4	H-3936-RLLR	M1324011
16	Bloc	4	--------	3002861
17	Écrou de M6 x 1.0 mm	4	--------	--------
18	Boulon de M6 x 25 mm	4	--------	--------
19	Ensemble de chaîne pour H-12162	2	--------	B383422
19	Ensemble de chaîne pour H-12198	2	------	------
20	Tige	1	H-8163-20Q	3002887 A
21	Palier	2	H-3936-BRING	M0901-6204RZ
22	Capuchon antipoussière	2	--------	3002873 A
23	Espaceur	2	--------	3002877
24	Boulon de M8 x 2 mm	2	--------	--------
25	Rondelle à ressort de M8 x 2 mm	2	--------	--------
26	Rondelle de M8 x 2 mm	2	--------	--------
27	Boulon en U	1	-------	-------
28	Entretoise en caoutchouc	1	--------	--------
29	Écrou de M8 x 13 mm	4	--------	--------
30	Boulon	2	--------	--------
31	Écrou de M-12-0	1	--------	--------
32	Commutateur de proximité	2	--------	--------
33	Boulon de M3-25-23	2	--------	--------
34	Écrou de M3 x 2 mm	2	--------	--------
35	Rondelle M3 x 2 mm	4	--------	--------
36	Joint torique	1	--------	--------
37	Connecteur	1	--------	--------
38	Rondelle	2	--------	--------
39	Rondelle	1	--------	--------
40	Goupille fendue	2	--------	--------
41	Rondelle à ressort de M3	2	--------	--------
42	Plaque de verrouillage	1	--------	--------
43	Plaque de verrouillage	1	--------	--------
44	Plaque de verrouillage	1	--------	--------
45	Plaque de verrouillage	1	--------	--------
46	Rondelle de M6 x 2 mm	2	--------	--------
47	Rondelle à ressort de M6 x 2 mm	2	--------	--------
48	Boulon de M6-16-23	2	--------	--------

GERBEUR ENTIÈREMENT MOTORISÉ

SYSTÈME HYDRAULIQUE

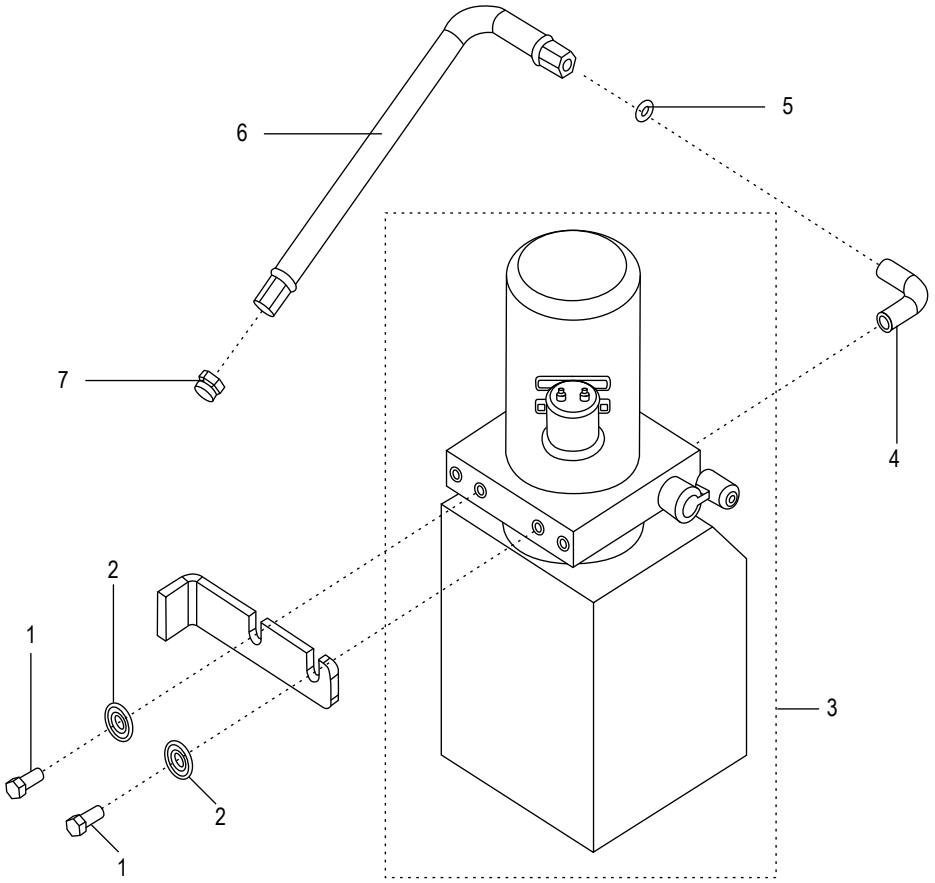

#	DESCRIPTION	QTÉ	RÉF. ULINE	RÉF. DU FABRICANT
1	Vis de M10 x 25 mm	2	--------	--------
2	Rondelle de M10	2	--------	--------
3	Ensemble du système hydraulique	1	--------	--------
4	Adaptateur en L	1	--------	--------
5	Joint torique	1	--------	--------
6	Tuyau à huile	1	--------	--------
7	Adaptateur	1	--------	--------

BLOC D'ALIMENTATION DU SYSTÈME HYDRAULIQUE

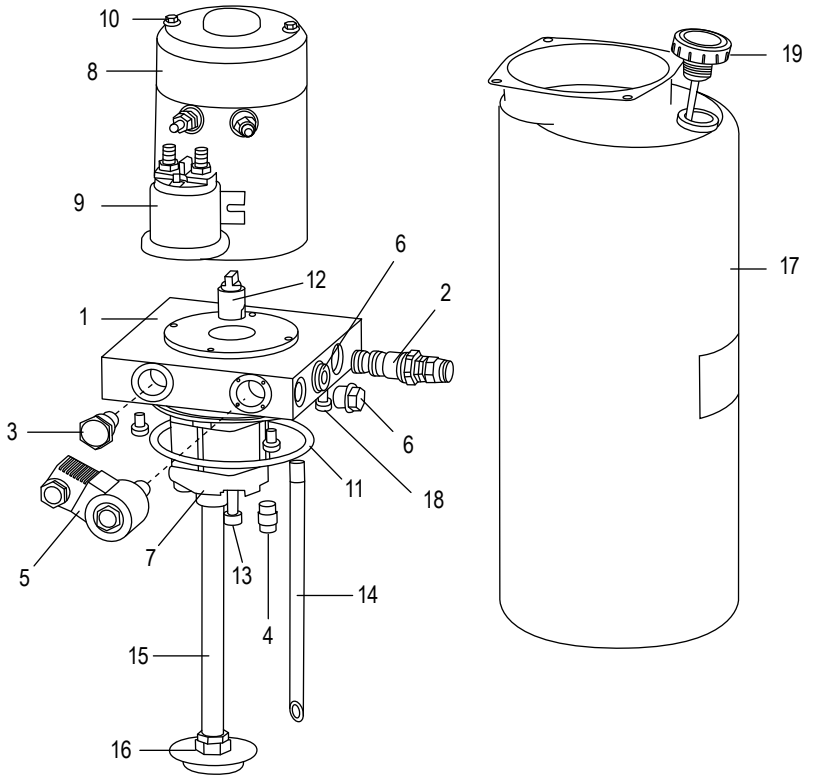

#	DESCRIPTION	QTÉ	RÉF. ULINE	RÉF. DU FABRICANT
1	Bloc de soupape	1	--------	--------
2	Soupape de décharge	1	--------	--------
3	Soupape unilatérale	1	--------	--------
4	Soupape d'accélération	1	--------	--------
5	Soupape de descente	1	H-3936-DV	E2104001P05
6	Bouchon à vis en métal	1	--------	--------
6	Bouchon à vis en plastique	1	--------	--------
7	Pompe à engrenages	1	--------	--------
8	Moteur	1	--------	--------
9	Interrupteur de mise en marche	1	H-3937-RAISE	E2104001-10
10	Boulon, rondelle de ressort	2	--------	--------
11	Joint torique	1	--------	--------
12	Couplage	1	--------	--------
13	Boulon, rondelle de ressort de M8 x 80 mm	4	--------	--------
14	Tuyau à huile, retour	1	--------	--------
15	Tuyau à huile, aspiration	1	--------	--------
16	Filtre à huile	1	--------	--------
17	Réservoir d'huile en plastique	1	H-5252	E2104001-18
18	Boulon, rondelle de ressort de M6 x 12 mm	4	--------	--------
19	Couvercle du réservoir d'huile	1	H-3937-OTCVR	E2104001P20