Para Español, vea página 2.
Pour le français, consulter la page 3.

ULINE H-1231

FINE FABRIC PRICE TAG GUN

1-800-295-5510
uline.com

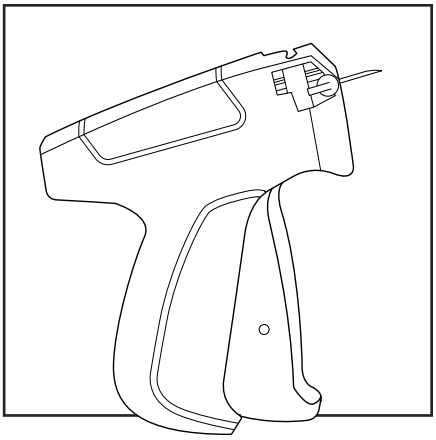

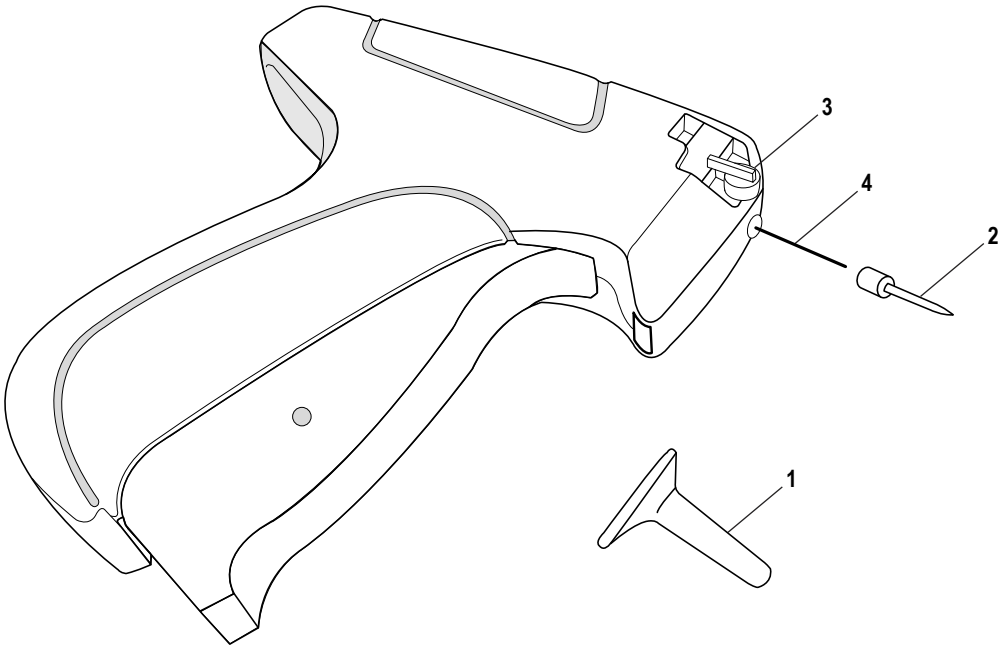

#	DESCRIPTION	QTY.	ULINE PART NO.	MFG. PART NO.
1	Needle Guard	1	----------	----------
2	Fine Fabric Needles 4/Pk.	1	H-1231B	08944-0
2	Heavy-Duty Replacement Needles 4/Pk.	1	H-1231N	10070-0
3	Plastic Needle Lock Lever	1	H-863-NELOCK	7-60-5227-01
4	Ejector Rod	1	----------	----------

ULINE H-1231

PISTOLA ETIQUETADORA PARA TELA FINA

800-295-5510
uline.mx

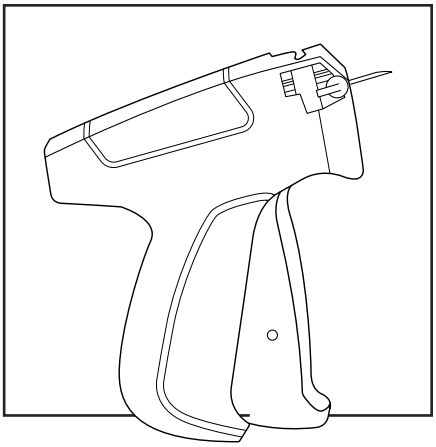

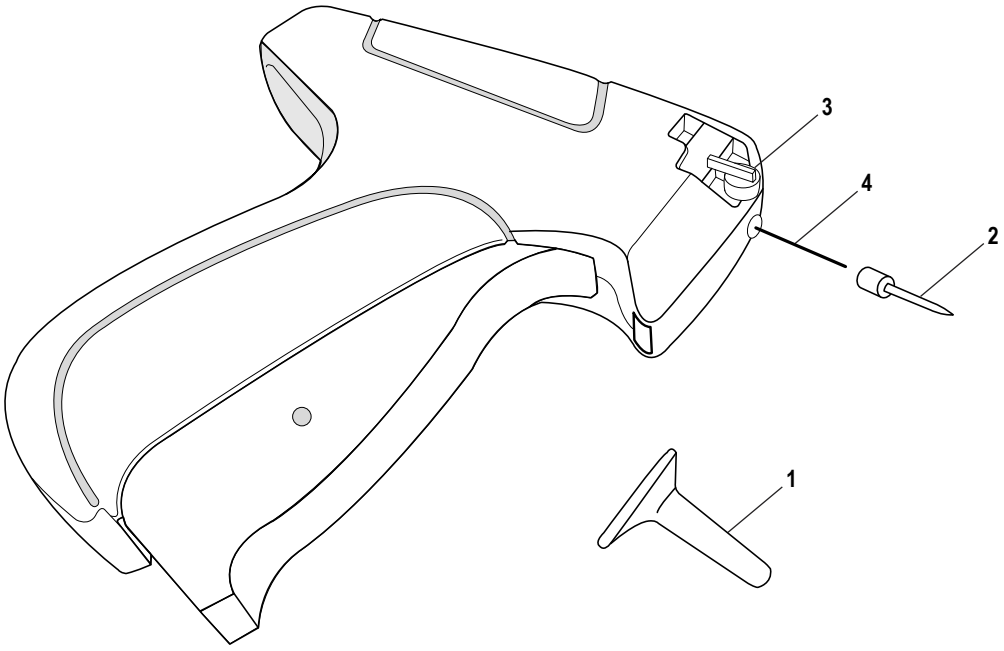

#	DESCRIPCIÓN	CANT.	NO. DE PARTE DE ULINE	NO. DE PARTE DEL FABRICANTE
1	Protector de Aguja	1	----------	----------
2	Paquete de 4 Agujas para Telas Finas	1	H-1231B	08944-0
2	Paquete de 4 Agujas de Repuesto para Uso Pesado	1	H-1231N	10070-0
3	Palanca de Bloqueo de la Aguja de Plástico	1	H-863-NELOCK	7-60-5227-01
4	Varilla de Expulsión	1	----------	----------

ULINE H-1231

PISTOLET À ÉTIQUETTES DE PRIX POUR TISSUS FINS

1 800 295-5510
uline.ca

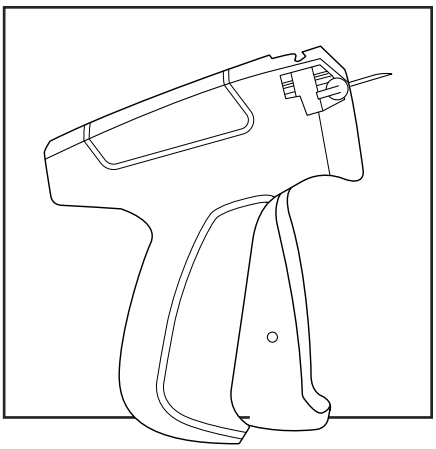

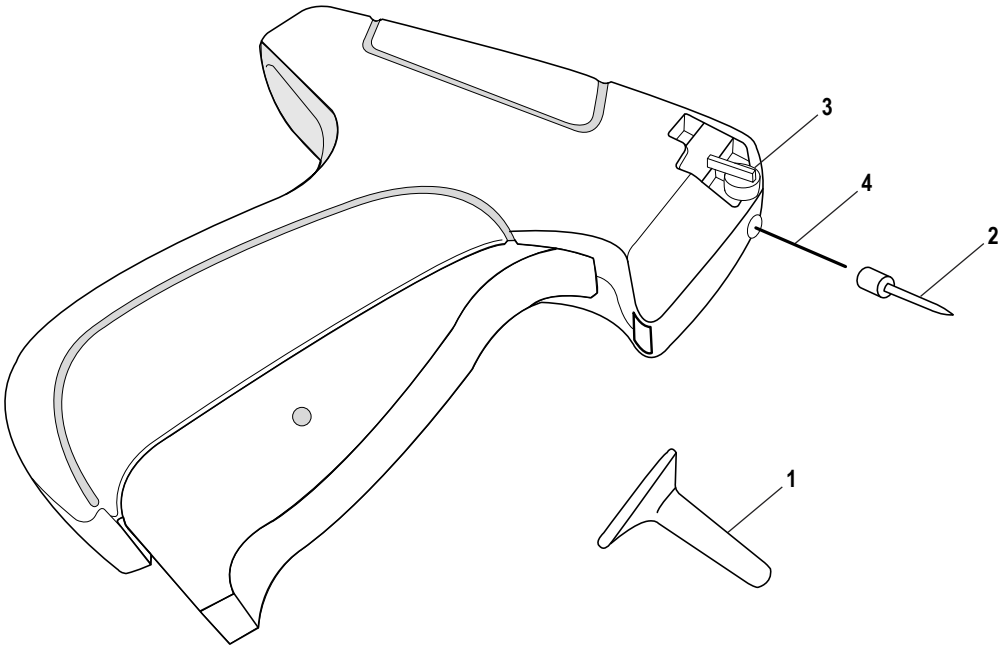

#	DESCRIPTION	QTÉ	RÉF. ULINE	RÉF. DU FABRICANT
1	Capuchon pour aiguille	1	----------	----------
2	Aiguilles pour tissus fins (paquet de 4)	1	H-1231B	08944-0
2	Aiguilles robustes de rechange (paquet de 4)	1	H-1231N	10070-0
3	Levier en plastique de verrouillage de l'aiguille	1	H-863-NELOCK	7-60-5227-01
4	Tige d'éjection	1	----------	----------