Para Español, vea páginas 4-6.
Pour le français, consulter les pages 7-9.

ULINE H-1335
KIHLBERG PNEUMATIC ROLL STAPLER

1-800-295-5510
uline.com

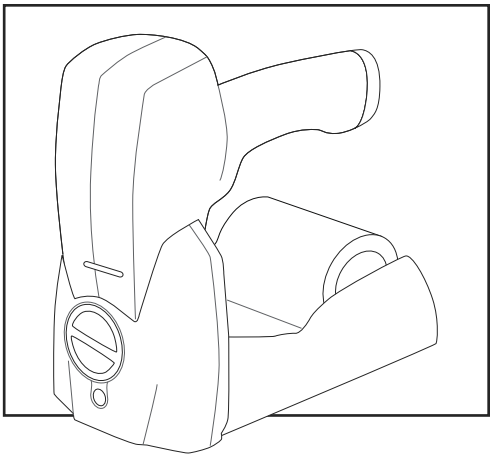

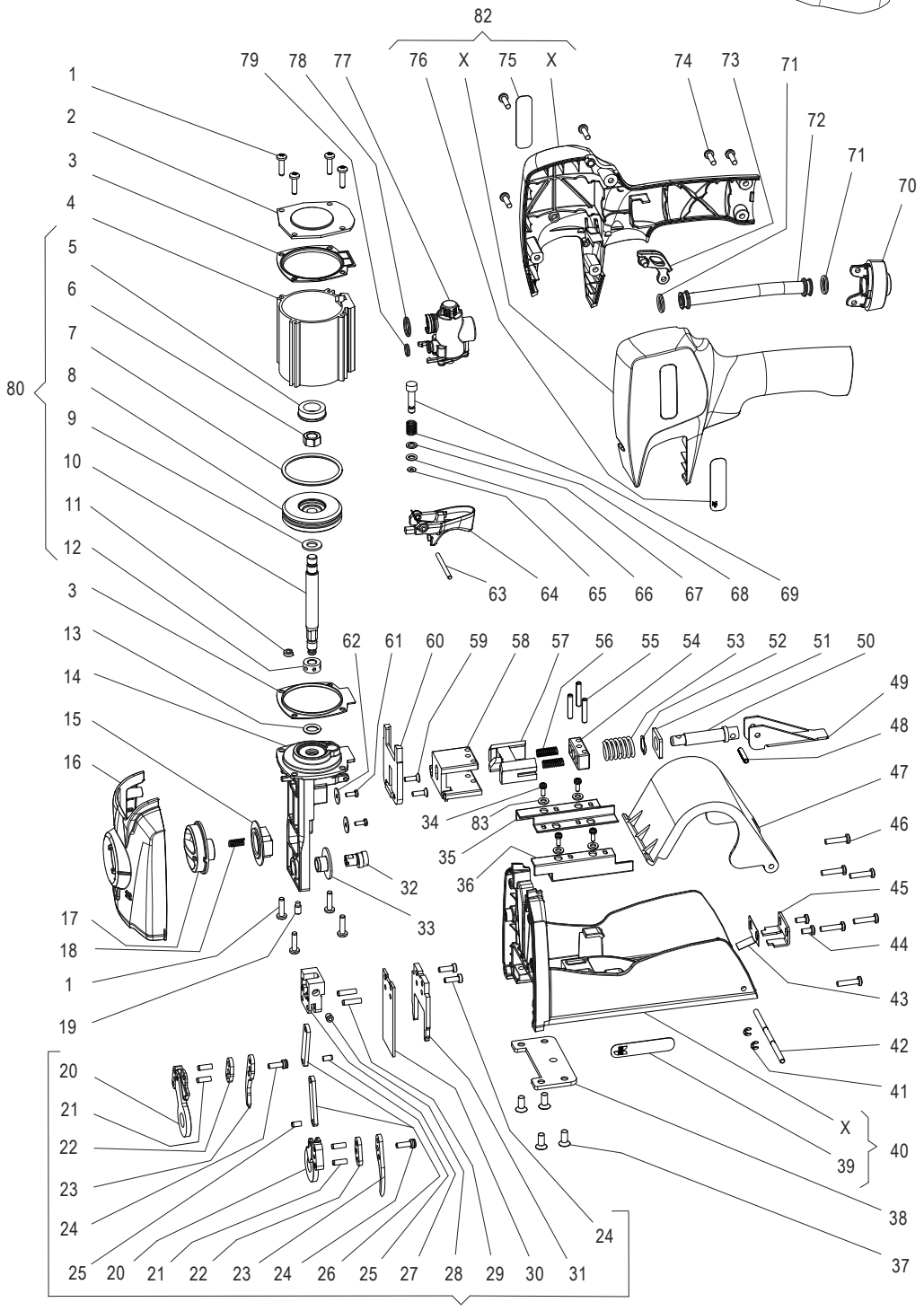

#	DESCRIPTION	QTY.	ULINE PART NO.	MFG. PART NO.
1	Screw	8	----------	946760
2	Top Cap	1	----------	190204
3	Gasket	2	----------	148064
4	Cylinder	1	----------	190203
5	Piston Stop	1	H-1440-49057	149057
6	Nut	1	----------	946004
7	O-Ring	1	----------	972115
8	Piston	1	----------	191210
9	Washer	1	H-3070-WHSR4	947015
10	Piston	1	----------	191205
11	Fix Ring	1	H-1993-95006	950006
12	Clinch Adjustment Nut	1	H-1440-CLNCH	146245
13	O-Ring	1	----------	972142
14	Casting	1	H-1440-CAST	139525
15	Cage	1	----------	150421
16	Front Section	1	H-1335-13954	139542
17	Penetration Control Knob	1	H-1440-CKNOB	165124
18	Spring	1	H-1440SPRING	173155
19	Screw	1	H-1440-SCREW	946651
20	Anvil Holder	2	H-1440-ANHLD	176417
21	Pin	4	H-1440-PIN	945096
22	Spacer	2	H-1440-SPACR	147127
23	Anvil Hook 15-18mm	2	H-1440-58316	158316
24	Screw	2	H-1335-SPCR	946687
25	Pin	2	H-1440-94511	945115
26	Link	2	H-1440-LINK	163326
27	Connecting Yolk	1	----------	161368
28	Latch	1	H-1440-96002	960020
29	Pin	2	----------	945119
30	Driver Blade	1	----------	164165
31	Bending Die	1	H-1335-16333	163330
32	Penetration Eccentric	1	----------	163321
33	Bushing	1	H-1440BUSHING	150420
34	Screw	4	----------	946776
35	Guide Right	1	----------	166111
36	Guide Left	1	----------	166112
37	Screw	4	----------	946775
38	Bottom Washer	1	----------	176465
39	Label	1	----------	110332
40	Magazine Housing	1	H-1335-40	132363
41	Retainer	2	H-1335-41	951020

#	DESCRIPTION	QTY.	ULINE PART NO.	MFG. PART NO.
42	Shaft	1	H-1335-42	181231
43	Plate Spring	1	----------	174077
44	Screw	1	----------	946774
45	Centrical Plate	1	----------	166102
46	Screw	6	H-1335-SCREW	946780
47	Protecting Cover	1	H-1335-47	170186
48	Tension Pin	1	----------	945018
49	Lever	1	----------	160211
50	Shaft	1	----------	181230
51	Washer	1	----------	147131
52	Washer	1	----------	147132
53	Spring	1	----------	173188
54	Bracket	1	----------	158308
55	Tension Pin	3	----------	945118
56	Pusher	2	----------	173187
57	Pusher	1	----------	161381
58	Anvil	1	----------	158312
59	Screw	2	----------	946769
60	Nozzle Plate	1	----------	166101
61	Screw	2	H-1440-49	946761
62	Washer	2	H-1440-50	947062
63	Pin	1	----------	945116
64	Trigger Complete	1	H-1440-TRIG	133179
65	O-Ring	1	H-1440-97208	972084
66	O-Ring	1	H-1440-97207	972077
67	Washer	1	H-1440-14712	147128
68	Spring	1	H-1440-SPRNG	173185
69	Stem	1	H-1440-STEM	191206
70	Rear Cap	1	H-1335-RCAP	179114
71	O-Ring	2	H-1335-71	972176
72	Tube	1	H-1335-TUBE	187062
73	Hanger	1	----------	176424
74	Screw	5	H-1335-SCREW	946780
75	Tool Label	1	----------	110313
76	Tool Label	1	----------	110322
77	Valve	1	H-1335-VALVE	136169
78	O-Ring	1	H-1440-97203	972030
79	O-Ring	1	----------	972020
80	Piston Complete	1	H-1335-80	134321
81	Clinch Unit Complete	1	H-4777	134322
82	Handle Complete	1	H-1335-82	139536
83	Washer	4	----------	947038

#	DESCRIPTION	QTY.	ULINE PART NO.	MFG. PART NO.
--	Repair Kit (Includes parts 7, 11, 13, 23, 24, 26, 30, 31, 64, 65, 66, 78 and 79) (Not Shown)	1	H-1335-RPAIR	143135
--	O-Ring Kit (Includes parts 7, 11, 13, 65, 66, 71, 78, 79 and O-Ring Grease) (Not Shown)	1	H-1440-ORING	143109

ULINE H-1335

KIHLBERG ENGRAPADORA NEUMÁTICA DE ROLLO

800-295-5510
uline.mx

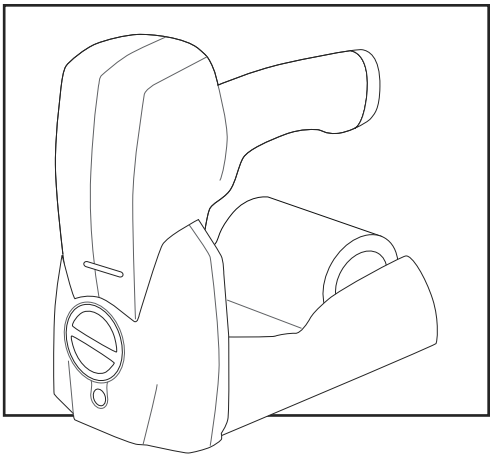

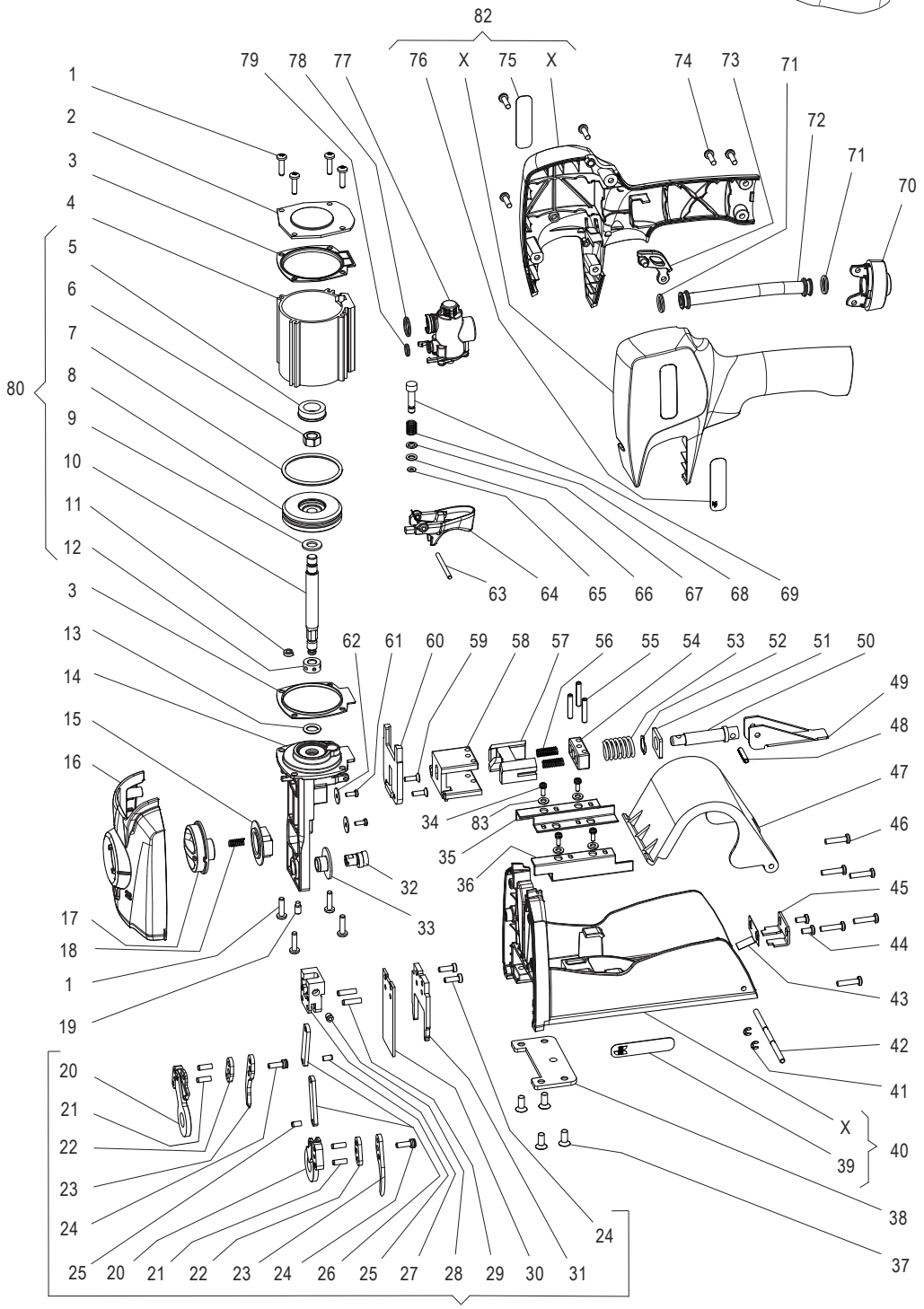

KIHLBERG ENGRAPADORA NEUMÁTICA DE ROLLO

#	DESCRIPCIÓN	CANT.	NO. DE PARTE DE ULINE	NO. DE PARTE DEL FABRICANTE
1	Tornillo	8	----------	946760
2	Tapa Superior	1	----------	190204
3	Junta	2	----------	148064
4	Cilindro	1	----------	190203
5	Tope de Pistón	1	H-1440-49057	149057
6	Tuerca	1	----------	946004
7	Anillo Tórico	1	----------	972115
8	Pistón	1	----------	191210
9	Rondana	1	H-3070-WHSR4	947015
10	Pistón	1	----------	191205
11	Anillo de Fijación	1	H-1993-95006	950006
12	Tuerca de Ajuste de Remache	1	H-1440-CLNCH	146245
13	Anillo Tórico	1	----------	972142
14	Molde	1	H-1440-CAST	139525
15	Jaula	1	----------	150421
16	Sección Frontal	1	H-1335-13954	139542
17	Perilla de Control de Penetración	1	H-1440-CKNOB	165124
18	Resorte	1	H-1440SPRING	173155
19	Tornillo	1	H-1440-SCREW	946651
20	Soporte de Yunque	2	H-1440-ANHLD	176417
21	Perno	4	H-1440-PIN	945096
22	Separador	2	H-1335-22	147127
23	Gancho de Yunque de 15-18 mm	2	H-1440-58316	158316
24	Tornillo	2	H-1335-SPCR	946687
25	Perno	2	H-1440-94511	945115
26	Enlace	2	H-1440-LINK	163326
27	Yema de Conexión	1	----------	161368
28	Pestillo	1	H-1440-96002	960020
29	Perno	2	----------	945119
30	Hoja Impulsora	1	----------	164165
31	Troquel de Plegado	1	H-1335-16333	163330
32	Excéntrico de Penetración	1	----------	163321
33	Casquillo	1	H-1440BUSHING	150420
34	Tornillo	4	----------	946776
35	Guía Derecha	1	----------	166111
36	Guía Izquierda	1	----------	166112
37	Tornillo	4	----------	946775
38	Rondana Inferior	1	----------	176465
39	Etiqueta	1	----------	110332
40	Cubierta del Cargador	1	H-1335-40	132363
41	Retenedor	2	H-1335-41	951020

#	DESCRIPCIÓN	CANT.	NO. DE PARTE DE ULINE	NO. DE PARTE DEL FABRICANTE
42	Eje	1	H-1335-42	181231
43	Resorte de Placa	1	----------	174077
44	Tornillo	1	----------	946774
45	Placa Central	1	----------	166102
46	Tornillo	6	H-1335-SCREW	946780
47	Cubierta Protectora	1	H-1335-47	170186
48	Perno de Tensión	1	----------	945018
49	Palanca	1	----------	160211
50	Eje	1	----------	181230
51	Rondana	1	----------	147131
52	Rondana	1	----------	147132
53	Resorte	1	----------	173188
54	Soporte	1	----------	158308
55	Perno de Tensión	3	----------	945118
56	Empujador	2	----------	173187
57	Empujador	1	----------	161381
58	Yunque	1	----------	158312
59	Tornillo	2	----------	946769
60	Placa con Boquilla	1	----------	166101
61	Tornillo	2	H-1440-49	946761
62	Rondana	2	H-1440-50	947062
63	Perno	1	----------	945116
64	Gatillo Completo	1	H-1440-TRIG	133179
65	Anillo Tórico	1	H-1440-97208	972084
66	Anillo Tórico	1	H-1440-97207	972077
67	Rondana	1	H-1440-14712	147128
68	Resorte	1	H-1440-SPRNG	173185
69	Tubo	1	H-1440-STEM	191206
70	Tapa Posterior	1	H-1335-RCAP	179114
71	Anillo Tórico	2	H-1335-71	972176
72	Tubo	1	H-1335-TUBE	187062
73	Gancho	1	----------	176424
74	Tornillo	5	H-1335-SCREW	946780
75	Etiqueta de la Herramienta	1	----------	110313
76	Etiqueta de la Herramienta	1	----------	110322
77	Válvula	1	H-1335-VALVE	136169
78	Anillo Tórico	1	H-1440-97203	972030
79	Anillo Tórico	1	----------	972020
80	Pistón Completo	1	H-1335-80	134321
81	Unidad de Remachado Completa	1	H-4777	134322
82	Asa Completa	1	H-1335-82	139536
83	Rondana	4	----------	947038

#	DESCRIPCIÓN	CANT.	NO. DE PARTE DE ULINE	NO. DE PARTE DEL FABRICANTE
--	Kit de Reparación (Incluye partes 7, 11, 13, 23, 24, 26, 30, 31, 64, 65, 66, 78 y 79) (No se Muestra)	1	H-1335-RPAIR	143135
--	Kit de Anillo Tórico (Incluye partes 7, 11, 13, 65, 66, 71, 79 y Lubricante para Anillos Tóricos) (No se Muestra)	1	H-1440-ORING	143109

ULINE **H-1335**

AGRAFEUSE PNEUMATIQUE KIHLBERG À ALIMENTATION PAR ROULEAU

1-800-295-5510
uline.ca

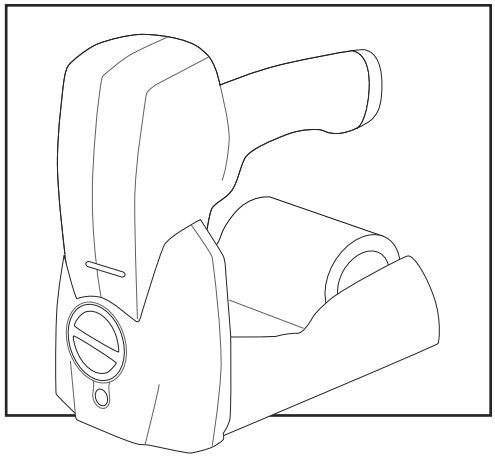

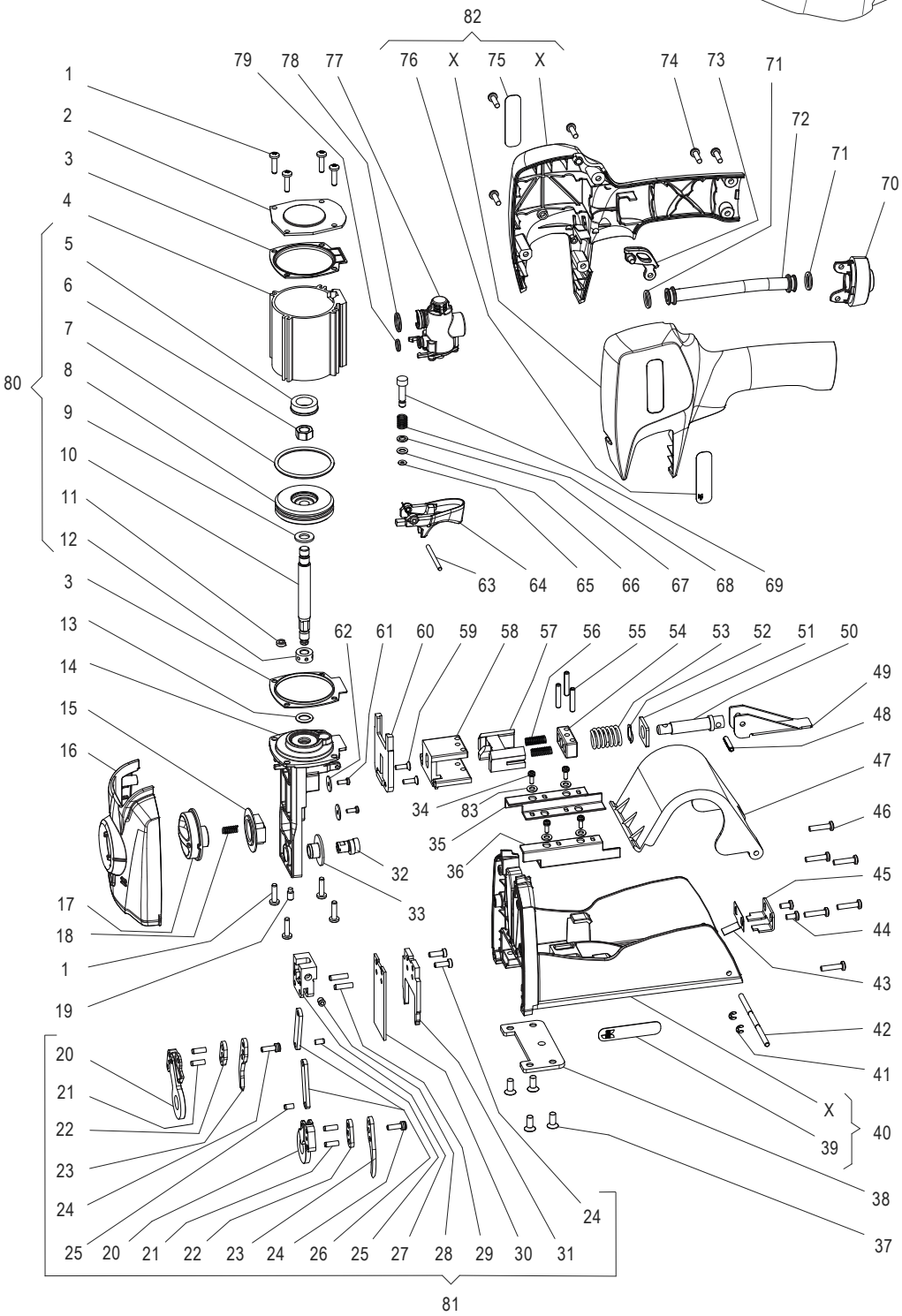

AGRAFEUSE PNEUMATIQUE KIHLBERG À ALIMENTATION PAR ROULEAU

1-800-295-5510
uline.ca

#	DESCRIPTION	QTÉ	RÉF. ULINE	RÉF. DU FABRICANT
1	Vis	8	----------	946760
2	Couvercle supérieur	1	----------	190204
3	Garniture d'étanchéité	2	----------	148064
4	Cylindre	1	----------	190203
5	Butée de piston	1	H-1440-49057	149057
6	Écrou	1	----------	946004
7	Joint torique	1	----------	972115
8	Piston	1	----------	191210
9	Rondelle	1	H-3070-WHSR4	947015
10	Piston	1	----------	191205
11	Anneau fixe	1	H-1993-95006	950006
12	Écrou de réglage de fermeture	1	H-1440-CLNCH	146245
13	Joint torique	1	----------	972142
14	Boîtier coulé	1	H-1440-CAST	139525
15	Cage	1	----------	150421
16	Section avant	1	H-1335-13954	139542
17	Bouton de commande de pénétration	1	H-1440-CKNOB	165124
18	Ressort	1	H-1440SPRING	173155
19	Vis	1	H-1440-SCREW	946651
20	Porte-enclume	2	H-1440-ANHLD	176417
21	Tige	4	H-1440-PIN	945096
22	Entretoise	2	H-1335-22	147127
23	Crochet d'enclume 15-18 mm	2	H-1440-58316	158316
24	Vis	2	H-1335-SPCR	946687
25	Tige	2	H-1440-94511	945115
26	Lien	2	H-1440-LINK	163326
27	Chape de raccordement	1	----------	161368
28	Loquet	1	H-1440-96002	960020
29	Tige	2	----------	945119
30	Lame de poussée	1	----------	164165
31	Matrice de pliage	1	H-1335-16333	163330
32	Excentrique de pénétration	1	----------	163321
33	Bague	1	H-1440BUSHING	150420
34	Vis	4	----------	946776
35	Guide droit	1	----------	166111
36	Guide gauche	1	----------	166112
37	Vis	4	----------	946775
38	Rondelle inférieure	1	----------	176465
39	Étiquette	1	----------	110332
40	Boîtier de magasin	1	H-1335-40	132363

AGRAFEUSE PNEUMATIQUE KIHLBERG À ALIMENTATION PAR ROULEAU

1-800-295-5510
uline.ca

#	DESCRIPTION	QTÉ	RÉF. ULINE	RÉF. DU FABRICANT
41	Arrêtoir	2	H-1335-41	951020
42	Arbre	1	H-1335-42	181231
43	Plaque-ressort	1	----------	174077
44	Vis	1	----------	946774
45	Plaque centrique	1	----------	166102
46	Vis	6	H-1335-SCREW	946780
47	Couvercle protecteur	1	H-1335-47	170186
48	Axe de tension	1	----------	945018
49	Levier	1	----------	160211
50	Arbre	1	----------	181230
51	Rondelle	1	----------	147131
52	Rondelle	1	----------	147132
53	Ressort	1	----------	173188
54	Support	1	----------	158308
55	Axe de tension	3	----------	945118
56	Pousseur	2	----------	173187
57	Pousseur	1	----------	161381
58	Enclume	1	----------	158312
59	Vis	2	----------	946769
60	Plaque à buse	1	----------	166101
61	Vis	2	H-1440-49	946761
62	Rondelle	2	H-1449-50	947062
63	Tige	1	----------	945116
64	Ensemble de détente	1	H-1440-TRIG	133179
65	Joint torique	1	H-1440-97208	972084
66	Joint torique	1	H-1440-97207	972077
67	Rondelle	1	H-1440-14712	147128
68	Ressort	1	H-1440-SPRNG	173185
69	Queue	1	H-1440-STEM	191206
70	Capuchon arrière	1	H-1335-RCAP	179114
71	Joint torique	2	H-1335-71	972176
72	Tube	1	H-1335-TUBE	187062
73	Crochet	1	----------	176424
74	Vis	5	H-1335-SCREW	946780
75	Étiquette de l'outil	1	----------	110313
76	Étiquette de l'outil	1	----------	110322
77	Soupape	1	H-1335-VALVE	136169
78	Joint torique	1	H-1440-97203	972030
79	Joint torique	1	----------	972020
80	Ensemble de piston	1	H-1335-80	134321

AGRAFEUSE PNEUMATIQUE KIHLBERG À ALIMENTATION PAR ROULEAU

1-800-295-5510
uline.ca

#	DESCRIPTION	QTÉ	RÉF. ULINE	RÉF. DU FABRICANT
81	Ensemble d'unité de fermeture	1	H-4777	134322
82	Ensemble de poignée	1	H-1335-82	139536
83	Rondelle	4	----------	947038
--	Nécessaire de réparation (comprend les pièces nº7, 11, 13, 23, 24, 26, 30, 31, 64, 65, 66, 78 et 79) (non illustré)	1	H-1335-RPAIR	143135
--	Ensemble de joint torique (comprend les pièces nº 7, 11, 13, 65, 66, 71, 78, 79 et graisse pour joint torique) (non illustré)	1	H-1440-ORING	143109