Para Español, vea página 2.
Pour le français, consulter la page 3.

ULINE H-1541

CONTINUOUS HANDLE STEEL HAND TRUCK

WITH SOLID RUBBER WHEELS

1-800-295-5510
uline.com

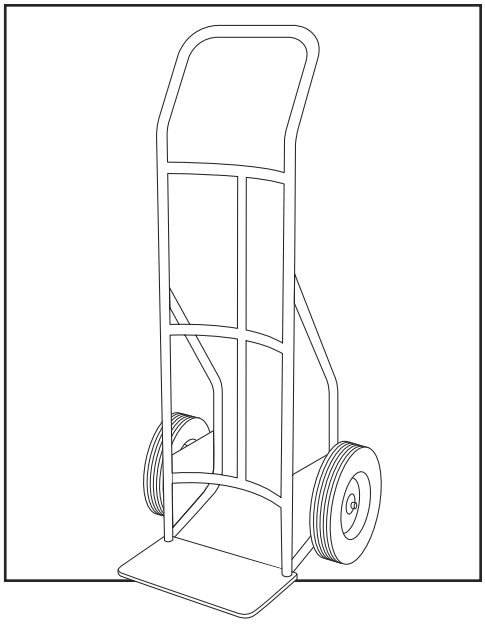

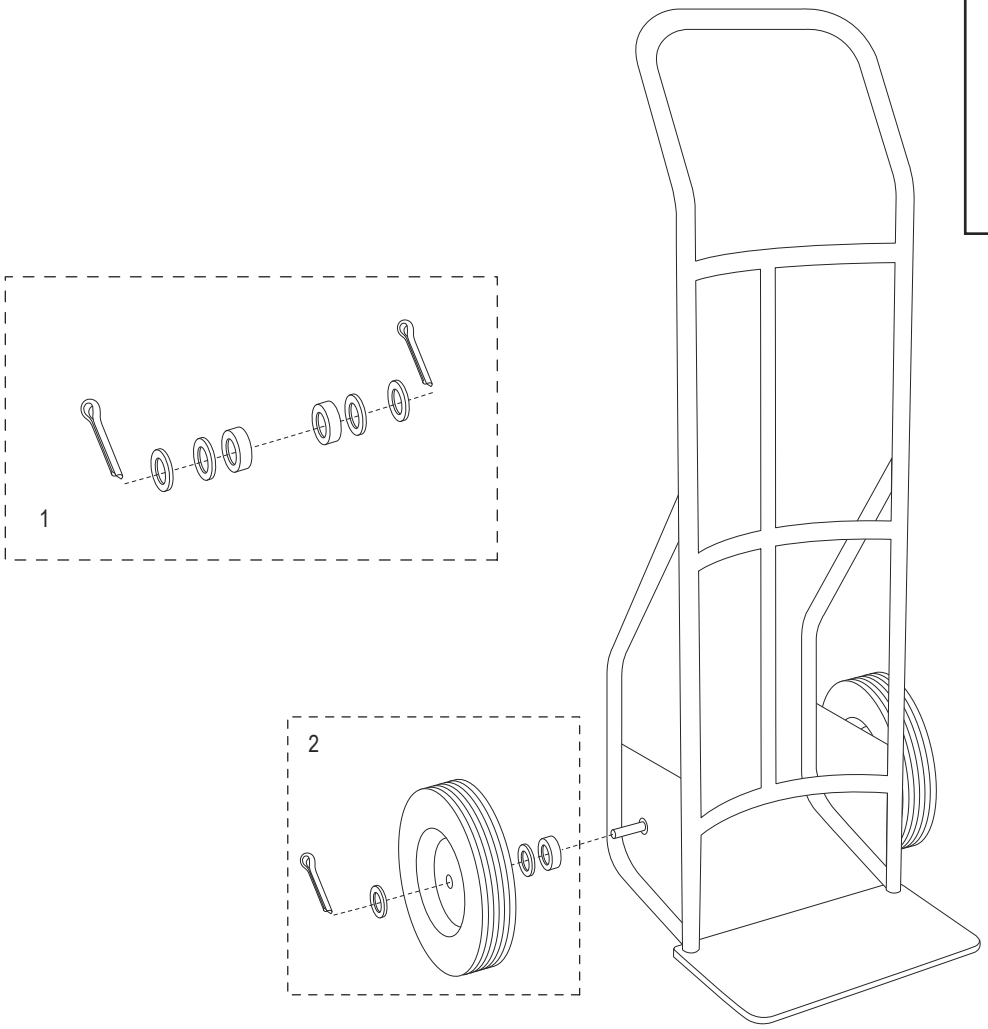

#	DESCRIPTION	QTY.	ULINE PART NO.	MFG. PART NO.
1	**Axle/Wheel Hardware Kit** Includes: • Washers (4) • Spacers (2) • Cotter Pins (2)	1	H-4004	CXR/YY-800
2	**Wheel Hardware Kit** Includes: • Wheel (1) • Washers (2) • Spacer (1) • Cotter Pin (1)	2	H-3358	CXR/W005P

ULINE H-1541

DIABLITO CONVERTIBLE DE ACERO CON ASA CONTINUA

CON LLANTAS DE CAUCHO SÓLIDO

800-295-5510
uline.mx

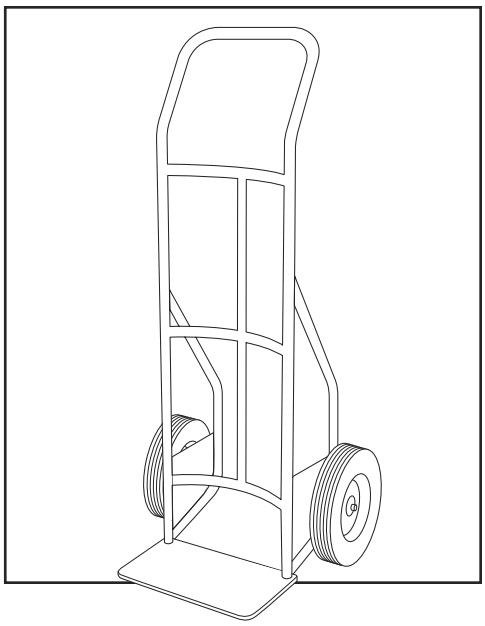

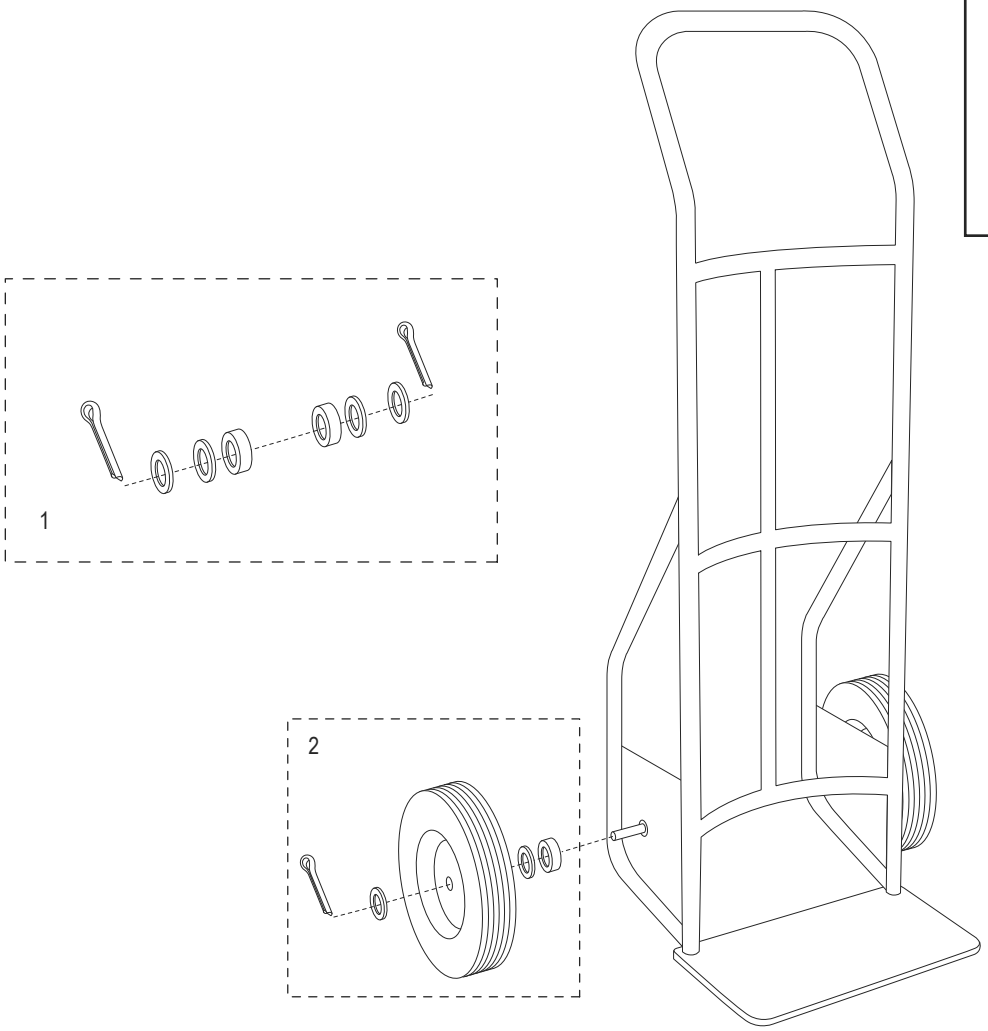

#	DESCRIPCIÓN	CANT.	NO. DE PARTE DE ULINE	NO. DE PARTE DEL FABRICANTE
1	**Kit de Accesorios para Llanta/Eje** Incluye: • Rondanas (4) • Separadores (2) • Pasadores de Chaveta (2)	1	H-4004	CXR/YY-800
2	**Kit de Accesorios para Llanta** Incluye: • Llanta (1) • Rondanas (2) • Separador (1) • Pasador de Chaveta (1)	2	H-3358	CXR/W005P

ULINE H-1541

DIABLE DE MANUTENTION EN ACIER AVEC POIGNÉE CONTINUE

ET ROUES EN CAOUTCHOUC PLEIN

1 800 295-5510
uline.ca

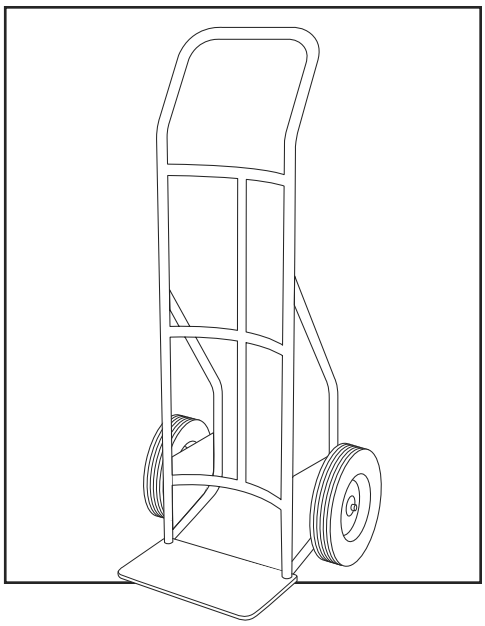

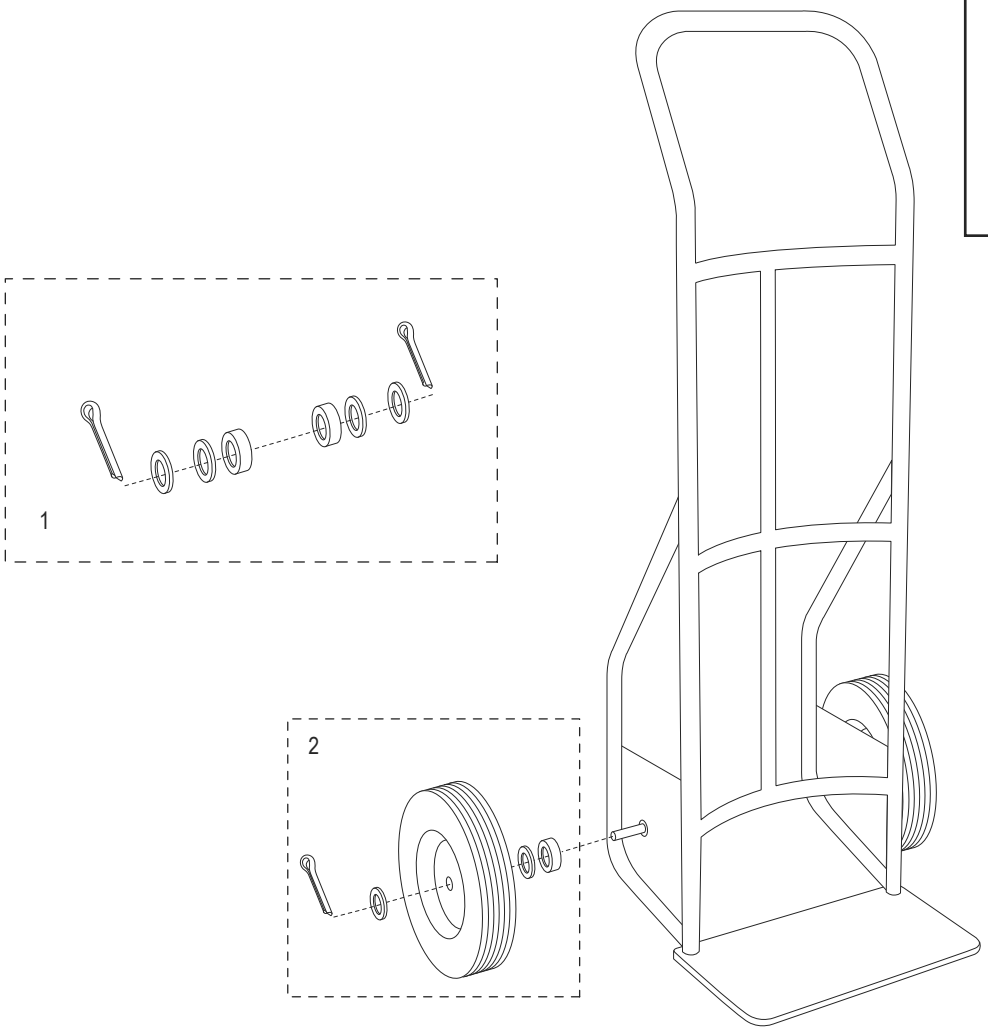

#	DESCRIPTION	QTÉ	RÉF. ULINE	RÉF. DU FABRICANT
1	**Ensemble du matériel de l'essieu/la roue** Comprend : • Rondelles (4) • Entretoises (2) • Goupilles fendues (2)	1	H-4004	CXR/YY-800
2	**Ensemble du matériel de la roue** Comprend : • Roue (1) • Rondelles (2) • Entretoise (1) • Goupille fendue (1)	2	H-3358	CXR/W005P