Para Español, vea páginas 3-4.
Pour le français, consulter les pages 5-6.

# ULINE H-1554-10

1-800-295-5510
uline.com

# 12 STEP ROLLING SAFETY LADDER

## 10" DEEP TOP STEP

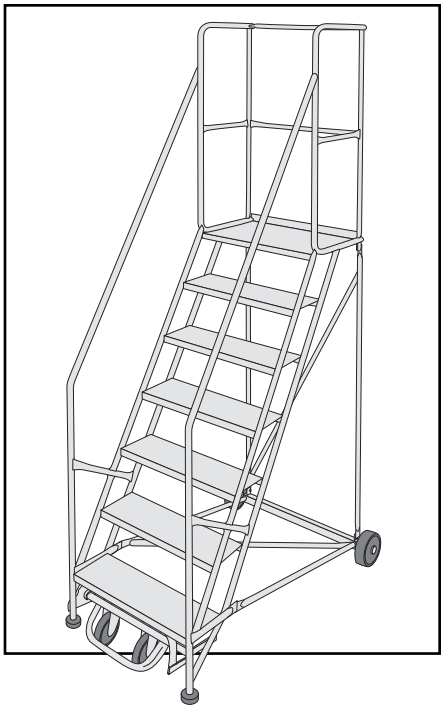

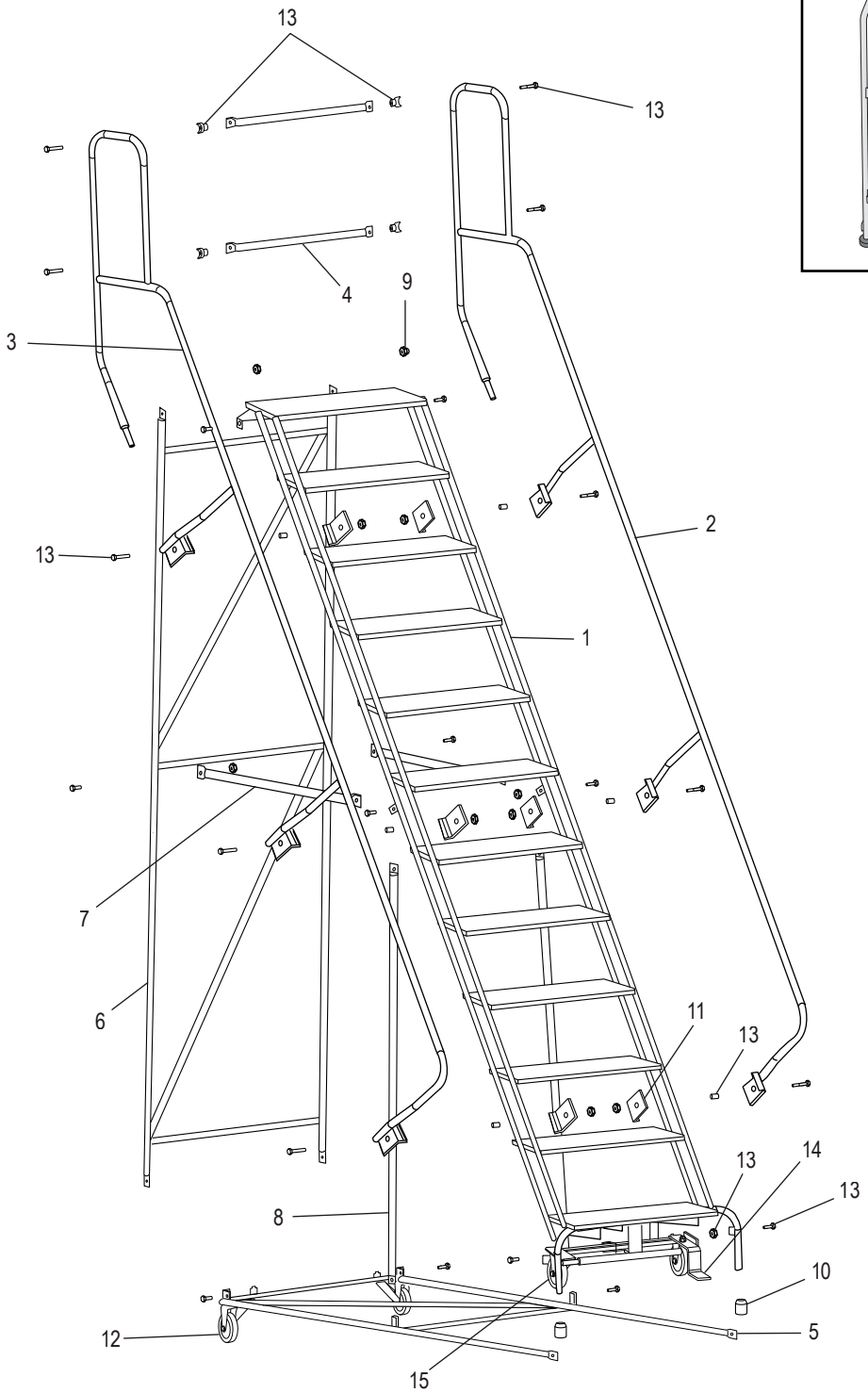

# 12 STEP ROLLING SAFETY LADDER

## 10" DEEP TOP STEP

| # | DESCRIPTION | QTY. | ULINE PART NO. | MFG. PART NO. |
|---|---|---|---|---|
| 1 | Stile | 1 | ---------- | AS2052 |
| 2 | Handrail Right | 1 | H-1554-RTHRL | SU1747 |
| 3 | Handrail Left | 1 | H-1554-LTHRL | SU1746 |
| 4 | No. 3 Bar | 2 | H-843-4 | SU1460 |
| 5 | Base Panel | 1 | H-1554BSPNL<br>---------- | SU1388<br>SU1993* |
| 6 | Back Panel | 1 | H-1554BKPANL<br>---------- | SU1378<br>SU1992* |
| 7 | Horizontal Brace | 2 | H-1554-HZBRC | ST6627 |
| 8 | Vertical Brace | 2 | H-1554-VTBRC | ST6673 |
| 9 | Cap Plug | 2 | H-1554-9 | A-301-0428 |
| 10 | Rubber Feet<br>Rubber Bumper | 2<br>2 | H-840-RBFEET<br>H-1555-PAD* | A-301-0304<br>SU9703* |
| 11 | Handrail Bracket | 6 | H-844-SF4500 | SF4500 |
| 12 | Rigid Caster Kit | 2 | H-12145 | SU1077 |
| 13 | **Replacement Hardware Kit**<br>Includes:<br>• Hex Head Bolt – 1/4-20 x 2¾" (4)<br>• Hex Head Bolt – 3/8-16 x 2" (6)<br>• Hex Head Bolt – 3/8-16 x 1¼" (12)<br>• Hex Nut – 3/8-16 (18)<br>• Gray Bushing (6)<br>• Notched Bushing (4) | 1 | H-4769 | HW1004 |
| 14 | Safelock Truck | 1 | H-842-LOCK | SU1096 |
| 15 | Swivel Caster Kit | 2 | H-844-SWIVEL | SU9707 |

*PARTS ARE EXCLUSIVE TO LADDERS SOLD IN CALIFORNIA.

# ULINE H-1554-10

800-295-5510
uline.mx

# ESCALERA DE 12 CON RUEDAS Y ESCALÓN DE SEGURIDAD

## ESCALÓN SUPERIOR DE 25.4 cm (10")

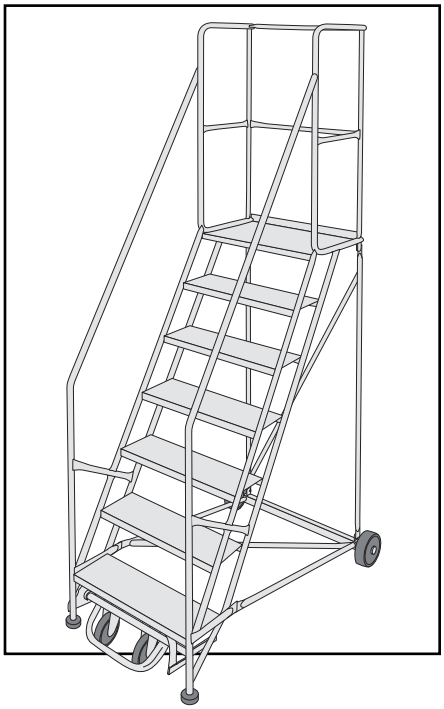

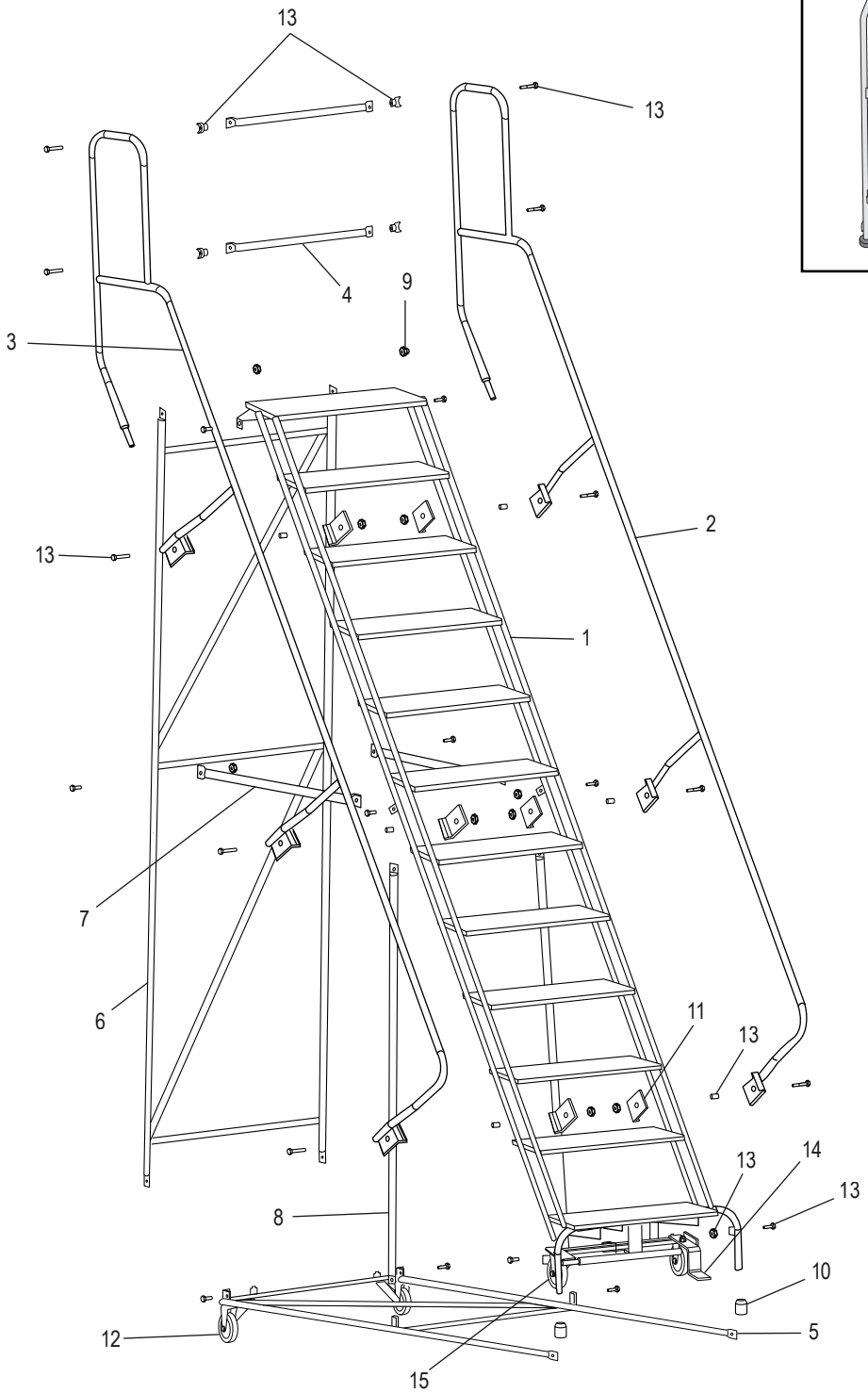

# ULINE H-1554-10

800-295-5510
uline.mx

# ESCALERA DE 12 CON RUEDAS Y ESCALÓN DE SEGURIDAD

## ESCALÓN SUPERIOR DE 25.4 cm (10")

| # | DESCRIPCIÓN | CANT. | NO. DE PARTE DE ULINE | NO. DE PARTE DEL FABRICANTE |
|---|---|---|---|---|
| 1 | Larguero | 1 | ---------- | AS2052 |
| 2 | Pasamanos Derecho | 1 | H-1554-RTHRL | SU1747 |
| 3 | Pasamanos Izquierdo | 1 | H-1554-LTHRL | SU1746 |
| 4 | Barra No. 3 | 2 | H-843-4 | SU1460 |
| 5 | Panel Base | 1 | H-1554BSPNL<br>---------- | SU1388<br>SU1993* |
| 6 | Panel Posterior | 1 | H-1554BKPANL<br>---------- | SU1378<br>SU1992* |
| 7 | Soporte Horizontal | 2 | H-1554-HZBRC | ST6627 |
| 8 | Soporte Vertical | 2 | H-1554-VTBRC | ST6673 |
| 9 | Tapón | 2 | H-1554-9 | A-301-0428 |
| 10 | Patas de Goma<br>Tope de Goma | 2<br>2 | H-840-RBFEET<br>H-1555-PAD* | A-301-0304<br>SU9703* |
| 11 | Soporte de Pasamanos | 6 | H-844-SF4500 | SF4500 |
| 12 | Kit de Ruedas Fijas | 2 | H-12145 | SU1077 |
| 13 | **Kit de Tornillería de Repuesto**<br>Incluye:<br>• 4 Pernos de Cabeza Hexagonal de 1/4-20 x 2¾"<br>• 6 Pernos de Cabeza Hexagonal de 3/8-16 x 2"<br>• 12 Pernos de Cabeza Hexagonal de 3/8-16 x 1¼"<br>• 18 Tuercas Hexagonales de 3/8-16<br>• 6 Bujes Grises<br>• 4 Bujes Mellados | 1 | H-4769 | HW1004 |
| 14 | Carrito con Freno | 1 | H-842-LOCK | SU1096 |
| 15 | Kit de Ruedas Giratorias | 2 | H-844-SWIVEL | SU9707 |

*LAS PARTES SON EXCLUSIVAS PARA ESCALERAS VENDIDAS EN CALIFORNIA.

# ULINE H-1554-10

1 800 295-5510
uline.ca

# ÉCHELLE DE SÉCURITÉ ROULANTE À 12 MARCHES

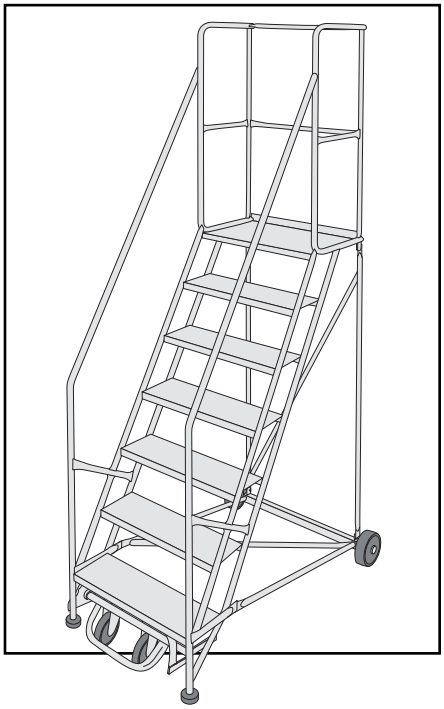

**MARCHE SUPÉRIEURE DE 25,4 cm (10 po) DE PROFONDEUR**

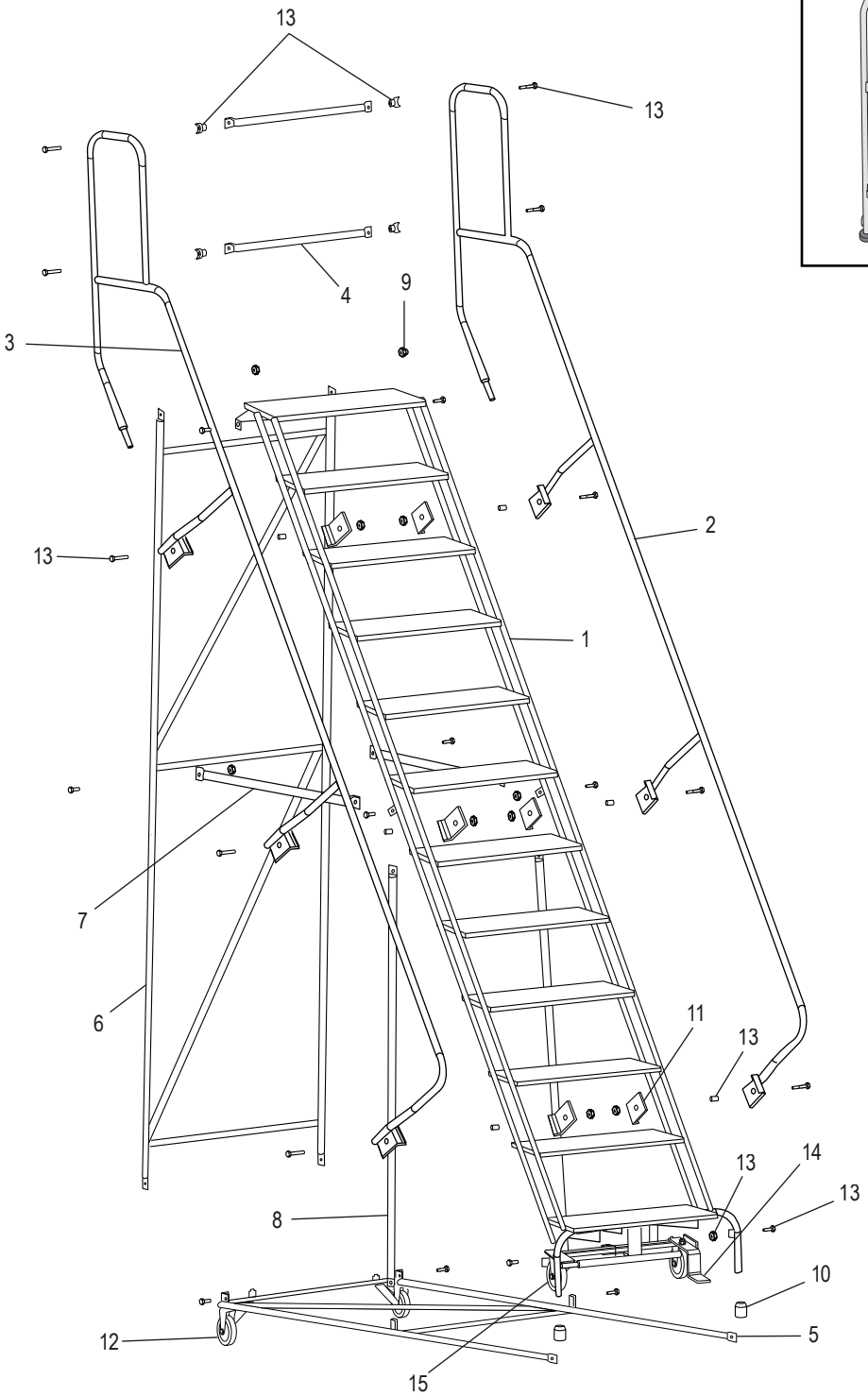

# ULINE H-1554-10

# ÉCHELLE DE SÉCURITÉ ROULANTE À 12 MARCHES

1 800 295-5510
uline.ca

## MARCHE SUPÉRIEURE DE 25,4 cm (10 po) DE PROFONDEUR

| # | DESCRIPTION | QTÉ | RÉF. ULINE | RÉF. DU FABRICANT |
|---|---|---|---|---|
| 1 | Montant | 1 | ---------- | AS2052 |
| 2 | Main courante droite | 1 | H-1554-RTHRL | SU1747 |
| 3 | Main courante gauche | 1 | H-1554-LTHRL | SU1746 |
| 4 | Barre n° 3 | 2 | H-843-4 | SU1460 |
| 5 | Panneau de base | 1 | H-1554BSPNL<br>---------- | SU1388<br>SU1993* |
| 6 | Panneau arrière | 1 | H-1554BKPANL<br>---------- | SU1378<br>SU1992* |
| 7 | Entretoise horizontale | 2 | H-1554-HZBRC | ST6627 |
| 8 | Entretoise verticale | 2 | H-1554-VTBRC | ST6673 |
| 9 | Capuchon protecteur | 2 | H-1554-9 | A-301-0428 |
| 10 | Pieds en caoutchouc<br>Amortisseur en caoutchouc | 2<br>2 | H-840-RBFEET<br>H-1555-PAD* | A-301-0304<br>SU9703* |
| 11 | Support de main courante | 6 | H-844-SF4500 | SF4500 |
| 12 | Jeu de roulettes fixes | 2 | H-12145 | SU1077 |
| 13 | **L'ensemble de matériel de rechange** comprend :<br>• Boulon à tête hexagonale 1/4-20 x 2 ¾ po (4)<br>• Boulon à tête hexagonale 3/8-16 x 2 po (6)<br>• Boulon à tête hexagonale 3/8-16 x 1 ¼ po (12)<br>• Écrou hexagonal 3/8-16 (18)<br>• Bague grise (6)<br>• Bague crantée (4) | 1 | H-4769 | HW1004 |
| 14 | Chariot à verrou de sûreté | 1 | H-842-LOCK | SU1096 |
| 15 | Jeu de roulettes pivotantes | 2 | H-844-SWIVEL | SU9707 |

*LES PIÈCES SONT EXCLUSIVEMENT RÉSERVÉES AUX ÉCHELLES VENDUES EN CALIFORNIE.