Para Español, vea páginas 4-6.
Pour le français, consulter les pages 7-9.

ULINE H-1784

DOUBLE SCISSOR LIFT TABLE

1-800-295-5510
uline.com

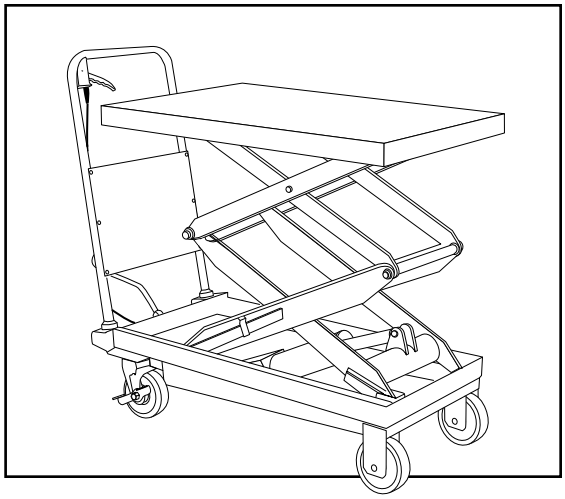

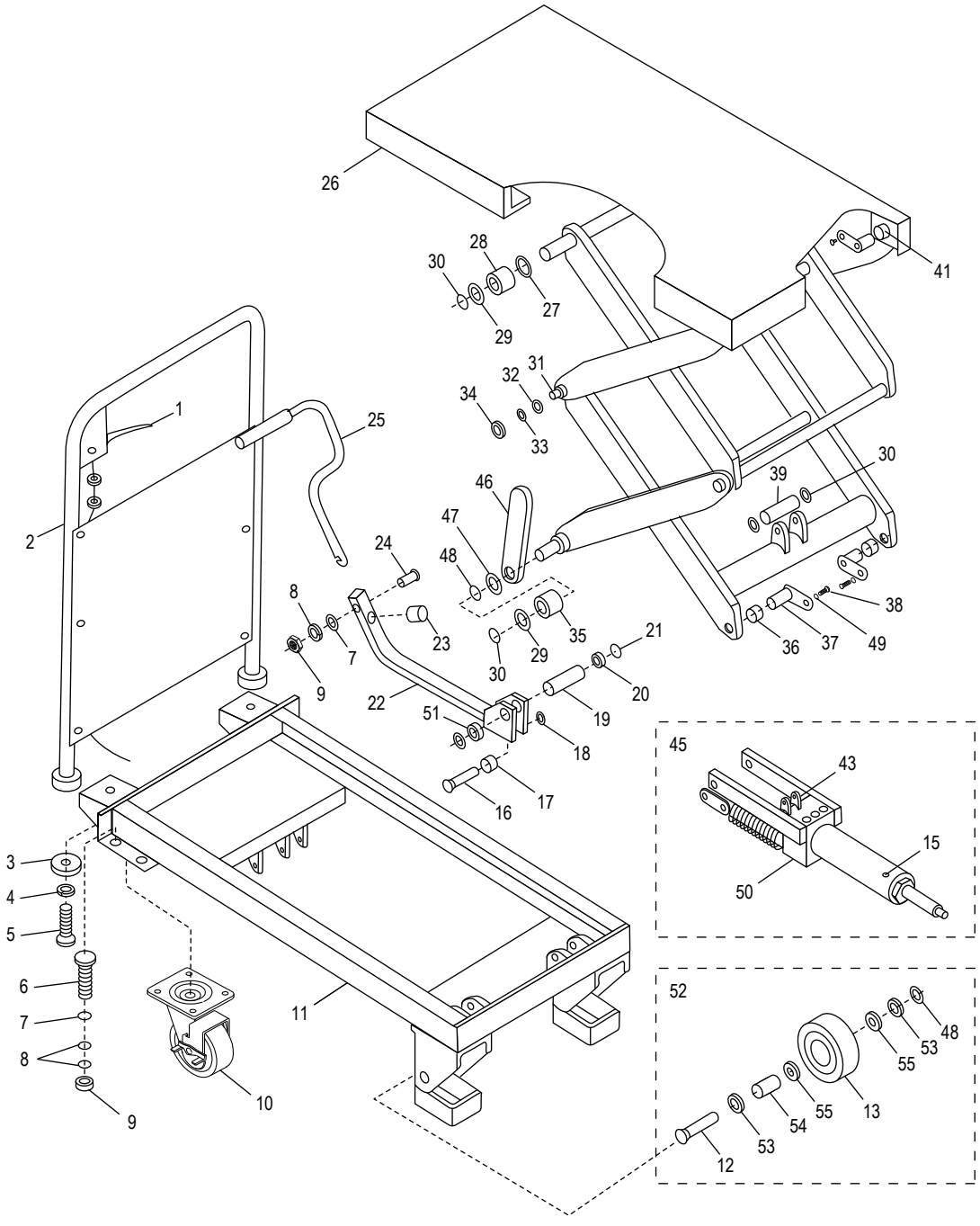

#	DESCRIPTION	QTY.	ULINE PART NO.	MFG. PART NO.
1	**Lowering Rod** Includes: • Lowering Handle (1) • Cable (1) • Pin (1)	1	H-1784-LRODA	SPS350-HANDLE PT#2-6
2	Hand Bar	1	H-1784-HNDL	SPS350-PT#2
3	Flat Washer	2	H-1783-10	SP800-PT#10
4	Lock Washer	2	H-1783-11	SP800-PT#11
5	Bolt – 12 x 30 mm	2	H-6754-4Q	SPT500ASSY-P4
6	Bolt – M8 x 25 mm	8	H-6754-5Q	SPT500ASSY-P5
7	Washer	9	H-6754-6Q	SPT500ASSY-P6
8	Washer	9	H-6754-7Q	SPT500ASSY-P7
9	Nut – M8	9	H-6754-8Q	SPT500ASSY-P8
10	Caster Wheel	2	H-1486-SWVL	SP300-PT#8
11	Frame	1	----------	SPS350-PT#12
12	Shaft (Part of a Kit)	2	H-1486-16	SP300-PT#10
13	Wheel (Part of a Kit)	2	H-1486-WH	SP300-PT#11
14	Retaining Ring (Part of a Kit)	2	H-1486-RIGID	----------
15	Fill Plug	1	H-1784-FPQ	SPS350-PT#16
16	Pin	1	H-1784-011Q	SPS350-PT#17
17	Bushing	1	H-1784-012Q	SPS350-PT#18
18	Retaining Ring	1	----------	SPS350-PT#19
19	Pin	1	H-1784-003Q	SPS350-PT#20
20	Washer	1	H-1784-YQ7Q	SPS350-PT#21
21	Retaining Ring	2	----------	SPS350-PT#22
22	Connecting Rod	1	H-1784-PARMQ	SPS350-PT#23
23	Bumper	1	H-1784-BUMPQ	SPS350-PT#24
24	Bolt	1	----------	SPS350-PT#25
25	Pedal Bar	1	H-1486-4759	SP300-PT#23
26	Table Top	1	H-1784-TOP	SPS350-PT#27
27	Bushing	2	----------	SPS350-PT#28
28	Roller	2	----------	SPS350-PT#29
29	Washer 16	4	H-1784-WASHQ	SPS350-PT#30
30	Retaining Ring	6	H-1784-30	SPS350-PT#31
31	Shaft	2	----------	SPS350-PT#32
32	Washer 16	4	----------	SPS350-PT#33
33	Washer 12	4	----------	SPS350-PT#34
34	Nut – M12	4	----------	SPS350-PT#35
35	Roller	2	H-1784-ROLRQ	SPS350-PT#36
36	Bushing	4	H-1784-BUSHQ	SPS350-PT#37
37	L-Pin	4	H-1784-PINQ	SPS350-PT#38

#	DESCRIPTION	QTY.	ULINE PART NO.	MFG. PART NO.
38	Bolt	4	H-1784-BOLTQ	SPS350-PT#39
39	Pin	1	H-1784-39	SPS350-PT#40
41	Bushing	2	----------	SPS350-PT#42
43	Release Valve Kit (Part of a Kit)	1	H-1784-43	SPS350-PT#44 &46
45	**Pump/Cylinder Unit Assembly Kit** Includes: • Fill Plug #15 (1) • Release Valve Kit #43 (1) • Pump Cylinder Unit #44 (1) • Speed Control Valve Kit #50 (1)	1	H-1784-PT47	SPS350-PT#47
46	Safety Support Bar	2	----------	SPS350-PT#48
47	Washer	2	----------	SPS350-PT#49
48	Retaining Ring	2	----------	SPS350-PT#50
49	Washer	4	H-1784-WASH2	SPS350-PT#51
50	Speed Control Valve Kit (Part of a Kit)	1	H-1784-VLVQ	SPS350-PT#52
51	Washer	1	H-1784-YQ8Q	SPS350-PT#53
52	**Rigid Wheel Assembly Kit** Includes: • Shaft #12 (1) • Wheel #13 (1) • Retaining Ring #48 (1) • Bushing #53 (2) • Hollow Shaft #54 (1) • Bearing #55 (2)	2	H-1486-RIGID	SP300-RIGID
53	Bushing (Part of a Kit)	2	H-1486-RIGID	----------
54	Hollow Shaft (Part of a Kit)	1	H-1486-RIGID	----------
55	Bearing (Part of a Kit)	2	H-1783-25	SP800-PT#25

ULINE H-1784

MESA DE ELEVACIÓN DE DOBLE TIJERA

800-295-5510
uline.mx

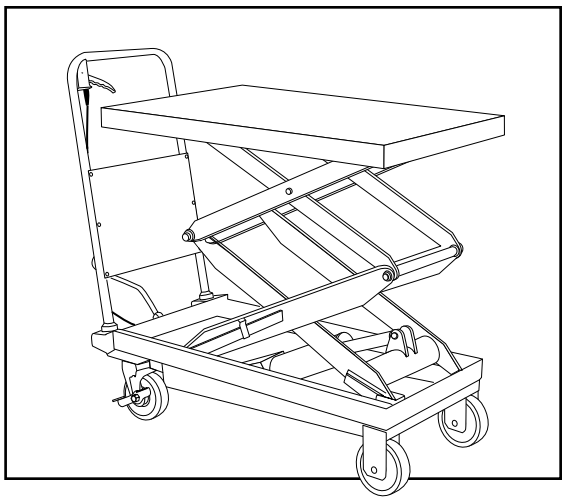

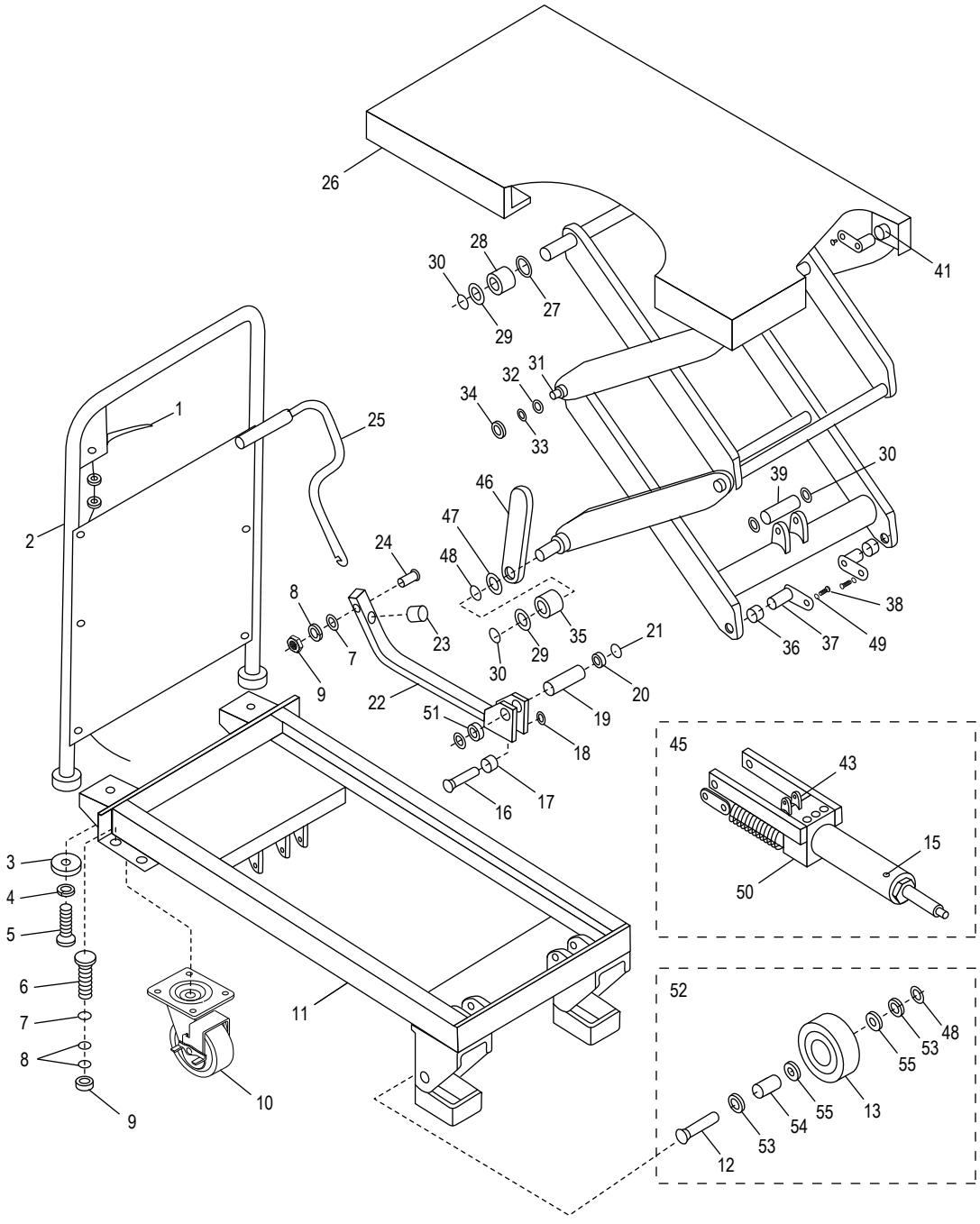

MESA DE ELEVACIÓN DE DOBLE TIJERA

800-295-5510
uline.mx

#	DESCRIPCIÓN	CANT.	NO. DE PARTE DE ULINE	NO. DE PARTE DEL FABRICANTE
1	**Varilla de Descenso** Incluye: • Asa para Bajar (1) • Cable (1) • Pasador (1)	1	H-1784-LRODA	SPS350-HANDLE PT#2-6
2	Barra para Manos	1	H-1784-HNDL	SPS350-PT#2
3	Rondana Plana	2	H-1783-10	SP800-PT#10
4	Rondana de Seguridad	2	H-1783-11	SP800-PT#11
5	Perno de 12 x 30 mm	2	H-6754-4Q	SPT500ASSY-P4
6	Perno de M8 x 25 mm	8	H-6754-5Q	SPT500ASSY-P5
7	Rondana	9	H-6754-6Q	SPT500ASSY-P6
8	Rondana	9	H-6754-7Q	SPT500ASSY-P7
9	Tuerca M8	9	H-6754-8Q	SPT500ASSY-P8
10	Rueda	2	H-1486-SWVL	SP300-PT#8
11	Armazón	1	----------	SPS350-PT#12
12	Eje (Parte de un Kit)	2	H-1486-16	SP300-PT#10
13	Llanta (Parte de un Kit)	2	H-1486-WH	SP300-PT#11
14	Aro de Retención (Parte de un Kit)	2	H-1486-RIGID	----------
15	Conector de Relleno	1	H-1784-FPQ	SPS350-PT#16
16	Perno	1	H-1784-011Q	SPS350-PT#17
17	Casquillo	1	H-1784-012Q	SPS350-PT#18
18	Aro de Retención	1	----------	SPS350-PT#19
19	Perno	1	H-1784-003Q	SPS350-PT#20
20	Rondana	1	H-1784-YQ7Q	SPS350-PT#21
21	Aro de Retención	2	----------	SPS350-PT#22
22	Varilla de Conexión	1	H-1784-PARMQ	SPS350-PT#23
23	Tope	1	H-1784-BUMPQ	SPS350-PT#24
24	Perno	1	----------	SPS350-PT#25
25	Barra del Pedal	1	H-1486-4759	SP300-PT#23
26	Cubierta de la Mesa	1	H-1784-TOP	SPS350-PT#27
27	Casquillo	2	----------	SPS350-PT#28
28	Rodillo	2	----------	SPS350-PT#29
29	Rondana 16	4	H-1784-WASHQ	SPS350-PT#30
30	Aro de Retención	6	H-1784-30	SPS350-PT#31
31	Eje	2	----------	SPS350-PT#32
32	Rondana 16	4	----------	SPS350-PT#33
33	Rondana 12	4	----------	SPS350-PT#34
34	Tuerca M12	4	----------	SPS350-PT#35
35	Rodillo	2	H-1784-ROLRQ	SPS350-PT#36
36	Casquillo	4	H-1784-BUSHQ	SPS350-PT#37
37	Perno en L	4	H-1784-PINQ	SPS350-PT#38

MESA DE ELEVACIÓN DE DOBLE TIJERA

#	DESCRIPCIÓN	CANT.	NO. DE PARTE DE ULINE	NO. DE PARTE DEL FABRICANTE
38	Pasador	4	H-1784-BOLTQ	SPS350-PT#39
39	Perno	1	H-1784-39	SPS350-PT#40
41	Casquillo	2	----------	SPS350-PT#42
43	Kit de Válvula de Descarga (Parte de un Kit)	1	H-1784-43	SPS350-PT#44 &46
45	**Kit del Unidad de Bomba/Cilindro** Incluye: • Conector de Relleno #15 (1) • Kit de Válvula de Descarga #43 (1) • Unidad de Bomba/Cilindro #44 (1) • Kit de Válvula de Control de Velocidad #50 (1)	1	H-1784-PT47	SPS350-PT#47
46	Barra de Soporte de Seguridad	2	----------	SPS350-PT#48
47	Rondana	2	----------	SPS350-PT#49
48	Aro de Retención	2	----------	SPS350-PT#50
49	Rondana	4	H-1784-WASH2	SPS350-PT#51
50	Kit de Válvula de Control de Velocidad (Parte de un Kit)	1	H-1784-VLVQ	SPS350-PT#52
51	Rondana	1	H-1784-YQ8Q	SPS350-PT#53
52	**Kit del Ensamble de la Llanta Rígida** Incluye: • Eje #12 (1) • Llanta #13 (1) • Aro de Retención #48 (1) • Casquillo #53 (2) • Eje #54 (1) • Balero #55 (2)	2	H-1486-RIGID	SP300-RIGID
53	Casquillo (Parte de un Kit)	2	H-1486-RIGID	----------
54	Eje (Parte de un Kit)	1	H-1486-RIGID	----------
55	Balero (Parte de un Kit)	2	H-1783-25	SP800-PT#25

ULINE H-1784

TABLE ÉLÉVATRICE À DOUBLE CISEAUX

1 800 295-5510
uline.ca

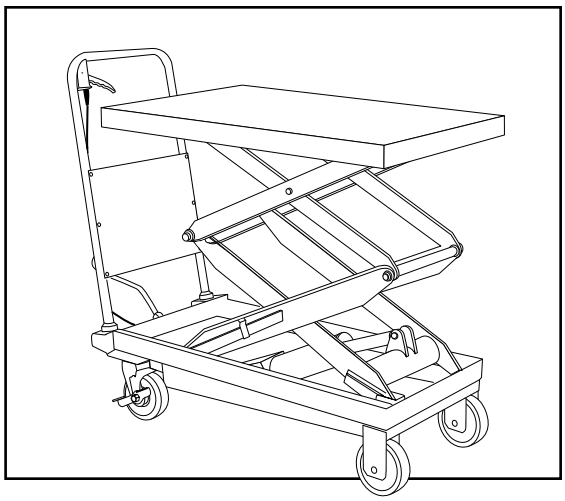

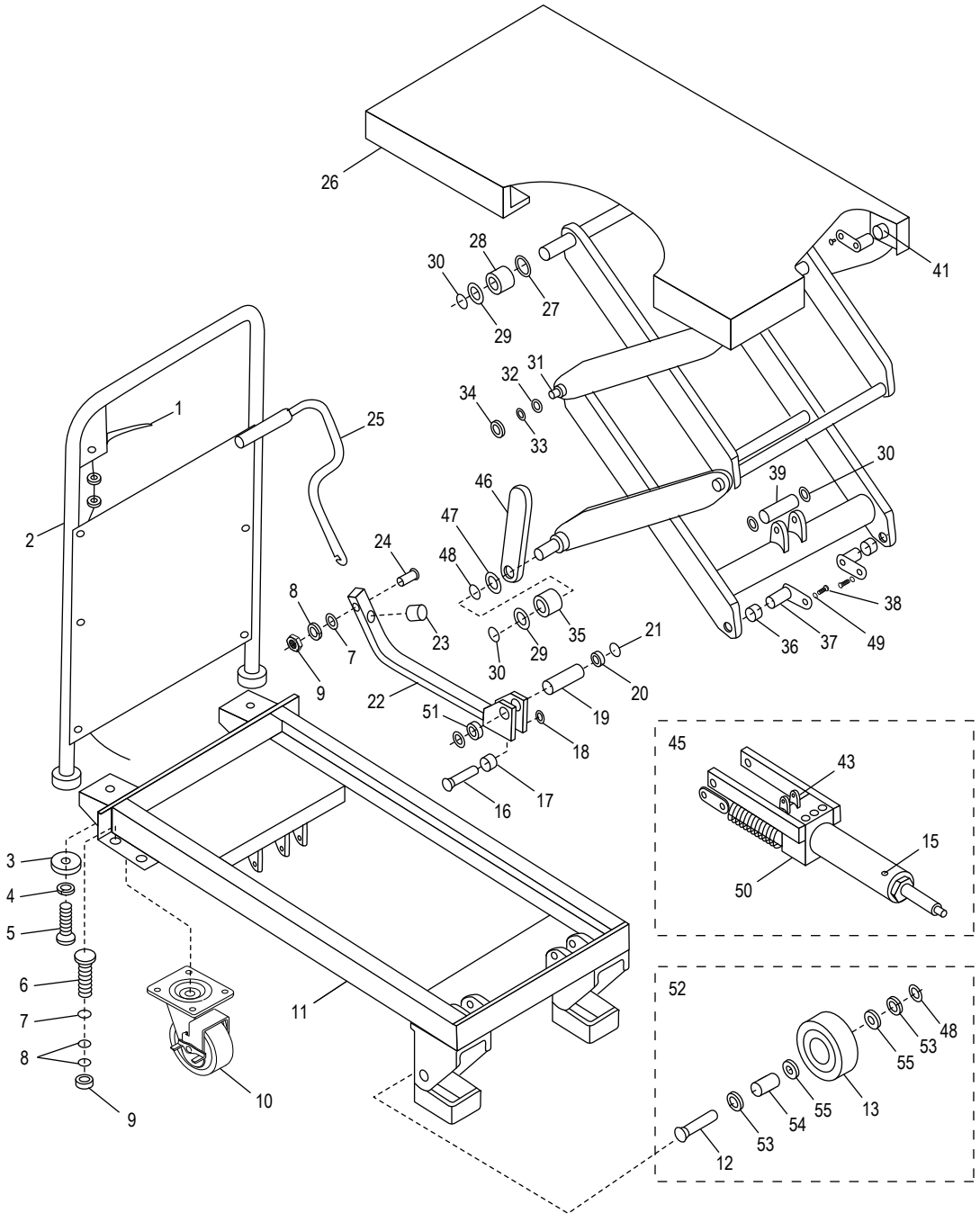

#	DESCRIPTION	QTÉ	RÉF. ULINE	RÉF. DU FABRICANT
1	**Levier d'abaissement** Comprend : • Poignée d'abaissement (1) • Câble (1) • Tige (1)	1	H-1784-LRODA	SPS350-HANDLE PT#2-6
2	Barre de poignée	1	H-1784-HNDL	SPS350-PT#2
3	Rondelle plate	2	H-1783-10	SP800-PT#10
4	Rondelle de blocage	2	H-1783-11	SP800-PT#11
5	Boulon de 12 x 30 mm	2	H-6754-4Q	SPT500ASSY-P4
6	Boulon de M8 x 25 mm	8	H-6754-5Q	SPT500ASSY-P5
7	Rondelle	9	H-6754-6Q	SPT500ASSY-P6
8	Rondelle	9	H-6754-7Q	SPT500ASSY-P7
9	Écrou M8	9	H-6754-8Q	SPT500ASSY-P8
10	Roulette	2	H-1486-SWVL	SP300-PT#8
11	Cadre	1	----------	SPS350-PT#12
12	Arbre (Fait partie d'un ensemble)	2	H-1486-16	SP300-PT#10
13	Roue (Fait partie d'un ensemble)	2	H-1486-WH	SP300-PT#11
14	Bague de retenue (Fait partie d'un ensemble)	2	H-1486-RIGID	----------
15	Bouchon de remplissage	1	H-1784-FPQ	SPS350-PT#16
16	Tige	1	H-1784-011Q	SPS350-PT#17
17	Bague	1	H-1784-012Q	SPS350-PT#18
18	Bague de retenue	1	----------	SPS350-PT#19
19	Tige	1	H-1784-003Q	SPS350-PT#20
20	Rondelle	1	H-1784-YQ7Q	SPS350-PT#21
21	Bague de retenue	2	----------	SPS350-PT#22
22	Tige de connexion	1	H-1784-PARMQ	SPS350-PT#23
23	Butée	1	H-1784-BUMPQ	SPS350-PT#24
24	Boulon	1	----------	SPS350-PT#25
25	Barre de pédale	1	H-1486-4759	SP300-PT#23
26	Table	1	H-1784-TOP	SPS350-PT#27
27	Bague	2	----------	SPS350-PT#28
28	Rouleau	2	----------	SPS350-PT#29
29	Rondelle 16	4	H-1784-WASHQ	SPS350-PT#30
30	Bague de retenue	6	H-1784-30	SPS350-PT#31
31	Arbre	2	----------	SPS350-PT#32
32	Rondelle 16	4	----------	SPS350-PT#33
33	Rondelle 12	4	----------	SPS350-PT#34
34	Écrou M12	4	----------	SPS350-PT#35
35	Rouleau	2	H-1784-ROLRQ	SPS350-PT#36
36	Bague	4	H-1784-BUSHQ	SPS350-PT#37
37	Tige en L	4	H-1784-PINQ	SPS350-PT#38

#	DESCRIPTION	QTÉ	RÉF. ULINE	RÉF. DU FABRICANT
38	Boulon	4	H-1784-BOLTQ	SPS350-PT#39
39	Tige	1	H-1784-39	SPS350-PT#40
41	Bague	2	----------	SPS350-PT#42
43	Ensemble de valve de vidange (Fait partie d'un ensemble)	1	H-1784-43	SPS350-PT#44 &46
45	**Matériel d'assemblage de unité de pompe/cylindre** Comprend : • Bouchon de remplissage #15 (1) • Ensemble de valve de vidange #43 (1) • Unité de pompe/cylindre #44 (1) • Ensemble de vanne de régulation de vitesse #50 (1)	1	H-1784-PT47	SPS350-PT#47
46	Barre de soutien de sécurité	2	----------	SPS350-PT#48
47	Rondelle	2	----------	SPS350-PT#49
48	Bague de retenue	2	----------	SPS350-PT#50
49	Rondelle	4	H-1784-WASH2	SPS350-PT#51
50	Ensemble de vanne de régulation de vitesse (Fait partie d'un ensemble)	1	H-1784-VLVQ	SPS350-PT#52
51	Rondelle	1	H-1784-YQ8Q	SPS350-PT#53
52	**Matériel d'assemblage de la roue rigide** Comprend : • Arbre #12 (1) • Roue #13 (1) • Bague de retenue #48 (1) • Bague #53 (2) • Arbre #54 (1) • Roulement #55 (2)	2	H-1486-RIGID	SP300-RIGID
53	Bague (Fait partie d'un ensemble)	2	H-1486-RIGID	----------
54	Arbre (Fait partie d'un ensemble)	1	H-1486-RIGID	----------
55	Roulement (Fait partie d'un ensemble)	2	H-1783-25	SP800-PT#25