Para Español, vea página 2.
Pour le français, consulter la page 3.

ULINE H-2055

LOOP HANDLE STEEL HAND TRUCK

WITH EXTRA LARGE NOSE PLATE AND SOLID RUBBER WHEELS

1-800-295-5510
uline.com

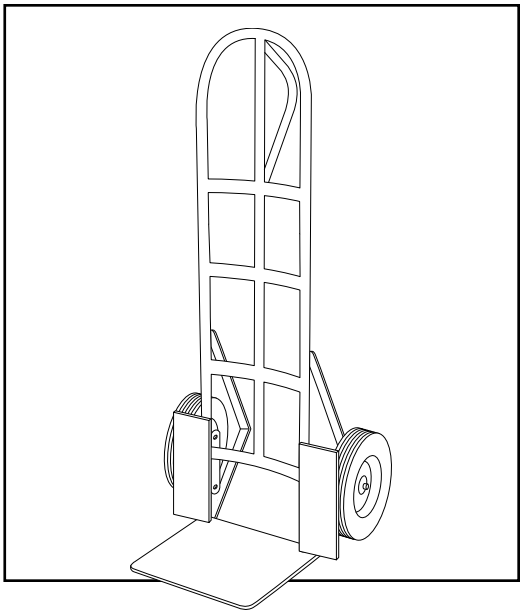

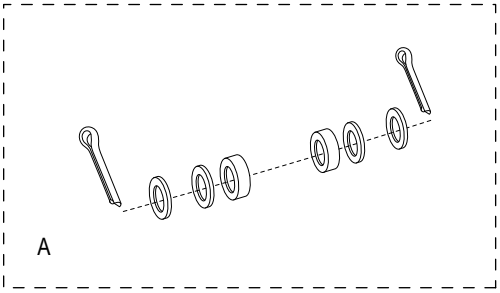

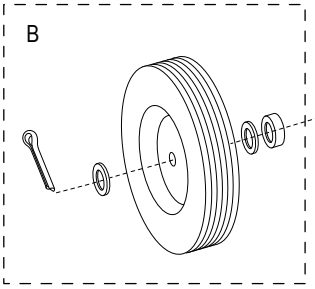

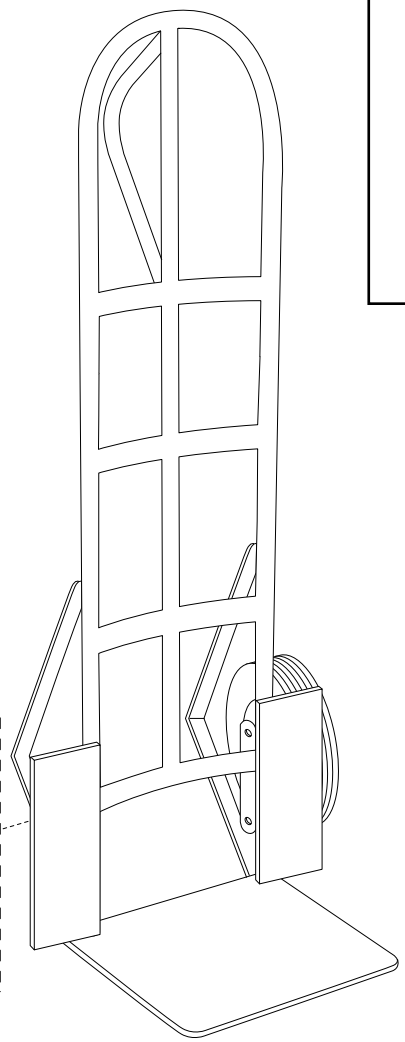

PARTS SOLD AS A KIT

AXLE/WHEEL HARDWARE KIT					
KIT	#	DESCRIPTION	QTY. IN KIT	ULINE KIT NO.	MFG. KIT NO.
A	—	Washer	4	H-4004	CXR/YY-800
		Spacer	2		
		Cotter Pin	2		

WHEEL HARDWARE KIT					
KIT	#	DESCRIPTION	QTY. IN KIT	ULINE KIT NO.	MFG. KIT NO.
B	—	Wheel	1	H-3358	CXR/W005P
		Washer	2		
		Spacer	1		
		Cotter Pin	1		

ULINE H-2055

DIABLITO DE ACERO CON ASA CURVADA,

BASE EXTRAGRANDE Y LLANTAS DE CAUCHO SÓLIDO

800-295-5510
uline.mx

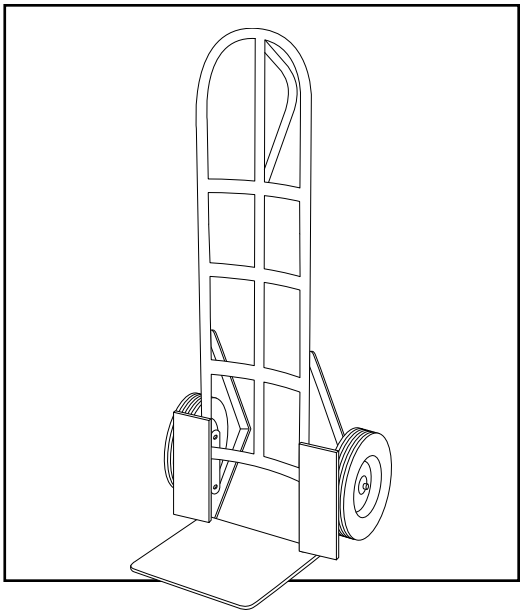

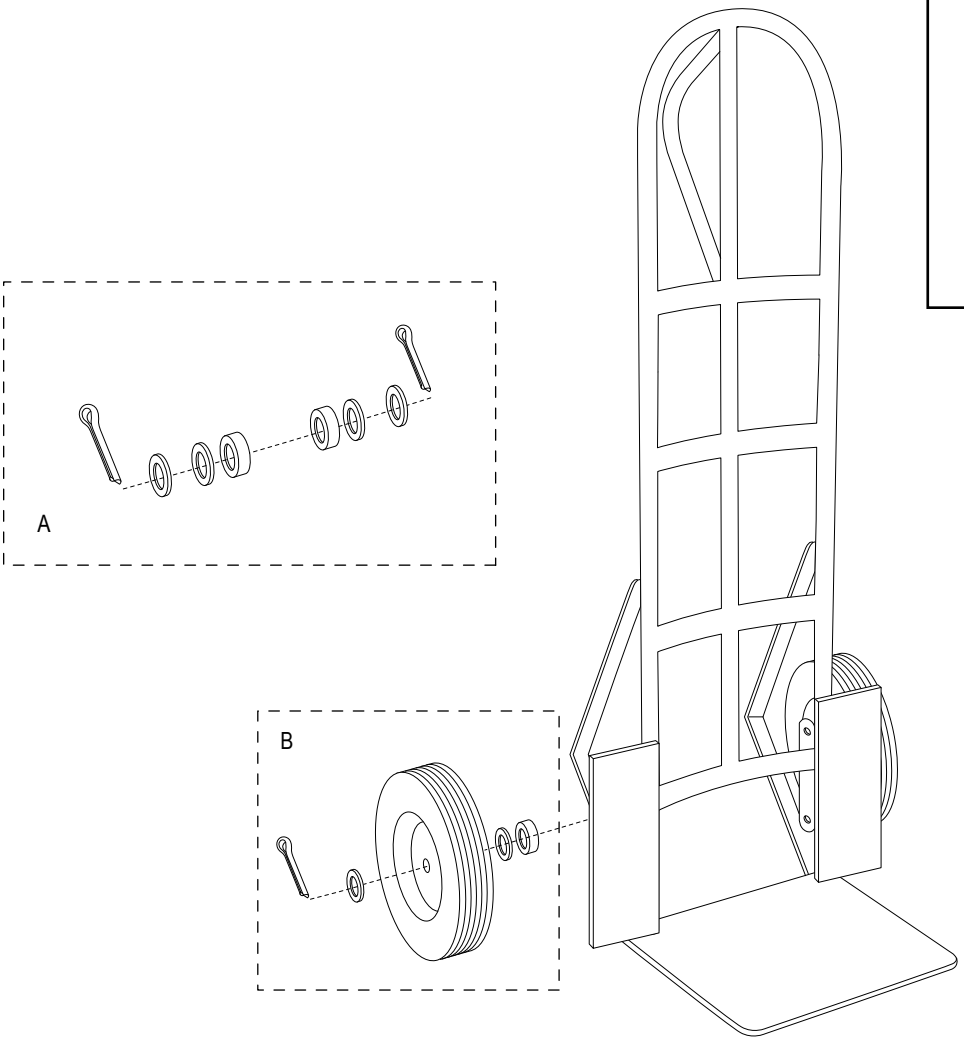

PARTES VENDIDAS EN KIT

KIT DE ACCESORIOS PARA LLANTA/EJE					
KIT	#	DESCRIPCIÓN	CANT. EN KIT	NO. DE KIT ULINE	NO. DE KIT DEL FABRICANTE
A	—	Rondana	4	H-4004	CXR/YY-800
		Separador	2		
		Pasador de Chaveta	2		

KIT DE ACCESORIOS PARA LLANTA					
KIT	#	DESCRIPCIÓN	CANT. EN KIT	NO. DE KIT ULINE	NO. DE KIT DEL FABRICANTE
B	—	Llanta	1	H-3358	CXR/W005P
		Rondana	2		
		Pasador de Chaveta	1		
		Cotter Pin	1		

ULINE H-2055

DIABLE DE MANUTENTION EN ACIER AVEC POIGNÉE EN ANSE,

BAVETTE TRÈS LARGE ET ROUES PLEINES EN CAOUTCHOUC

1 800 295-5510
uline.ca

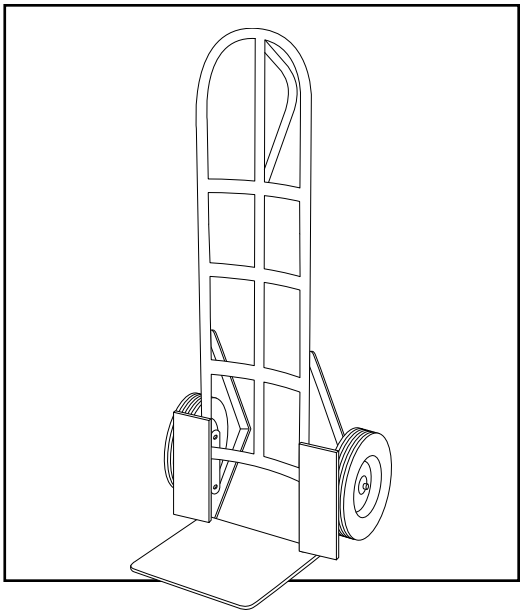

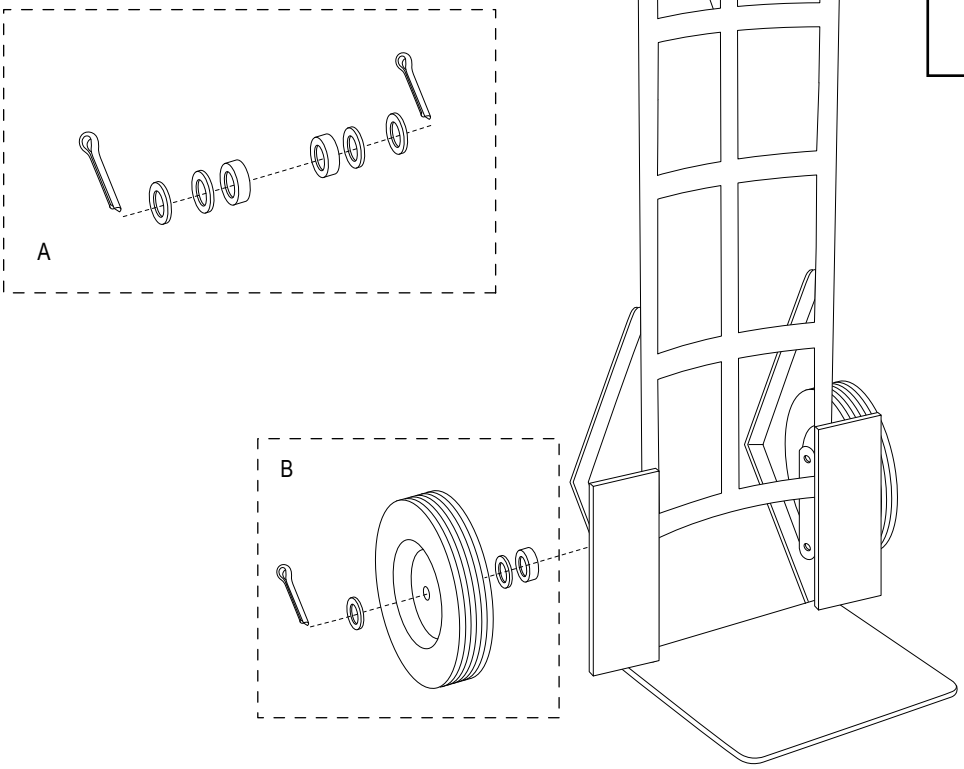

PIÈCES VENDUES EN ENSEMBLE

ENSEMBLE DE MATÉRIEL DE L'ESSIEU/LA ROUE					
ENS.	#	DESCRIPTION	QTÉ/ENS.	RÉF. ULINE POUR L'ENSEMBLE	RÉF. DU FABRICANT POUR L'ENSEMBLE
A	—	Rondelle	4	H-4004	CXR/YY-800
		Entretoise	2		
		Goupille fendue	2		

MATÉRIEL DE LA ROUE					
ENS.	#	DESCRIPTION	QTÉ/ENS.	RÉF. ULINE POUR L'ENSEMBLE	RÉF. DU FABRICANT POUR L'ENSEMBLE
B	—	Roue	1	H-3358	CXR/W005P
		Rondelle	2		
		Entretoise	1		
		Goupille fendue	1		