Para Español, vea página 2.
Pour le français, consulter la page 3.

ULINE H-4290GR

DOUBLE TIER LOCKER THREE WIDE – GRAY

1-800-295-5510
uline.com



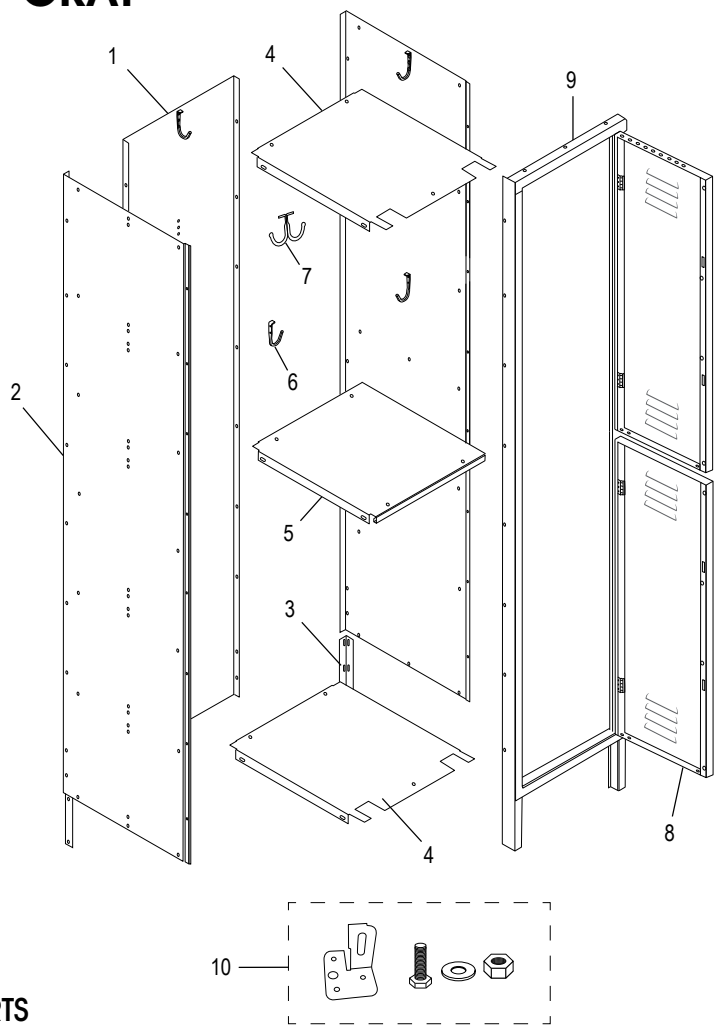

INDIVIDUAL PARTS

#	DESCRIPTION	QTY.	ULINE PART NO.	MFG. PART NO.
1	Back	3	H-8342GRBPNQ	A11227BCJ04-GRAY
2	Side	4	H-4291-GSPQ	A11827BCJ03-GRAY
3	Rear Leg	2	H-7148	A11227BCJ10-GRAY
4	Top/Bottom Shelves	6	H-4290GRTBSQ	A11827BCW06GRAY
5	Shelf	3	H-4289G-SHLF	H-4289G-SHLF
6	Single Coat Hook	18	H-4290-SNGHK	018-YGZ21
7	Double Coat Hook	6	H-4290-DBLHK	018-YGZ060
8	Locker Door	6	H-4290GRDOOR	H-4290-DOOR
9	Door Frame Assembly	3	----------	12-78HH2MMK
10	Leveling Foot with Hardware	4	H-5997	018-DMGTZJ

INDIVIDUAL PARTS (NOT SHOWN)

#	DESCRIPTION	QTY.	ULINE PART NO.	MFG. PART NO.
—	Hardware Pack	1	H-4291HRDW	H-4291HRDW
	Latch Bar	1	H-4290-LBAR	A21227BCH12
	Latch	1	H-4289-LATCH	018-YGZ021

ULINE H-4290GR

LOCKER DE DOS PUERTAS TRES DE ANCHO – GRIS

800-295-5510
uline.mx



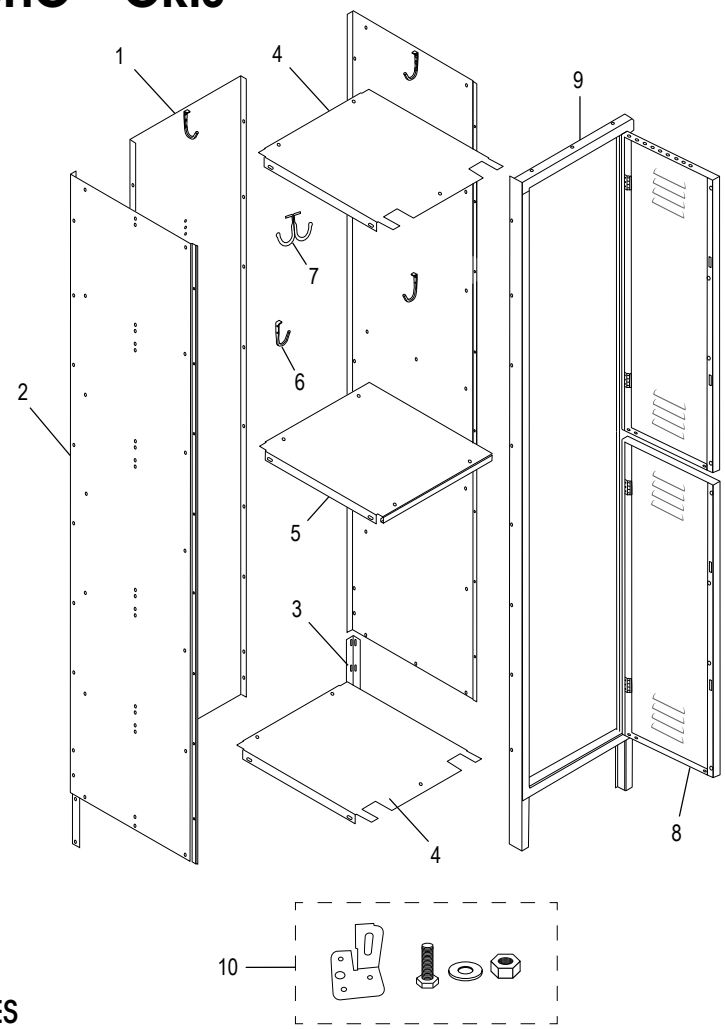

PARTES INDIVIDUALES

#	DESCRIPCIÓN	CANT.	NO. DE PARTE DE LINE	NO. DE PARTE DEL FABRICANTE
1	Parte Trasera	3	H-8342GRBPNQ	A11227BCJ04-GRAY
2	Lado	4	H-4291-GSPQ	A11827BCJ03-GRAY
3	Pata Trasera	2	H-7148	A11227BCJ10-GRAY
4	Repisas Superiores/Inferiores	6	H-4290GRTBSQ	A11827BCW06GRAY
5	Repisa	3	H-4289G-SHLF	H-4289G-SHLF
6	Gancho Individual para Abrigo	18	H-4290-SNGHK	018-YGZ21
7	Gancho Doble para Abrigo	6	H-4290-DBLHK	018-YGZ060
8	Puerta del Locker	6	H-4290GRDOOR	H-4290-DOOR
9	Ensamble de la Estructura de la Puerta	3	----------	12-78HH2MMK
10	Pata Niveladora con Herrajes	4	H-5997	018-DMGTZJ

PARTES INDIVIDUALES (NO SE MUESTRA)

#	DESCRIPCIÓN	CANT.	NO. DE PARTE DE LINE	NO. DE PARTE DEL FABRICANTE
—	Paquete de Tornillería	1	H-4291HRDW	H-4291HRDW
	Barra del Pestillo	1	H-4290-LBAR	A21227BCH12
	Pestillo	1	H-4289-LATCH	018-YGZ021

ULINE H-4290GR
CASIER À DEUX RANGÉES TROIS DE LARGE – GRIS

1 800 295-5510
uline.ca



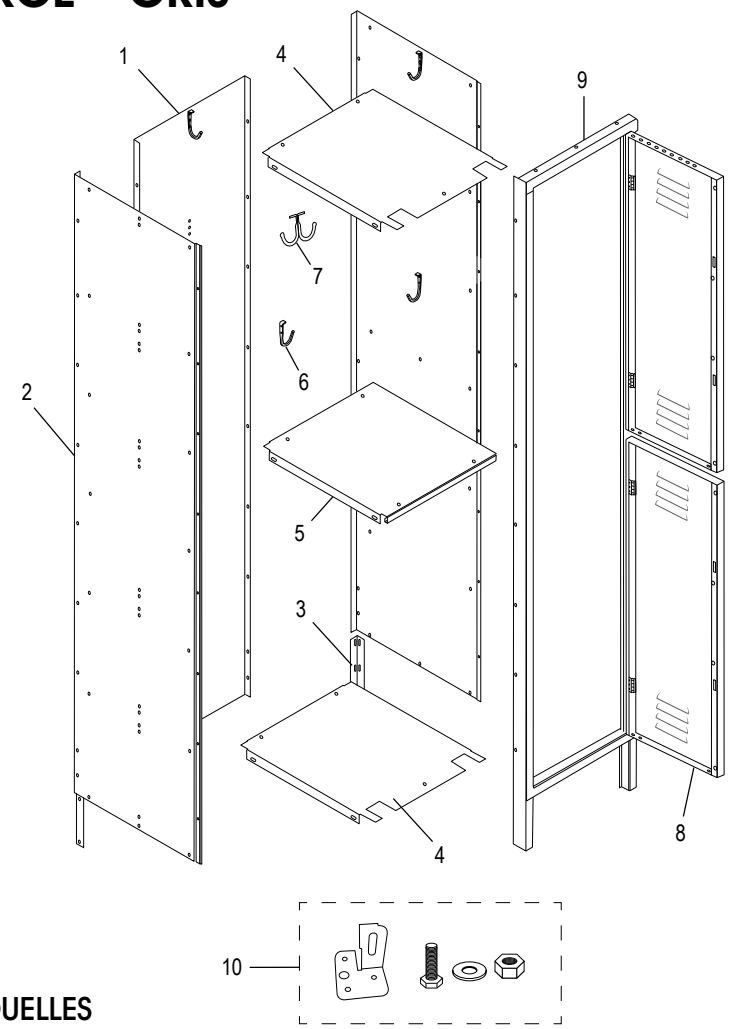

PARTES INDIVIDUELLES

#	DESCRIPTION	QTÉ	RÉF. ULINE	RÉF. DU FABRICANT
1	Arrière	3	H-8342GRBPNQ	A11227BCJ04-GRAY
2	Panneau latéral	4	H-4291-GSPQ	A11827BCJ03-GRAY
3	Patte arrière	2	H-7148	A11227BCJ10-GRAY
4	Tablettes supérieure et inférieure	6	H-4290GRTBSQ	A11827BCW06GRAY
5	Tablette	3	H-4289G-SHLF	H-4289G-SHLF
6	Patère simple	18	H-4290-SNGHK	018-YGZ21
7	Patère double	6	H-4290-DBLHK	018-YGZ060
8	Porte de l'armoire-vestiaire	6	H-4290GRDOOR	H-4290-DOOR
9	Cadre de la porte	3	----------	12-78HH2MMK
10	Patte de nivellement avec quincaillerie	4	H-5997	018-DMGTZJ

PARTES INDIVIDUELLES (NON ILLUSTRÉ)

#	DESCRIPTION	QTÉ	RÉF. ULINE	RÉF. DU FABRICANT
—	Matériel d'installation	1	H-4291HRDW	H-4291HRDW
	Barre pour loquet	1	H-4290-LBAR	A21227BCH12
	Loquet	1	H-4289-LATCH	018-YGZ021