Para Español, vea página 2.
Pour le français, consulter la page 3.

ULINE H-4602, H-4603
H-10905, H-10906

STAINLESS STEEL LOW PROFILE FLOOR SCALE

1-800-295-5510
uline.com

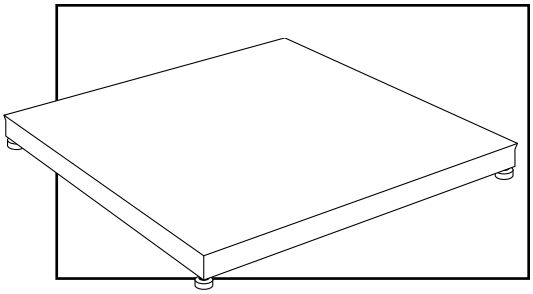

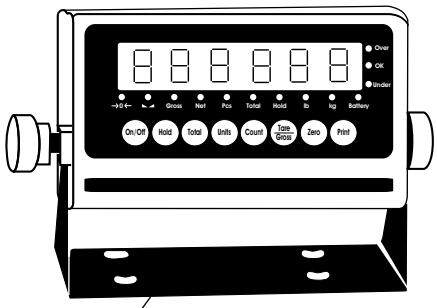

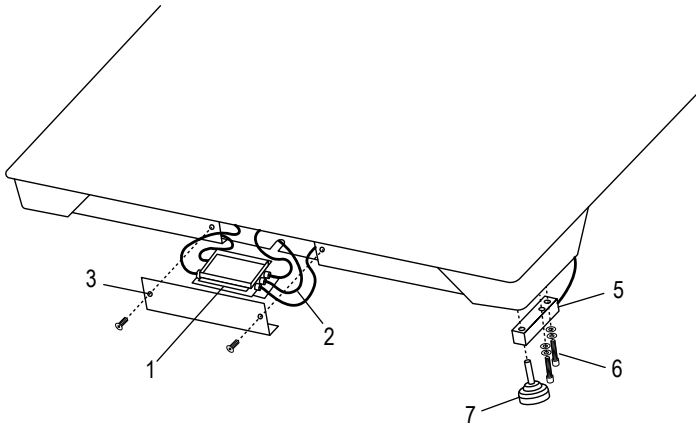

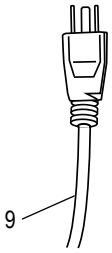

#	DESCRIPTION	QTY.	ULINE PART NO.	MFG. PART NO.
1	Stainless Steel Four-Cell Junction Box with Card	1	H-5258	53042
2	Instrument Cable	1	H-4602-7510C	658203
2	LP7510 Stainless Steel Hardwired Connecting Cable (Canada Only)	1	H-8000-CCBL	65088UC
3	Replacement Side Access Cover with Two Bolts	1	----------	29362
5	Stainless Steel Load Cell for 5,000 lb. Scales	4	H-5261	307301
5	Stainless Steel Load Cell for 10,000 lb. Scales	4	H-5262	307501
6	Stainless Steel Load Cell Bolt and Washer Set for Base	8	H-9673-SSLCQ	29352
7	Feet	4	H-4602-SFEET	50431
8	Stainless Steel Display Indicator LP-7510A	1	H-4602-65082	65082
9	Power Cord	1	H-8001	65081U
9	Power Cord (Canada Only)	1	H-8001-C	65081UC

ULINE H-4602, H-4603
H-10905, H-10906

BÁSCULA DE ACERO INOXIDABLE DE PERFIL BAJO PARA PISO

800-295-5510
uline.mx

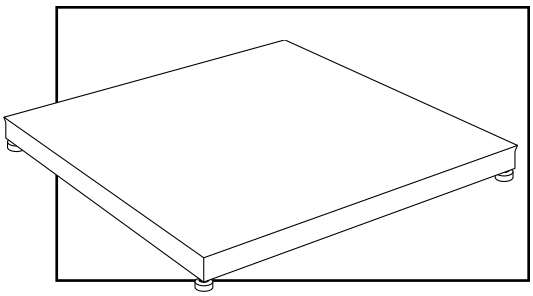

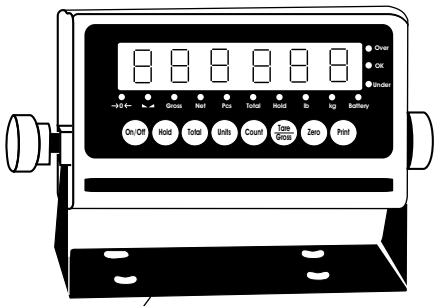

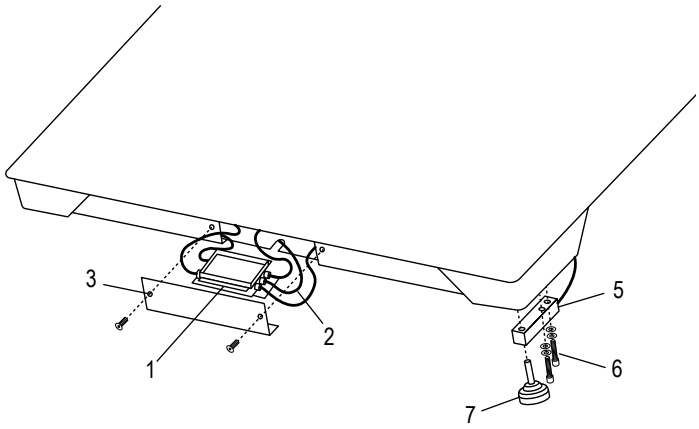

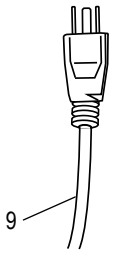

#	DESCRIPCIÓN	CANT.	NO. DE PARTE DE ULINE	NO. DE PARTE DEL FABRICANTE
1	Caja de Conexiones de Acero Inoxidable de Cuatro Celdas con Tarjeta	1	H-5258	53042
2	Cable de Instrumento	1	H-4602-7510C	658203
2	Cable de Conexión Directa de Acero Inoxidable LP7510 (Solo Canadá)	1	H-8000-CCBL	65088UC
3	Cubierta de Acceso Lateral de Repuesto con Dos Pernos	1	----------	29362
5	Celda de Carga de Acero Inoxidable para Básculas de 5,000 lbs.	4	H-5261	307301
5	Celda de Carga de Acero Inoxidable para Básculas de 10,000 lbs.	4	H-5262	307501
6	Perno de la Celda de Carga y Set de Rondanas de Acero Inoxidable para Base	8	H-9673-SSLCQ	29352
7	Patas	4	H-4602-SFEET	50431
8	Indicador de Pantalla de Acero Inoxidable LP-7510A	1	H-4602-65082	65082
9	Cable Eléctrico	1	H-8001	65081U
9	Cable Eléctrico (Solo Canadá)	1	H-8001-C	65081UC

ULINE H-4602, H-4603
H-10905, H-10906

BALANCE DE PLANCHER À PROFIL BAS EN ACIER INOXYDABLE

1 800 295-5510
uline.ca

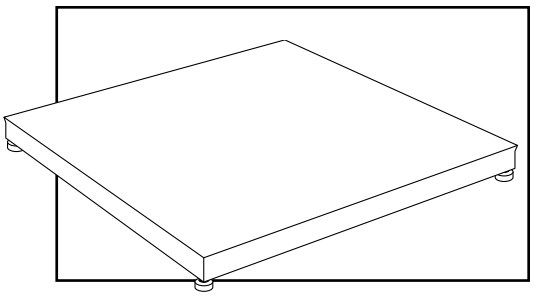

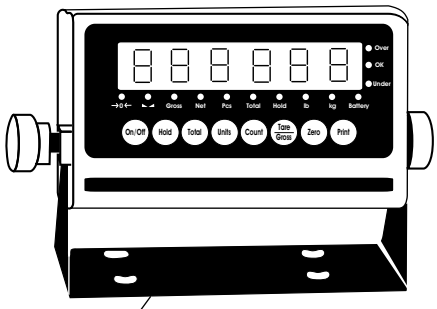

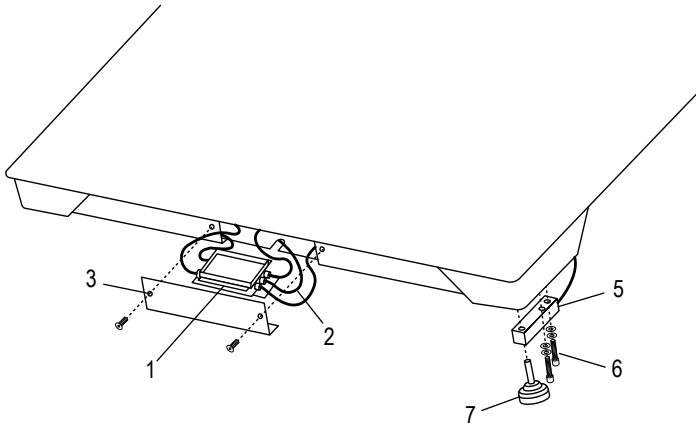

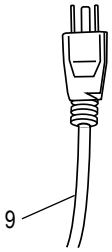

8

9

#	DESCRIPTION	QTÉ.	RÉF. ULINE	RÉF. DU FABRICANT
1	Boîte de jonction à quatre cellules en acier inoxydable avec carte	1	H-5258	53042
2	Câble de l'appareil	1	H-4602-7510C	658203
2	Câble de connexion en acier inoxydable à raccordement fixe LP7510 (Canada seulement)	1	H-8000-CCBL	65088UC
3	Couvercle d'accès latéral de rechange avec deux boulons	1	----------	29362
5	Cellule de charge en acier inoxydable pour balances de 5 000 lb	4	H-5261	307301
5	Cellule de charge en acier inoxydable pour balances de 10 000 lb	4	H-5262	307501
6	Ensemble de boulons et de rondelles pour la base de la cellule de charge en acier inoxydable	8	H-9673-SSLCQ	29352
7	Pieds	4	H-4602-SFEET	50431
8	Indicateur d'affichage en acier inoxydable LP-7510A	1	H-4602-65082	65082
9	Cordon d'alimentation	1	H-8001	65081U
9	Cordon d'alimentation (Canada seulement)	1	H-8001-C	65081UC