Para Español, vea páginas 21-40.
Pour le français, consulter les pages 41-60.

ULINE H-4710

ELECTRIC PALLET TRUCK – 4,500 LB

1-800-295-5510
uline.com

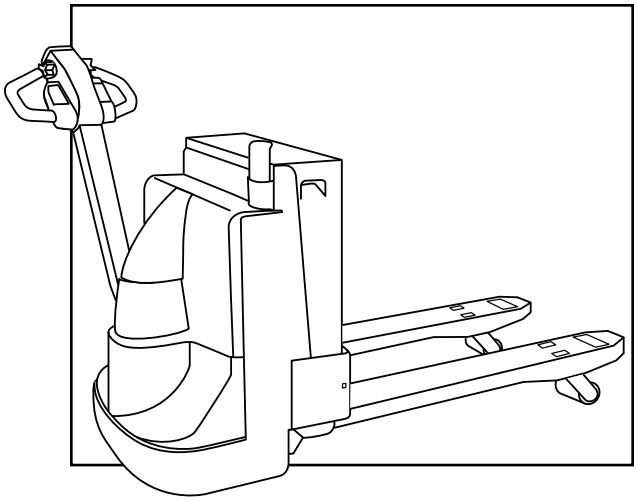

STEERING ARM DIAGRAM

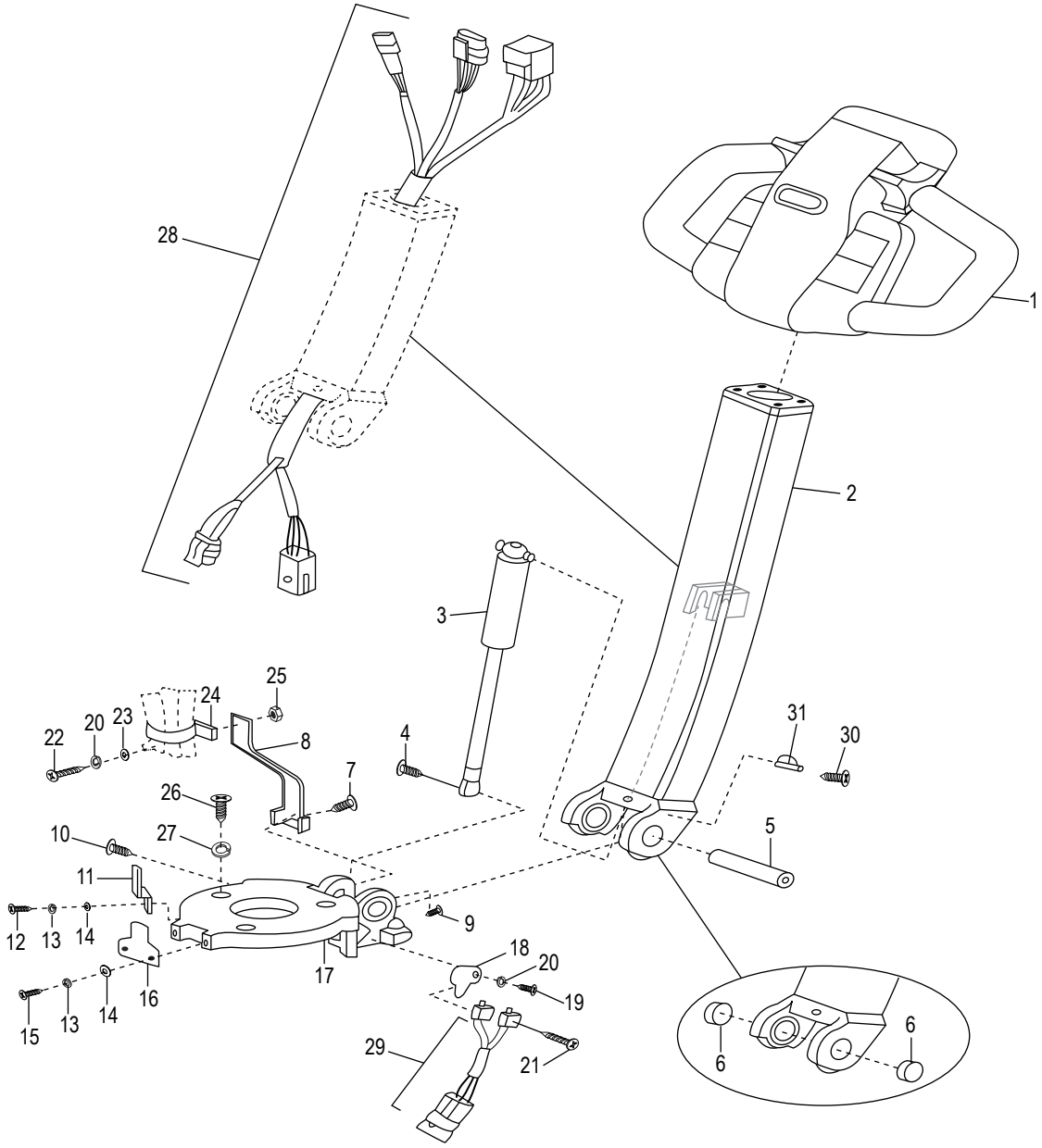

STEERING ARM PARTS LIST

#	DESCRIPTION	QTY.	ULINE PART NO.	MFG. PART NO.
1	Control Head Assembly	1	H-4710-CNTRL	1120-340000-00
2	Steering Arm	1	H-4710STEER	1120-330000-0A
3	Gas Spring Assembly	1	H-5020	1120-320000-00
4	Screw – M8 x 25 mm	1	H-4709-SC322	0000-000322-00
5	Shaft	1	H-4710-SSAQ	1120-300003-00
6	Bushing – 2015	2	H-4710-B2015	0000-000011-00
7	Screw – M6 x 25 mm	1	H-4709-SC032	0000-000032-00
8	Bracket	1	H-4710-8BRKT	1120-300005-00
9	Screw – M6 x 8 mm	1	H-4710-M6X8	0000-000016-00
10	Screw – M10 x 16 mm	1	H-4709-7	0000-000030-00
11	Bracket	1	H-4710-11BKT	1120-300007-00
12	Screw – M5 x 10 mm	1	----------	0000-000117-00
13	Lock Washer – Ø5	3	H-4709-206	0000-000206-00
14	Flat Washer – Ø5	2	H-4709-390	0000-000390-00
15	Screw – M5 x 12 mm	2	H-4709-004	0000-000004-00
16	Fixed Plate	1	----------	1120-300004-00
17	Brake Base (Serial # prior to 3311702398)	1	H-11463	977004
17a	Brake Base (Serial # after 3311702398)	1	H-4710-BBN	1120-300001-0D
18	Bracket	1	H-4710-18BKT	1120-300006-00
19	Screw – M4 x 8 mm	2	H-4710-M4X8	0000-000088-00
20	Lock Washer – Ø4	3	H-7505-WASH4	0000-000122-00
21	Screw – M2 x 20 mm	2	H-4710-M2X20	0000-000207-00
22	Screw – M4 x 16 mm	1	----------	0000-000378-00
23	Flat Washer – Ø4	1	H-7505-FW4	0000-000702-00
24	Plastic Ring	1	----------	0000-000491-00
25	Nut – M4	1	----------	0000-000209-00
26	Screw – M8 x 16 mm	3	----------	0000-000109-00
27	Lock Washer – Ø8	3	H-4709-LW159	0000-000159-00
28	Wiring Harness – 3 Pin	1	H-4710WIREH	2112-520004-0C
29	Wiring Harness Including Switches	1	H-4710SWASSY	2112-520003-0C
30	Screw – M5 x 6 mm	1	H-4710-6MMQ	0000-000010-00
31	Line Clamp	1	H-4710-LCLMQ	0000-000490-00

CONTROL HEAD DIAGRAM (Up to SN-327120792)

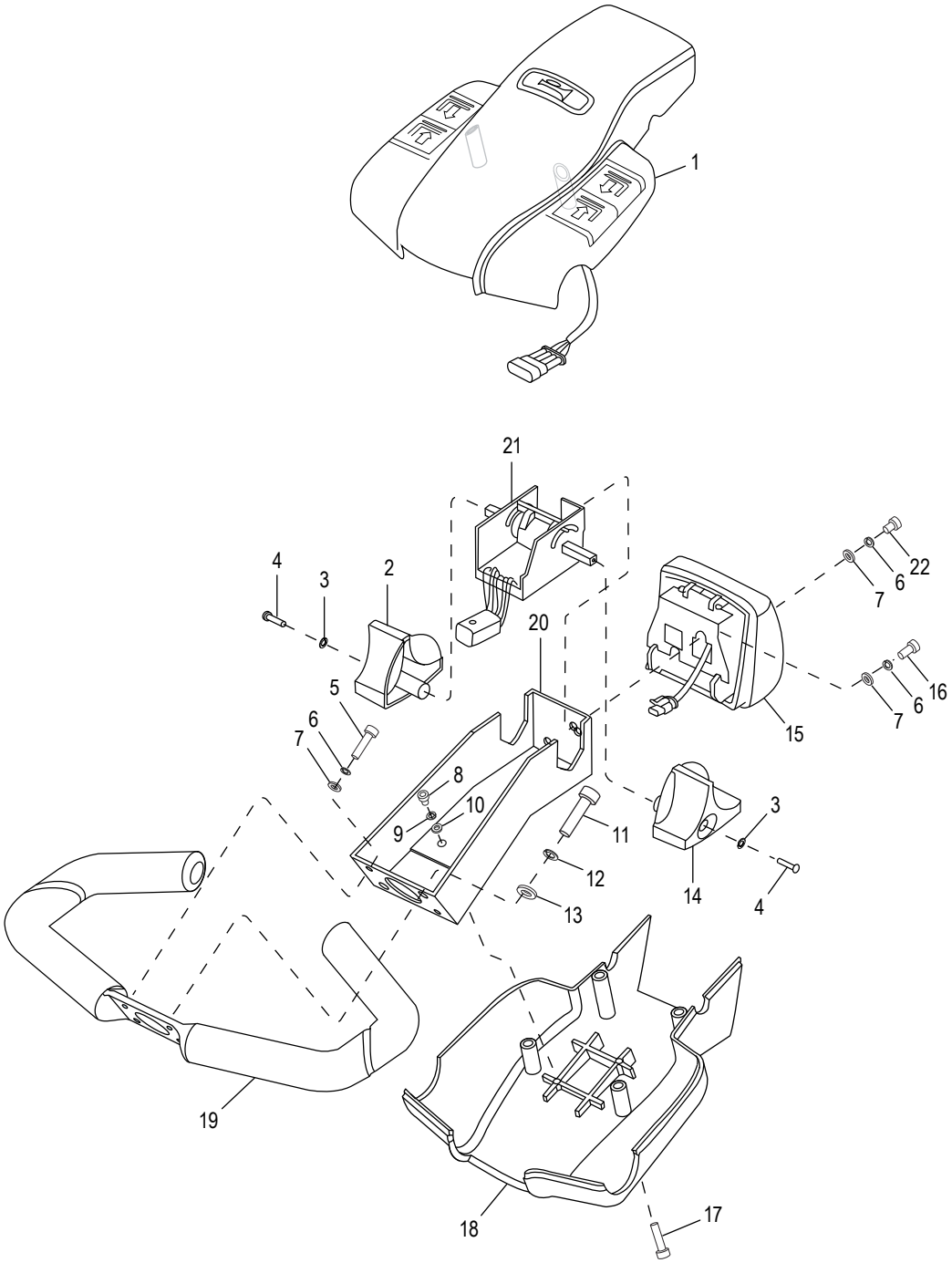

CONTROL HEAD PARTS LIST (Up to SN-327120792)

#	DESCRIPTION	QTY.	ULINE PART NO.	MFG. PART NO.
1	Cap Assembly	1	H-4709-21	1120-342000-00-B
2	Control Knob Right	1	H-5030	1120-340005-00
3	Lock Washer – M3	2	H-4709-LW038	0000-000038-00
4	Screw – M3 x 12 mm	2	H-4709-SC037	0000-000037-00
5	Screw – M5 x 12 mm	2	H-4709-004	0000-000004-00
6	Lock Washer – M5	4	H-4709-206	0000-000206-00
7	Flat Washer – M5	4	H-4709-390	0000-000128-00
8	Screw – M4 x 8 mm	2	H-4710-M4X8	0000-000390-00
9	Lock Washer – M4	2	H-7505-WASH4	0000-000122-00
10	Flat Washer – M4	2	H-7505-FW4	0000-000702-00
11	Screw – M8 x 25 mm	2	H-4709-SC322	0000-000034-00
12	Lock Washer – M8	2	H-4709-LW159	0000-000159-00
13	Flat Washer – M8	2	H-4709-176	0000-000322-00
14	Control Knob Left	1	H-5029	1120-340003-00
15	Switch Box Assembly	1	H-4710REVSWT	1120-343000-00-B
16	Screw – M5 x 12 mm	2	H-4709-004	0000-000004-00
17	Screw – M5 x 20 mm	4	H-4710-M5X20	0000-000035-00
18	Cover	1	H-4710COVERQ	1120-340002-00
19	Handle	1	H-4710-HN341	1120-341000-00
20	Connector Bracket	1	H-4709-CB	1120-340001-00
21	Accelerator Assembly	1	H-5028	1220-520008-0C
22	Screw – M5 x 6 mm	1	H-4710-6MMQ	0000-000010-00

CONTROL HEAD DIAGRAM (From SN-327120793)

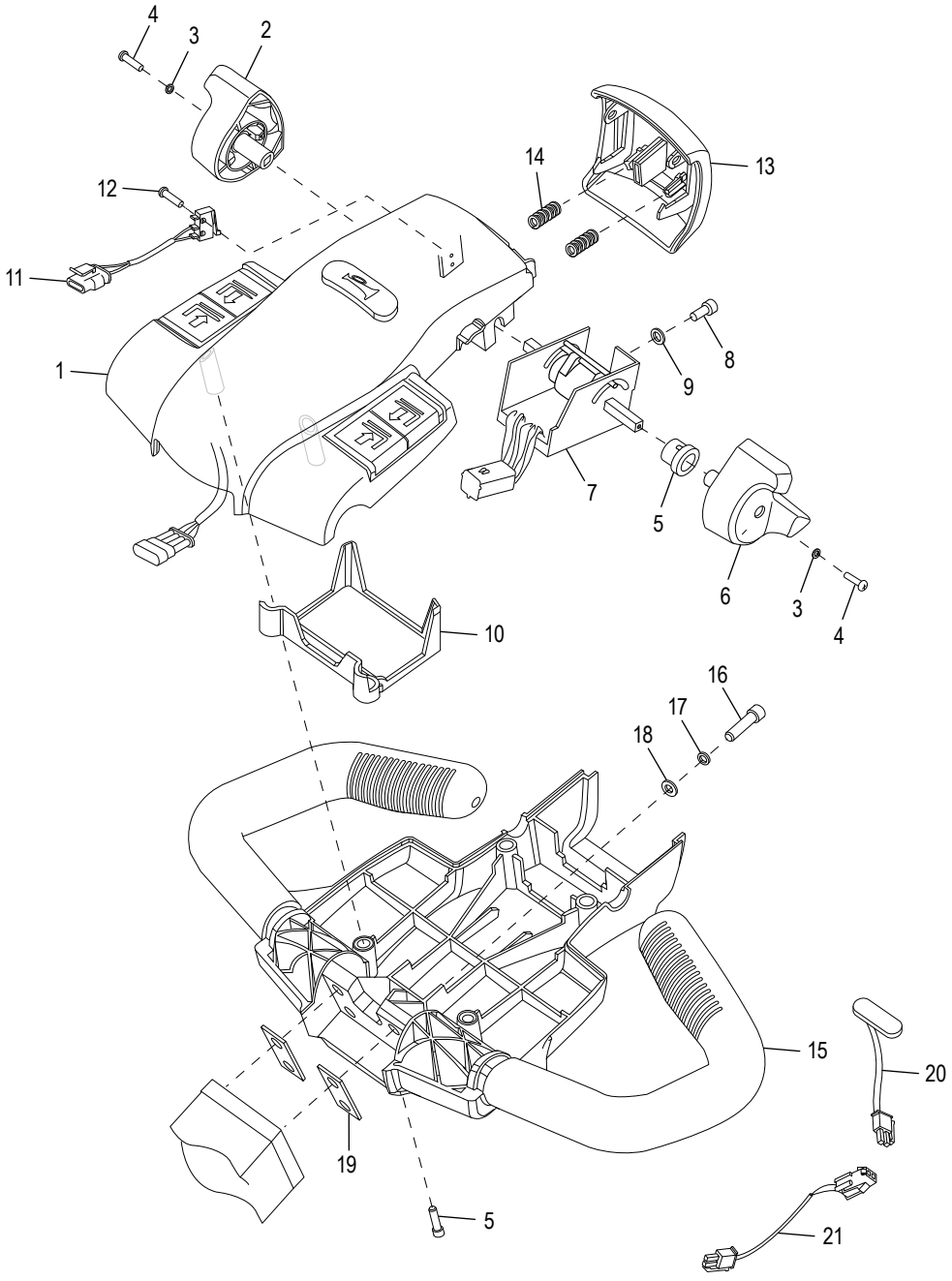

CONTROL HEAD PARTS LIST (From SN-327120793)

#	DESCRIPTION	QTY.	ULINE PART NO.	MFG. PART NO.
1	Cap Assembly	1	H-4710-CAPAS	1115-341000-00-10
2	Control Knob Right	1	H-1710-RCK	1115-340005-00
3	Lock Washer – M3	2	H-4709-LW038	0000-000038-00
4	Screw – M3 x 12 mm	2	H-4709-SC037	0000-000037-00
5	Screw – M5 x 20 mm	4	H-4710-M5XQ	0000-000035-00
6	Control Knob Left	1	H-4710-LCK	1115-340004-00
7	Accelerator Assembly	1	H-5028	1120-340004-00-01
8	Screw – M5 x 16 mm	1	----------	0000-000323-00
9	Flat Washer – M5	1	H-4709-390	0000-000390-00
10	Wire Harness Cover	1	----------	1115-340007-00
11	Reversing Switch Wire	1	1120-520009-00	1115-520009-00
12	Screw – M2 x 12 mm	2	H-4709-M2X12	0000-000989-00
13	Cover	1	H-4710-COVER	1115-340003-00
14	Spring	2	H-4710-0004	1121-310004-00
15	Cover	1	H-4710-HAND	1115-340002-00
16	Screw – M8 x 25 mm	4	H-4709-SC322	0000-000322-00
17	Lock Washer – M8	4	H-4709-LW159	0000-000159-00
18	Flat Washer – M8	4	H-4709-176	0000-000176-00
19	Washer	2	H-4709-WCHA	1115-340001-00
20	Upright Walking Harness	1	H-4710-WSH	2108-520003-0A
21	Turtle Speed Switch Adapter	1	----------	2108-520004-00

TRANSMISSION, MOTOR AND BRAKE DIAGRAM

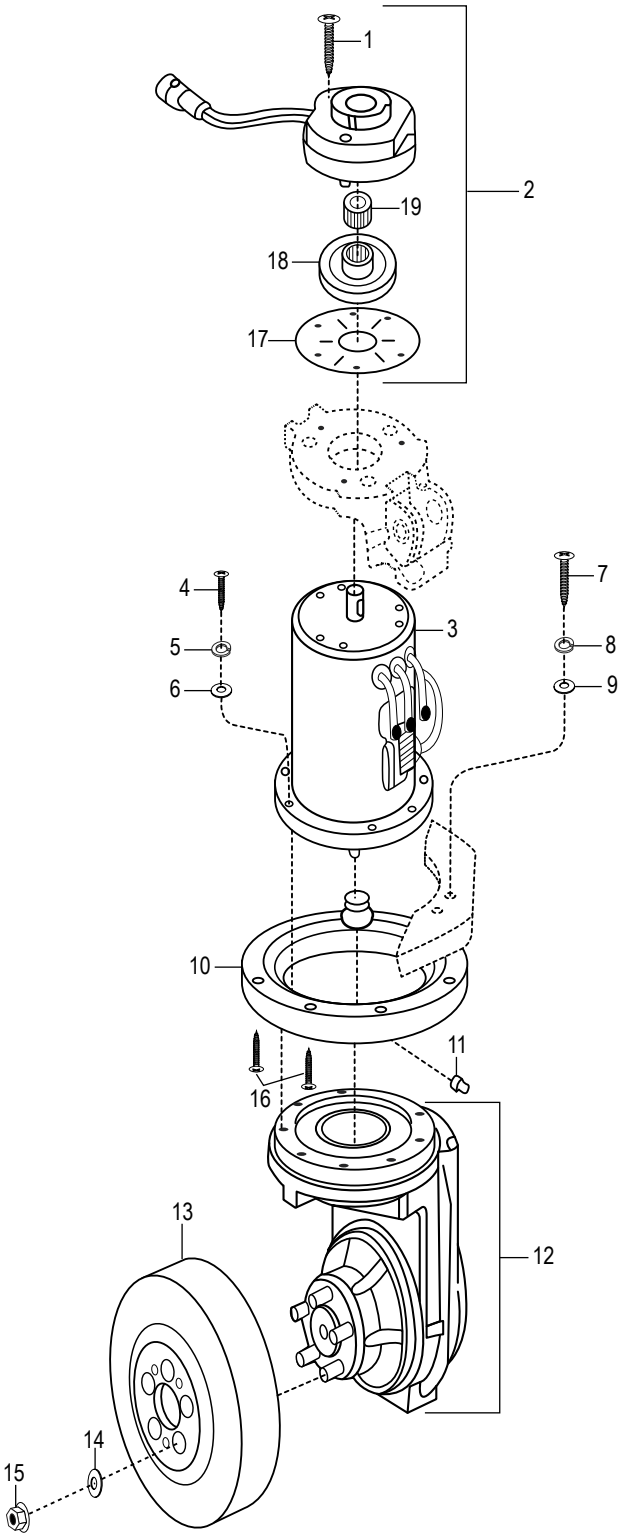

TRANSMISSION, MOTOR AND BRAKE PARTS LIST

#	DESCRIPTION	QTY.	ULINE PART NO.	MFG. PART NO.
1	Screw – M6 x 55 mm	3	----------	0000-000027-00
2	Brake Assembly	1	H-4710BRAKE	1120-210000-00
3	Motor Assembly	1	H-4710-MOTOR	1120-220000-00
4	Screw – M8 x 35 mm	8	----------	0000-000154-00
5	Lock Washer – Ø8	8	H-4709-LW159	0000-000159-00
6	Flat Washer – Ø8	8	H-4709-176	0000-000176-00
7	Screw – M10 x 40 mm	6	----------	0000-000155-00
8	Lock Washer – Ø10	6	H-4709-19	0000-000063-00
9	Flat Washer – Ø10	6	H-4709-FWASH	0000-000007-00
10	Bearing	1	H-4710-BRNG	1120-230000-00
11	Grease Fitting – M8	1	H-4709-GRSFQ	0000-000013-00
12	Gear Box	1	----------	1120-240000-30
13	Drive Wheel PU	1	H-4710DRIVE	506161-01
14	Lock Washer – Ø12	5	H-4710-LOCKQ	0000-000025-00
15	Nut – M12	5	H-4710-NUTQ	0000-000157-00
16	Screw – M10 x 25 mm	2	----------	0000-000070-00
17	Plate	1	----------	1120-210001-00
18	Brake Plate	1	H-4710-BP	1120-210002-00
19	Gear	1	----------	1120-210003-00

COMPARTMENT DIAGRAM

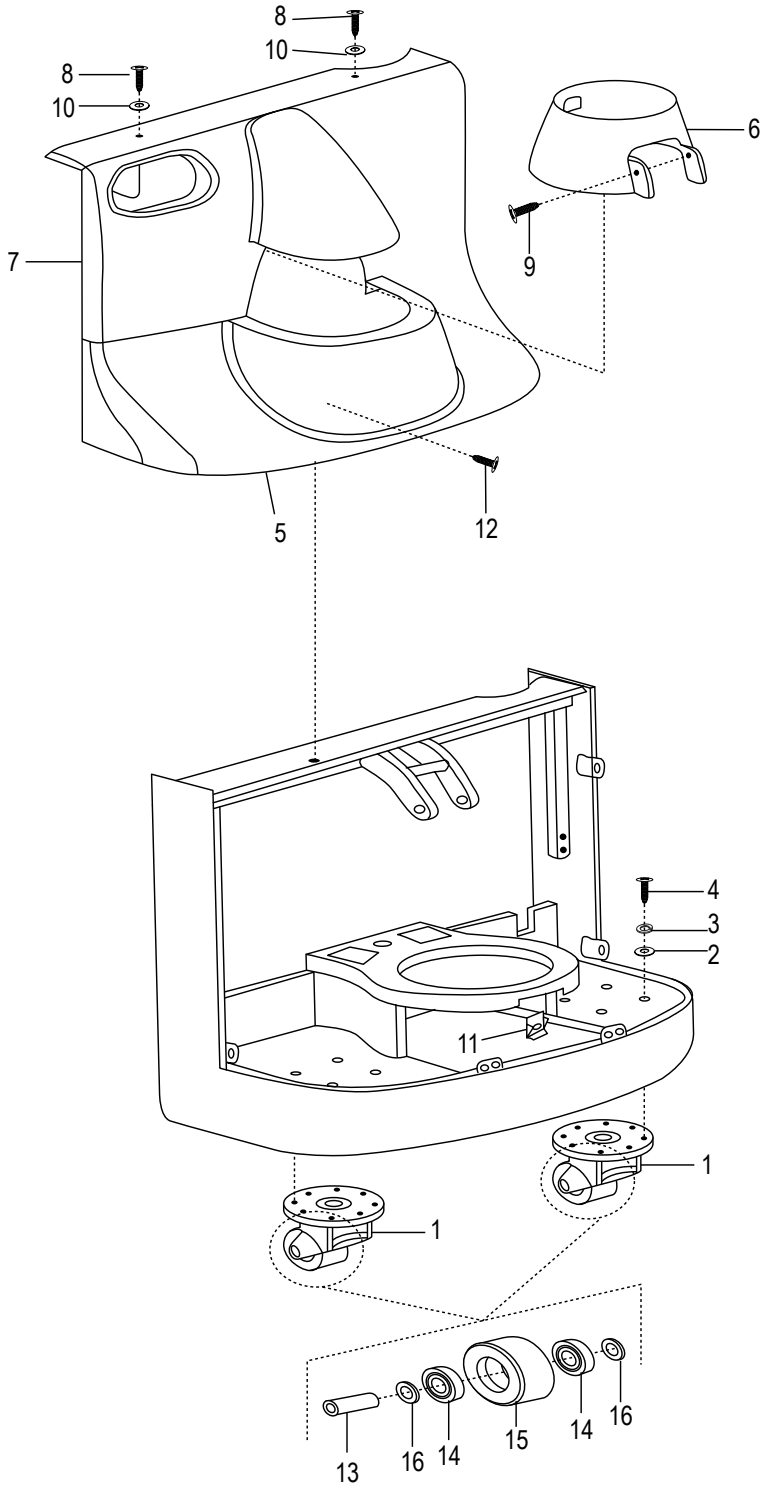

COMPARTMENT PARTS LIST

#	DESCRIPTION	QTY.	ULINE PART NO.	MFG. PART NO.
1	Caster Assembly	2	H-4710CASTR	1118-140000-00
2	Flat Washer – Ø8	8	H-4709-176	0000-000176-00
3	Lock Washer – Ø8	8	H-4709-LW159	0000-000159-00
4	Screw – M8 x 25 mm	8	H-4710-M8X25	0000-000151-00
5	Lower Cover	1	H-4710-LC	1120-150003-0A
6	Middle Cover	1	H-4710-MC	1120-150002-00
7	Upper Cover	1	H-4710-UC	1120-150001-00
8	Screw – M6 x 25 mm	2	H-4710-SCREW	1120-150004-00
9	Screw – M6 x 16 mm	2	H-4710-M6X16	0000-000126-00
10	Washer	2	H-4710-10WSH	2214-150002-00
11	Nut – M8	1	H-4710NUT11Q	1220-150005-00
12a	Screw – M8 x 20 mm (Up to Serial # 327180140)	1	----------	0000-000649-00
12b	Slotted Screw – M8 x 20 mm (From Serial # 32718014)	1	H-4710-M8X20	1118-100004-10
13	Shaft	1	H-4710SHAFTQ	1120-143001-00
14	Bearing	2	H-4709BRNG	0000-000020-00
15	PU Wheel	1	H-4710-14Q	1120-143003-00
16	Flat Washer – Ø20	2	----------	0000-000435-00

FRAME DIAGRAM

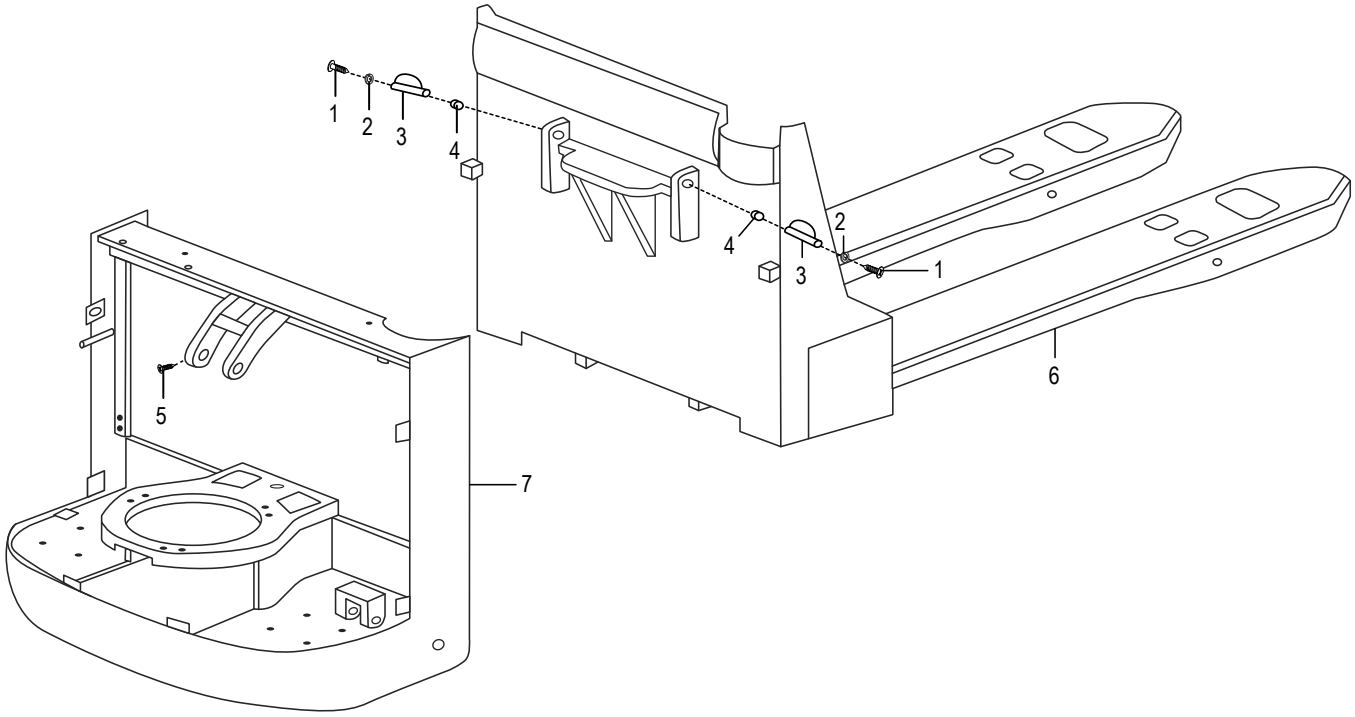

#	DESCRIPTION	QTY.	ULINE PART NO.	MFG. PART NO.
1	Screw – M6 x 16 mm	8	----------	0000-000055-00
2	Lock Washer – Ø6	8	----------	0000-000056-00
3	Pin	2	----------	1120-134000-00
4	Grease Fitting – M8	2	----------	0000-000014-00
5	Screw – M6 x 8 mm	7	H-4710-M6X8	0000-000016-00
6	Fork Frame – 27 x 45"	1	----------	1144-110000-00-02
7	Truck Frame	1	----------	1120-120000-00

LINKAGE DIAGRAM

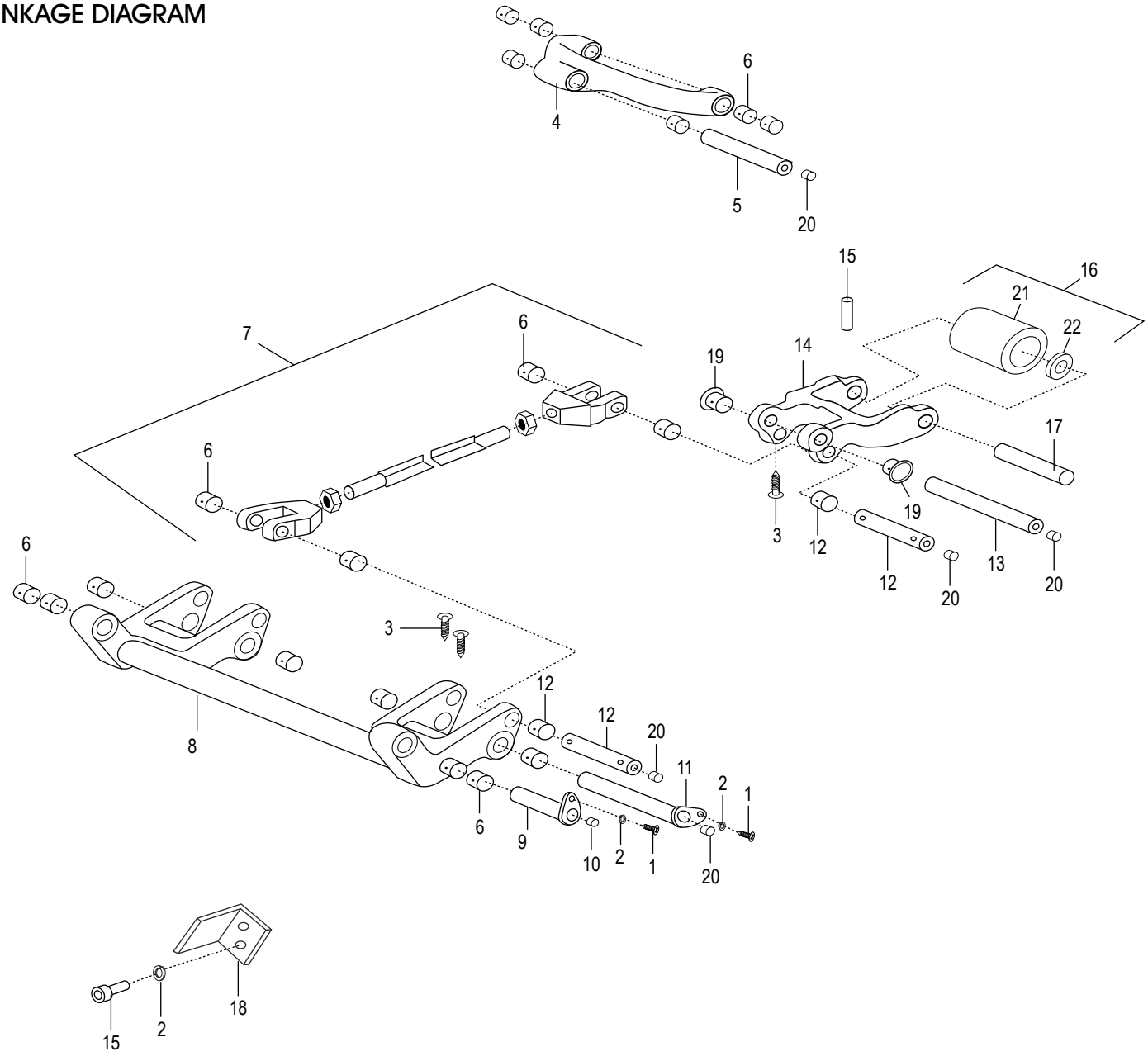

LINKAGE PARTS LIST

#	DESCRIPTION	QTY.	ULINE PART NO.	MFG. PART NO.
1	Screw – M6 x 16 mm	8	----------	0000-000055-00
2	Lock Washer – Ø6	8	----------	0000-000056-00
3	Screw – M6 x 8 mm	7	H-4710-M6X8	0000-000016-00
4	Link	1	----------	1120-130001-00
5	Pin	1	----------	1120-130002-0A
6	Bushing (Serial # prior to 3292101859)	4	H-4710-B2015	0000-000011-00
6a	Bushing (Serial # after 3292101860)	4	H-4710-BUSH	1221-130001-P0
7	Long Link	1	H-4710-LLINK	1221-132000-00-03
8	Lower Link	1	H-4710-LWLKQ	1220-133000-10
9	Pin	2	H-4710-PN9Q	1120-135000-00
10	Grease Fitting – M8	2	H-4709-GRSFQ	0000-000013-00
11	Pin	2	H-4710-PN11Q	1120-131000-0A
12	Pin	4	H-4710-PIN	1221-130003-P0
12	Bushing	8	H-4710BUSH37	1221-130001-P0
13	Pin	2	H-4710-PN13Q	1120-130007-0A
14	Wheel Bracket	2	H-4710-WLBRQ	1120-130008-00
15	Pin – 6 x 50 mm	2	H-4710-6X50	0000-000414-00
16	Single Wheel Load Wheel Assembly	2	H-4710LASSY	1120-133000-10
17	Shaft with Roll Pin	2	H-4710WHLSFT	1120-130010-1A
18	Plate	1	----------	1120-100005-10
19	Bushing	4	H-4710-BUSH	0000-001034-00
20	Grease Fitting – M8	9	H-4710-GFM8	0000-000012-00
21	Load Wheel	2	H-4710LASSY	1120-133000-10
22	Bearing	4	H-4710BRNG	0000-000010-00

HYDRAULIC SYSTEM DIAGRAM

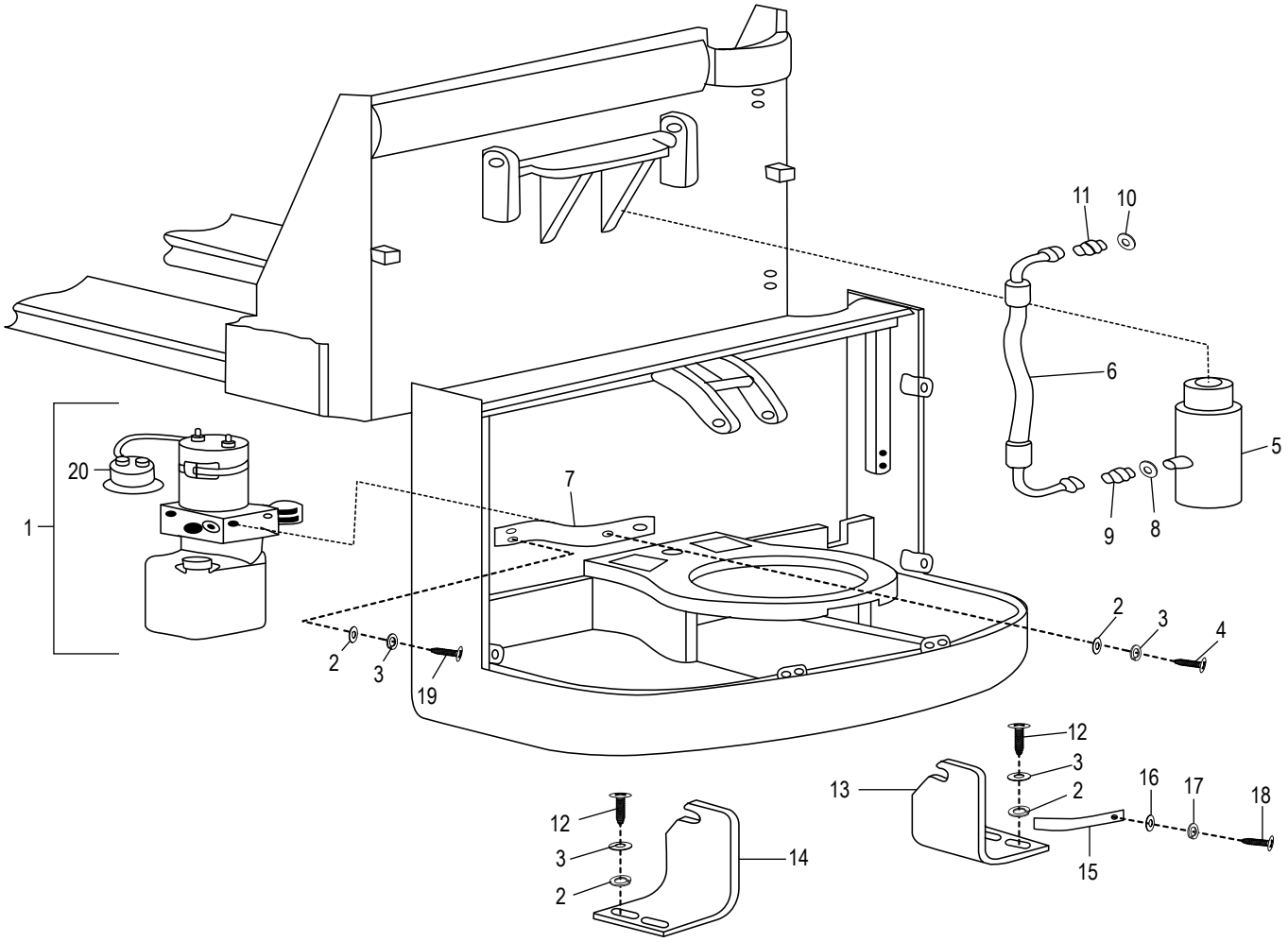

HYDRAULIC SYSTEM PARTS LIST

#	DESCRIPTION	QTY.	ULINE PART NO.	MFG. PART NO.
1a	Hydraulic Pump Assembly Prior to SN E2319233	1	H-4710-PMA	1120-420000-00
1b	Hydraulic Pump Assembly From SN E2319233	1	H-4710-HPA	1120-430000-00
2	Flat Washer – Ø8	8	H-4709-176	0000-000176-00
3	Lock Washer – Ø8	8	H-4709-LW159	0000-000159-00
4	Bolt – M8 x 20 mm	2	----------	0000-000255-00
5	Cylinder	1	H-4710-CYLDR	1120-410000-00
6	Soft Oil Pipe	1	----------	1120-400001-00
7	Setting Plate	1	----------	1120-400002-00
8	Washer – Ø16	1	----------	0000-000515-00
9	Connector	1	----------	2701-141400-00
10	Washer – Ø14	1	H-4710-WSH14	0000-000514-00
11	Connector	1	----------	2704-381400-00
12	Bolt – M8 x 40 mm	4	----------	0000-000372-00
13	Right Cylinder Baffle	1	----------	1120-100006-00
14	Left Cylinder Baffle	1	----------	1120-100002-00
15	Spring Plate	1	----------	1120-100001-00
16	Flat Washer – Ø5	1	H-4709-390	0000-000390-00
17	Lock Washer – Ø5	1	H-4709-206	0000-000206-00
18	Screw – M5 x 12 mm	1	H-4709-004	0000-000004-00
19	Screw – M8 x 20 mm	2	----------	0000-000321-00
20	Pump Motor Solenoid	1	H-4710PMPMTR	1120-420017-00

ELECTRICAL SYSTEM DIAGRAM

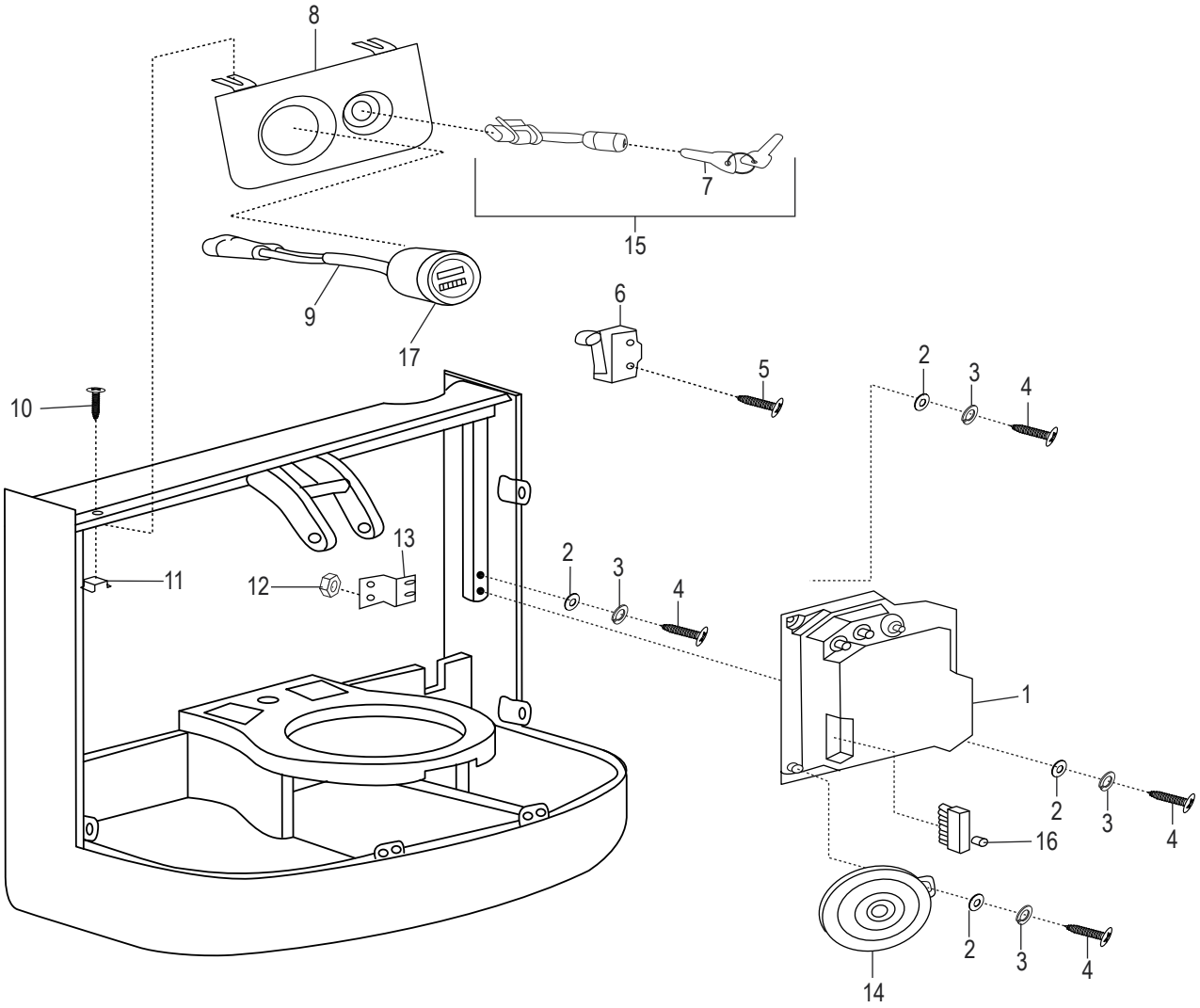

ELECTRICAL SYSTEM PARTS LIST

#	DESCRIPTION	QTY.	ULINE PART NO.	MFG. PART NO.
1	ZAPI Controller	1	H-4710CNTRL	907300-01
2	Flat Washer – Ø8	5	H-4709-FW	0000-000194-00
3	Lock Washer – Ø8	5	H-4709-LW159	0000-000159-00
4	Screw – M8 x 16 mm	5	----------	0000-000109-00
5	Screw – M4 x 25 mm	2	H-7505-M4X25	0000-000208-00
6	Lifting Limit Switch	1	H-4710LIMIT	1120-500006-00
7	Keys for Two-Way Key Switch (Set of 2)	2	H-5219	1120-500016-10
8	Bracket	1	----------	1120-500002-00
9	Battery Indicator (BDI) Harness 3 Pin	1	H-4710-HRNSS	1220-520007-0D
10	Screw – M6 x 16 mm	2	H-4710-M6X16	0000-000126-00
11	Nut – M6	2	----------	1120-500013-00
12	Nut – M4	3	----------	0000-000209-00
13	Setting Plate	1	----------	1120-500008-00
14	Horn	1	H-4710-HORN	1120-500003-0A
15	Two-Way Switch Assembly	1	H-4710KEYSWT	1220-520002-1C
16	Alarm Lamp	1	H-4710-LAMPQ	1120-540004-00
17	Battery Discharge Hourmeter	1	H-4710-BDI	3114-200001-30

WIRING CABLES DIAGRAM

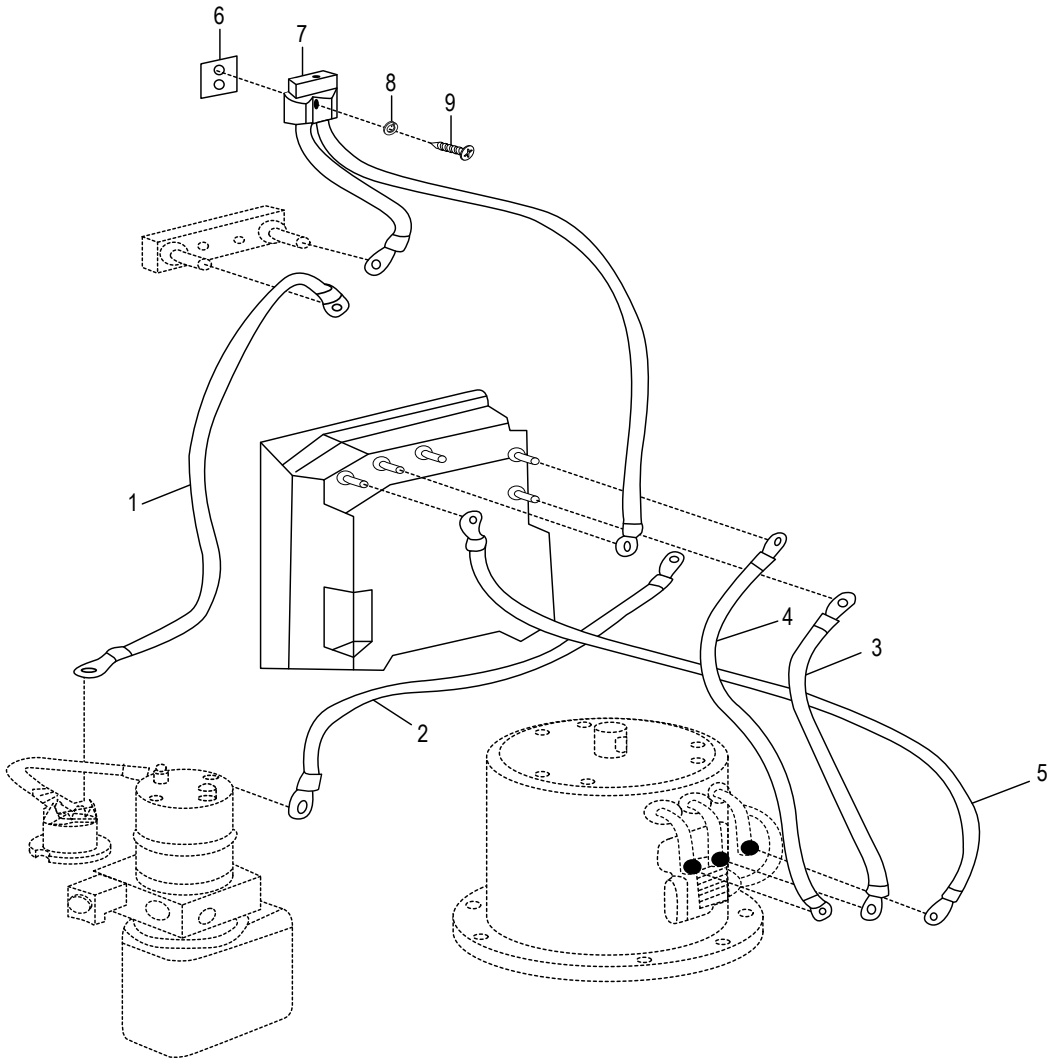

WIRING CABLES PARTS LIST

#	DESCRIPTION	QTY.	ULINE PART NO.	MFG. PART NO.
1	Pump Power Line +	1	----------	1120-530009-00
2	Pump Power Line –	1	----------	1120-530008-00
3	Motor Line V	1	----------	1120-530003-00
4	Motor Line U	1	----------	1120-530004-00
5	Motor Line W	1	----------	1120-530005-00
6	Plate	1	----------	1120-112008-00
7	Battery Connector Gray	1	H-4710-BATTC	1120-531000-00
8	Lock Washer – Ø6	4	----------	0000-000056-00
9	Screw – M6 x 30 mm	2	----------	0000-000170-00

BATTERY ASSEMBLY DIAGRAM

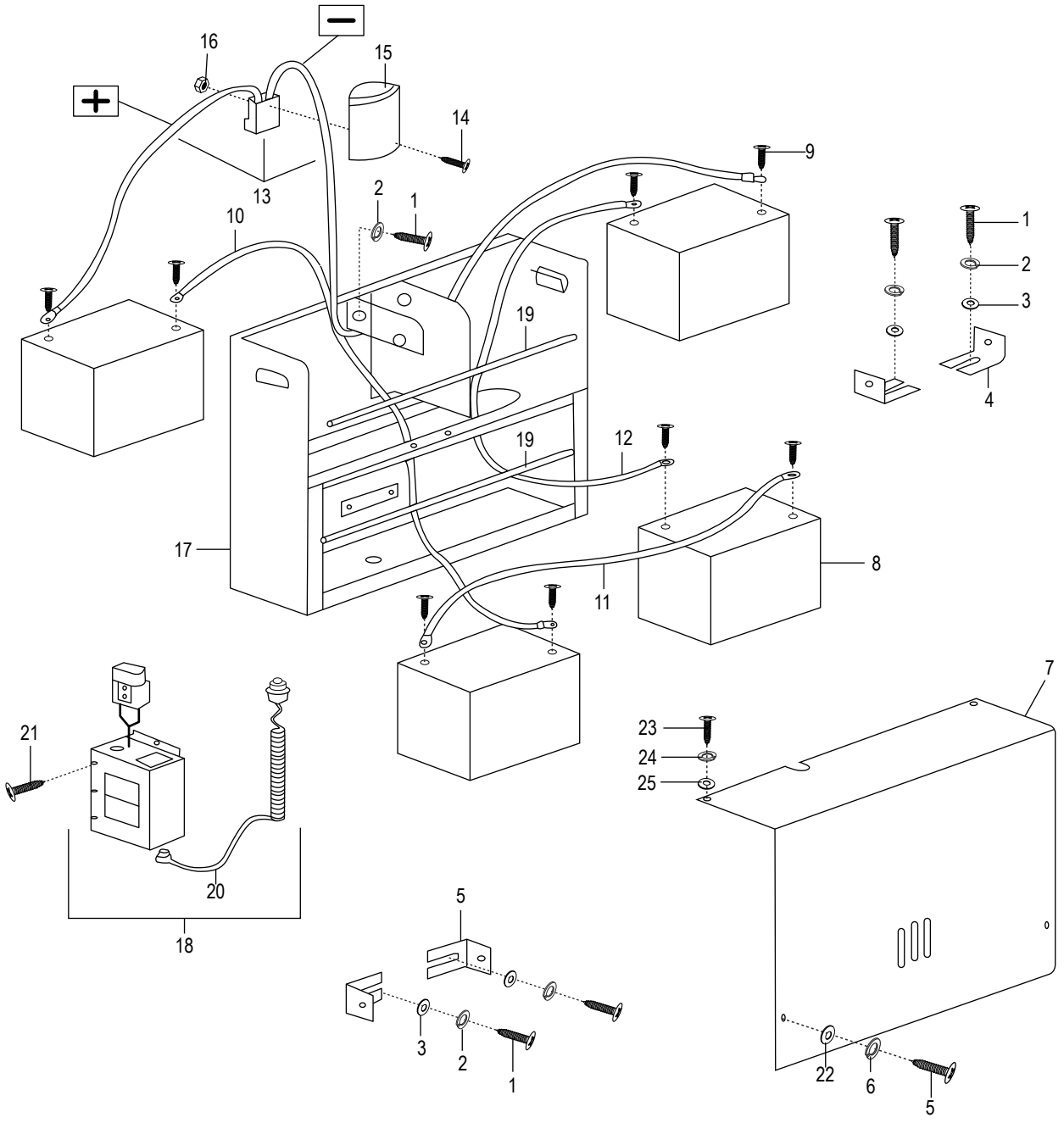

BATTERY ASSEMBLY PARTS LIST

#	DESCRIPTION	QTY.	ULINE PART NO.	MFG. PART NO.
1	Screw – M6 x 16 mm	6	----------	0000-000055-00
2	Lock Washer – Ø6	6	----------	0000-000056-00
3	Flat Washer – Ø6	4	----------	0000-000380-00
4	Block	4	----------	1145-550001-20
5	Screw – M5 x 12 mm	8	H-4710-M5XQ	0000-000119-00
6	Lock Washer – Ø5	4	H-4709-206	0000-000206-00
7	Battery Cover	1	H-4710-BCVRQ	1145-552000-2D
8	Battery	4	H-6018	003231
9	Bolt – M8 x 16	8	----------	0000-000242-00
10	M2 Cable – 460 mm	1	----------	1145-553002-2L
11	M1 Cable	1	----------	1145-553001-20
12	M3 Cable – 460 mm	1	----------	1145-553003-2L
13	Battery Connector and Cable Assembly	1	H-4710-BCC	27690
14	Screw – M6 x 30 mm	2	----------	0000-000498-00
15	Handle Upper	1	H-4710-HNDUP	1120-510001-00
16	Nut – M6	2	----------	0000-000166-00
17	Battery Frame	1	----------	1145-551000-2D
18	Charger	1	H-4710AMPCRG	1120-560000-00
19	Battery Spacer	2	H-4710-BS	1145-550002-20
20	Charger Cable	1	H-4709CHRCBL	1115-500006-10
21	Screw – M8 x 12 mm	2	----------	0000-000851-00
22	Flat Washer – Ø5	2	H-4709-390	0000-000390-00
23	Screw – M8 x 16	2	----------	0000-000700-00
24	Lock Washer – Ø8	2	H-4709-LW159	0000-000159-00
25	Flat Washer – Ø8	2	H-4709-176	0000-000176-00
	Main Wiring Harness (Not Shown)	1	H-4710-WRHRNS	1120-520001-00

ULINE H-4710

PATÍN HIDRÁULICO ELÉCTRICO – 2,041.2 KG (4,500 LBS.)

800-295-5510
uline.mx

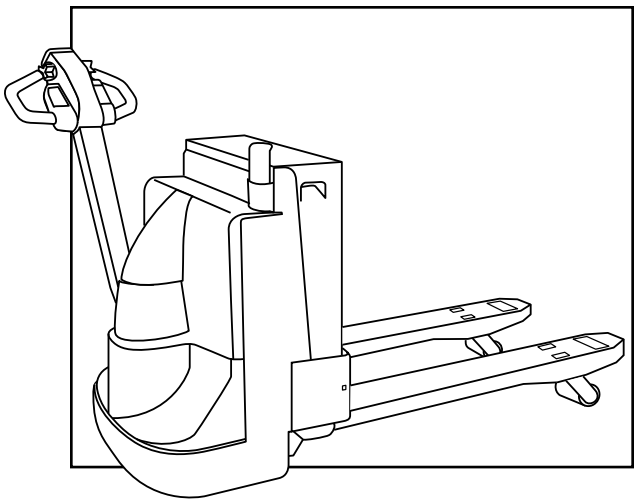

DIAGRAMA DEL BRAZO DE DIRECCIÓN

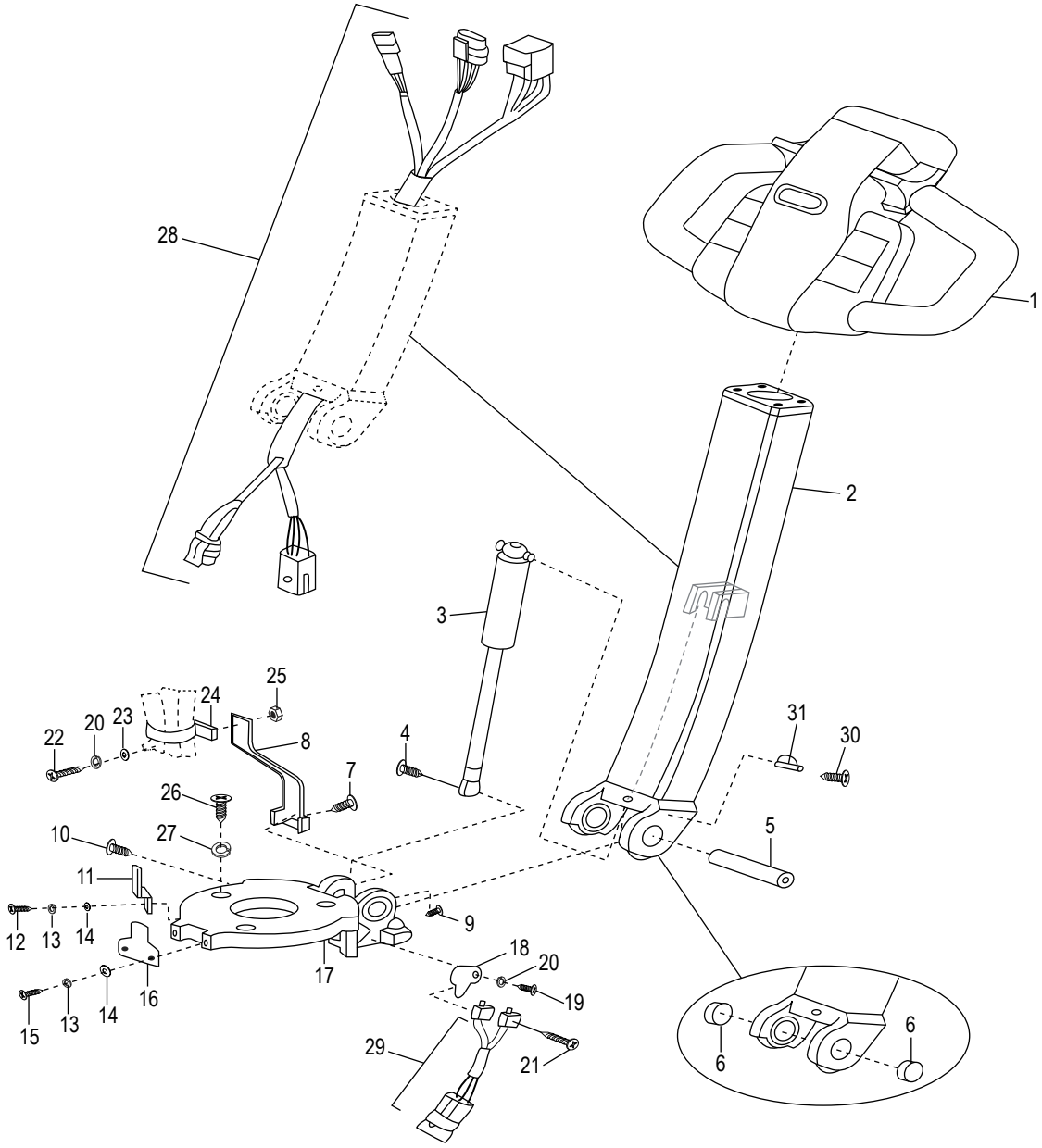

PATÍN HIDRÁULICO ELÉCTRICO – 2,041.2 KG (4,500 LBS.)

LISTA DE PARTES DEL BRAZO DE DIRECCIÓN

#	DESCRIPCIÓN	CANT.	NO. DE PARTE DE ULINE	NO. DE PARTE DEL FABRICANTE
1	Ensamble del Cabezal de Control	1	H-4710-CNTRL	1120-340000-00
2	Brazo de Dirección	1	H-4710STEER	1120-330000-0A
3	Ensamble del Pistón	1	H-5020	1120-320000-00
4	Tornillo de M8 x 25 mm	1	H-4709-SC322	0000-000322-00
5	Eje	1	H-4710-SSAQ	1120-300003-00
6	Casquillo 2015	2	H-4710-B2015	0000-000011-00
7	Tornillo de M6 x 25 mm	1	H-4709-SC032	0000-000032-00
8	Soporte	1	H-4710-8BRKT	1120-300005-00
9	Tornillo de M6 x 8 mm	1	H-4710-M6X8	0000-000016-00
10	Tornillo de M10 x 16 mm	1	H-4709-7	0000-000030-00
11	Soporte	1	H-4710-11BKT	1120-300007-00
12	Tornillo de M5 x 10 mm	1	----------	0000-000117-00
13	Rondana de Seguridad de Ø5	3	H-4709-206	0000-000206-00
14	Rondana Plana de Ø5	2	H-4709-390	0000-000390-00
15	Tornillo de M5 x 12 mm	2	H-4709-004	0000-000004-00
16	Placa Fija	1	----------	1120-300004-00
17	Base del Freno (# de Serie previo al 3311702398)	1	H-11463	977004
17a	Base del Freno (# de Serie posterior al 3311702398)	1	H-4710-BBN	1120-300001-0D
18	Soporte	1	H-4710-18BKT	1120-300006-00
19	Tornills de M4 x 8 mm	2	H-4710-M4X8	0000-000088-00
20	Rondana de Seguridad de Ø4	3	H-7505-WASH4	0000-000122-00
21	Tornillo de M2 x 20 mm	2	H-4710-M2X20	0000-000207-00
22	Tornillo de M4 x 16 mm	1	----------	0000-000378-00
23	Rondana Plana de Ø4	1	----------	0000-000702-00
24	Anillo de Plástico	1	----------	0000-000491-00
25	Tuerca de M4	1	----------	0000-000209-00
26	Tornillo de M8 x 16 mm	3	----------	0000-000109-00
27	Rondana de Seguridad de Ø8	3	H-4709-LW159	0000-000159-00
28	Arnés de Cables de 3 Clavijas	1	H-4710WIREH	2112-520004-0C
29	Arnés de Cables Incluyendo los Interruptores	1	H-4710SWASSY	2112-520003-0C
30	Tornillo de M5 x 6 mm	1	H-4710-6MMQ	0000-000010-00
31	Abrazadera Lineal	1	H-4710-LCLMQ	0000-000490-00

PATÍN HIDRÁULICO ELÉCTRICO – 2,041.2 KG (4,500 LBS.)

DIAGRAMA DEL CABEZAL DE CONTROL (HASTA EL NO. DE SERIE 327120792)

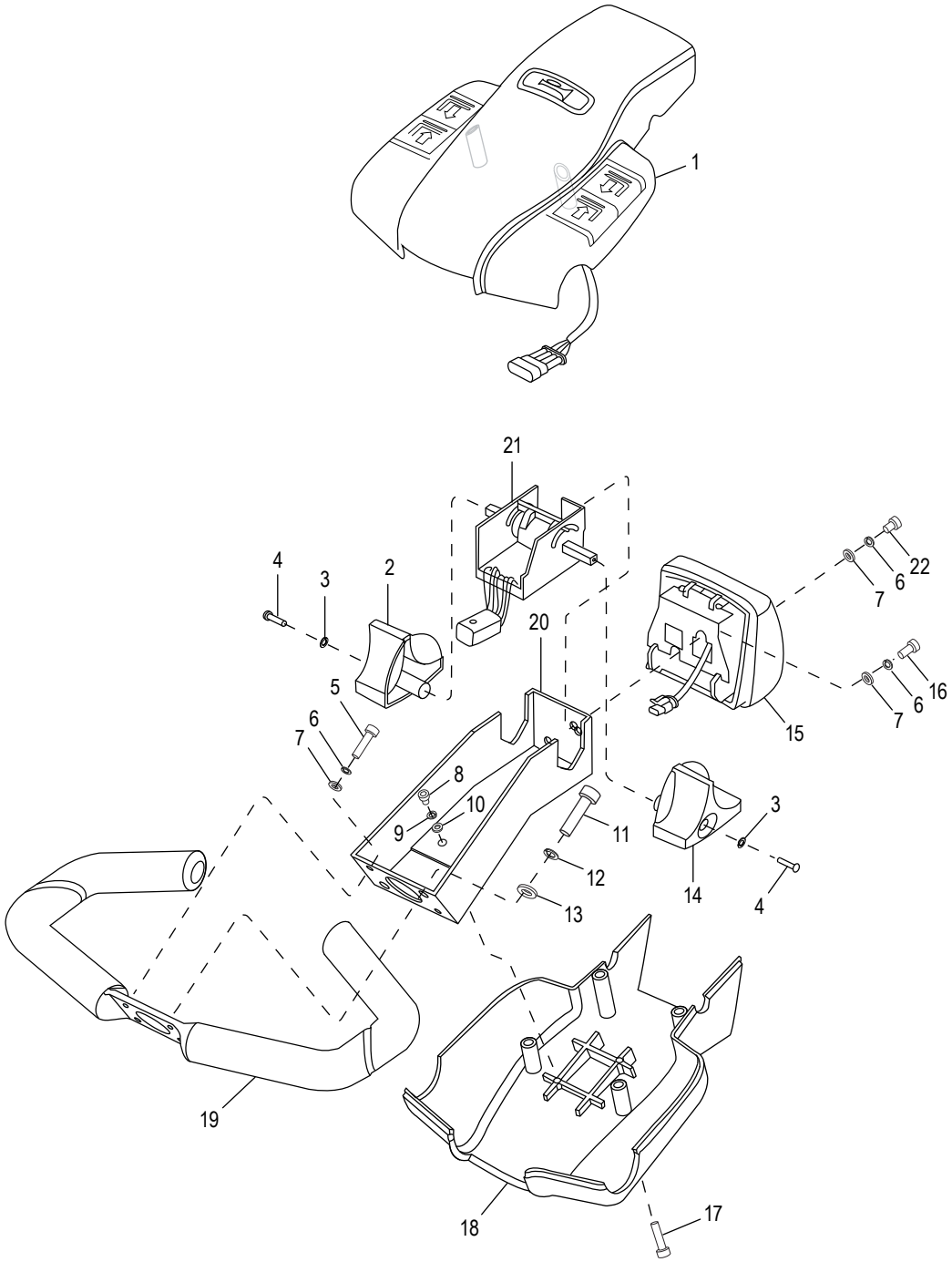

LISTA DE PARTES DEL CABEZAL DE CONTROL (HASTA EL NO. DE SERIE 327120792)

#	DESCRIPTION	QTY.	ULINE PART NO.	MFG. PART NO.
1	Ensamble de la Tapa	1	H-4709-21	1120-342000-00-B
2	Perilla de Control Derecha	1	H-5030	1120-340005-00
3	Rondana de Seguridad de M3	2	H-4709-LW038	0000-000038-00
4	Tornillo de M3 x 12 mm	2	H-4709-SC037	0000-000037-00
5	Tornillo de M5 x 12 mm	2	H-4709-004	0000-000004-00
6	Rondana de Seguridad de M5	4	H-4709-206	0000-000206-00
7	Rondana Plana de M5	4	H-4709-390	0000-000128-00
8	Tornillo de M4 x 8 mm	2	H-4710-M4X8	0000-000390-00
9	Rondana de Seguridad de M4	2	H-7505-WASH4	0000-000122-00
10	Rondana Plana de M4	2	H-7505-FW4	0000-000702-00
11	Tornillo de M8 x 25 mm	2	H-4709-SC322	0000-000034-00
12	Rondana de Seguridad de M8	2	H-4709-LW159	0000-000159-00
13	Rondana Plana de M8	2	H-4709-176	0000-000322-00
14	Perilla de Control Izquierda	1	H-5029	1120-340003-00
15	Ensamble de la Caja del Interruptor	1	H-4710REVSWT	1120-343000-00-B
16	Tornillo de M5 x 12 mm	2	H-4709-004	0000-000004-00
17	Tornillo de M5 x 20 mm	4	H-4710-M5X20	0000-000035-00
18	Cubierta	1	H-4710COVERQ	1120-340002-00
19	Asa	1	H-4710-HN341	1120-341000-00
20	Soporte de Unión	1	H-4709-CB	1120-340001-00
21	Ensamble del Acelerador	1	H-5028	1220-520008-0C
22	Tornillo de M5 x 6 mm	1	----------	0000-000010-00

PATÍN HIDRÁULICO ELÉCTRICO – 2,041.2 KG (4,500 LBS.)

DIAGRAMA DEL CABEZAL DE CONTROL (A PARTIR DEL NO. DE SERIE 327120793)

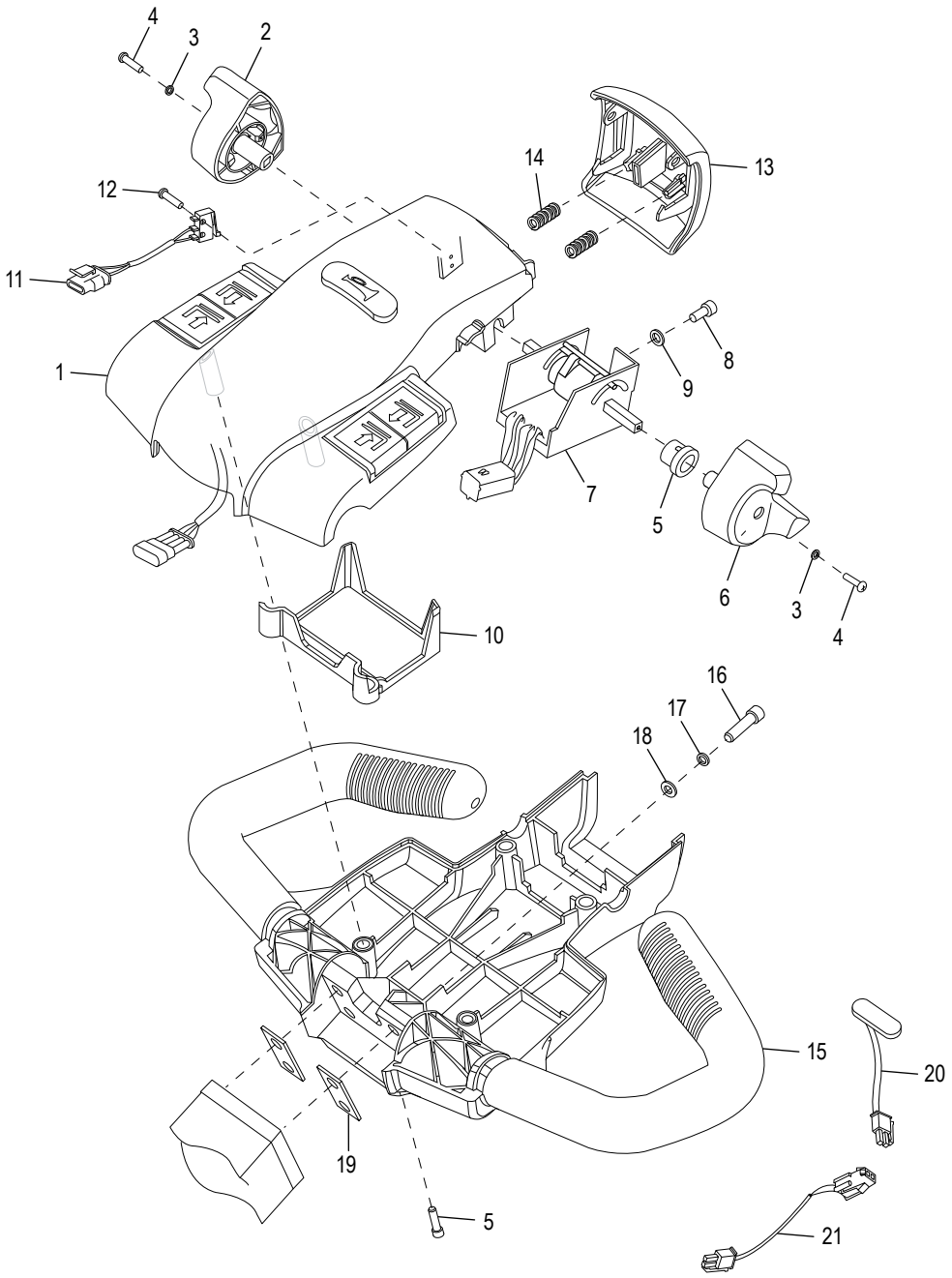

PATÍN HIDRÁULICO ELÉCTRICO – 2,041.2 KG (4,500 LBS.)

LISTA DE PARTES DEL CABEZAL DE CONTROL (A PARTIR DEL NO. DE SERIE 327120793)

#	DESCRIPTION	QTY.	ULINE PART NO.	MFG. PART NO.
1	Ensamble de la Tapa	1	H-4710-CAPAS	1115-341000-00-10
2	Perilla de Control Derecha	1	H-1710-RCK	1115-340005-00
3	Rondana de Seguridad de M3	2	H-4709-LW038	0000-000038-00
4	Tornillo de M3 x 12 mm	2	H-4709-SC037	0000-000037-00
5	Tornillo de M5 x 20 mm	4	H-4710-M5XQ	0000-000035-00
6	Perilla de Control Izquierda	1	H-4710-LCK	1115-340004-00
7	Ensamble del Acelerador	1	H-5028	1120-340004-00-01
8	Tornillo de M5 x 16 mm	1	----------	0000-000323-00
9	Rondana Plana de M5	1	H-4709-390	0000-000390-00
10	Cubierta del Arnés de Cables	1	----------	1115-340007-00
11	Cable para Interruptor de Reversa	1	1120-520009-00	1115-520009-00
12	Tornillo de M2 x 12 mm	2	H-4709-M2X12	0000-000989-00
13	Cubierta	1	H-4710-COVER	1115-340003-00
14	Resorte	2	H-4710-0004	1121-310004-00
15	Asa	1	H-4710-HAND	1115-340002-00
16	Tornillo de M8 x 25 mm	4	H-4709-SC322	0000-000322-00
17	Rondana de Seguridad de M8	4	H-4709-LW159	0000-000159-00
18	Rondana Plana de M8	4	H-4709-176	0000-000176-00
19	Rondana	2	H-4709-WCHA	1115-340001-00
20	Arnés de Marcha Vertical	1	H-4710-WSH	2108-520003-0A
21	Adaptador del Interruptor de Velocidad Reducida	1	----------	2108-520004-00

PATÍN HIDRÁULICO ELÉCTRICO – 2,041.2 KG (4,500 LBS.)

DIAGRAMA DE LA TRANSMISIÓN, EL MOTOR Y EL FRENO

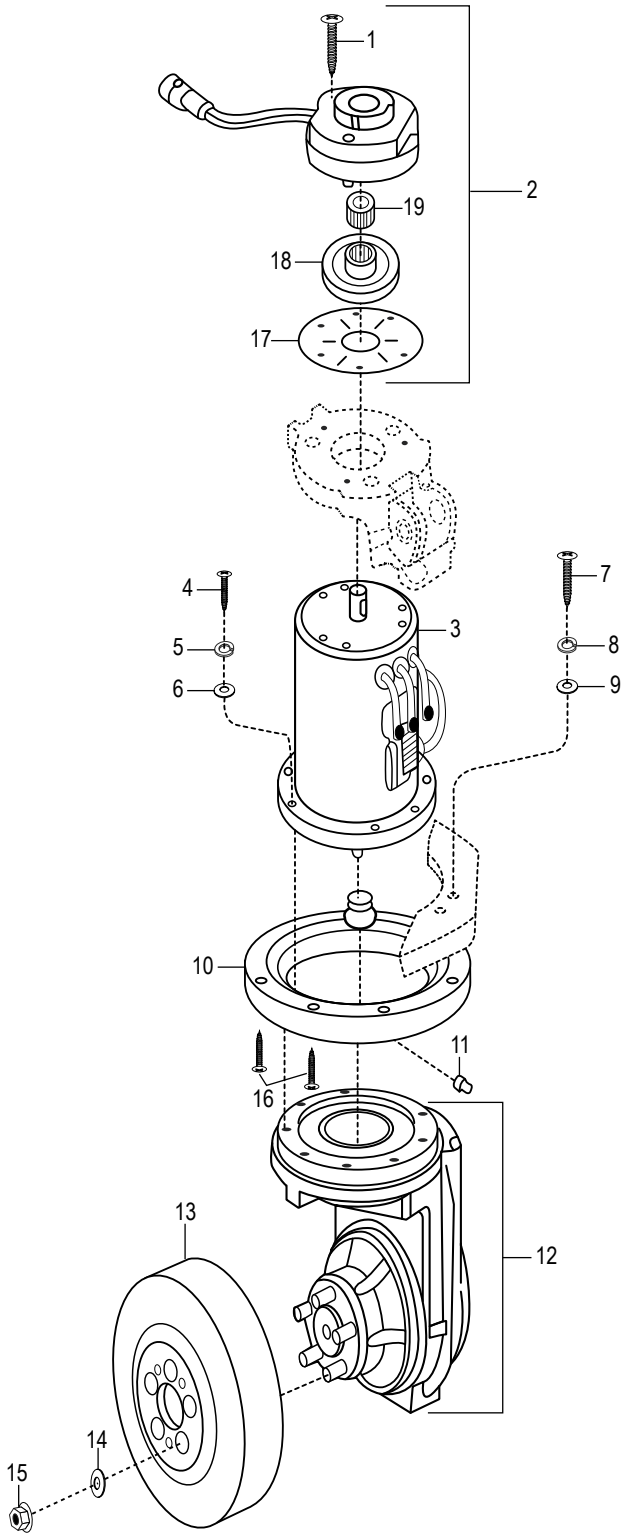

PATÍN HIDRÁULICO ELÉCTRICO – 2,041.2 KG (4,500 LBS.)

LISTA DE PARTES DE LA TRANSMISIÓN, EL MOTOR Y EL FRENO

#	DESCRIPCIÓN	CANT.	NO. DE PARTE DE ULINE	NO. DE PARTE DEL FABRICANTE
1	Tornillo de M6 x 55 mm	3	----------	0000-000027-00
2	Ensamble del Freno	1	H-4710BRAKE	1120-210000-00
3	Ensamble del Motor	1	H-4710-MOTOR	1120-220000-00
4	Tornillo de M8 x 35 mm	8	----------	0000-000154-00
5	Rondana de Seguridad de Ø8	8	H-4709-LW159	0000-000159-00
6	Rondana Plana de Ø8	8	H-4709-176	0000-000176-00
7	Tornillo de M10 x 10 mm	6	----------	0000-000155-00
8	Rondana de Seguridad de Ø10	6	H-4709-19	0000-000063-00
9	Rondana Plana de Ø10	6	H-4709-FWASH	0000-000007-00
10	Balero	1	H-4710-BRNG	1120-230000-00
11	Conector para Grasa de M8	1	----------	0000-000013-00
12	Caja del Mecanismo	1	----------	1120-240000-30
13	Llanta de Dirección PU	1	H-4710DRIVE	506161-01
14	Rondana de Seguridad de Ø12	5	----------	0000-000025-00
15	Tuerca de M12	5	----------	0000-000157-00
16	Tornillo de M10 x 25 mm	2	----------	0000-000070-00
17	Placa	1	----------	1120-210001-00
18	Placa de Freno	1	----------	1120-210002-00
19	Mecanismo	1	----------	1120-210003-00

PATÍN HIDRÁULICO ELÉCTRICO – 2,041.2 KG (4,500 LBS.)

DIAGRAMA DEL COMPARTIMENTO

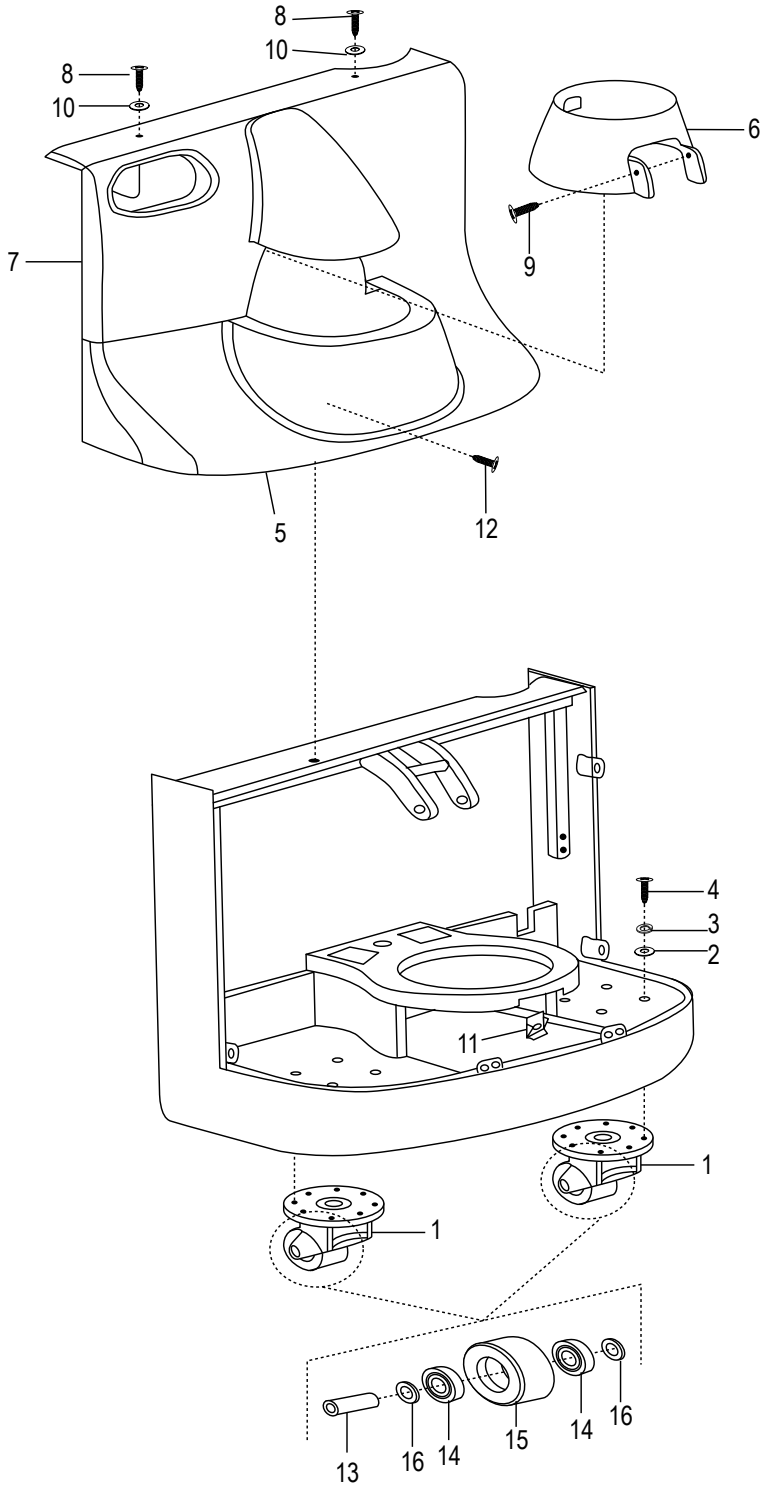

PATÍN HIDRÁULICO ELÉCTRICO – 2,041.2 KG (4,500 LBS.)

LISTA DE PARTES DEL COMPARTIMENTO

#	DESCRIPCIÓN	CANT.	NO. DE PARTE DE ULINE	NO. DE PARTE DEL FABRICANTE
1	Ensamble de la Rueda	2	H-4710CASTR	1118-140000-00
2	Rondana Plana de Ø8	8	H-4709-176	0000-000176-00
3	Rondana de Seguridad de Ø8	8	H-4709-LW159	0000-000159-00
4	Tornillo de M8 x 25 mm	8	H-4710-M8X25	0000-000151-00
5	Cubierta Inferior	1	H-4710-LC	1120-150003-0A
6	Cubierta Intermedia	1	H-4710-MC	1120-150002-00
7	Cubierta Superior	1	H-4710-UC	1120-150001-00
8	Tornillo de M6 x 25 mm	2	H-4710-SCREW	1120-150004-00
9	Tornillo de M6 x 16 mm	2	----------	0000-000126-00
10	Rondana	2	H-4710-10WSH	2214-150002-00
11	Tuerca de M8	1	----------	1220-150005-00
12a	Tornillo de M8 x 20 mm (Hasta el No. de Serie 327180140)	1	----------	0000-000649-00
12b	Tornillo Ranurado de M8 x 20 mm (Desde el No. de Serie 32718014)	1	H-4710-M8X20	1118-100004-10
13	Eje	1	H-4710SHAFTQ	1120-143001-00
14	Balero	2	H-4709BRNG	0000-000020-00
15	Llanta PU	1	H-4710-14Q	1120-143003-00
16	Rondana Plana de Ø20	2	----------	0000-000435-00

ULINE H-4710

PATÍN HIDRÁULICO ELÉCTRICO – 2,041.2 KG (4,500 LBS.)

800-295-5510
uline.mx

DIAGRAMA DEL ARMAZÓN

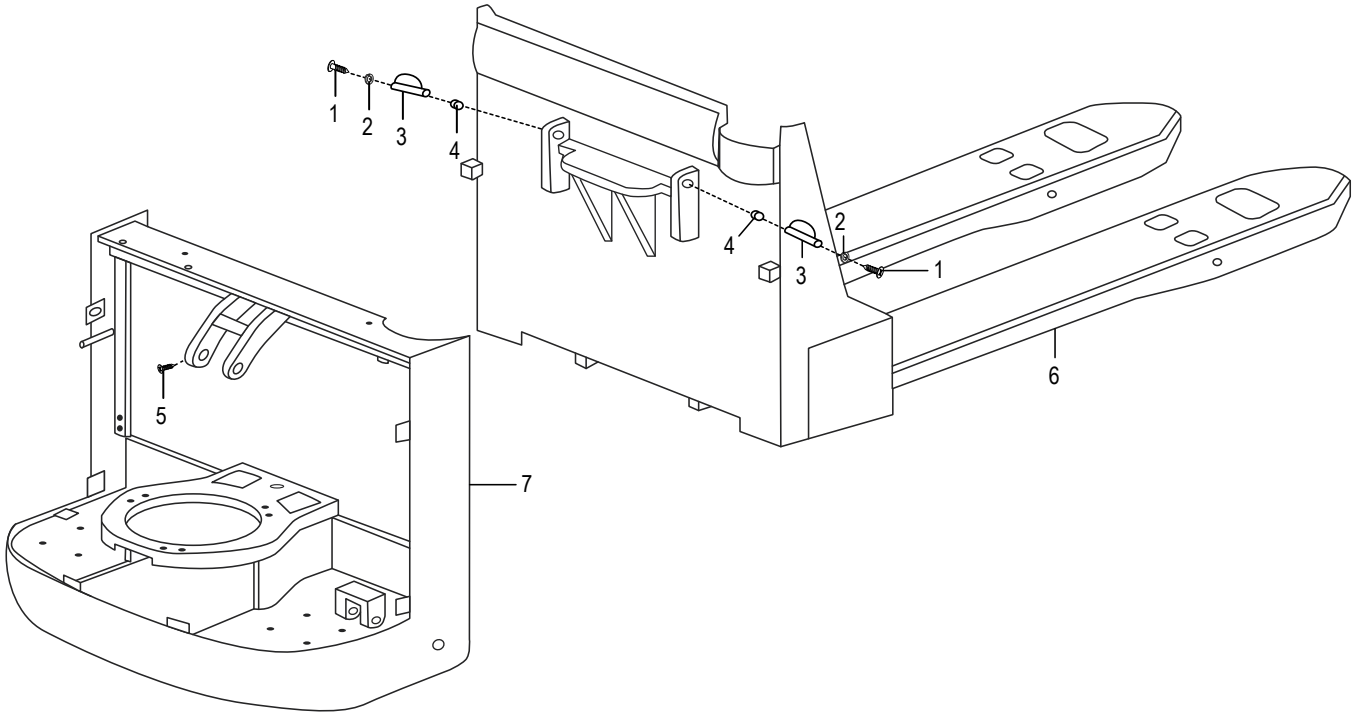

#	DESCRIPCIÓN	CANT.	NO. DE PARTE DE ULINE	NO. DE PARTE DEL FABRICANTE
1	Tornillo de M6 x 16 mm	8	----------	0000-000055-00
2	Rondana de Seguridad de Ø6	8	----------	0000-000056-00
3	Perno	2	----------	1120-134000-00
4	Conector para Grasa de M8	2	----------	0000-000014-00
5	Tornillo de M6 x 8 mm	7	H-4710-M6X8	0000-000016-00
6	Armazón de la Horquilla de 27 x 45"	1	----------	1144-110000-00-02
7	Armazón del Patín	1	----------	1120-120000-00

PATÍN HIDRÁULICO ELÉCTRICO – 2,041.2 KG (4,500 LBS.)

DIAGRAMA DE LA UNIÓN

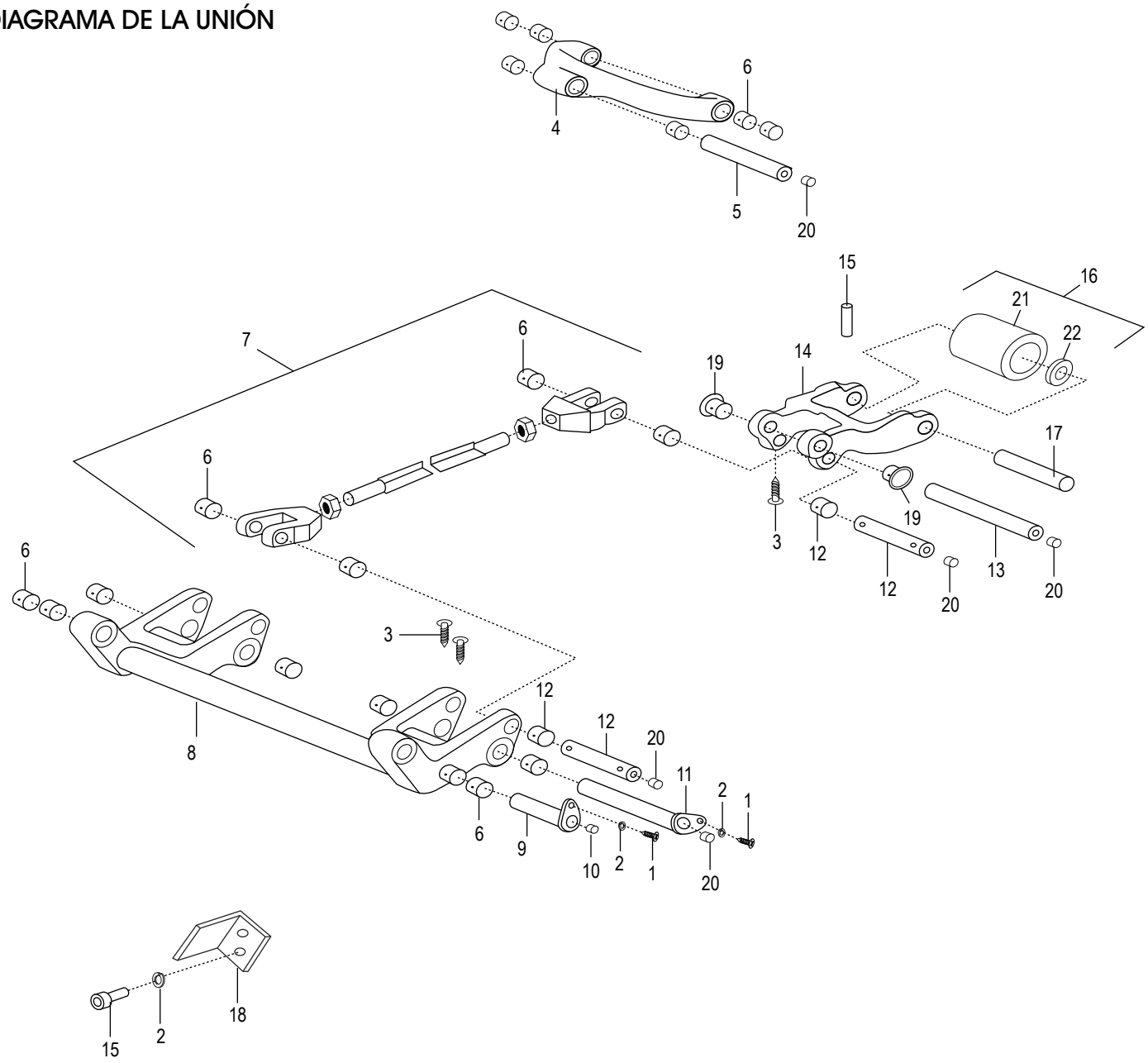

PATÍN HIDRÁULICO ELÉCTRICO – 2,041.2 KG (4,500 LBS.)

LISTA DE PARTES DE LA UNIÓN

#	DESCRIPCIÓN	CANT.	NO. DE PARTE DE ULINE	NO. DE PARTE DEL FABRICANTE
1	Tornillo de M6 x 16 mm	8	----------	0000-000055-00
2	Rondana de Seguridad de Ø6	8	----------	0000-000056-00
3	Tornillo de M6 x 8 mm	7	H-4710-M6X8	0000-000016-00
4	Enlace	1	----------	1120-130001-00
5	Perno	1	----------	1120-130002-0A
6	Casquillo (Hasta el No. de Serie 3292101859)	4	H-4710-B2015	0000-000011-00
6a	Casquillo (Desde el No. de Serie 3292101860)	4	H-4710-BUSH	1221-130001-P0
7	Enlace Largo	1	H-4710-LLINK	1221-132000-00-03
8	Enlace Inferior	1	H-4710-LWLKQ	1220-133000-10
9	Perno	2	H-4710-PN9Q	1120-135000-00
10	Conector para Grasa de M8	2	----------	0000-000013-00
11	Perno	2	H-4710-PN11Q	1120-131000-0A
12	Perno	4	H-4710-PIN	1221-130003-P0
12	Casquillo	8	H-4710BUSH37	1221-130001-P0
13	Perno	2	H-4710-PN13Q	1120-130007-0A
14	Soporte de la Llanta	2	H-4710-WLBRQ	1120-130008-00
15	Pernos de 6 x 50 mm	2	H-4710-6X50	0000-000414-00
16	Ensamble de la Rueda Individual de Carga	2	H-4710LASSY	1120-133000-10
17	Eje con Perno del Rodillo	2	H-4710WHLSFT	1120-130010-1A
18	Placa	1	----------	1120-100005-10
19	Casquillo	4	H-4710-BUSH	0000-001034-00
20	Conector de M8 para Grasa	9	H-4710-GFM8	0000-000012-00
21	Llanta de Carga	2	H-4710LASSY	1120-133000-10
22	Balero	4	H-4710BRNG	0000-000010-00

PATÍN HIDRÁULICO ELÉCTRICO – 2,041.2 KG (4,500 LBS.)

DIAGRAMA DEL SISTEMA HIDRÁULICO

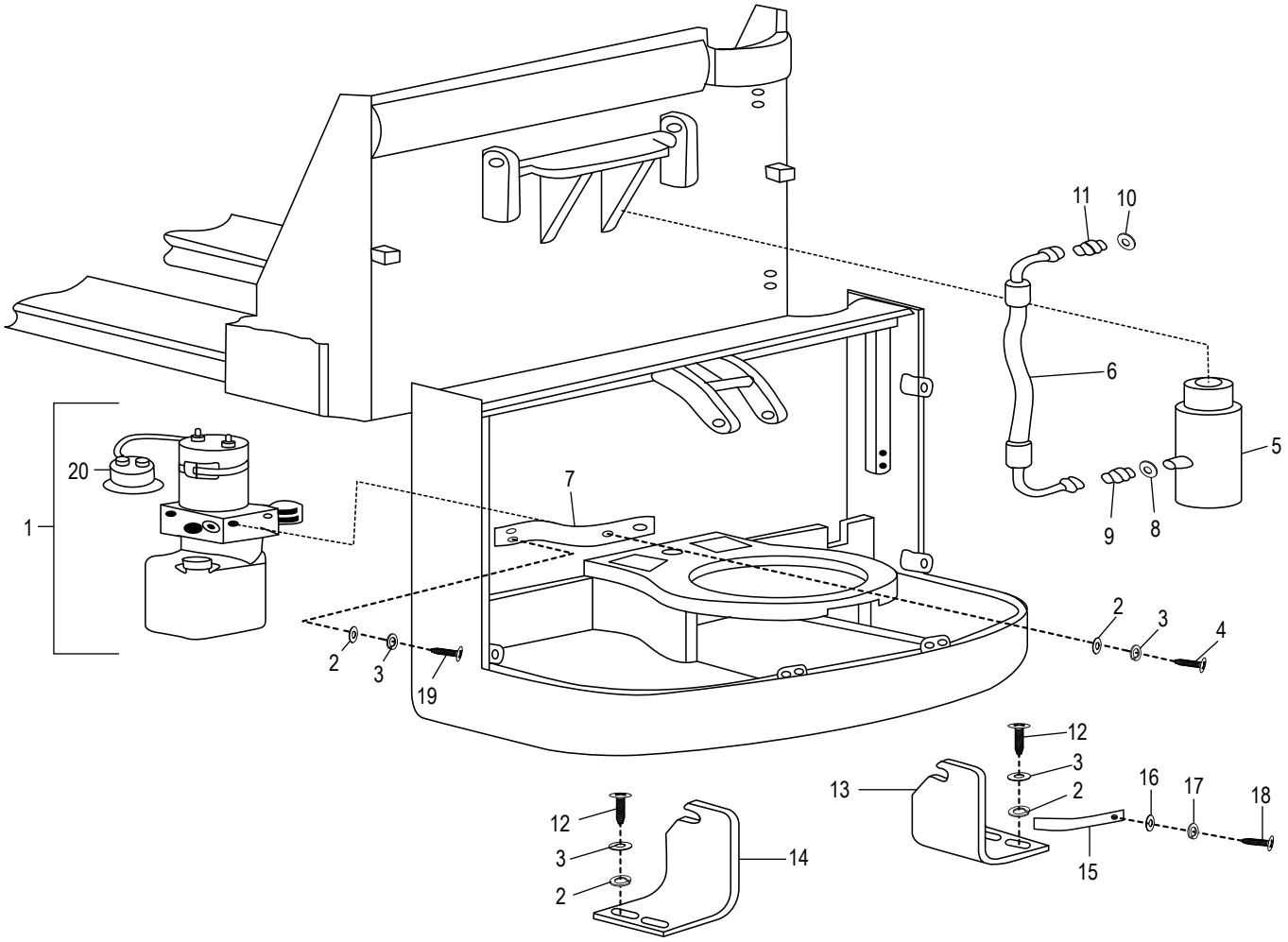

PATÍN HIDRÁULICO ELÉCTRICO – 2,041.2 KG (4,500 LBS.)

LISTA DE PARTES DEL SISTEMA HIDRÁULICO

#	DESCRIPCIÓN	CANT.	NO. DE PARTE DE ULINE	NO. DE PARTE DEL FABRICANTE
1a	Ensamble de Bomba Hidráulica Previo de SN E2319233	1	H-4710-PMA	1120-420000-00
1b	Ensamble de Bomba Hidráulica de SN E2319233	1	----------	1120-430000-00
2	Rondana Plana de Ø8	8	H-4709-176	0000-000176-00
3	Rondana de Seguridad de Ø8	8	H-4709-LW159	0000-000159-00
4	Perno de M8 x 20 mm	2	----------	0000-000255-00
5	Cilindro	1	H-4710-CYLDR	1120-410000-00
6	Manguera para Aceite	1	----------	1120-400001-00
7	Placa de Fijación	1	----------	1120-400002-00
8	Rondana de Ø16	1	----------	0000-000515-00
9	Conector	1	----------	2701-141400-00
10	Rondana de Ø14	1	H-4710-WSH14	0000-000514-00
11	Conector	1	----------	2704-381400-00
12	Perno de M8 x 40 mm	4	----------	0000-000372-00
13	Deflector de Cilindro Derecho	1	----------	1120-100006-00
14	Deflector de Cilindro Izquierdo	1	----------	1120-100002-00
15	Placa con Resorte	1	----------	1120-100001-00
16	Rondana Plana de Ø5	1	H-4709-390	0000-000390-00
17	Rondana de Seguridad de Ø5	1	----------	0000-000206-00
18	Tornillo de M5 x 12 mm	1	H-4709-004	0000-000004-00
19	Tornillo de M8 x 20 mm	2	----------	0000-000321-00
20	Solenoide del Motor de la Bomba	1	H-4710PMPMTR	1120-420017-00

PATÍN HIDRÁULICO ELÉCTRICO – 2,041.2 KG (4,500 LBS.)

DIAGRAMA DEL SISTEMA ELÉCTRICO

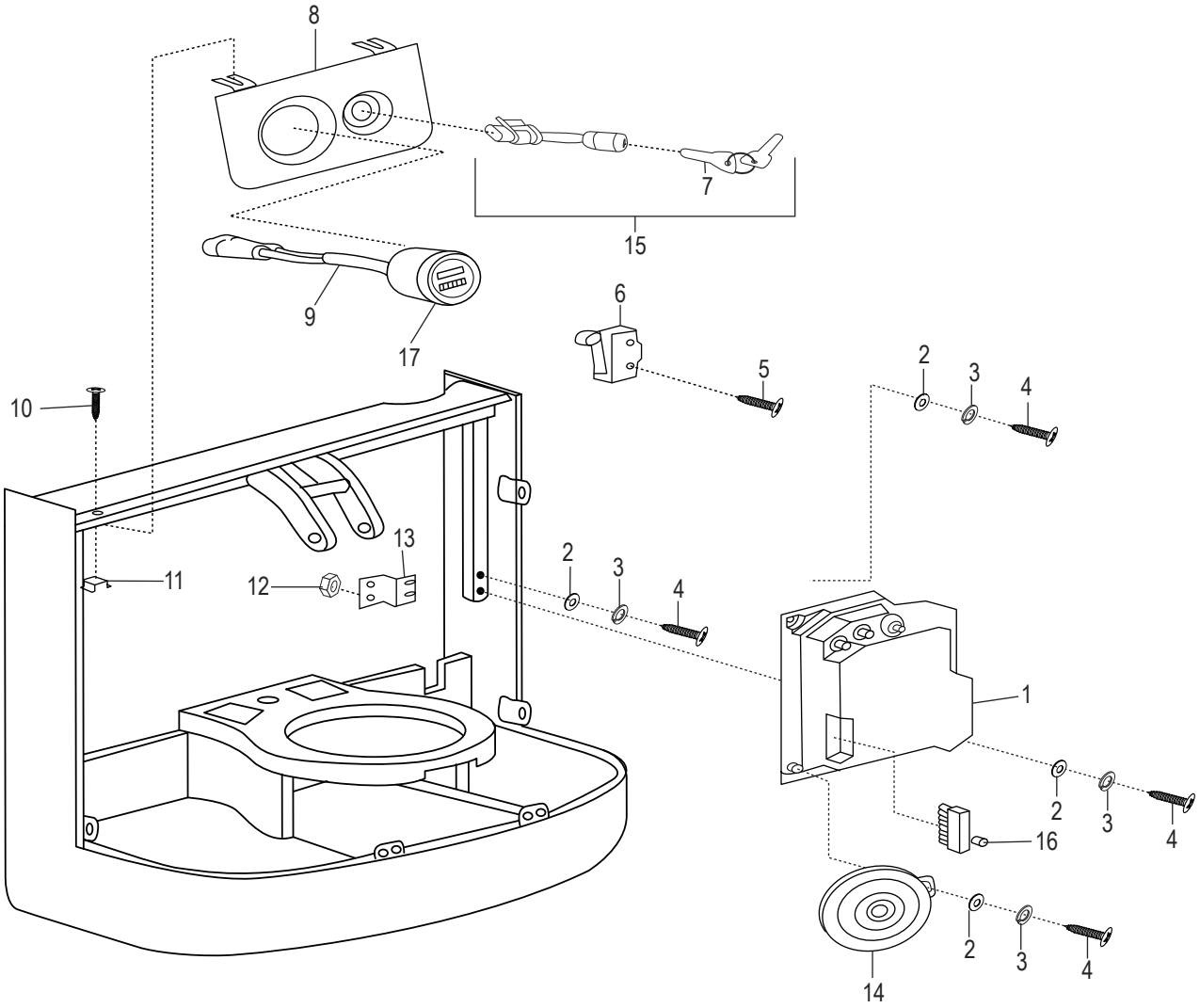

PATÍN HIDRÁULICO ELÉCTRICO – 2,041.2 KG (4,500 LBS.)

LISTA DE PARTES DEL SISTEMA ELÉCTRICO

#	DESCRIPCIÓN	CANT.	NO. DE PARTE DE ULINE	NO. DE PARTE DEL FABRICANTE
1	Controlador ZAPI	1	H-4710CNTRL	907300-01
2	Rondana Plana de Ø8	5	----------	0000-000194-00
3	Rondana de Seguridad de Ø8	5	H-4709-LW159	0000-000159-00
4	Tornillo de M8 x 16 mm	5	----------	0000-000109-00
5	Tornillo de M4 x 25 mm	2	H-7505-MX25	0000-000208-00
6	Interruptor Limitador de Ascenso	1	H-4710LIMIT	1120-500006-00
7	Teclas para Interruptor de Llave Bidireccional (Juego de 2)	2	H-5219	1120-500016-10
8	Soporte	1	----------	1120-500002-00
9	Indicador de Batería (BDI) con Arnés de 3 Clavijas	1	H-4710-HRNSS	1220-520007-0D
10	Tornillo de M6 x 16 mm	2	----------	0000-000126-00
11	Tuerca de M6	2	----------	1120-500013-00
12	Tuerca de M4	3	----------	0000-000209-00
13	Placa de Fijación	1	----------	1120-500008-00
14	Corneta	1	H-4710-HORN	1120-500003-0A
15	Ensamble del Interruptor Bidireccional	1	H-4710KEYSWT	1220-520002-1C
16	Luz de Alarma	1	----------	1120-540004-00
17	Horómetro de Descarga de la Batería	1	H-4710-BDI	3114-200001-30

PATÍN HIDRÁULICO ELÉCTRICO – 2,041.2 KG (4,500 LBS.)

DIAGRAMA DEL CABLEADO

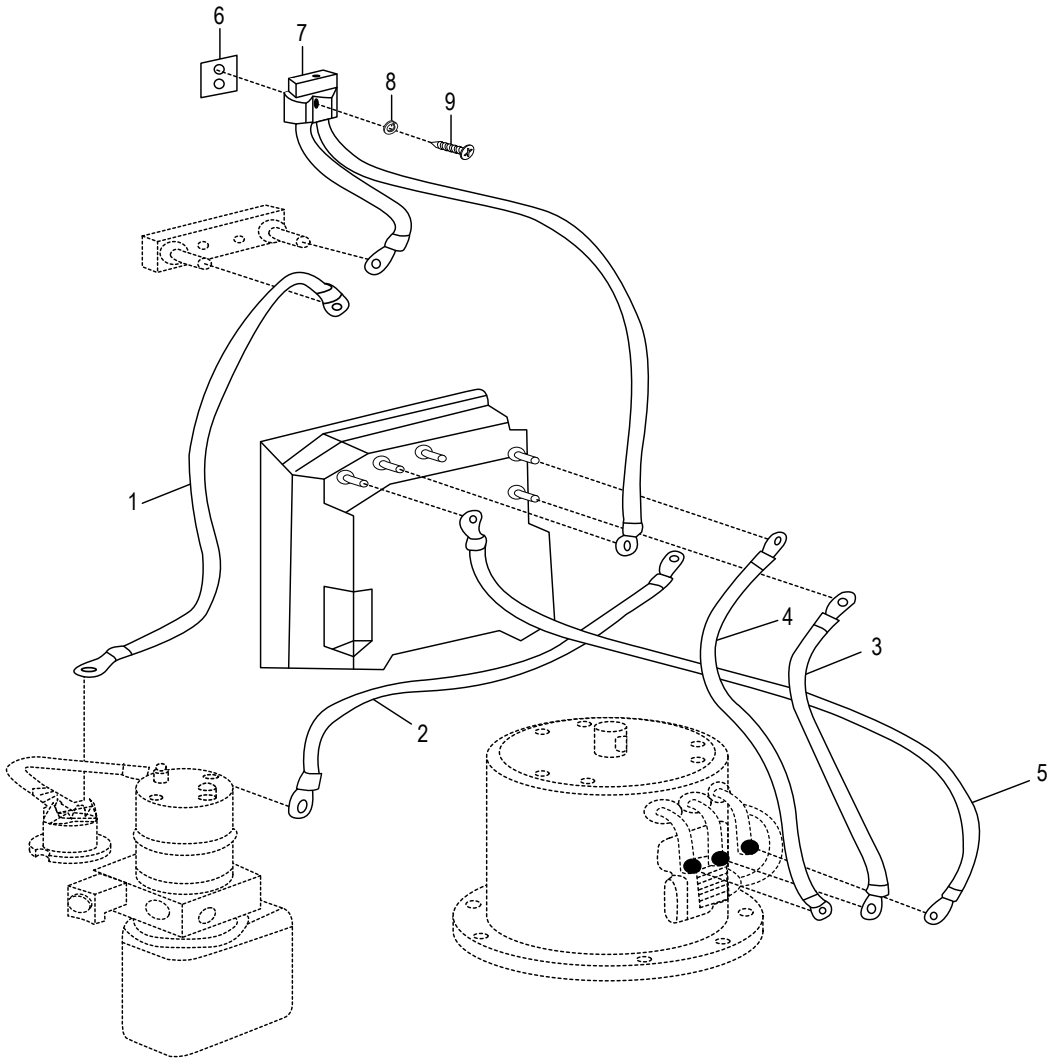

LISTA DE PARTES DEL CABLEADO

#	DESCRIPCIÓN	CANT.	NO. DE PARTE DE ULINE	NO. DE PARTE DEL FABRICANTE
1	Línea Eléctrica + de la Bomba	1	----------	1120-530009-00
2	Línea Eléctrica - de la Bomba	1	----------	1120-530008-00
3	Línea del Motor V	1	----------	1120-530003-00
4	Línea del Motor U	1	----------	1120-530004-00
5	Línea del Motor W	1	----------	1120-530005-00
6	Placa	1	----------	1120-112008-00
7	Conector Gris de la Batería	1	H-4710-BATTC	1120-531000-00
8	Rondana de Seguridad de Ø6	4	----------	0000-000056-00
9	Tornillo de M6 x 30 mm	2	----------	0000-000170-00

PATÍN HIDRÁULICO ELÉCTRICO – 2,041.2 KG (4,500 LBS.)

DIAGRAMA DEL ENSAMBLE DE LA BATERÍA

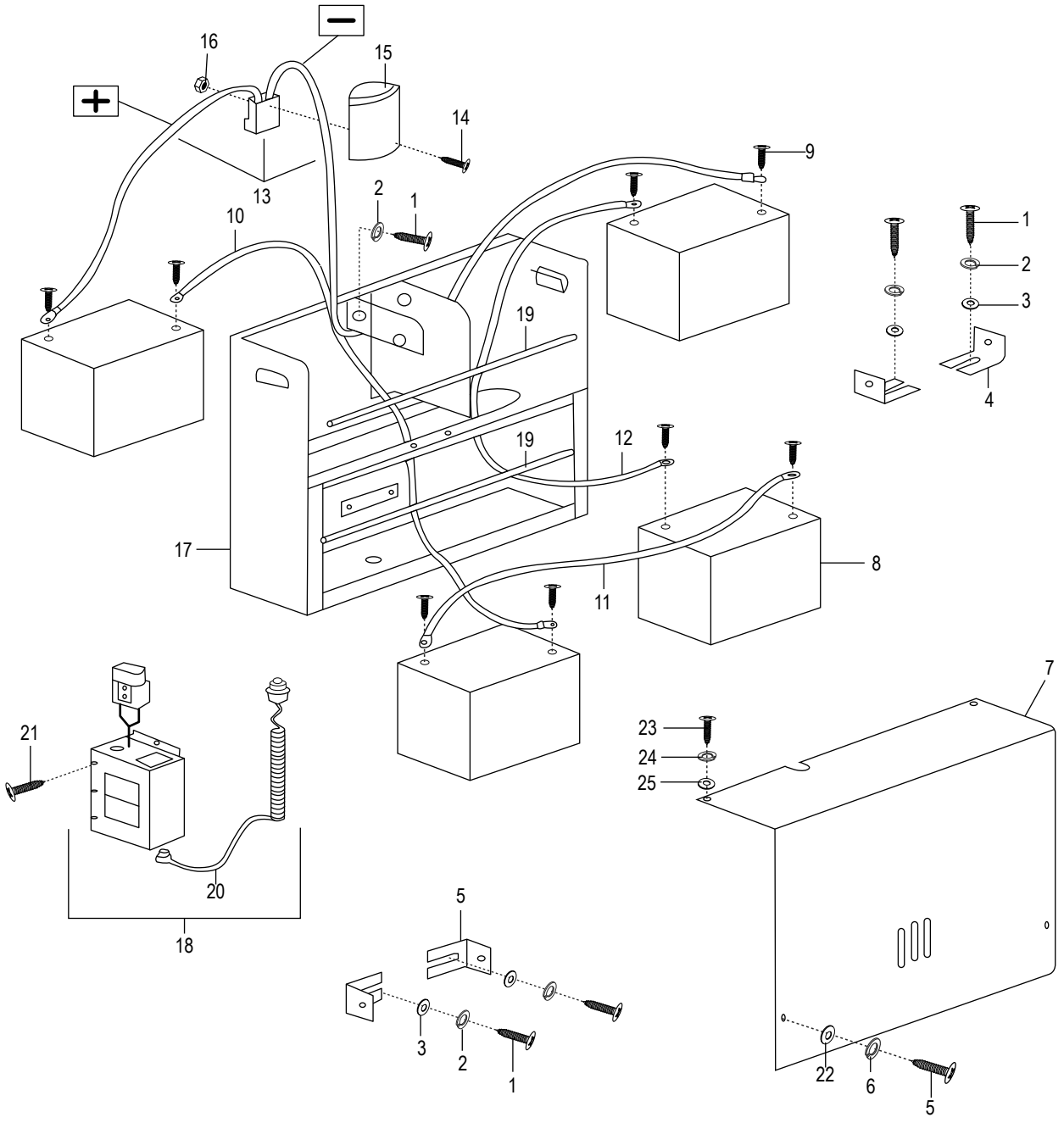

LISTA DE PARTES DEL ENSAMBLE DE LA BATERÍA

#	DESCRIPCIÓN	CANT.	NO. DE PARTE DE ULINE	NO. DE PARTE DEL FABRICANTE
1	Tornillo de M6 x 16 mm	6	----------	0000-000055-00
2	Rondana de Seguridad de Ø6	6	----------	0000-000056-00
3	Rondana Plana de Ø6	4	----------	0000-000380-00
4	Recuadro	4	----------	1145-550001-20
5	Tornillo de M5 x 12 mm	8	H-4710-M5XQ	0000-000119-00
6	Rondana de Seguridad de Ø5	4	H-4709-206	0000-000206-00
7	Cubierta de la Batería	1	H-4710-BCVRQ	1145-552000-2D
8	Batería	4	H-6018	003231
9	Perno de M8 x 16 mm	8	----------	0000-000242-00
10	Cable M2 de 460 mm	1	----------	1145-553002-2L
11	Cable M1	1	----------	1145-553001-20
12	Cable M3 de 460 mm	1	----------	1145-553003-2L
13	Ensamble de Conector y Cables de la Batería	1	H-4710-BCC	27690
14	Tornillo de M6 x 30 mm	2	----------	0000-000498-00
15	Asa Superior	1	H-4710-HNDUP	1120-510001-00
16	Tuerca de M6	2	----------	0000-000166-00
17	Armazón de la Batería	1	----------	1145-551000-2D
18	Cargador	1	H-4710AMPCRG	1120-560000-00
19	Espaciador de Batería	2	H-4710-BS	1145-550002-20
20	Cable Cargador	1	H-4709CHRCBL	1115-500006-10
21	Tornillo de M8 x 12 mm	2	----------	0000-000851-00
22	Rondana Plana de Ø5	2	H-4709-390	0000-000390-00
23	Tornillo de M8 x 16 mm	2	----------	0000-000700-00
24	Rondana de Seguridad de Ø8	2	H-4709-LW159	0000-000159-00
25	Rondana Plana de Ø8	2	H-4709-176	0000-000176-00
	Arnés de Cables Principal (No Se Muestra)	1	H-4710-WRHRNS	1120-520001-00

ULINE H-4710

1 800 295-5510
uline.ca

TRANSPALETTE ÉLECTRIQUE – 2 041,2 kg (4 500 lb)

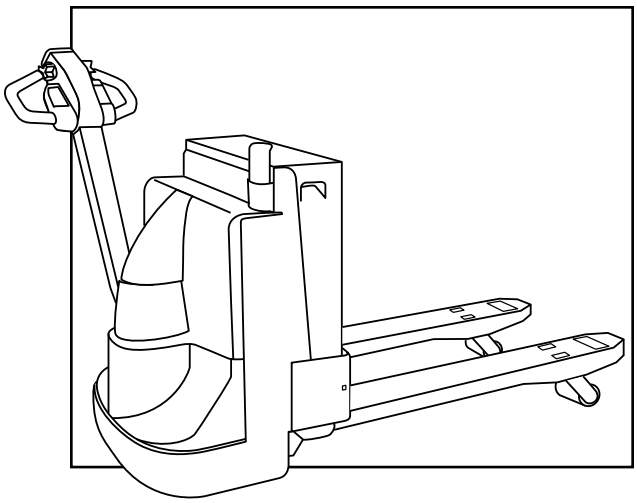

SCHÉMA DU LEVIER DE DIRECTION

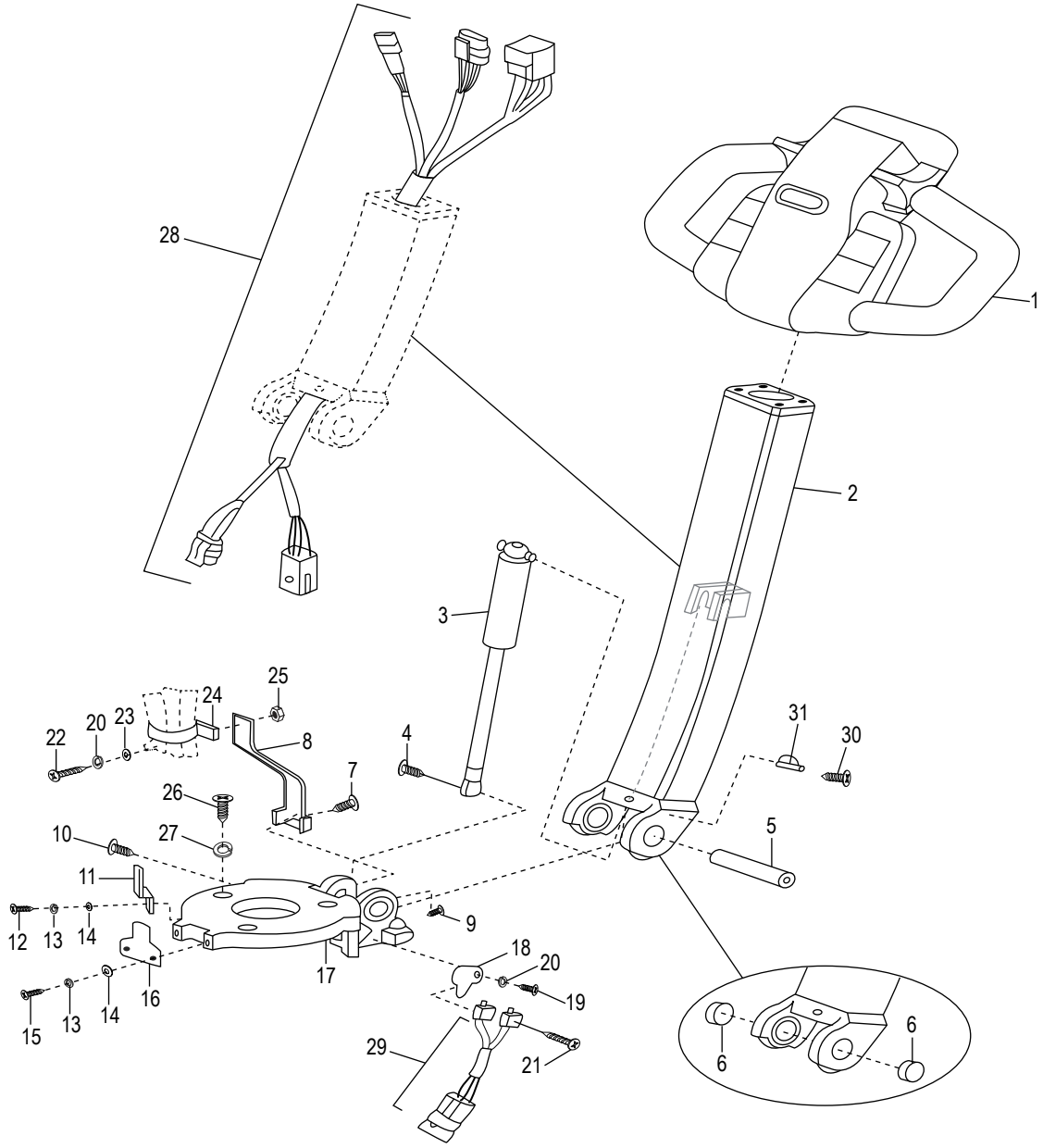

TRANSPALETTE ÉLECTRIQUE – 2 041,2 kg (4 500 lb)

LISTE DES PIÈCES DU LEVIER DE DIRECTION

#	DESCRIPTION	QTÉ	RÉF. ULINE	RÉF. DU FABRICANT
1	Ensemble de la tête de commande	1	H-4710-CNTRL	1120-340000-00
2	Levier de direction	1	H-4710STEER	1120-330000-0A
3	Ensemble du vérin à gaz	1	H-5020	1120-320000-00
4	Vis de M8 x 25 mm	1	H-4709-SC322	0000-000322-00
5	Tige	1	H-4710-SSAQ	1120-300003-00
6	Bague 2015	2	H-4710-B2015	0000-000011-00
7	Vis de M6 x 25 mm	1	H-4709-SC032	0000-000032-00
8	Support	1	H-4710-8BRKT	1120-300005-00
9	Vis de M6 x 8 mm	1	H-4710-M6X8	0000-000016-00
10	Vis de M10 x 16 mm	1	H-4709-7	0000-000030-00
11	Support	1	H-4710-11BKT	1120-300007-00
12	Vis de M5 x 10 mm	1	----------	0000-000117-00
13	Rondelle de blocage de Ø5	3	H-4709-206	0000-000206-00
14	Rondelle plate de Ø5	2	H-4709-390	0000-000390-00
15	Vis de M5 x 12 mm	2	H-4709-004	0000-000004-00
16	Plaque fixe	1	----------	1120-300004-00
17	Base du système de freinage (n° de série avant 3311702398)	1	H-11463	977004
17a	Base du système de freinage (n° de série après 3311702398)	1	H-4710-BBN	1120-300001-0D
18	Support	1	H-4710-18BKT	1120-300006-00
19	Vis de M4 x 8 mm	2	H-4710-M4X8	0000-000088-00
20	Rondelle de blocage de Ø4	3	H-7505-WASH4	0000-000122-00
21	Vis de M2 x 20 mm	2	H-4710-M2X20	0000-000207-00
22	Vis de M4 x 16 mm	1	----------	0000-000378-00
23	Rondelle plate de Ø4	1	----------	0000-000702-00
24	Bague en plastique	1	----------	0000-000491-00
25	Écrou de M4	1	----------	0000-000209-00
26	Vis de M8 x 16 mm	3	----------	0000-000109-00
27	Rondelle de blocage de Ø8	3	H-4709-LW159	0000-000159-00
28	Faisceau de câblage à trois broches	1	H-4710WIREH	2112-520004-0C
29	Faisceau de câblage avec commutateurs	1	H-4710SWASSY	2112-520003-0C
30	Vis de M5 x 6 mm	1	H-4710-6MMQ	0000-000010-00
31	Attache-fils	1	H-4710-LCLMQ	0000-000490-00

TRANSPALETTE ÉLECTRIQUE – 2 041,2 kg (4 500 lb)

SCHÉMA DE LA TÊTE DE COMMANDE (jusqu'au nº de série 327120792)

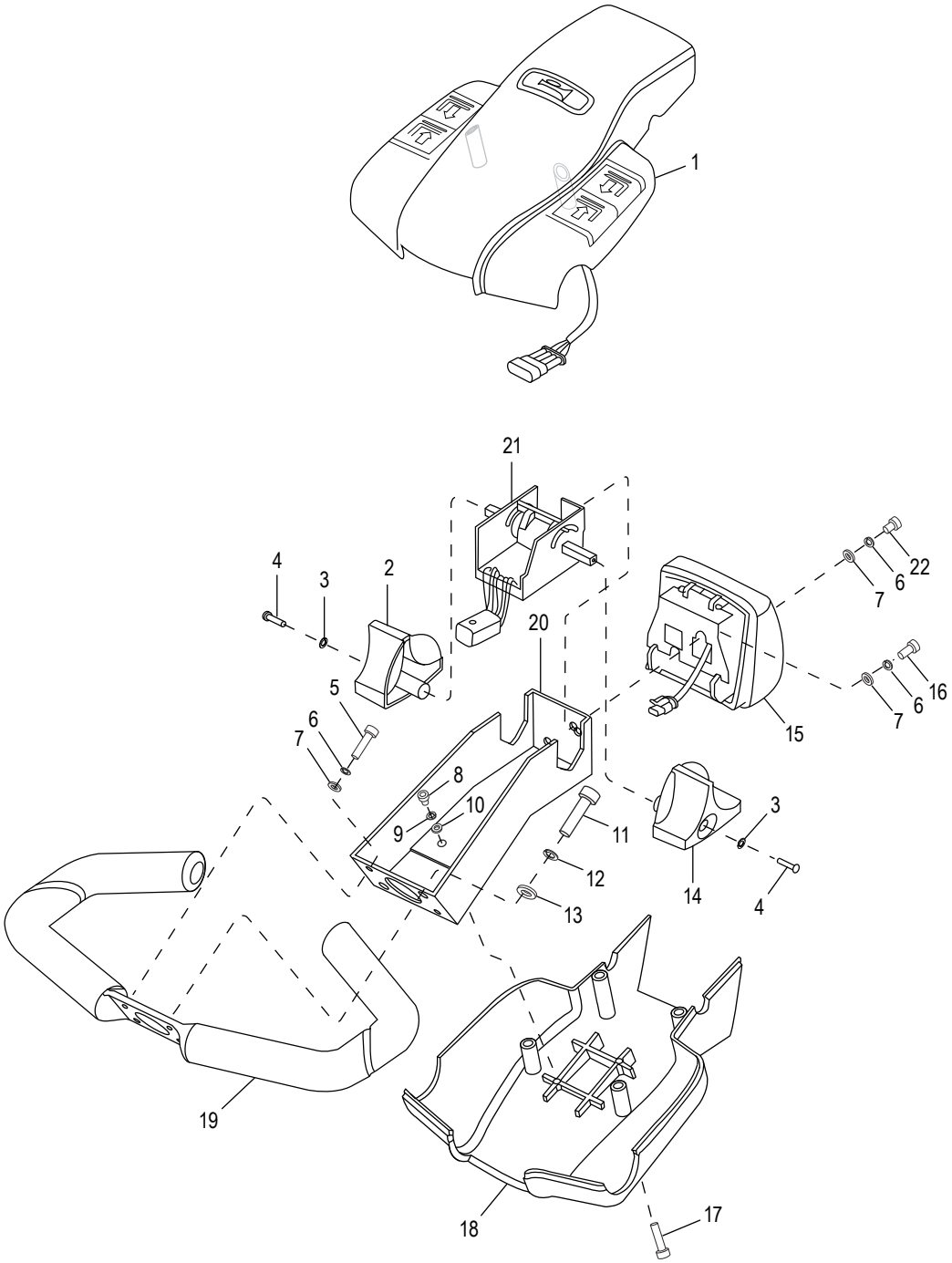

LISTE DES PIÈCES DE LA TÊTE DE COMMANDE (jusqu'au n° de série 327120792)

#	DESCRIPTION	QTÉ	RÉF. ULINE	RÉF. DU FABRICANT
1	Ensemble du couvercle	1	H-4709-21	1120-342000-00-B
2	Partie droite de la molette de commande	1	H-5030	1120-340005-00
3	Rondelle de blocage de M3	2	H-4709-LW038	0000-000038-00
4	Vis de M3 x 12 mm	2	H-4709-SC037	0000-000037-00
5	Vis de M5 x 12 mm	2	H-4709-004	0000-000004-00
6	Rondelle de blocage de M5	4	H-4709-206	0000-000206-00
7	Rondelle plate de M5	4	H-4709-390	0000-000128-00
8	Vis de M4 x 8 mm	2	H-4710-M4X8	0000-000390-00
9	Rondelle de blocage de M4	2	H-7505-WASH4	0000-000122-00
10	Rondelle plate de M4	2	H-7505-FW4	0000-000702-00
11	Vis de M8 x 25 mm	2	H-4709-SC322	0000-000034-00
12	Rondelle de blocage de M8	2	H-4709-LW159	0000-000159-00
13	Rondelle plate de M8	2	H-4709-176	0000-000322-00
14	Partie gauche de la molette de commande	1	H-5029	1120-340003-00
15	Ensemble du boîtier de commande	1	H-4710REVSWT	1120-343000-00-B
16	Vis de M5 x 12 mm	2	H-4709-004	0000-000004-00
17	Vis de M5 x 20 mm	4	H-4710-M5X20	0000-000035-00
18	Couvercle	1	H-4710COVERQ	1120-340002-00
19	Poignée	1	H-4710-HN341	1120-341000-00
20	Support de raccordement	1	H-4709-CB	1120-340001-00
21	Ensemble d'accélération	1	H-5028	1220-520008-0C
22	Vis de M5 x 6 mm	1	----------	0000-000010-00

TRANSPALETTE ÉLECTRIQUE – 2 041,2 kg (4 500 lb)

SCHÉMA DE LA TÊTE DE COMMANDE (à partir du n° de série 327120793)

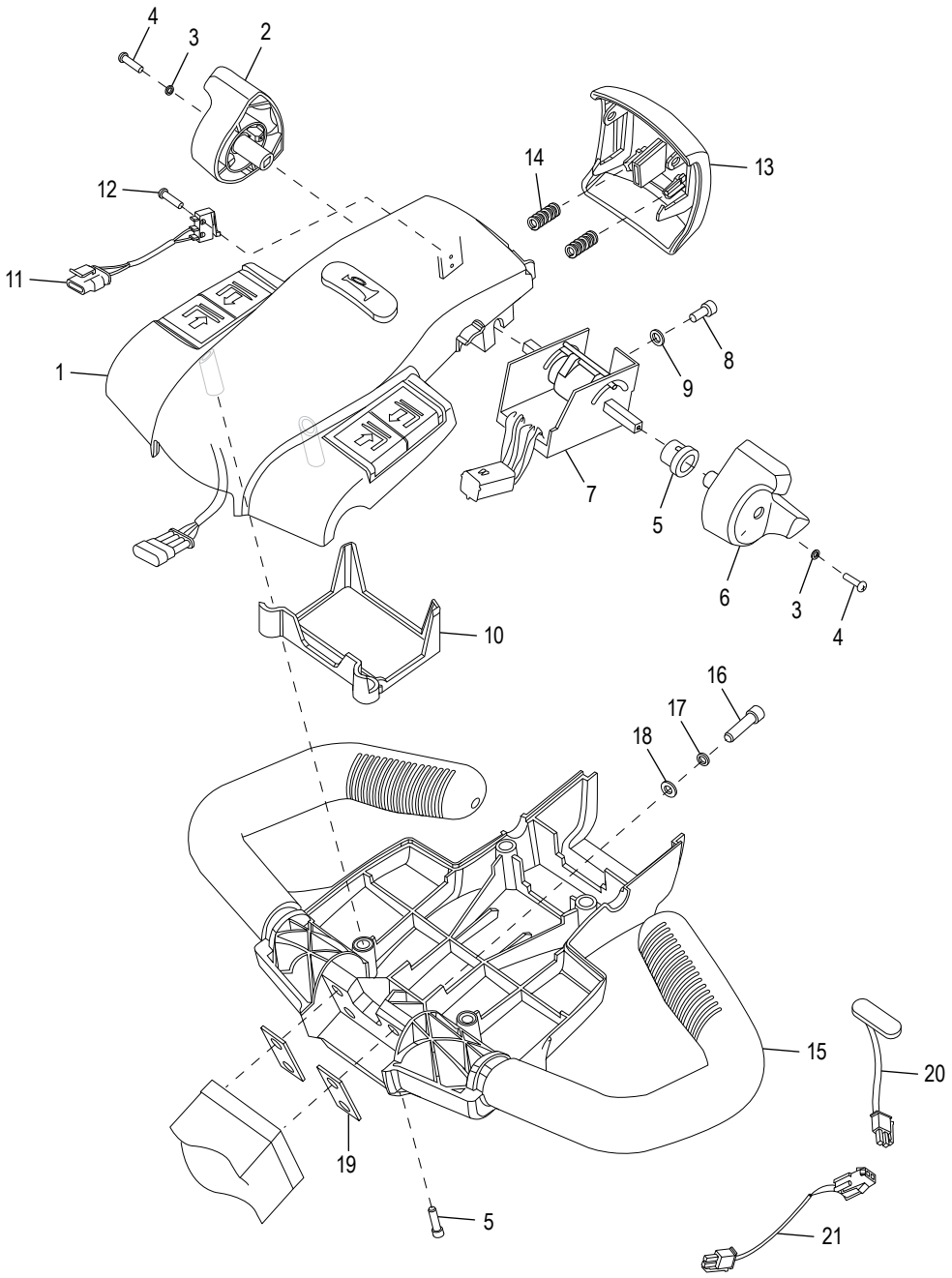

TRANSPALETTE ÉLECTRIQUE – 2 041,2 kg (4 500 lb)

LISTE DES PIÈCES DE LA TÊTE DE COMMANDE (à partir du nº de série 327120793)

#	DESCRIPTION	QTÉ	RÉF. ULINE	RÉF. DU FABRICANT
1	Ensemble du couvercle	1	H-4710-CAPAS	1115-341000-00-10
2	Partie droite de la molette de commande	1	H-1710-RCK	1115-340005-00
3	Rondelle de blocage de M3	2	H-4709-LW038	0000-000038-00
4	Vis de M3 x 12 mm	2	H-4709-SC037	0000-000037-00
5	Vis de M5 x 20 mm	4	H-4710-M5XQ	0000-000035-00
6	Partie gauche de la molette de commande	1	H-4710-LCK	1115-340004-00
7	Ensemble d'accélération	1	H-5028	1120-340004-00-01
8	Vis de M5 x 16 mm	1	----------	0000-000323-00
9	Rondelle plate de M5	1	H-4709-390	0000-000390-00
10	Couvercle du faisceau de câblage	1	----------	1115-340007-00
11	Câble de l'interrupteur de marche arrière	1	1120-520009-00	1115-520009-00
12	Vis de M2 x 12 mm	2	H-4709-M2X12	0000-000989-00
13	Couvercle	1	H-4710-COVER	1115-340003-00
14	Ressort	2	H-4710-0004	1121-310004-00
15	Poignée	1	H-4710-HAND	1115-340002-00
16	Vis de M8 x 25 mm	4	H-4709-SC322	0000-000322-00
17	Rondelle de blocage de M8	4	H-4709-LW159	0000-000159-00
18	Rondelle plate de M8	4	H-4709-176	0000-000176-00
19	Rondelle	2	H-4709-WCHA	1115-340001-00
20	Faisceau électrique de marche en position verticale	1	H-4710-WSH	2108-520003-0A
21	Adaptateur d'interrupteur de vitesse de tortue	1	----------	2108-520004-00

TRANSPALETTE ÉLECTRIQUE – 2 041,2 kg (4 500 lb)

SCHÉMA DE LA TRANSMISSION, DU MOTEUR ET DU FREIN

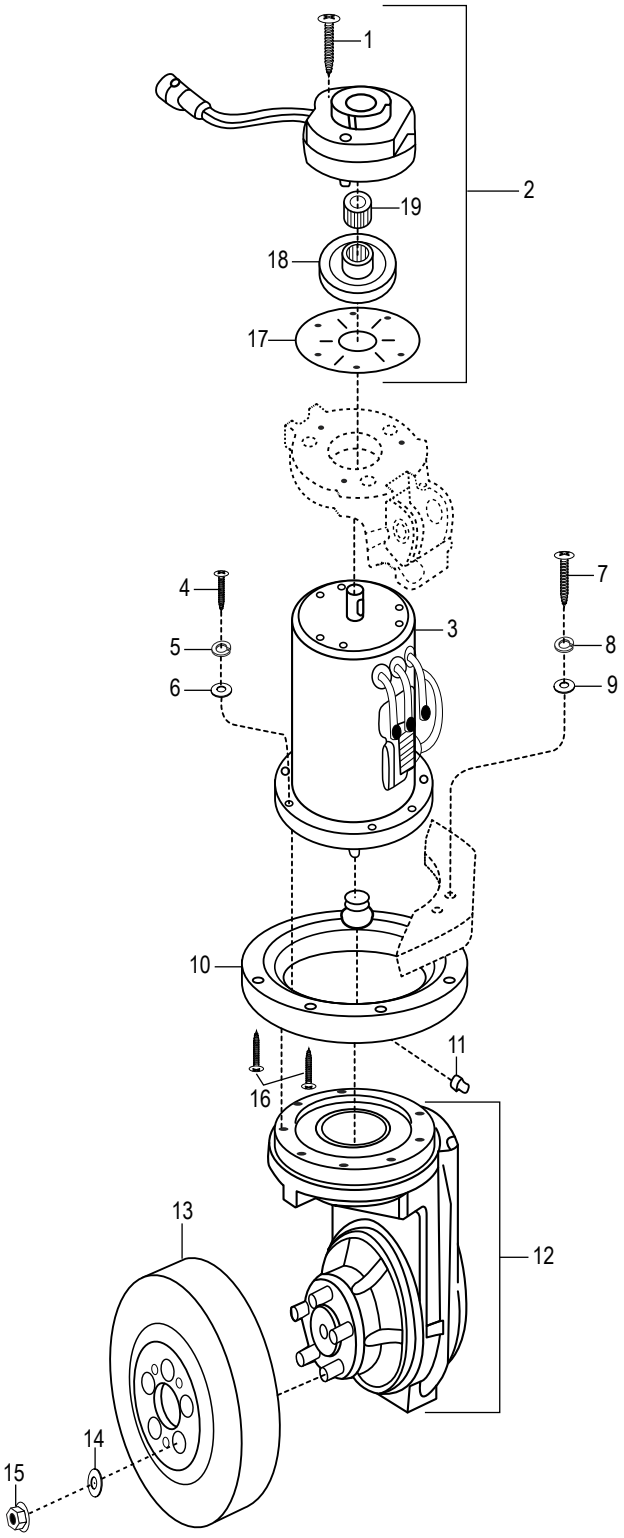

TRANSPALETTE ÉLECTRIQUE – 2 041,2 kg (4 500 lb)

LISTE DES PIÈCES DE LA TRANSMISSION, DU MOTEUR ET DU FREIN

#	DESCRIPTION	QTÉ	RÉF. ULINE	RÉF. DU FABRICANT
1	Vis de M6 x 55 mm	3	----------	0000-000027-00
2	Ensemble du frein	1	H-4710BRAKE	1120-210000-00
3	Ensemble du moteur	1	H-4710-MOTOR	1120-220000-00
4	Vis de M8 x 35 mm	8	----------	0000-000154-00
5	Rondelle de blocage de Ø8	8	H-4709-LW159	0000-000159-00
6	Rondelle plate de Ø8	8	H-4709-176	0000-000176-00
7	Vis de M10 x 40 mm	6	----------	0000-000155-00
8	Rondelle de blocage de Ø10	6	H-4709-19	0000-000063-00
9	Rondelle plate de Ø10	6	H-4709-FWASH	0000-000007-00
10	Roulement	1	H-4710-BRNG	1120-230000-00
11	Raccord de graissage de M8	1	----------	0000-000013-00
12	Boîte d'engrenages	1	----------	1120-240000-30
13	Roue d'entraînement en polyuréthane	1	H-4710DRIVE	506161-01
14	Rondelle de blocage de Ø12	5	----------	0000-000025-00
15	Écrou de M12	5	----------	0000-000157-00
16	Vis de M10 x 25 mm	2	----------	0000-000070-00
17	Plaque	1	----------	1120-210001-00
18	Plaque de frein	1	----------	1120-210002-00
19	Engrenage	1	----------	1120-210003-00

TRANSPALETTE ÉLECTRIQUE – 2 041,2 kg (4 500 lb)

SCHÉMA DU COMPARTIMENT

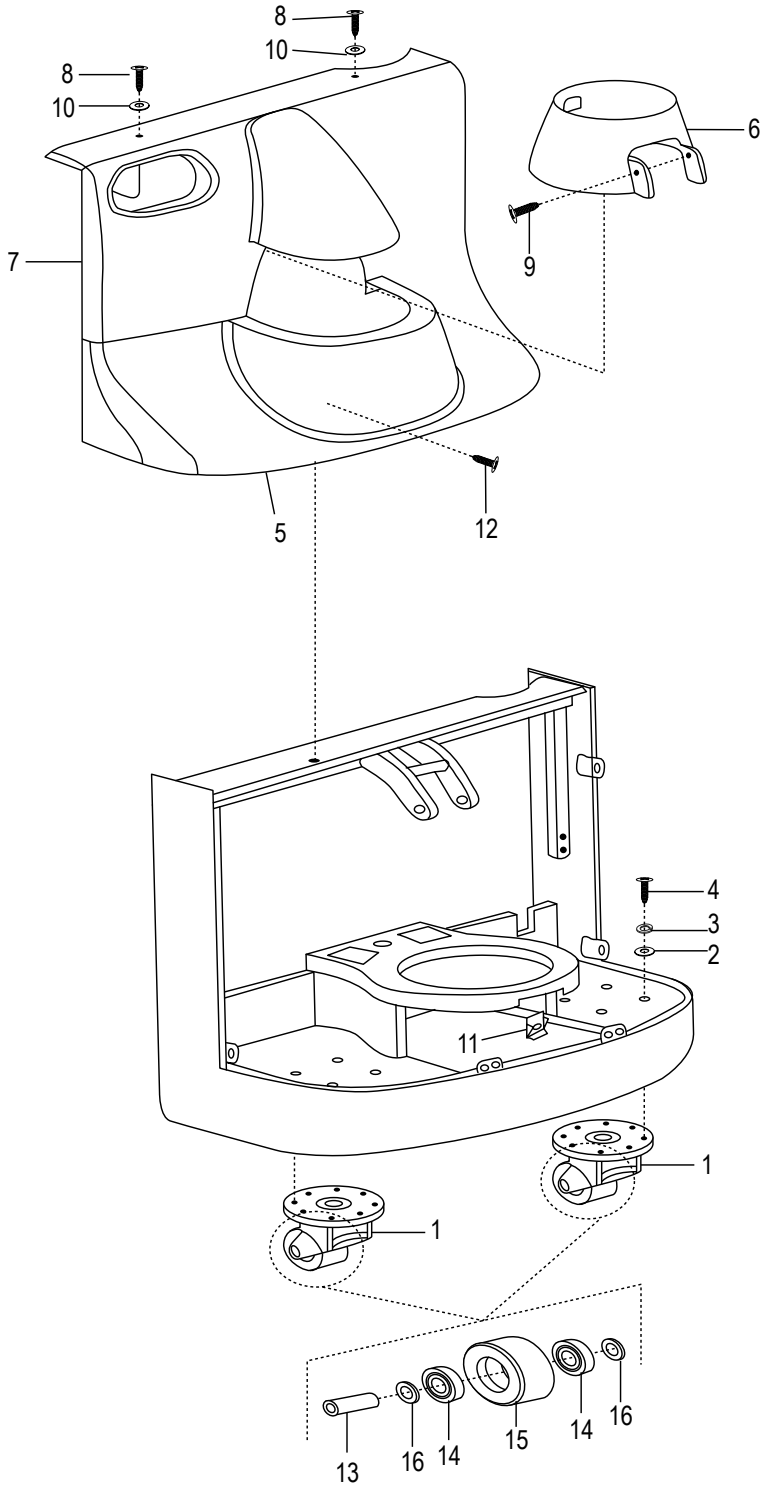

TRANSPALETTE ÉLECTRIQUE – 2 041,2 kg (4 500 lb)

LISTE DES PIÈCES DU COMPARTIMENT

#	DESCRIPTION	QTÉ	RÉF. ULINE	RÉF. DU FABRICANT
1	Ensemble de la roulette	2	H-4710CASTR	1118-140000-00
2	Rondelle plate de Ø8	8	H-4709-176	0000-000176-00
3	Rondelle de blocage de Ø8	8	H-4709-LW159	0000-000159-00
4	Vis de M8 x 25 mm	8	H-4710-M8X25	0000-000151-00
5	Couvercle inférieur	1	H-4710-LC	1120-150003-0A
6	Couvercle du milieu	1	H-4710-MC	1120-150002-00
7	Couvercle supérieur	1	H-4710-UC	1120-150001-00
8	Vis de M6 x 25 mm	2	H-4710-SCREW	1120-150004-00
9	Vis de M6 x 16 mm	2	----------	0000-000126-00
10	Rondelle	2	H-4710-10WSH	2214-150002-00
11	Écrou de M8	1	----------	1220-150005-00
12a	Vis de M8 x 20 mm (jusqu'au n° de série 327180140)	1	----------	0000-000649-00
12b	Vis fendue de M8 x 20 mm (à partir du n° de série 32718014)	1	H-4710-M8X20	1118-100004-10
13	Tige	1	H-4710SHAFTQ	1120-143001-00
14	Roulement	2	H-4709BRNG	0000-000020-00
15	Roue en polyuréthane	1	H-4710-14Q	1120-143003-00
16	Rondelle plate de Ø20	2	----------	0000-000435-00

TRANSPALETTE ÉLECTRIQUE – 2 041,2 kg (4 500 lb)

SCHÉMA DE LA STRUCTURE

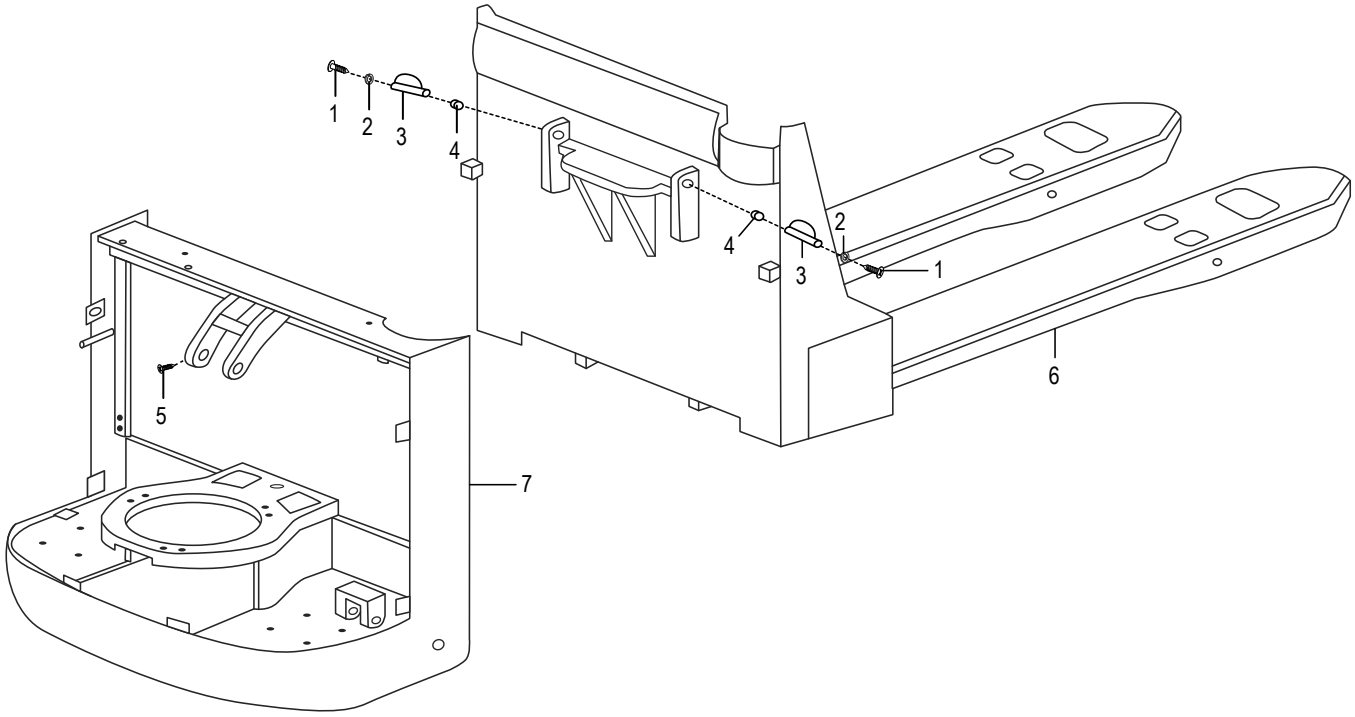

#	DESCRIPTION	QTÉ	RÉF. ULINE	RÉF. DU FABRICANT
1	Vis de M6 x 16 mm	8	----------	0000-000055-00
2	Rondelle de blocage de Ø6	8	----------	0000-000056-00
3	Goupille	2	----------	1120-134000-00
4	Raccord de graissage de M8	2	----------	0000-000014-00
5	Vis de M6 x 8 mm	7	H-4710-M6X8	0000-000016-00
6	Cadre de fourche de 68,5 x 114,3 cm (27 x 45 po)	1	----------	1144-110000-00-02
7	Cadre du transpalette	1	----------	1120-120000-00

TRANSPALETTE ÉLECTRIQUE – 2 041,2 kg (4 500 lb)

SCHÉMA DE TRINGLERIE

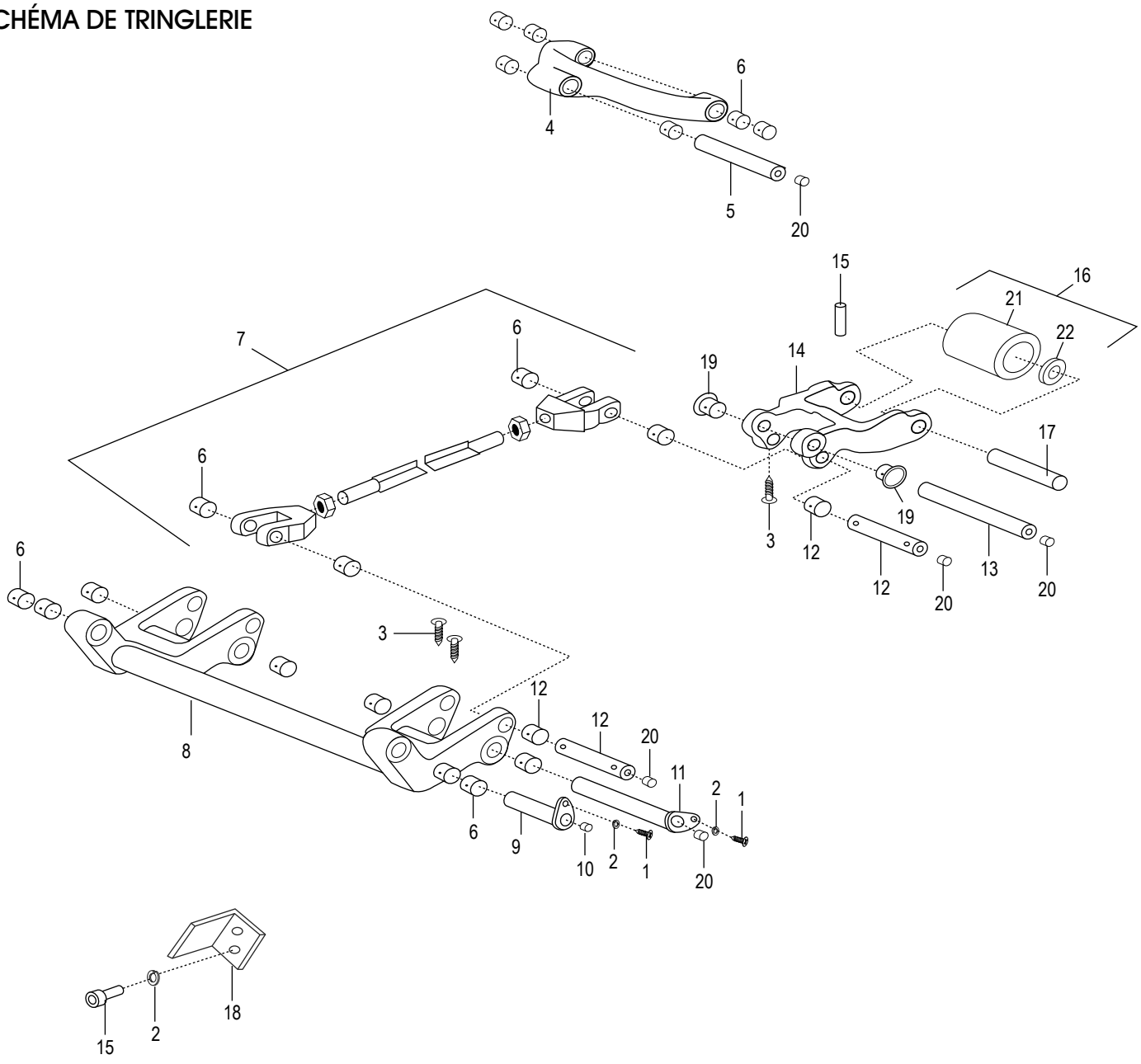

TRANSPALETTE ÉLECTRIQUE – 2 041,2 kg (4 500 lb)

LISTE DES PIÈCES DE TRINGLERIE

#	DESCRIPTION	QTÉ	RÉF. ULINE	RÉF. DU FABRICANT
1	Vis de M6 x 16 mm	8	----------	0000-000055-00
2	Rondelle de blocage de Ø6	8	----------	0000-000056-00
3	Vis de M6 x 8 mm	7	H-4710-M6X8	0000-000016-00
4	Lien	1	----------	1120-130001-00
5	Goupille	1	----------	1120-130002-0A
6	Bague (jusqu'au n° de série 3292101859)	4	H-4710-B2015	0000-000011-00
6a	Bague (à partir du n° de série 3292101860)	4	H-4710-BUSH	1221-130001-P0
7	Connecteur long	1	H-4710-LLINK	1221-132000-00-03
8	Connecteur inférieur	1	H-4710-LWLKQ	1220-133000-10
9	Goupille	2	H-4710-PN9Q	1120-135000-00
10	Raccord de graissage de M8	2	----------	0000-000013-00
11	Goupille	2	H-4710-PN11Q	1120-131000-0A
12	Goupille	4	H-4710-PIN	1221-130003-P0
12	Bague	8	H-4710BUSH37	1221-130001-P0
13	Goupille	2	H-4710-PN13Q	1120-130007-0A
14	Support de roue	2	H-4710-WLBRQ	1120-130008-00
15	Cheville de 6 x 50 mm	2	H-4710-6X50	0000-000414-00
16	Ensemble à une seule roue de chargement	2	H-4710LASSY	1120-133000-10
17	Arbre avec goupille cylindrique	2	H-4710WHLSFT	1120-130010-1A
18	Plaque	1	----------	1120-100005-10
19	Bague	4	H-4710-BUSH	0000-001034-00
20	Raccord de graissage de M8	9	H-4710-GFM8	0000-000012-00
21	Roue de chargement	2	H-4710LASSY	1120-133000-10
22	Roulement	4	H-4710BRNG	0000-000010-00

TRANSPALETTE ÉLECTRIQUE – 2 041,2 kg (4 500 lb)

SCHÉMA DU SYSTÈME HYDRAULIQUE

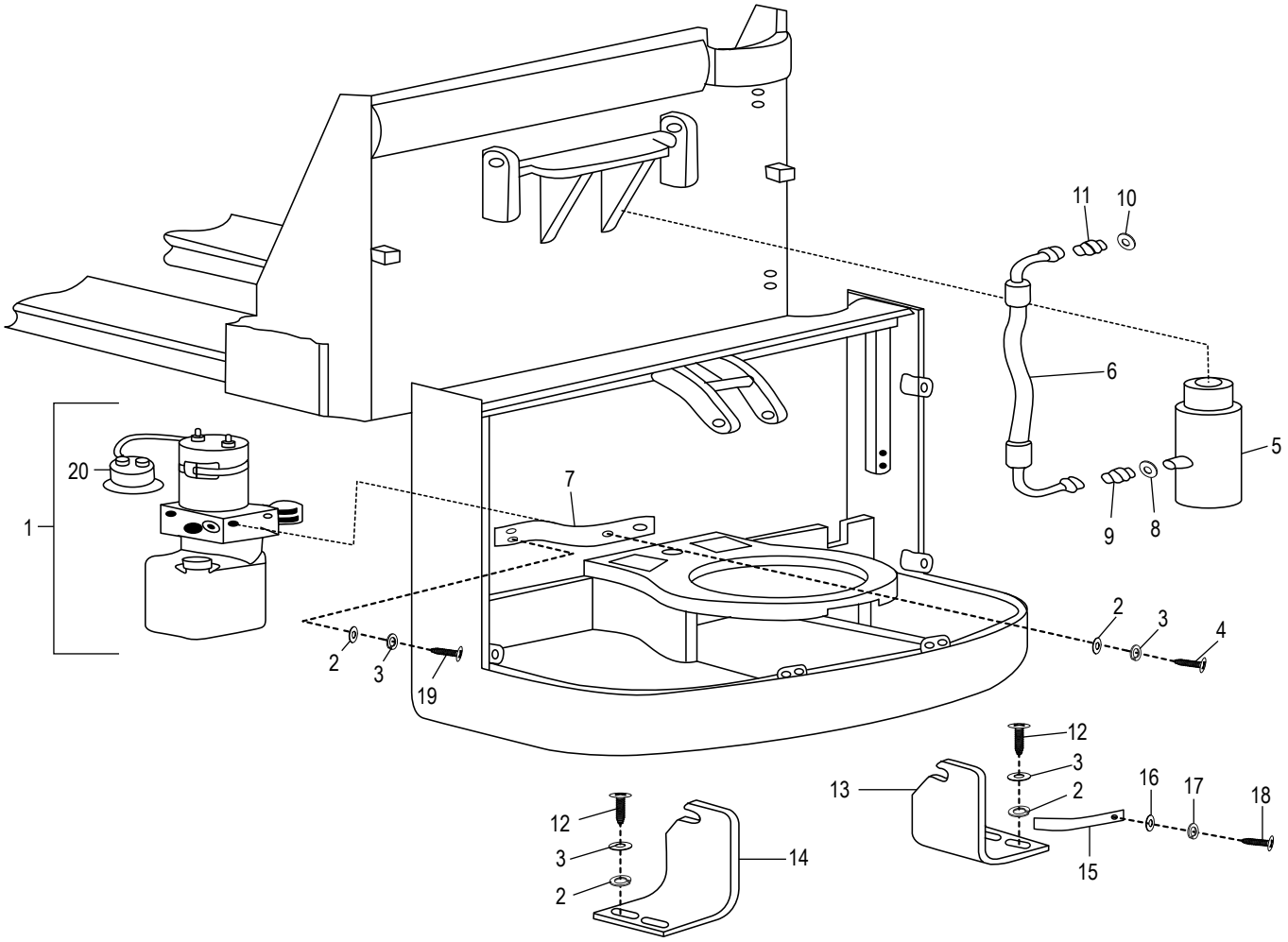

TRANSPALETTE ÉLECTRIQUE – 2 041,2 kg (4 500 lb)

LISTE DES PIÈCES DU SYSTÈME HYDRAULIQUE

#	DESCRIPTION	QTÉ	RÉF. ULINE	RÉF. DU FABRICANT
1a	Ensemble de la pompe hydraulique avant de SN E2319233	1	H-4710-PMA	1120-420000-00
1b	Ensemble de la pompe hydraulique à partir de SN E2319233	1	----------	1120-430000-00
2	Rondelle plate de Ø8	8	H-4709-176	0000-000176-00
3	Rondelle de blocage de Ø8	8	H-4709-LW159	0000-000159-00
4	Boulon de M8 x 20 mm	2	----------	0000-000255-00
5	Cylindre	1	H-4710-CYLDR	1120-410000-00
6	Tuyau d'huile flexible	1	----------	1120-400001-00
7	Plaque de fixation	1	----------	1120-400002-00
8	Rondelle de Ø16	1	----------	0000-000515-00
9	Connecteur	1	----------	2701-141400-00
10	Rondelle de Ø14	1	H-4710-WSH14	0000-000514-00
11	Connecteur	1	----------	2704-381400-00
12	Boulon de M8 x 40 mm	4	----------	0000-000372-00
13	Déflecteur de cylindre, côté droit	1	----------	1120-100006-00
14	Déflecteur de cylindre, côté gauche	1	----------	1120-100002-00
15	Coupelle de ressort	1	----------	1120-100001-00
16	Rondelle plate de Ø5	1	H-4709-390	0000-000390-00
17	Rondelle de blocage de Ø5	1	----------	0000-000206-00
18	Vis de M5 x 12 mm	1	H-4709-004	0000-000004-00
19	Vis de M8 x 20 mm	2	----------	0000-000321-00
20	Solénoïde du moteur de la pompe	1	H-4710PMPMTR	1120-420017-00

TRANSPALETTE ÉLECTRIQUE – 2 041,2 kg (4 500 lb)

SCHÉMA DU SYSTÈME ÉLECTRIQUE

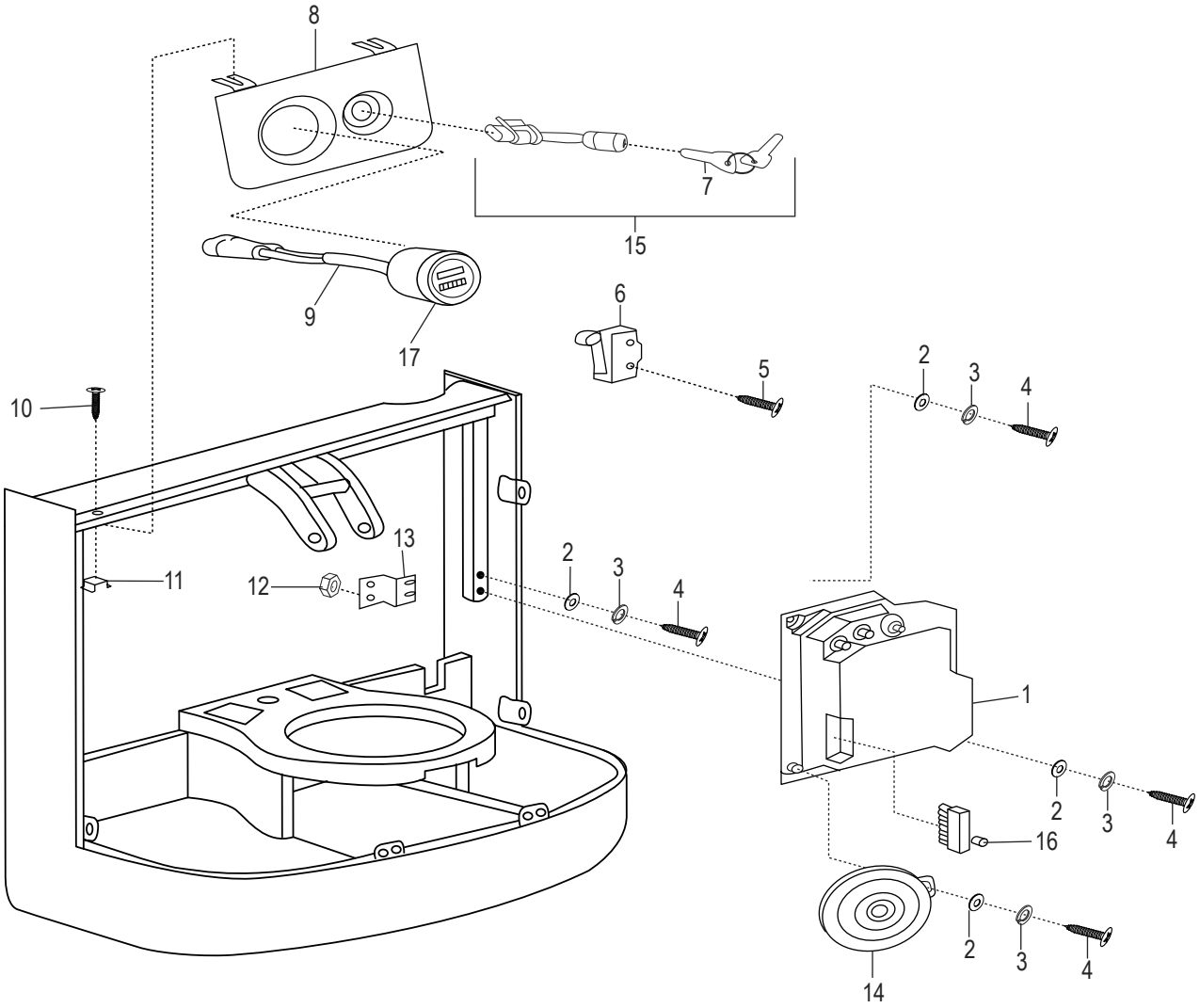

TRANSPALETTE ÉLECTRIQUE – 2 041,2 kg (4 500 lb)

LISTE DES PIÈCES DU SYSTÈME ÉLECTRIQUE

#	DESCRIPTION	QTÉ	RÉF. ULINE	RÉF. DU FABRICANT
1	Régulateur ZAPI	1	H-4710CNTRL	907300-01
2	Rondelle plate de Ø8	5	----------	0000-000194-00
3	Rondelle de blocage de Ø8	5	H-4709-LW159	0000-000159-00
4	Vis de M8 x 16 mm	5	----------	0000-000109-00
5	Vis de M4 x 25 mm	2	H-7505-M4X25	0000-000208-00
6	Communtateur de limite de levage	1	H-4710LIMIT	1120-500006-00
7	Clés pour le commutateur à clé à deux positions (ensemble de 2)	2	H-5219	1120-500016-10
8	Support	1	----------	1120-500002-00
9	Indicateur de décharge de batterie (BDI) – Faisceau, 3 broches	1	H-4710-HRNSS	1220-520007-0D
10	Vis de M6 x 16 mm	2	----------	0000-000126-00
11	Écrou de M6	2	----------	1120-500013-00
12	Écrou de M4	3	----------	0000-000209-00
13	Plaque de fixation	1	----------	1120-500008-00
14	Klaxon	1	H-4710-HORN	1120-500003-0A
15	Ensemble du commutateur à deux positions	1	H-4710KEYSWT	1220-520002-1C
16	Voyant d'alarme	1	----------	1120-540004-00
17	Horomètre de décharge de batterie	1	H-4710-BDI	3114-200001-30

TRANSPALETTE ÉLECTRIQUE – 2 041,2 kg (4 500 lb)

SCHÉMA DE CÂBLAGE

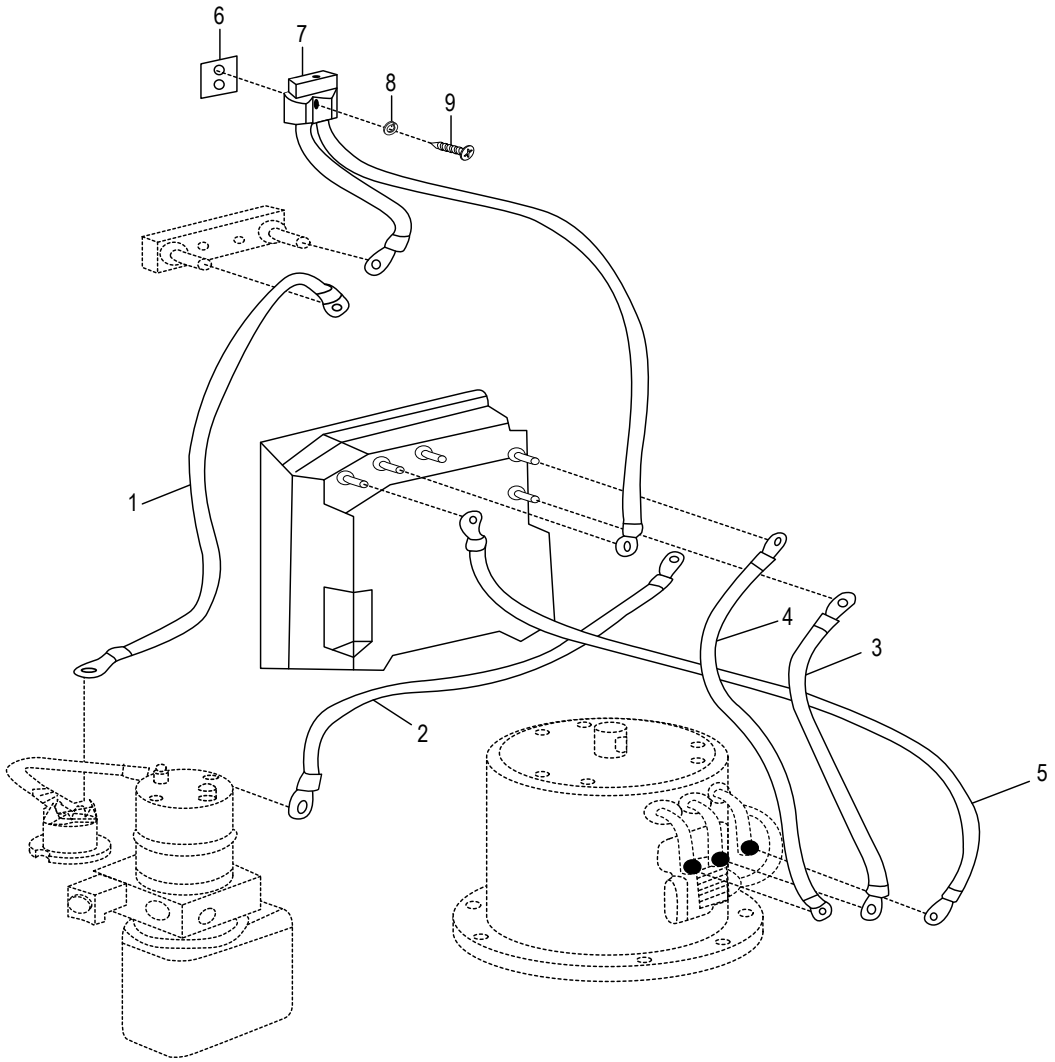

LISTE DES PIÈCES DE CÂBLAGE

#	DESCRIPTION	QTÉ	RÉF. ULINE	RÉF. DU FABRICANT
1	Ligne d'alimentation positive de la pompe	1	----------	1120-530009-00
2	Ligne d'alimentation négative de la pompe	1	----------	1120-530008-00
3	Ligne V du moteur	1	----------	1120-530003-00
4	Ligne U du moteur	1	----------	1120-530004-00
5	Ligne W du moteur	1	----------	1120-530005-00
6	Plaque	1	----------	1120-112008-00
7	Connecteur gris de la batterie	1	H-4710-BATTC	1120-531000-00
8	Rondelle de blocage de Ø6	4	----------	0000-000056-00
9	Vis de M6 x 30 mm	2	----------	0000-000170-00

TRANSPALETTE ÉLECTRIQUE – 2 041,2 kg (4 500 lb)

SCHÉMA DE L'ENSEMBLE DE LA BATTERIE

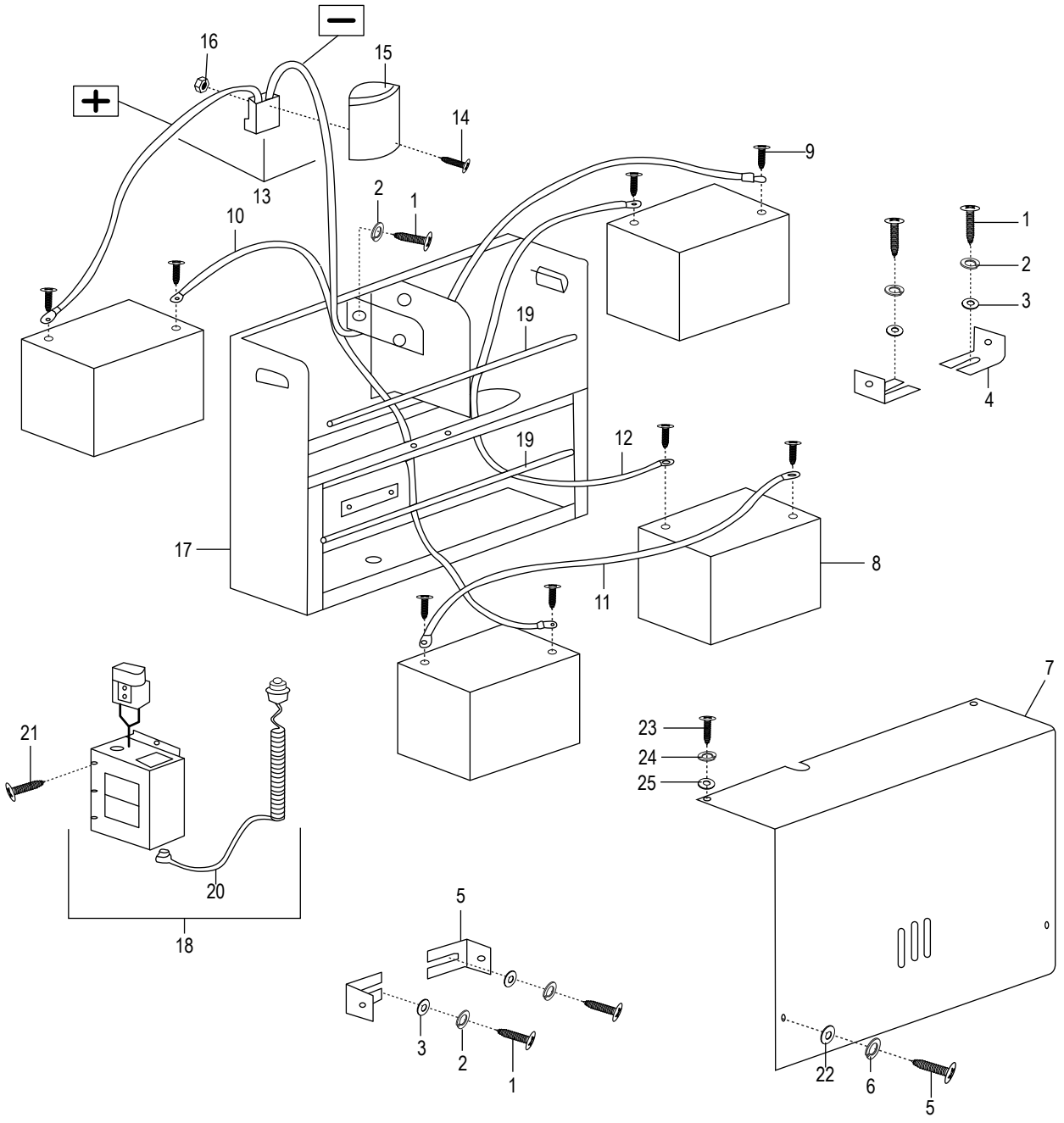

TRANSPALETTE ÉLECTRIQUE – 2 041,2 kg (4 500 lb)

LISTE DES PIÈCES DE L'ENSEMBLE DE LA BATTERIE

#	DESCRIPTION	QTÉ	RÉF. ULINE	RÉF. DU FABRICANT
1	Vis de M6 x 16 mm	6	----------	0000-000055-00
2	Rondelle de blocage de Ø6	6	----------	0000-000056-00
3	Rondelle plate de Ø6	4	----------	0000-000380-00
4	Bloc	4	----------	1145-550001-20
5	Vis de M5 x 12 mm	8	H-4710-M5XQ	0000-000119-00
6	Rondelle de blocage de Ø5	4	H-4709-206	0000-000206-00
7	Couvercle de la batterie	1	H-4710-BCVRQ	1145-552000-2D
8	Pile	4	H-6018	003231
9	Boulon de M8 x 16 mm	8	----------	0000-000242-00
10	Câble M2 de 460 mm	1	----------	1145-553002-2L
11	Câble M1	1	----------	1145-553001-20
12	Câble M3 de 460 mm	1	----------	1145-553003-2L
13	Ensemble des connecteurs et des câbles de la batterie	1	H-4710-BCC	27690
14	Vis de M6 x 30 mm	2	----------	0000-000498-00
15	Poignée supérieure	1	H-4710-HNDUP	1120-510001-00
16	Écrou M6	2	----------	0000-000166-00
17	Châssis de la batterie	1	----------	1145-551000-2D
18	Chargeur	1	H-4710AMPCRG	1120-560000-00
19	Entretoise de batteries	2	H-4710-BS	1145-550002-20
20	Câble du chargeur	1	H-4709CHRCBL	1115-500006-10
21	Vis de M8 x 12 mm	2	----------	0000-000851-00
22	Rondelle plate de Ø5	2	H-4709-390	0000-000390-00
23	Vis de M8 x 16 mm	2	----------	0000-000700-00
24	Rondelle de blocage de Ø8	2	H-4709-LW159	0000-000159-00
25	Rondelle plate de Ø8	2	H-4709-176	0000-000176-00
	Faisceau de câblage principal (non illustré)	1	H-4710-WRHRNS	1120-520001-00