Para Español, vea páginas 4-6.
Pour le français, consulter les pages 7-9.

ULINE H-5047

APPLIANCE HAND TRUCK – 2-WHEEL

1-800-295-5510
uline.com

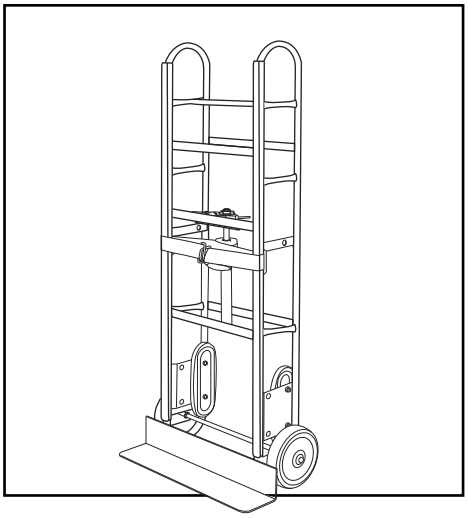

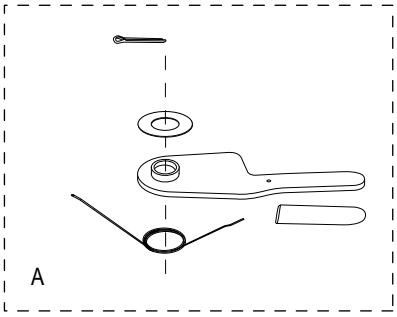

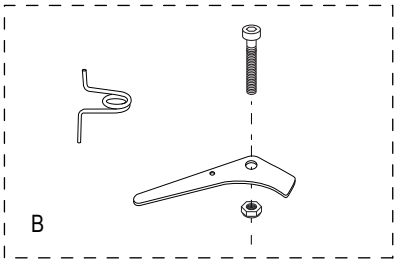

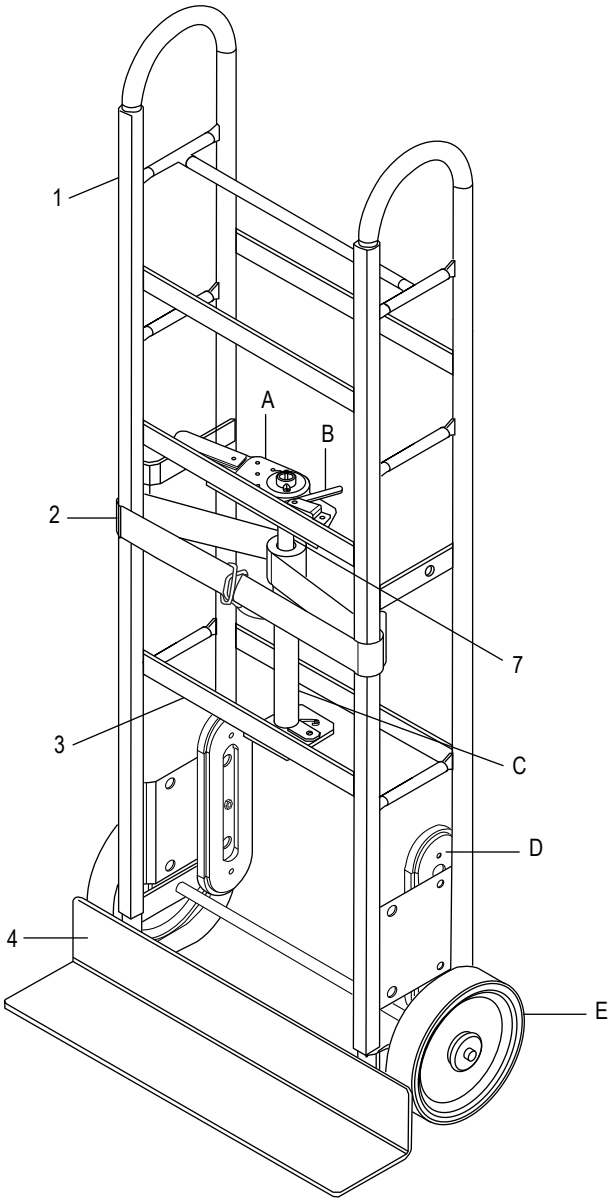

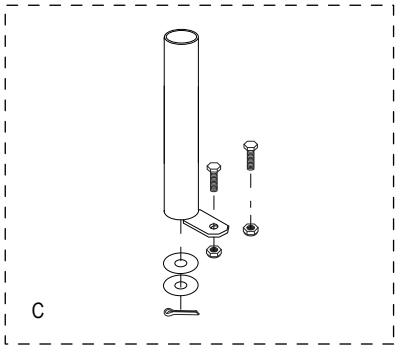

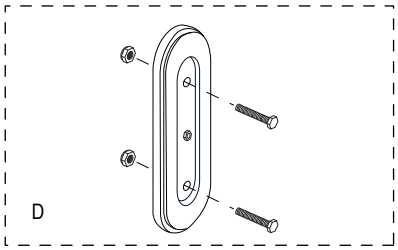

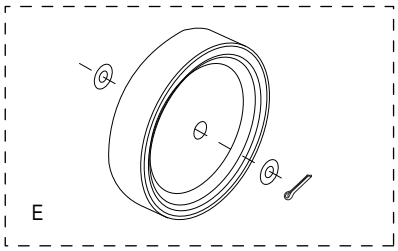

INDIVIDUAL PARTS

#	DESCRIPTION	QTY.	ULINE PART NO.	MFG. PART NO.
1	Rubber Channel Pad	2	H-5047-U8	AS8067U-8
2	Belt with Front Clasp	1	H-5047-U3	AS8067U-3
3	Foam Cross Brace Pad	3	H-5047-U10	AS8067U-10
4	Foam Nose Plate Pad	1	H-5047-U11	AS8067U-11
7	Torsion Spring Tube	1	H-5047-U9	AS8067U-9

INDIVIDUAL PARTS (NOT SHOWN)

#	DESCRIPTION	QTY.	ULINE PART NO.	MFG. PART NO.
—	Torsion Spring (Inside Guard Tube)	1	H-5047-U4	AS8067U-4

PARTS SOLD AS A KIT

RATCHET HANDLE HARDWARE KIT					
KIT	#	DESCRIPTION	QTY. IN KIT	ULINE KIT NO.	MFG. KIT NO.
A	—	Ratchet Handle	1	H-5047RHKIT	H-5047-RHKITN
		Rubber Grip	1		
		Spring	1		
		Washer	1		
		Cotter Pin	1		

PAWL HOOK HARDWARE KIT					
KIT	#	DESCRIPTION	QTY. IN KIT	ULINE KIT NO.	MFG. KIT NO.
B	—	Pawl Hook	1	H-5047-FHKIT	H-5047-FHKIT-N
		Bolt	1		
		Locknut	1		
		Torsion Spring	1		
		Washer	1		
		Bolt Sleeve	1		

GUARD TUBE HARDWARE KIT					
KIT	#	DESCRIPTION	QTY. IN KIT	ULINE KIT NO.	MFG. KIT NO.
C	—	Guard Tube	1	H-5047-GTKIT	H-5047-GTKIT
		Bolt	2		
		Locknut	2		
		Washer	2		
		Cotter Pin	1		

STAIR CLIMBER HARDWARE KIT					
KIT	#	DESCRIPTION	QTY. IN KIT	ULINE KIT NO.	MFG. KIT NO.
D	—	Stair Climber	1	H-5047-SCKIT	H-5047-SCKIT
		Bolt	2		
		Locknut	1		

WHEEL HARDWARE KIT					
KIT	#	DESCRIPTION	QTY. IN KIT	ULINE KIT NO.	MFG. KIT NO.
E	—	Wheel	1	H-5047-WHKIT	H-5047-WHKIT
		Washer	2		
		Cotter Pin	1		

ULINE H-5047

DIABLITO PARA ELECTRODOMÉSTICOS – 2 LLANTAS

800-295-5510
uline.mx

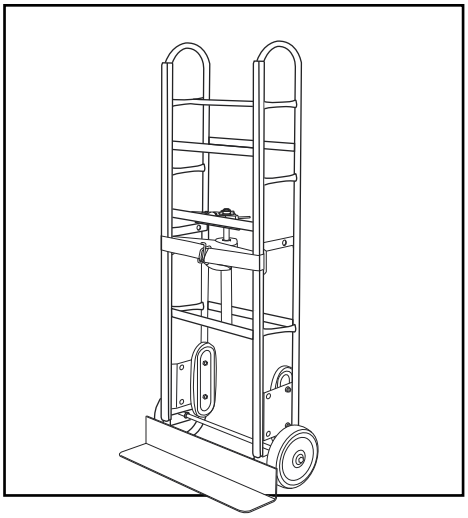

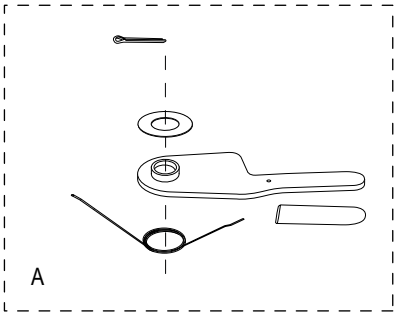

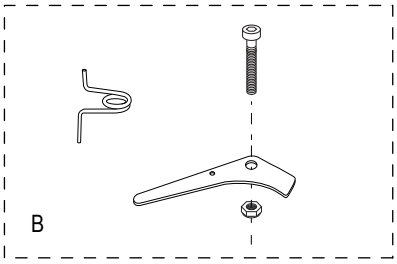

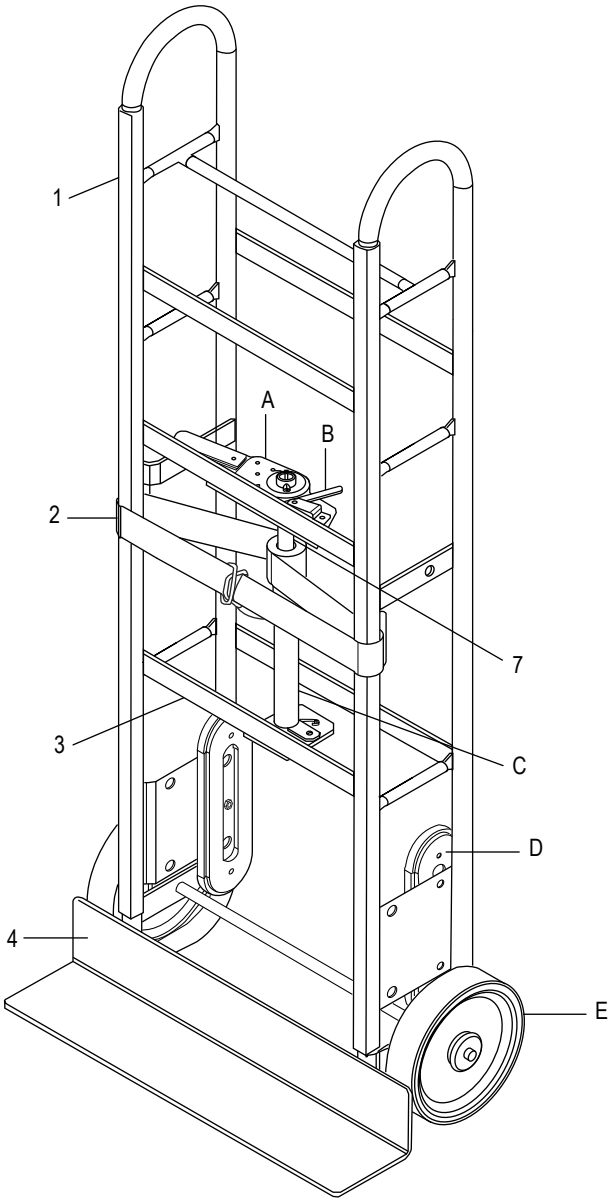

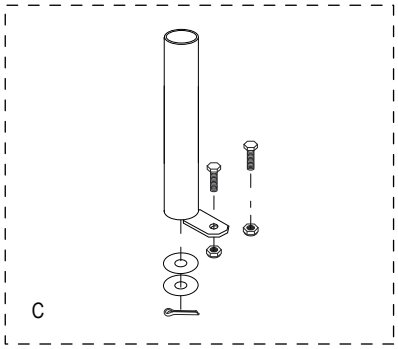

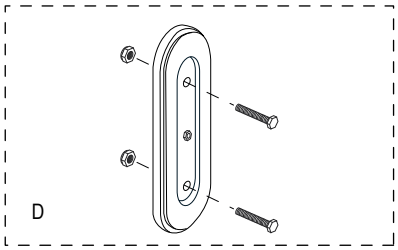

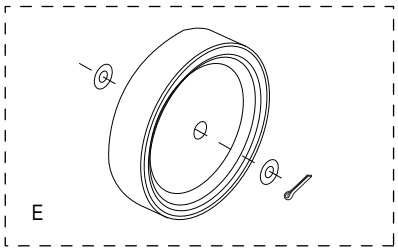

ULINE H-5047

DIABLITO PARA ELECTRODOMÉSTICOS – 2 LLANTAS

800-295-5510
uline.mx

PARTES INDIVIDUALES

#	DESCRIPCIÓN	CANT.	NO. DE PARTE DE ULINE	NO. DE PARTE DEL FABRICANTE
1	Lámina de Goma para Canal	2	H-5047-U8	AS8067U-8
2	Correa con Broche Frontal	1	H-5047-U3	AS8067U-3
3	Lámina de Espuma de Soporte en Cruz	3	H-5047-U10	AS8067U-10
4	Lámina de Espuma de Placa Base	1	H-5047-U11	AS8067U-11
7	Tubo para Resorte de Torsión	1	H-5047-U9	AS8067U-9

PARTES INDIVIDUALES (NO SE MUESTRA)

#	DESCRIPCIÓN	CANT.	NO. DE PARTE DE ULINE	NO. DE PARTE DEL FABRICANTE
—	Resorte de Torsión (Dentro del Tubo de Seguridad)	1	H-5047-U4	AS8067U-4

PARTES VENDIDAS EN KIT

KIT DE ACCESORIOS DEL TRINQUETE DEL ASA					
KIT	#	DESCRIPCIÓN	CANT. EN KIT	NO. DE KIT ULINE	NO. DE KIT DEL FABRICANTE
A	—	Trinquete del asa	1	H-5047RHKIT	H-5047-RHKITN
		Agarre de goma	1		
		Resorte	1		
		Rondana	1		
		Pasador de Chaveta	1		

KIT DE ACCESORIOS DEL AJUSTADOR PARA GANCHO					
KIT	#	DESCRIPCIÓN	CANT. EN KIT	NO. DE KIT ULINE	NO. DE KIT DEL FABRICANTE
B	—	Ajustador para Gancho	1	H-5047-FHKIT	H-5047-FHKIT-N
		Perno	1		
		Tuerca de seguridad	1		
		Resorte de Torsión	1		
		Rondana	1		
		Funda para Perno	1		

KIT DE ACCESORIOS PARA TUBO PROTECTOR					
KIT	#	DESCRIPCIÓN	CANT. EN KIT	NO. DE KIT ULINE	NO. DE KIT DEL FABRICANTE
C	—	Tubo Protector	1	H-5047-GTKIT	H-5047-GTKIT
		Perno	2		
		Tuerca de seguridad	2		
		Rondana	2		
		Pasador de chaveta	1		

KIT DE ACCESORIOS PARA ELEVADOR DE ESCALERA					
KIT	#	DESCRIPCIÓN	CANT. EN KIT	NO. DE KIT ULINE	NO. DE KIT DEL FABRICANTE
D	—	Elevador de Escalera	1	H-5047-SCKIT	H-5047-SCKIT
		Perno	2		
		Tuerca de seguridad	1		

KIT DE ACCESORIOS PARA LLANTA					
KIT	#	DESCRIPCIÓN	CANT. EN KIT	NO. DE KIT ULINE	NO. DE KIT DEL FABRICANTE
E	—	Llanta	1	H-5047-WHKIT	H-5047-WHKIT
		Rondana	2		
		Pasador de chaveta	1		

ULINE H-5047

DIABLE DE MANUTENTION POUR ÉLECTROMÉNAGERS – 2 ROUES

1 800 295-5510
uline.ca

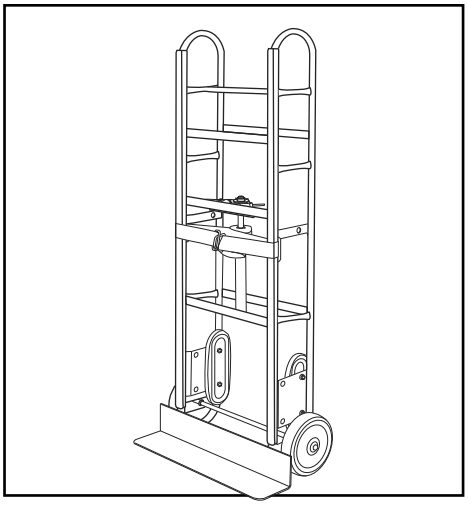

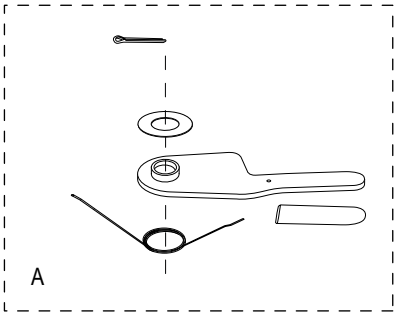

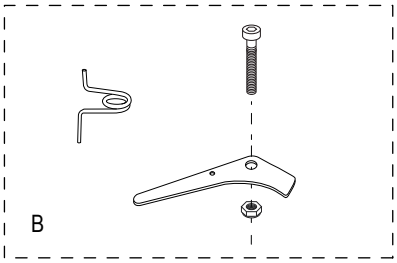

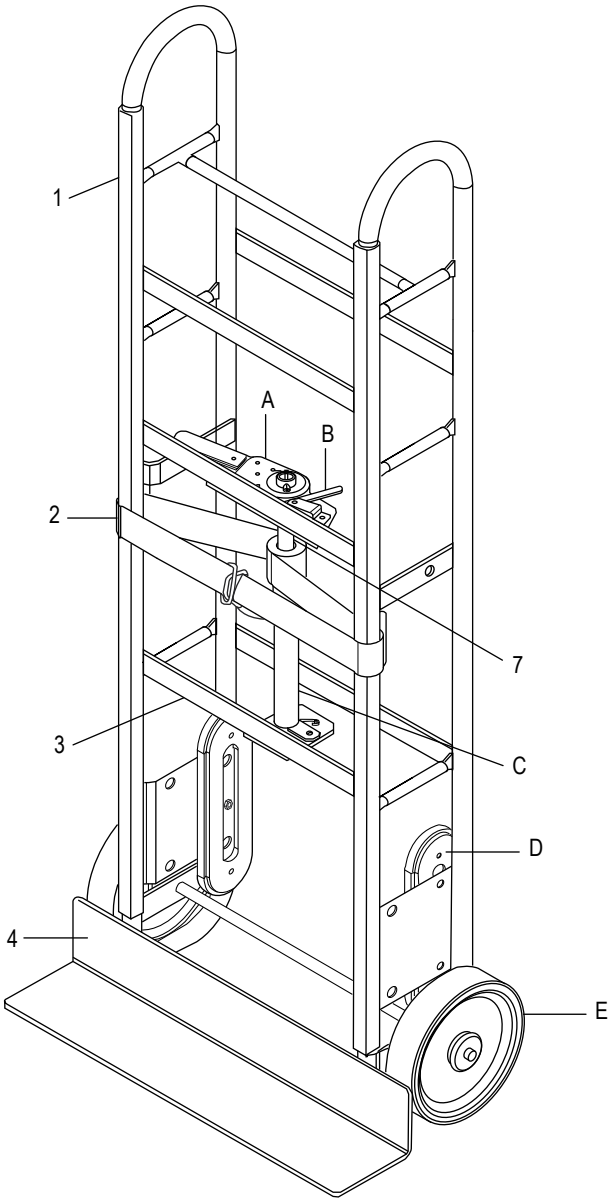

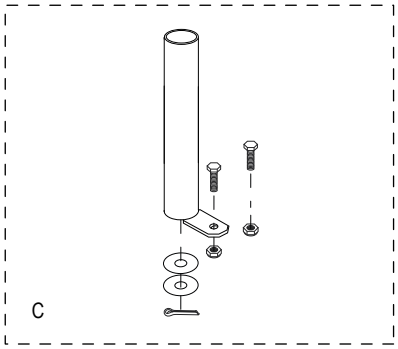

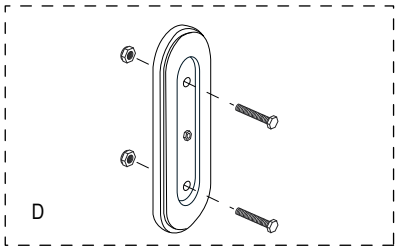

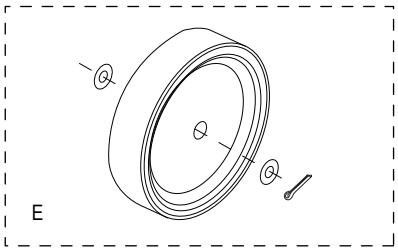

DIABLE DE MANUTENTION POUR ÉLECTROMÉNAGERS – 2 ROUES

1 800 295-5510
uline.ca

PIÈCES INDIVIDUELLES

#	DESCRIPTION	QTÉ	RÉF. ULINE	RÉF. DE FABRICATION
1	Tampon de rainure en caoutchouc	2	H-5047-U8	AS8067U-8
2	Courroie avec attache à l'avant	1	H-5047-U3	AS8067U-3
3	Renfort transversal en mousse	3	H-5047-U10	AS8067U-10
4	Renfort de bavette en mousse	1	H-5047-U11	AS8067U-11
7	Tube ressort de torsion	1	H-5047-U9	AS8067U-9

PIÈCES INDIVIDUELLES (NON ILLUSTRÉ)

#	DESCRIPTION	QTÉ	RÉF. ULINE	RÉF. DE FABRICATION
—	Ressort de torsion (tube de protection intérieur)	1	H-5047-U4	AS8067U-4

PIÈCES VENDUES EN ENSEMBLE

ENSEMBLE DU MATÉRIEL DE LA POIGNÉE À CLIQUET					
ENS.	#	DESCRIPTION	QTÉ/ENS.	RÉF. ULINE POUR L'ENSEMBLE	RÉF. DU FABRICANT POUR L'ENSEMBLE
A	—	Poignée à cliquet	1	H-5047RHKIT	H-5047-RHKITN
		Manchon en caoutchouc	1		
		Ressort	1		
		Rondelle	1		
		Goupille fendue	1		

ENSEMBLE DU MATÉRIEL DU CROCHET À CLIQUET					
ENS.	#	DESCRIPTION	QTÉ/ENS.	RÉF. ULINE POUR L'ENSEMBLE	RÉF. DU FABRICANT POUR L'ENSEMBLE
B	—	Crochet à cliquet	1	H-5047-FHKIT	H-5047-FHKIT-N
		Boulon	1		
		Écrou freiné	1		
		Ressort de torsion	1		
		Rondelle	1		
		Manchon de boulon	1		

ENSEMBLE DU MATÉRIEL DU TUBE DE PROTECTION					
ENS.	#	DESCRIPTION	QTÉ/ENS.	RÉF. ULINE POUR L'ENSEMBLE	RÉF. DU FABRICANT POUR L'ENSEMBLE
C	—	Tube de protection	1	H-5047-GTKIT	H-5047-GTKIT
		Boulon	2		
		Écrou freiné	2		
		Rondelle	2		
		Goupille fendue	1		

DIABLE DE MANUTENTION POUR ÉLECTROMÉNAGERS – 2 ROUES

1 800 295-5510
uline.ca

ENSEMBLE DU MATÉRIEL DE L'ESCALADEUR					
ENS.	#	DESCRIPTION	QTÉ/ENS.	RÉF. ULINE POUR L'ENSEMBLE	RÉF. DU FABRICANT POUR L'ENSEMBLE
D	—	Escaladeur	1	H-5047-SCKIT	H-5047-SCKIT
		Boulon	2		
		Écrou freiné	1		

ENSEMBLE DU MATÉRIEL DE LA ROUE					
ENS.	#	DESCRIPTION	QTÉ/ENS.	RÉF. ULINE POUR L'ENSEMBLE	RÉF. DU FABRICANT POUR L'ENSEMBLE
E	—	Roue	1	H-5047-WHKIT	H-5047-WHKIT
		Rondelle	2		
		Goupille fendue	1		