Para Español, vea página 2.
Pour le français, consulter la page 3.

ULINE H-5553

CLEAR-VIEW LOCKER 6 TIER, 3 WIDE

1-800-295-5510
uline.com



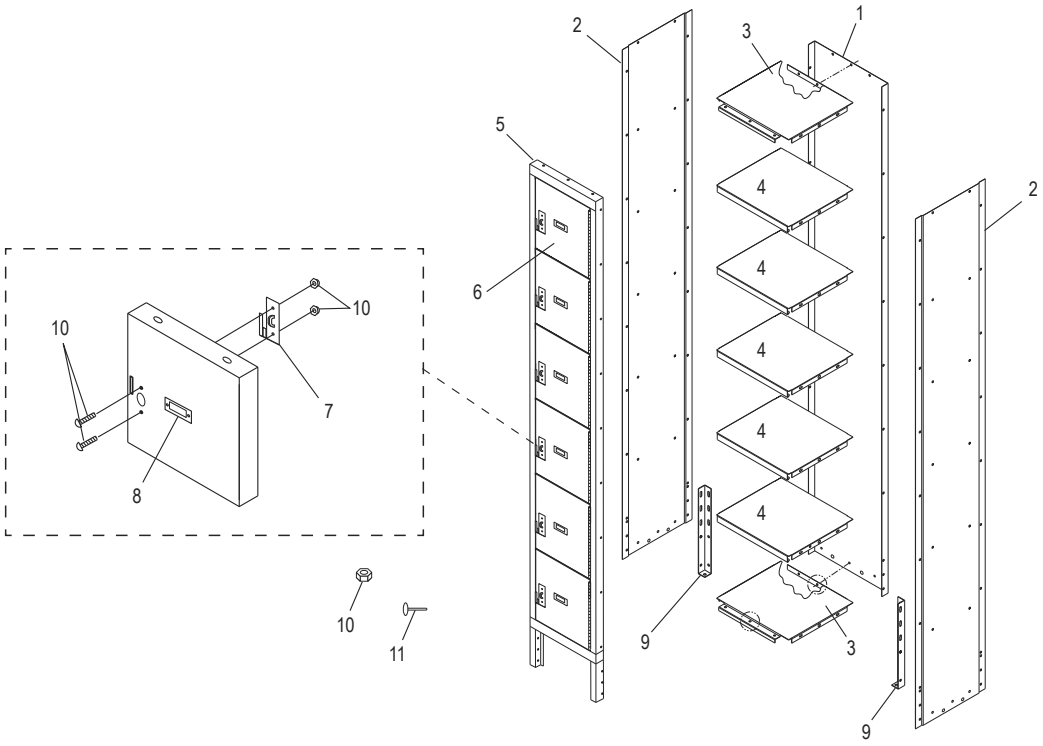

#	DESCRIPTION	QTY.	ULINE PART NO.	MFG. PART NO.
1	Back Panel – Tan	3	----------	KR3672PT
1	Back Panel – Gray	3	----------	KR3672MG
2	Right/Left Side Panel – Tan	4	H-5552U-PAN	KP1872PT
2	Right/Left Side Panel – Gray	4	H-5553-SIDEQ	KP1872MG
3	Top/Bottom – Tan	6	----------	KS3618PT
3	Top/Bottom – Gray	6	----------	KS3618MG
4	Shelf – Tan	15	H-5553-SHELF	KH1218PT
4	Shelf – Gray	15	H-5553-GRSHF	KH1218MG
5	Door Frame Assembly – Tan	3	----------	LKDF1278-6SVP-PT
5	Door Frame Assembly – Gray	3	----------	LKDF1278-6SVP-MG
6	Acrylic Door	18	H-11936	LKD1272-6SVP-A
7	Box Door Latch Pull	18	H-6619	KBLP100A
8	Number Plate	18	H-5553-PLATE	NPU100-20
9	Rear Leg	2	H-12194	KLG
10	**Hardware Pack** Includes: • Bolt (218) • Nut (182) • Dome Nut (36)	1	H-6620	HDW3228-6NPL
11	Push Pin	36	----------	----------
	Gray Touch-up Paint (Not Shown)	1	H-8162	PTA1456MG

ULINE H-5553

LOCKER CON FRENTE TRANSPARENTE 6 PUERTAS, 3 DE ANCHO

800-295-5510
uline.mx



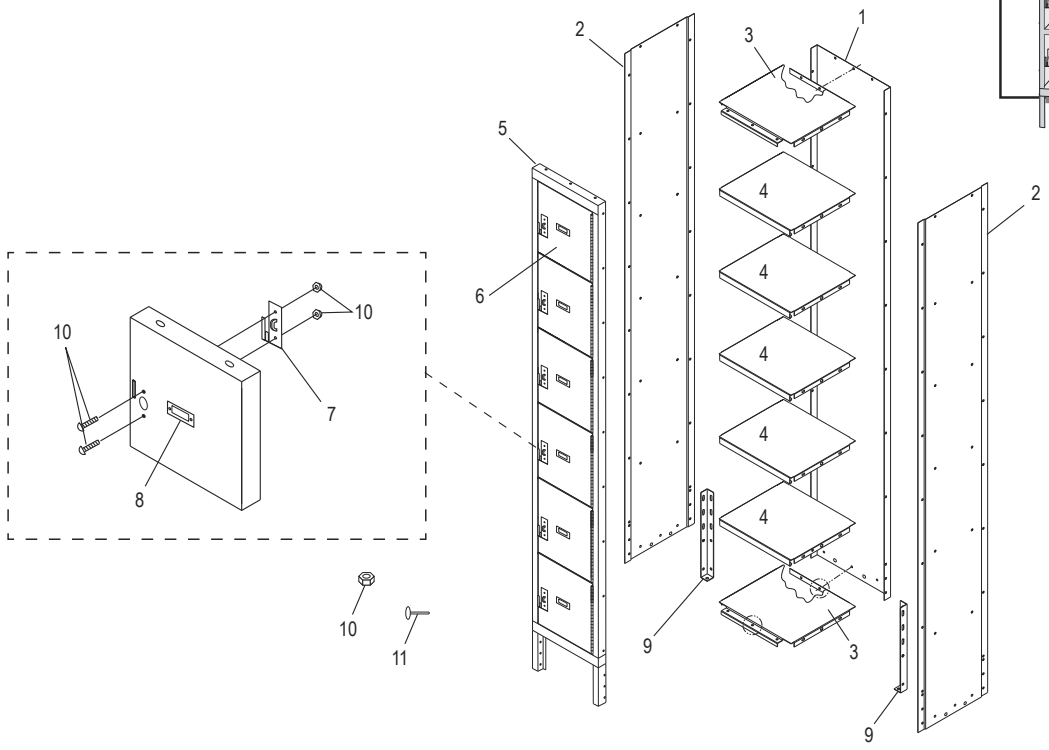

#	DESCRIPCIÓN	CANT.	NO. DE PARTE DE ULINE	NO. DE PARTE DEL FABRICANTE
1	Panel Posterior – Canela	3	----------	KR3672PT
1	Panel Posterior – Gris	3	----------	KR3672MG
2	Panel Lateral Derecho/Izquierdo – Canela	4	H-5552U-PAN	KP1872PT
2	Panel Lateral Derecho/Izquierdo – Gris	4	H-5553-SIDEQ	KP1872MG
3	Superior/Inferior – Canela	6	----------	KS3618PT
3	Superior/Inferior – Gris	6	----------	KS3618MG
4	Repisa – Canela	15	H-5553-SHELF	KH1218PT
4	Repisa – Gris	15	H-5553-GRSHF	KH1218MG
5	Ensamble del Marco de la Puerta – Canela	3	----------	LKDF1278-6SVP-PT
5	Ensamble del Marco de la Puerta – Gris	3	----------	LKDF1278-6SVP-MG
6	Puerta Acrílico	18	H-11936	LKD1272-6SVP-A
7	Pestillo de Cierre Cuadrado de la Puerta	18	H-6619	KBLP100A
8	Placa Numerada	18	H-5553-PLATE	NPU100-20
9	Pata Posterior	2	H-12194	KLG
10	**Paquete de Tornillería** Incluye: • 218 Pernos • 182 Tuercas • 36 Tuercas de Domo	1	H-6620	HDW3228-6NPL
11	Pasador de Empuje	36	----------	----------
	Pintura de Retoque Gris (No Se Muestra)	1	H-8162	PTA1456MG

ULINE H-5553

CASIER À PORTES TRANSPARENTES – 3 COLONNES, 6 RANGÉES

1 800 295-5510
uline.ca



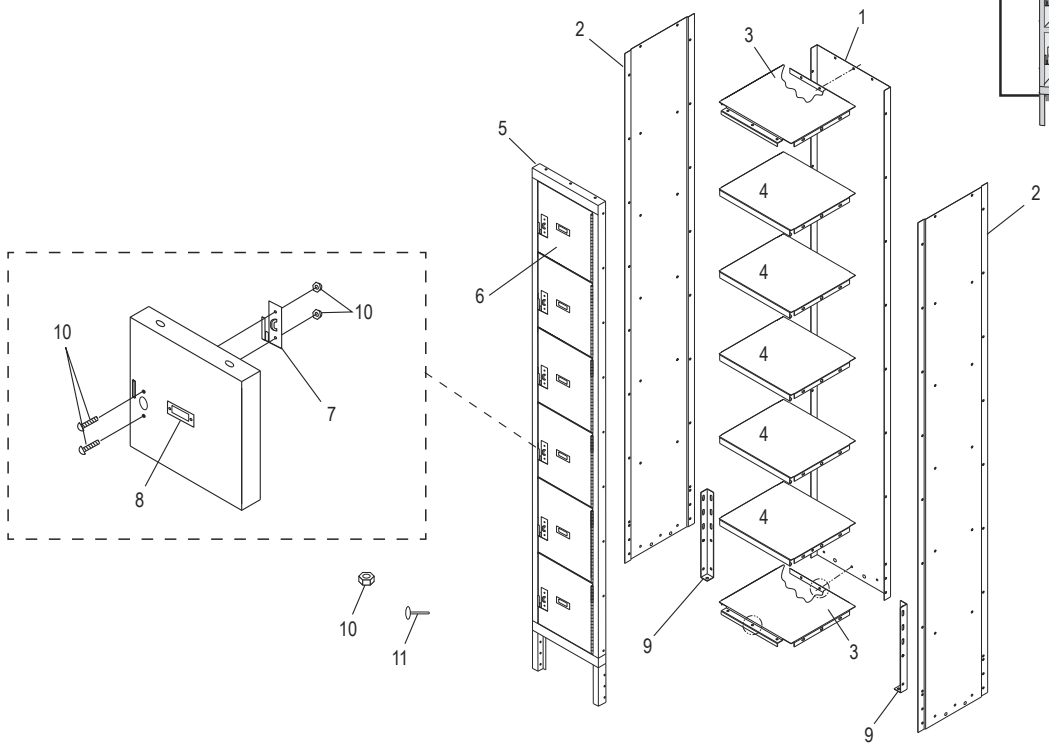

#	DESCRIPTION	QTÉ	RÉF. ULINE	RÉF. DU FABRICANT
1	Panneau arrière – Sable	3	----------	KR3672PT
1	Panneau arrière – Gris	3	----------	KR3672MG
2	Panneau latéral droit/gauche – Sable	4	H-5552U-PAN	KP1872PT
2	Panneau latéral droit/gauche – Gris	4	H-5553-SIDEQ	KP1872MG
3	Tablette supérieure/inférieure – Sable	6	----------	KS3618PT
3	Tablette supérieure/inférieure – Gris	6	----------	KS3618MG
4	Tablette – Sable	15	H-5553-SHELF	KH1218PT
4	Tablette – Gris	15	H-5553-GRSHF	KH1218MG
5	Ensemble de cadre de porte – Sable	3	----------	LKDF1278-6SVP-PT
5	Ensemble de cadre de porte – Gris	3	----------	LKDF1278-6SVP-MG
6	Porte acrylique	18	H-11936	LKD1272-6SVP-A
7	Tirette du loquet de la porte	18	H-6619	KBLP100A
8	Plaque numérotée	18	H-5553-PLATE	NPU100-20
9	Pied arrière	2	H-12194	KLG
10	**Le matériel d'installation** comprend : • Boulon (218) • Écrou (182) • Écrou borgne (36)	1	H-6620	HDW3228-6NPL
11	Punaise	36	----------	----------
	Peinture de retouche – Gris (non illustré)	1	H-8162	PTA1456MG