Para Español, vea páginas 4-6.
Pour le français, consulter les pages 7-9.

ULINE H-6460

6 QT. INDUSTRIAL BACKPACK VACUUM

1-800-295-5510
uline.com

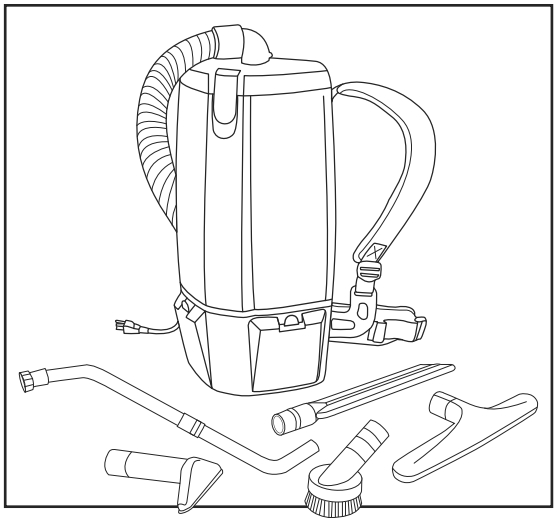

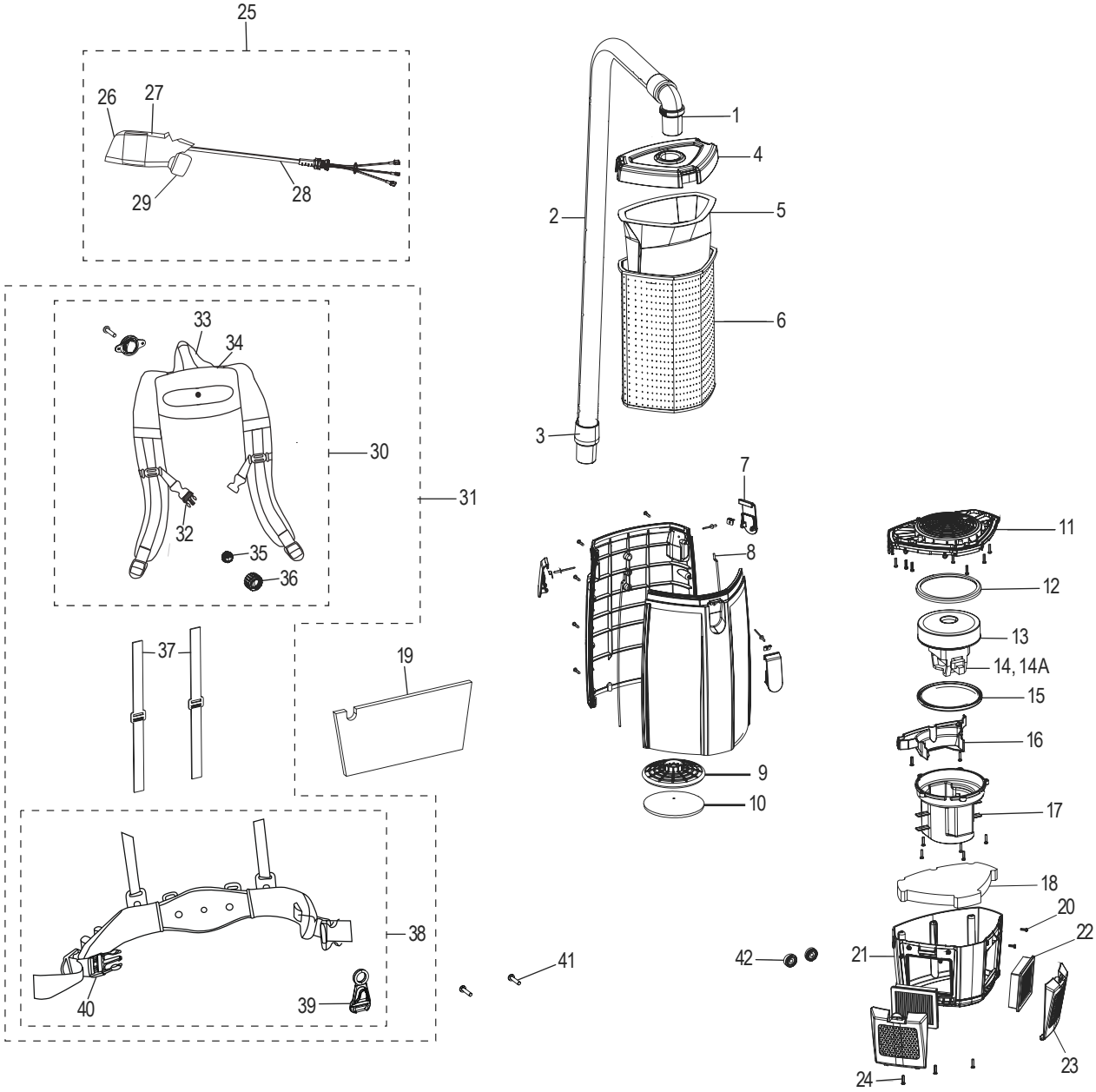

0823 PH-6460

ULINE H-6460

6 QT. INDUSTRIAL BACKPACK VACUUM

1-800-295-5510
uline.com

#	DESCRIPTION	QTY.	ULINE PART NO.	MFG. PART NO.
1	Replacement Double Swivel Elbow Cuff (Black)	1	H-5048-1	101928
2	Static-Dissipating Hose with Cuffs (Black)	1	H-5048HOSE	103048
3	1½" Replacement Swivel Cuff (Black)	1	H-5048-SWCUF	100694
4	Purple Cap	1	H-5048-CAP	833948
5	Intercept® Micro Filter Bag	10	S-21745	107314
6	Micro Cloth Filter	1	H-6460-FILT	834072
7	Latch and Retainer with Lock Nut and Screw	1	H-5048LTCHRT	510179
8	Gasket for Tank	2	H-6460-GSKT	510181
9	Dome Filter with Foam Media (Includes #10)	1	H-5048-FILTR	510183
10	Foam Filter Media for Dome Filter	1	H-5048FOAM	510184
11	Upper Motor Support with Gasket	1	H-5048-UMSWG	510193
12	Upper Motor Gasket	1	H-5048-UMG	833951
13	Motor/Fan (120 V)	1	H-5048MOTOR	836099
14	Carbon Brush Set for 834036 Motor	1	H-5048CBRSH	101720
14A	Carbon Brush Set for 836099 Motor	1	H-5048-BRSHQ	841933
15	Lower Motor Gasket	1	----------	833952
16	Cover Wire with Two Screws	1	----------	510185
17	Lower Motor Support with Five Screws	1	----------	510194
18	Triangular Lower Foam Pad	1	----------	834042
19	Rectangular Upper Foam Pad	1	----------	834043
20	Screw Pan CR #8 x 1/2"	1	----------	808380-0
21	Housing Assembly Lower with Screws	1	----------	510188
22	HEPA Filter (2 Pack)	1	H-5048HEPA	107315
23	Exhaust Filter Door	1	H-5048DOOR	841708
24	Screw Pan CR #8 x 3/4"	1	----------	808380-22
25	Switch Box, Full Assembly (Includes #26-29)	1	H-5048-P25	836255
26	On/Off Switch	1	----------	106066
27	Switch Box	1	----------	836554
28	Power Cord Assembly	1	H-6460-PCA	836480
29	Power Plug Assembly	1	----------	841724
30	Upper Harness Assembly (Includes #32-36)	1	H-5048-UPHAR	840112
31	Harness Assembly Complete (Includes #30, 37, 38)	1	H-5048HARASM	840011
32	Sternum Strap Buckle (Latch and Keeper)	1	----------	103627
33	Carry Handle with Rivet Set	1	----------	101737
34	Upper Pad Harness (Includes #37)	1	----------	834049
35	Pivoting Ball	1	----------	834050

#	DESCRIPTION	QTY.	ULINE PART NO.	MFG. PART NO.
36	Outer Support Retainer	1	----------	834053
37	Tensioning Straps	1	H-5048-STRAP	510192
38	Lower Harness Assembly (Includes #39-40)	1	----------	840114
39	Cord Holder	1	H-5048-CRDHR	510738
40	Waist Belt Buckles and Straps Set	1	----------	510301
41	5/16 x 18 x 3/8" Lock Screws	2	H-5048-LSCRW	834051
42	Harness Spacers	2	H-5048-SPCRS	510186
	50' Extension Cord (Not Shown)	1	H-5048EXTNSN	101678
	42 to 59" Telscoping Wand (Not Shown)	1	H-5048WAND	107628
	14" Carpet/Floor Nozzle (Not Shown)	1	H-5048XOVER	107016
	3" Dust Brush with Reducer (Not Shown)	1	H-5048BRUSH	100110
	5" Upholstery Tool (Not Shown)	1	----------	100115
	17" Crevice Tool (Not Shown)	1	H-5048-CRVIC	100108
	Floor Tool with Scallops (Not Shown, Sold Seperately)	---	H-5048-CT	100147
	Hard Floor Tool with Nylon Brush (Not Shown, Sold Seperately)	---	H-5048-HFT	100623
	Nut – Aluminum Wands	---	H-7407	100099
	Ring – Aluminum Wands	---	H-7408	100100
	Felt – 14" Floor Tool	---	H-7409	100145
	Sleeve – Aluminum Wands	---	H-7410	100101

ULINE **H-6460**

ASPIRADORA INDUSTRIAL DE MOCHILA DE 6 CUARTOS DE GALÓN

800-295-5510
uline.mx

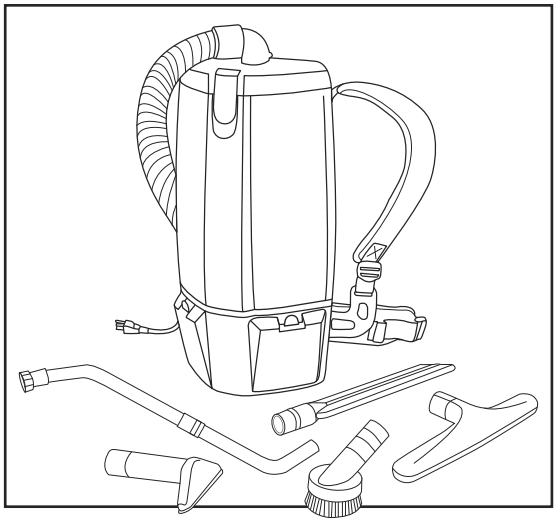

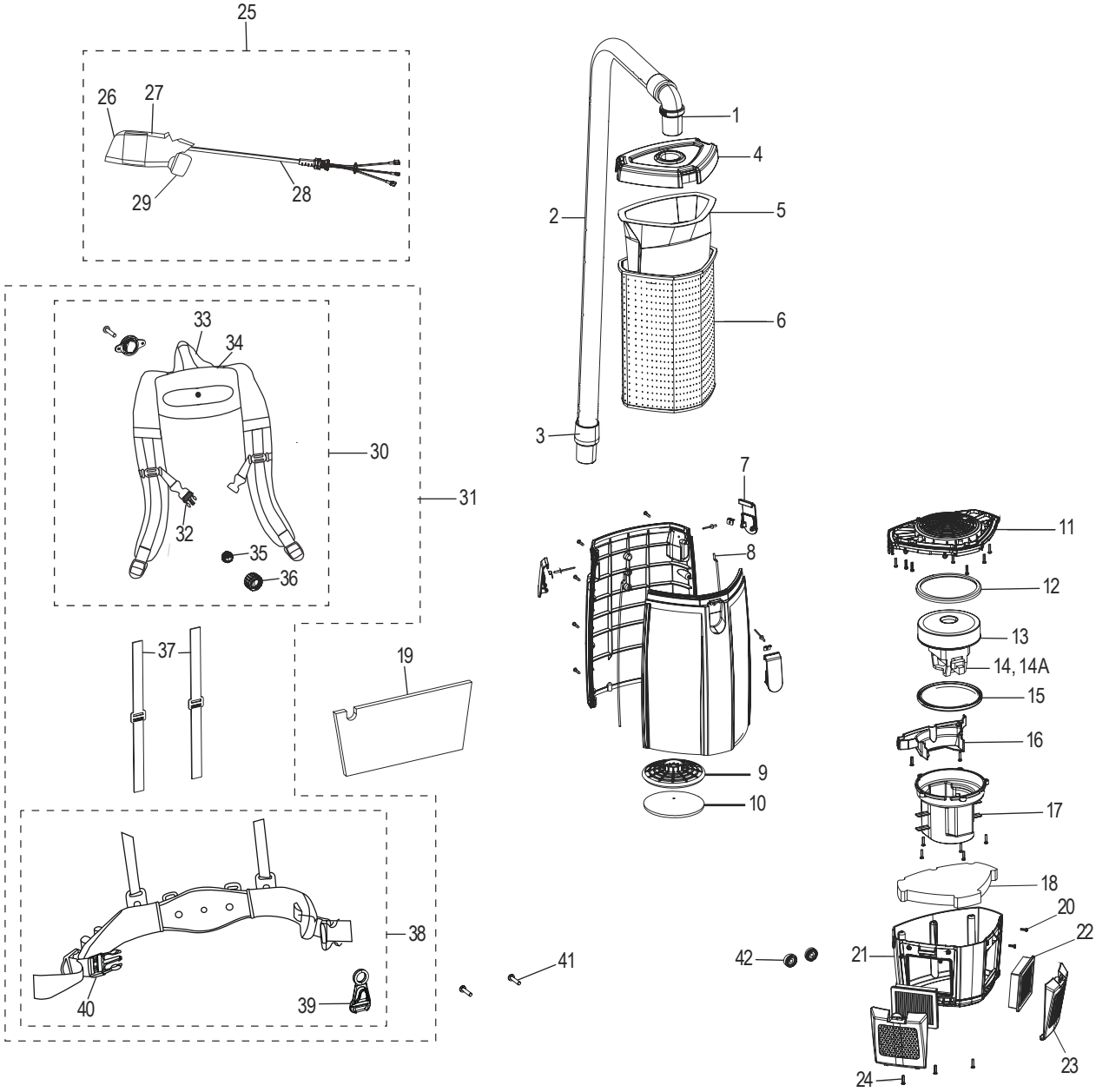

ULINE H-6460

ASPIRADORA INDUSTRIAL DE MOCHILA DE 6 CUARTOS DE GALÓN

800-295-5510
uline.mx

#	DESCRIPCIÓN	CANT.	NO. DE PARTE DE ULINE	NO. DE PARTE DEL FABRICANTE
1	Puño Giratorio Doble en Forma de Codo de Repuesto (Negro)	1	H-5048-1	101928
2	Manguera Antiestática con Puños (Negro)	1	H-5048HOSE	103048
3	Puño Giratorio de 1½" de Repuesto (Negro)	1	H-5048-SWCUF	100694
4	Tapa Morada	1	H-5048-CAP	833948
5	Bolsa con Filtro Intercept® Micro	10	S-21745	107314
6	Filtro de Tela Micro	1	H-6460-FILT	834072
7	Pestillo y Retenedor con Tuerca de Seguridad y Tornillo	1	H-5048LTCHRT	510179
8	Junta para Tanque	2	H-6460-GSKT	510181
9	Filtro de Domo con Membrana de Espuma (Incluye #10)	1	H-5048-FILTR	510183
10	Membrana de Filtro de Espuma para Filtro de Domo	1	H-5048FOAM	510184
11	Soporte Superior para Motor con Junta	1	H-5048-UMSWG	510193
12	Junta Superior para Motor	1	H-5048-UMG	833951
13	Motor/Ventilador (120 V)	1	H-5048MOTOR	836099
14	Set de Cepillos de Carbono	1	H-5048CBRSH	101720
14A	Set de Cepillos de Carbono para Motor 836099	1	H-5048-BRSHQ	841933
15	Junta Inferior para Motor	1	----------	833952
16	Cable de Cubierta con Dos Tornillos	1	----------	510185
17	Soporte Inferior para Motor con Cinco Tornillos	1	----------	510194
18	Lámina de Espuma Triangular Inferior	1	----------	834042
19	Lámina de Espuma Rectangular Superior	1	----------	834043
20	Tornillos Planos CR #8 x 1/2"	1	----------	808380-0
21	Ensamble de Carcasa Inferior con Tornillos	1	----------	510188
22	Filtro HEPA (Paquete de 2)	1	H-5048HEPA	107315
23	Puerta del Filtro de Escape	1	H-5048DOOR	841708
24	Tornillos Planos CR #8 x 3/4"	1	----------	808380-22
25	Caja del Interruptor, Completamente Ensamblado (Incluye #26-29)	1	H-5048-P25	836255
26	Interruptor de Encendido y Apagado	1	----------	106066
27	Caja del Interruptor	1	----------	836554
28	Ensamble del Cable de Alimentación	1	H-6460-PCA	836480
29	Ensamble del Enchufe	1	----------	841724
30	Ensamble del Arnés Superior (Incluye #32-36)	1	H-5048-UPHAR	840112
31	Ensamble del Arnés Completo (Incluye #30, 37, 38)	1	H-5048HARASM	840011
32	Hebilla para La Correa del Esternón (Trabilla y Bloqueo)	1	----------	103627
33	Asa de Transporte con Set de Remaches	1	----------	101737
34	Arnés de La Almohadilla Superior (Incluye #37)	1	----------	834049
35	Bola Pivotante	1	----------	834050

ASPIRADORA INDUSTRIAL DE MOCHILA DE 6 CUARTOS DE GALÓN

800-295-5510
uline.mx

#	DESCRIPCIÓN	CANT.	NO. DE PARTE DE ULINE	NO. DE PARTE DEL FABRICANTE
36	Retenedor del Soporte Exterior	1	----------	834053
37	Correas de Tensión	1	H-5048-STRAP	510192
38	Ensamble del Arnés inferior (Incluye #39-40)	1	----------	840114
39	Soporte para Cable	1	H-5048-CRDHR	102604
40	Broches para el Cinturón y Set de Correas	1	----------	510301
41	Tornillos de Seguridad de 5/16" x 18 x 3/8"	2	H-5048-LSCRW	834051
42	Separadores del Arnés	2	H-5048-SPCRS	510186
	Extensión Eléctrica de 50' (No Se Muestra)	1	H-5048EXTNSN	101678
	Tubo telescópico de 42 a 59" (No Se Muestra)	1	H-5048WAND	107628
	Boquilla para Alfombra/Piso de 14" (No Se Muestra)	1	H-5048XOVER	107016
	Cepillo para Polvo de 3" con Reductor (No Se Muestra)	1	H-5048BRUSH	100110
	Herramienta para Tapicería de 5" (No Se Muestra)	1	----------	100115
	Herramienta para Hendiduras de 17" (No Se Muestra)	1	H-5048-CRVIC	100108
	Herramienta para Piso con Festones (No Se Muestra, Se Vende por Separado)	---	H-5048-CT	100147
	Herramienta para Piso Duro con Cepillo de Nylon (No Se Muestra, Se Vende por Separado)	---	H-5048-HFT	100623
	Tuerca – Tubos de Aluminio (No Se Muestran)	---	H-7407	100099
	Anillo – Tubos de Aluminio (No Se Muestran)	---	H-7408	100100
	Fieltro – Herramienta de 14" para Piso (No Se Muestra)	---	H-7409	100145
	Funda – Tubos de Aluminio (No Se Muestran)	---	H-7410	100101

ULINE **H-6460**

ASPIRATEUR DORSAL INDUSTRIEL – 6 QUARTS

1-800-295-5510
uline.ca

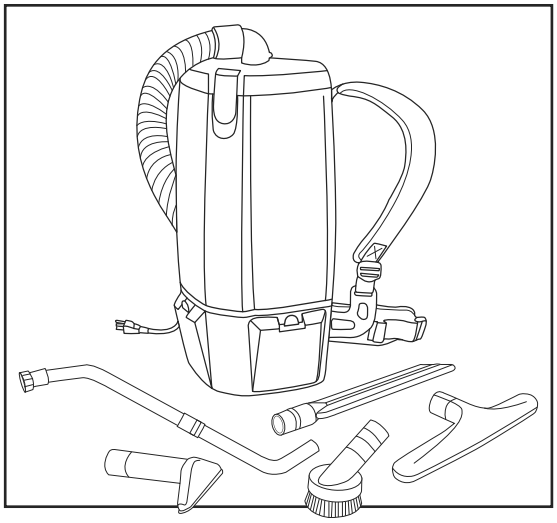

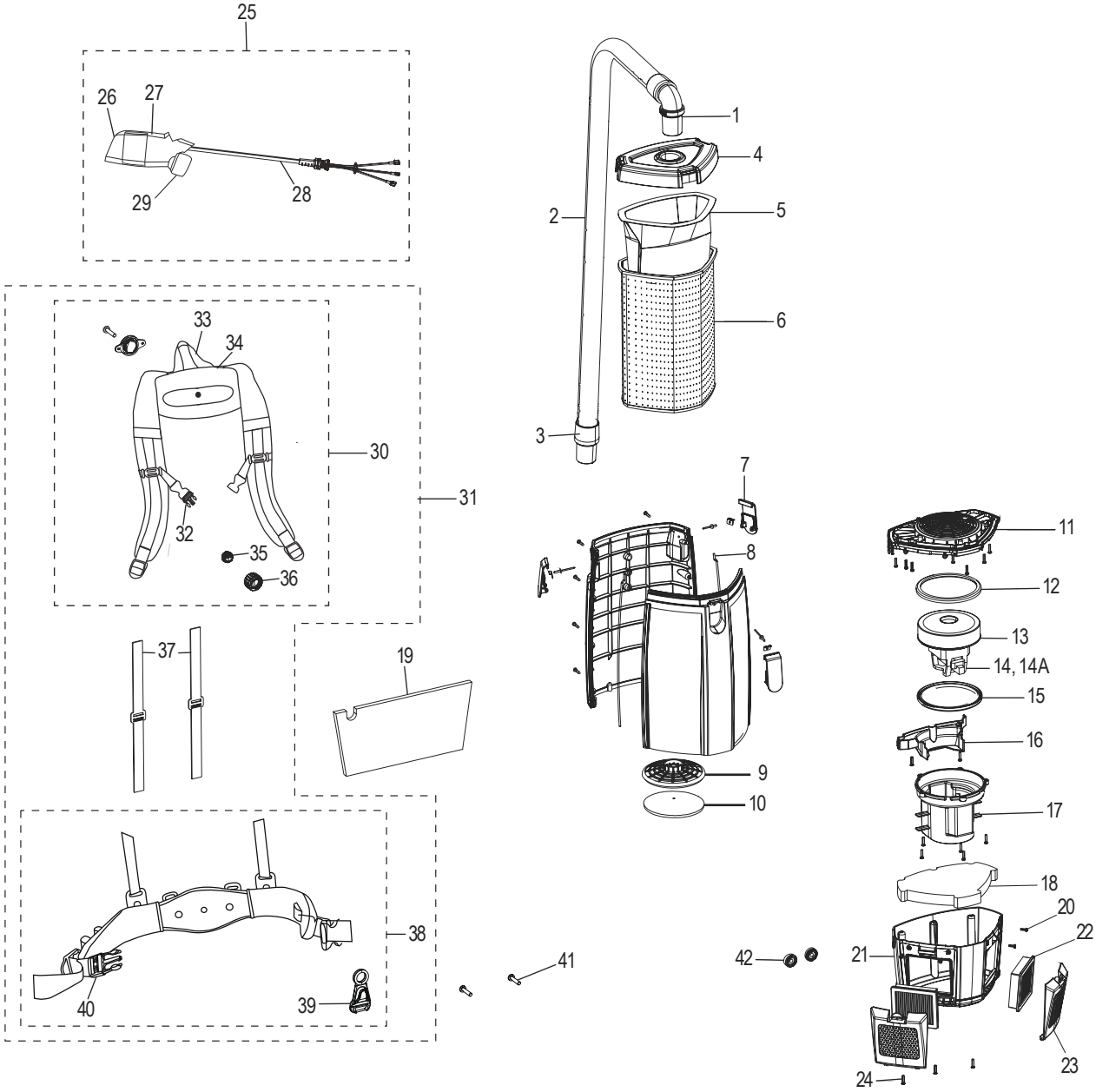

ULINE H-6460

ASPIRATEUR DORSAL INDUSTRIEL – 6 QUARTS

1-800-295-5510
uline.ca

#	DESCRIPTION	QTÉ	RÉF. ULINE	RÉF. DU FABRICANT
1	Bracelet double pivotant de rechange (noir)	1	H-5048-1	101928
2	Tuyau antistatique avec bracelets (noir)	1	H-5048HOSE	103048
3	Bracelet pivotant de rechange de 1 ½ po (noir)	1	H-5048-SWCUF	100694
4	Couvercle violet	1	H-5048-CAP	833948
5	Sac filtrant Intercept[MD] Micro	10	S-21745	107314
6	Microfiltre en tissu	1	H-6460-FILT	834072
7	Verrou et dispositif de retenue avec écrou freiné et vis	1	H-5048LTCHRT	510179
8	Joint pour réservoir	2	H-6460-GSKT	510181
9	Filtre à dôme avec support en mousse (n° 10 compris)	1	H-5048-FILTR	510183
10	Support en mousse pour filtre à dôme	1	H-5048FOAM	510184
11	Support supérieur du moteur avec joint	1	H-5048-UMSWG	510193
12	Joint supérieur du moteur	1	H-5048-UMG	833951
13	Moteur/ventilateur (120 V)	1	H-5048MOTOR	836099
14	Ensemble de balais de carbone	1	H-5048CBRSH	101720
14A	Carbon Brush Set for 836099 Motor	1	H-5048-BRSHQ	841933
15	Joint inférieur du moteur	1	----------	833952
16	Cache-fil avec deux vis	1	----------	510185
17	Support inférieur du moteur avec cinq vis	1	----------	510194
18	Tampon en mousse triangulaire inférieur	1	----------	834042
19	Tampon en mousse rectangulaire supérieur	1	----------	834043
20	Vis à tête cylindrique CR n° 8 x 1/2 po	1	----------	808380-0
21	Boîtier inférieur avec vis	1	----------	510188
22	Filtre HEPA (2 paquets)	1	H-5048HEPA	107315
23	Trappe pour filtre d'évacuation	1	H-5048DOOR	841708
24	Vis à tête cylindrique CR n° 8 x 3/4 po	1	----------	808380-22
25	Ensemble complet de boîte de distribution (n° 26 à 29 compris)	1	H-5048-P25	836255
26	Interrupteur marche/arrêt	1	----------	106066
27	Boîte de distribution	1	----------	836554
28	Ensemble de cordon d'alimentation	1	H-6460-PCA	836480
29	Ensemble de fiche d'alimentation	1	----------	841724
30	Ensemble de harnais supérieur (n° 32 à 36 compris)	1	H-5048-UPHAR	840112
31	Ensemble complet de harnais (n° 30, 37 et 38 compris)	1	H-5048HARASM	840011
32	Boucle de réglage de la sangle de poitrine (verrou et support de retenue)	1	----------	103627
33	Poignée de transport avec rivet	1	----------	101737
34	Harnais du coussinet supérieur (n° 37 compris)	1	----------	834049
35	Bille pivotante	1	----------	834050

ASPIRATEUR DORSAL INDUSTRIEL – 6 QUARTS

1-800-295-5510
uline.ca

#	DESCRIPTION	QTÉ	RÉF. ULINE	RÉF. DU FABRICANT
36	Support de retenue externe	1	----------	834053
37	Sangles d'ajustement	1	H-5048-STRAP	510192
38	Ensemble de harnais inférieur (n° 39 et 40 compris)	1	----------	840114
39	Support de cordon	1	H-5048-CRDHR	102604
40	Boucles de ceinture ventrale et ensemble de sangles	1	----------	510301
41	Vis de blocage de 5/16 x 18 x 3/8 po	2	H-5048-LSCRW	834051
42	Entretoises du harnais	2	H-5048-SPCRS	510186
	Rallonge de 50 pi (non illustrée)	1	H-5048EXTNSN	101678
	Tube rallonge télescopique de 42 à 59 po (non illustré)	1	H-5048WAND	107628
	Suceur à sol et à tapis de 14 po (non illustré)	1	H-5048XOVER	107016
	Brosse à épousseter de 3 po avec réducteur (non illustrée)	1	H-5048BRUSH	100110
	Brosse à meubles de 5 po (non illustrée)	1	----------	100115
	Suceur plat de 17 po (non illustré)	1	H-5048-CRVIC	100108
	Brosse à plancher dentelée (non illustrée, vendue séparément)	---	H-5048-CT	100147
	Brosse en nylon pour plancher à surface dure (non illustrée, vendue séparément)	---	H-5048-HFT	100623
	Écrou pour tube-rallonge en aluminium (non illustré)	---	H-7407	100099
	Bague pour tube-rallonge en aluminium (non illustré)	---	H-7408	100100
	Feutre pour brosse à plancher de 14 po (non illustré)	---	H-7409	100145
	Manchon pour tube-rallonge en aluminium (non illustré)	---	H-7410	100101