Para Español, vea página 2.
Pour le français, consulter la page 3.

ULINE H-7587GR

STACKABLE CUBE LOCKER

12 x 12 x 12" – GRAY

1-800-295-5510
uline.com

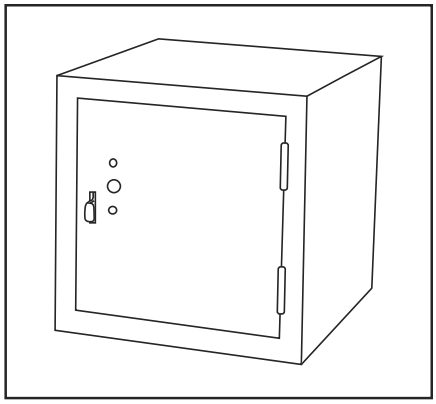

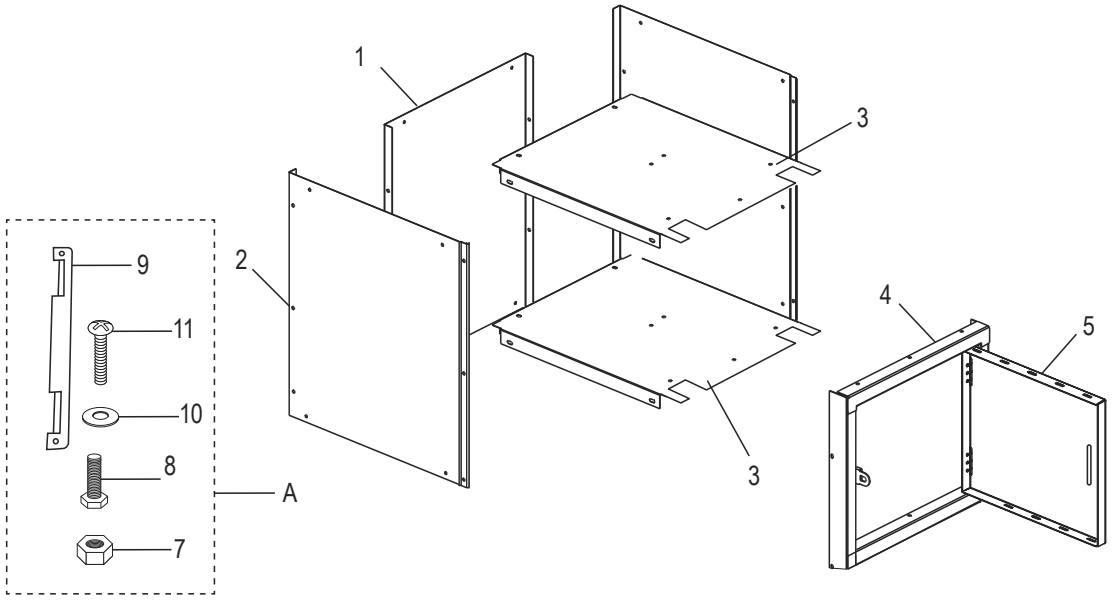

INDIVIDUAL PARTS

#	DESCRIPTION	QTY.	ULINE PART NO.	MFG. PART NO.
1	Back	1	----------	A1122BCJ04-GRAY
2	Side	2	----------	A1122BCJ03-GRAY
3	Top/Bottom	2	----------	A11227BCJ05.06-GRAY
4	Door Frame Assembly	1	----------	018-7587-01-GRAY
5	Locker Door	1	----------	AD1122BCJ0201-GRAY

PARTS SOLD AS A KIT

HARDWARE KIT					
KIT	#	DESCRIPTION	QTY. IN KIT	ULINE KIT NO.	MFG. KIT NO.
A	7	Nut	28	H-7587-HDWR	H-7587-HDWR
	8	Bolt	28		
	9	Bracket	2		
	10	Washer for Bracket	4		
	11	Phillips Head Bolt for Bracket	4		

ULINE H-7587GR

LOCKER CÚBICO ESTIBABLE

12 x 12 x 12" – GRIS

800-295-5510
uline.mx

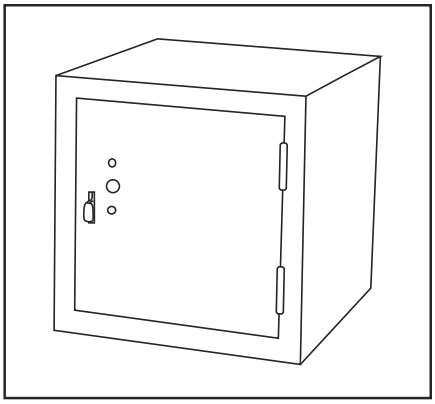

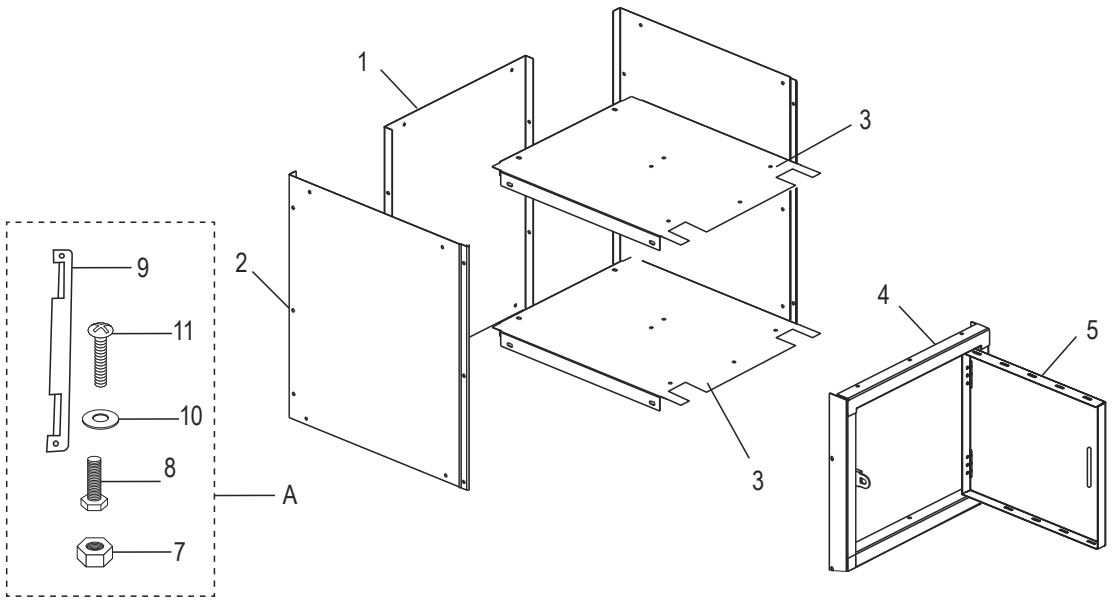

PARTES INDIVIDUALES

#	DESCRIPCIÓN	CANT.	NO. DE PARTE DE ULINE	NO. DE PARTE DEL FABRICANTE
1	Posterior	1	----------	A1122BCJ04-GRAY
2	Lateral	2	----------	A1122BCJ03-GRAY
3	Superior/Inferior	2	----------	A11227BCJ05.06-GRAY
4	Ensamble del Marco de la Puerta	1	----------	018-7587-01-GRAY
5	Puerta del Locker	1	----------	AD1122BCJ0201-GRAY

PARTES VENDIDAS EN KIT

KIT DE TORNILLERÍA					
KIT	**#**	**DESCRIPTION**	**CANT. EN KIT**	**NO. DE KIT ULINE**	**NO. DE KIT DEL FABRICANTE**
A	7	Tuercas	28	H-7587-HDWR	H-7587-HDWR
	8	Pernos	28		
	9	Soportes	2		
	10	Rondanas para Soporte	4		
	11	Pernos con Cabeza de Cruz para Soporte	4		

ULINE H-7587GR

CASIER CUBIQUE EMPILABLE

12 x 12 x 12 po – GRIS

1 800 295-5510
uline.ca

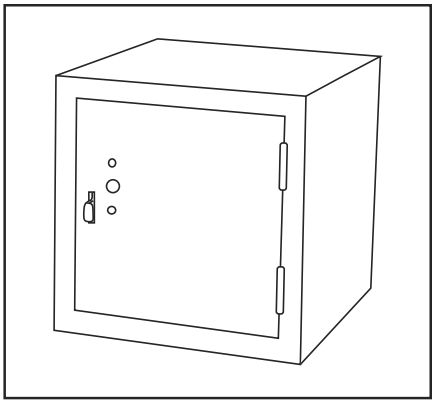

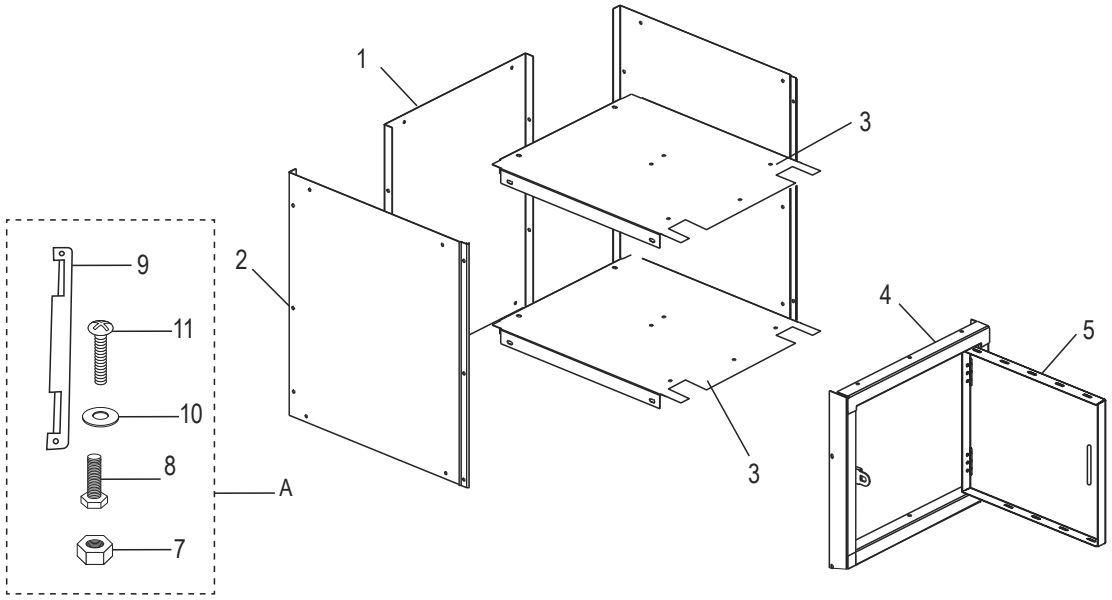

PARTES INDIVIDUELLES

#	DESCRIPTION	QTÉ	RÉF. ULINE	RÉF. DU FABRICANT
1	Panneau arrière	1	----------	A1122BCJ04-GRAY
2	Panneau latéral	2	----------	A1122BCJ03-GRAY
3	Panneau supérieur/inférieur	2	----------	A11227BCJ05.06-GRAY
4	Ensemble de cadre de porte	1	----------	018-7587-01-GRAY
5	Porte de casier	1	----------	AD1122BCJ0201-GRAY

PIÈCES VENDUES EN ENSEMBLE

MATÉRIEL DE FIXATION					
ENS.	#	DESCRIPTION	QTÉ/ENS.	RÉF. ULINE POUR L'ENSEMBLE	RÉF. DU FABRICANT POUR L'ENSEMBLE
A	7	Écrou	28	H-7587-HDWR	H-7587-HDWR
	8	Boulon	28		
	9	Support	2		
	10	Rondelle de support	4		
	11	Boulon cruciforme pour support	4		