Para Español, vea páginas 4-6.
Pour le français, consulter les pages 7-9.

ULINE H-7808
VENTILATED STORAGE CABINET

1-800-295-5510
uline.com

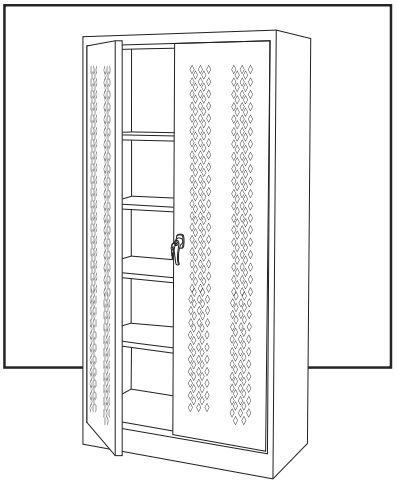

PRIMARY ASSEMBLY

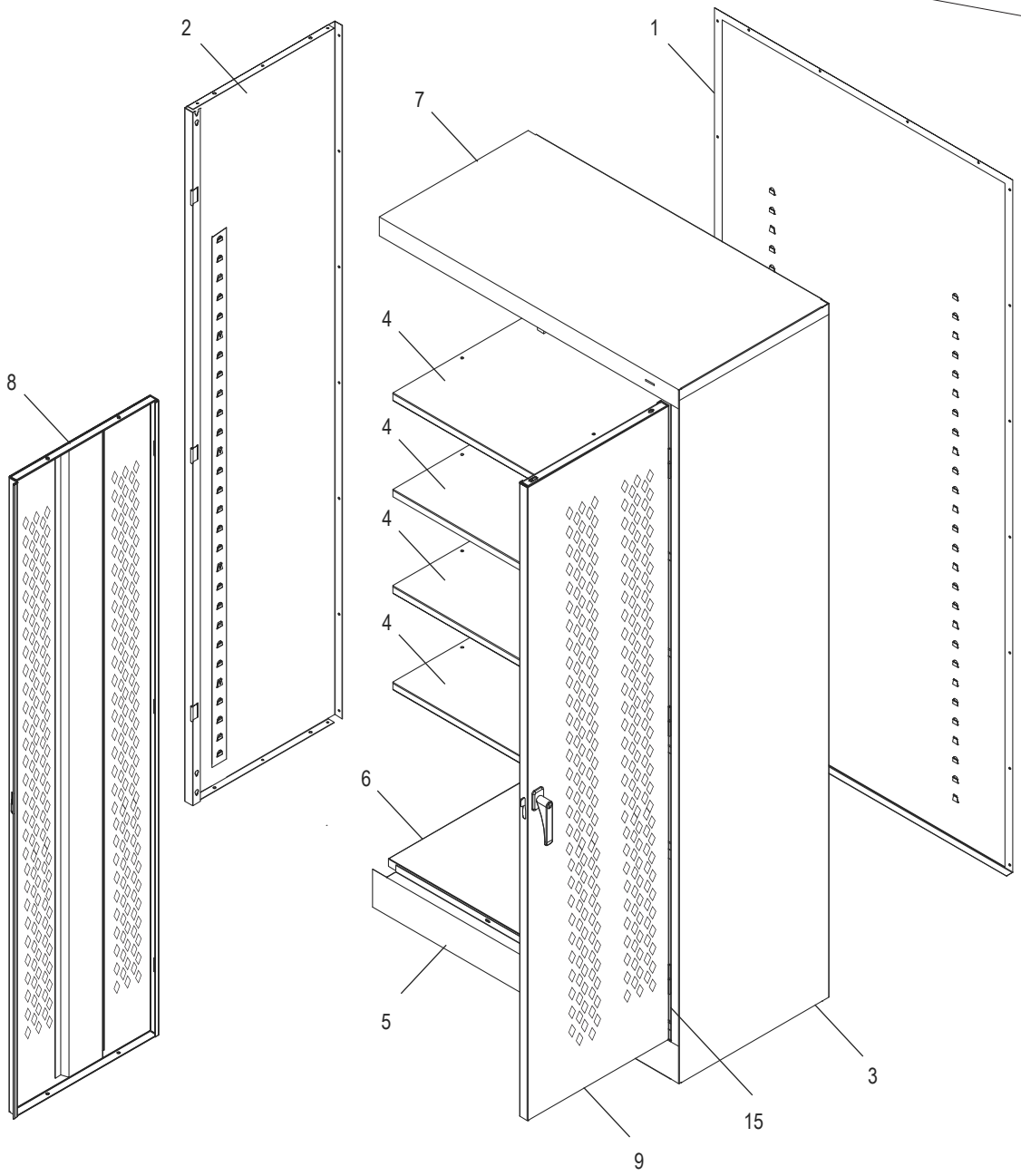

PRIMARY ASSEMBLY PARTS LIST

#	DESCRIPTION	QTY.	ULINE PART NO.	MFG. PART NO.
1	Back Panel	1	H-3109-BACK	944BA-MGY
2	Left Side	1	H-1105-LFPAN	944LS-MGY
3	Right Side	1	----------	944RS-MGY
4	Shelf	4	H-1105ADD-GR	301-MGY
5	Sill	1	----------	944SI-MGY
6	Bottom	1	----------	944BO-MGY
7	Top	1	H-2533GRTOP	944TO-MGY
8	Left Door	1	H-7816	944LD-PD-MGY
9	Right Door	1	H-7817	944RD-PD-MGY
	Touch Up Paint – Gray (Not Shown)	1	H-5362	LTUP-2-MGY

HANDLE ASSEMBLY

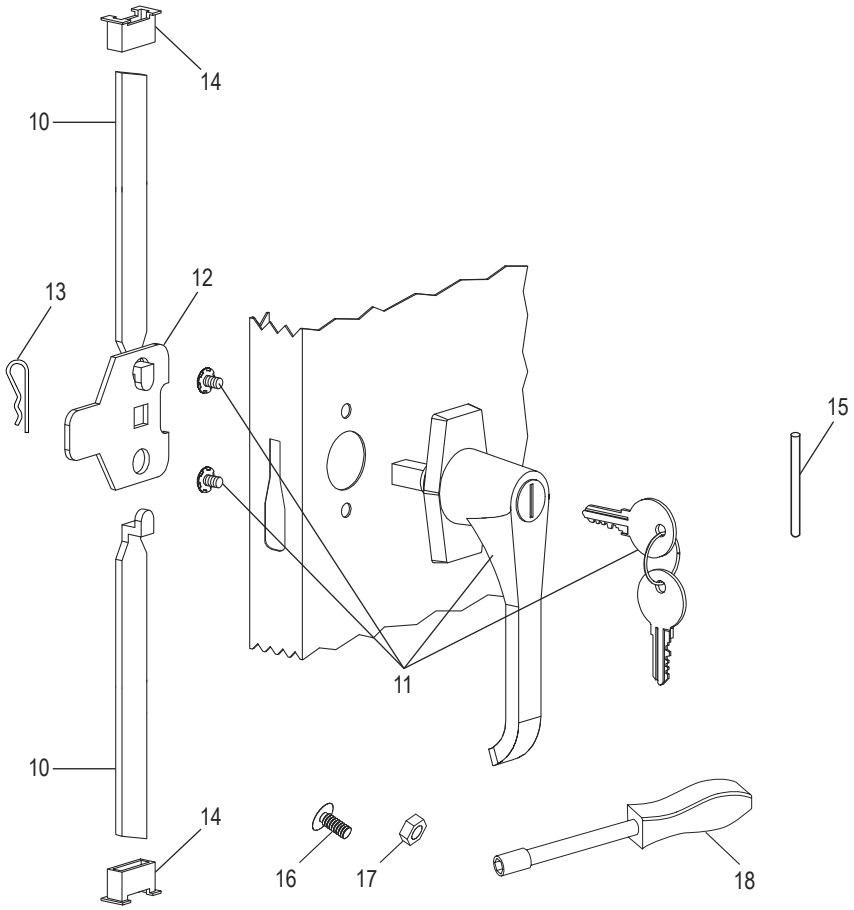

#	DESCRIPTION	QTY.	ULINE PART NO.	MFG. PART NO.
10	Lock Bar (Set)	1	H-1105-11	944LB
11	Door Handle with Keys and Hardware	1	H-1105-12	944LH
12	Locking Cam	1	H-1105-13	944LC
13	Cotter Pin	1	H-2216-CTRPN	CTRPN
14	Lock Bar Guide	2	H-1105-15	944GI
15	Hinge Pin	6	H-1106-16	944HP
16	Bolt – #8-32 x 3/8"	44	----------	----------
17	Nut – #8-32	44	----------	----------
18	Nut Driver	1	H-1224-TOOL2	TOOL2
	Replacement Hardware Pack (Not Shown) Includes: • Bolt – #8-32 x 3/8" (72) • Nut – #8-32 (72)	1	H-1224-19	HW-72
	Extra Keys (Set of 2) (Not Shown)	1	H-1105-KEYS	----------

ULINE H-7808
GABINETE VENTILADO PARA ALMACENAMIENTO

800-295-5510
uline.mx

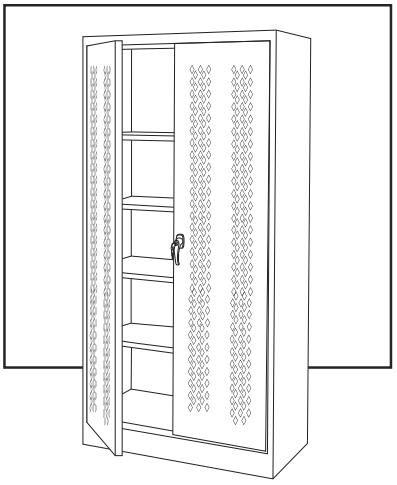

ENSAMBLE PRINCIPAL

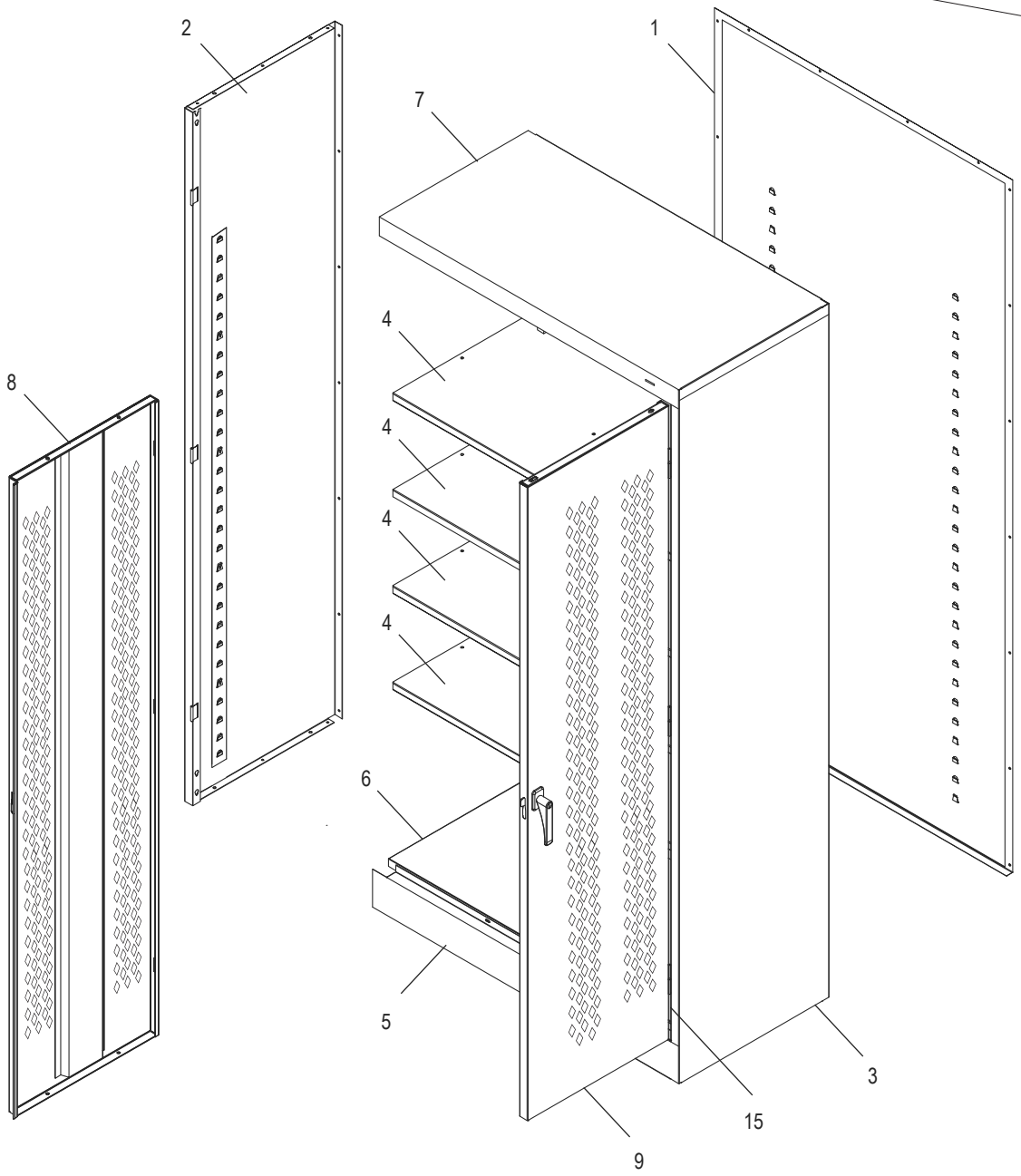

LISTA DE PARTES DEL ENSAMBLE PRINCIPAL

#	DESCRIPCIÓN	CANT.	NO. DE PARTE DE ULINE	NO. DE PARTE DEL FABRICANTE
1	Panel Posterior	1	H-3109-BACK	944BA-MGY
2	Lateral Izquierdo	1	H-1105-LFPAN	944LS-MGY
3	Lateral Derecho	1	----------	944RS-MGY
4	Repisa	4	H-1105ADD-GR	301-MGY
5	Umbral	1	----------	944SI-MGY
6	Parte Inferior	1	----------	944BO-MGY
7	Parte Superior	1	H-2533GRTOP	944TO-MGY
8	Puerta Izquierda	1	H-7816	944LD-PD-MGY
9	Puerta Derecha	1	H-7817	944RD-PD-MGY
	Pintura para Retoque – Gris (No Se Muestra)	1	H-5362	LTUP-2-MGY

ENSAMBLE DEL ASA

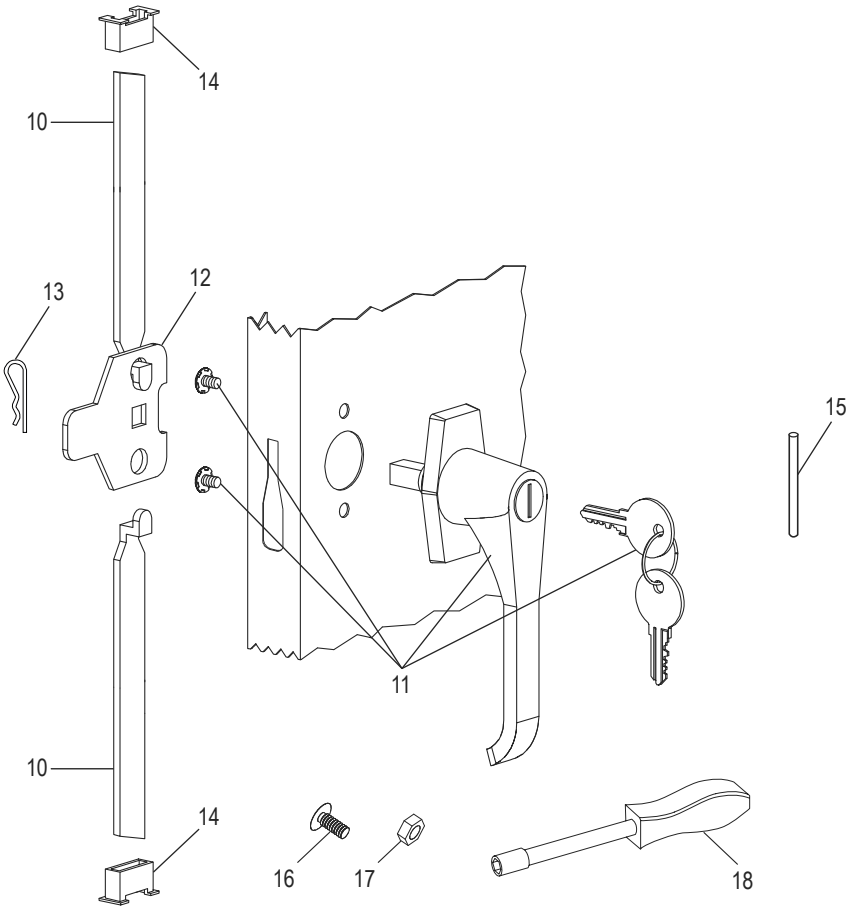

#	DESCRIPCIÓN	CANT.	NO. DE PARTE DE ULINE	NO. DE PARTE DEL FABRICANTE
10	Barra de Seguridad (Set)	1	H-1105-11	944LB
11	Asa de la Puerta con Llaves y Tornillería	1	H-1105-12	944LH
12	Leva con Seguro	1	H-1105-13	944LC
13	Pasador de Chaveta	1	H-2216-CTRPN	CTRPN
14	Guía de la Barra de Seguridad	2	H-1105-15	944GI
15	Perno de la Bisagra	6	H-1106-16	944HP
16	Perno #8-32 x 3/8"	44	----------	----------
17	Tuerca #8-32	44	----------	----------
18	Llave de Tuercas	1	H-1224-TOOL2	TOOL2
	Paquete de Tornillería de Reemplazo (No Se Muestra) Incluye: • 72 Pernos #8-32 x 3/8" • 72 Tuercas #8-32	1	H-1224-19	HW-72
	Llaves Adicionales (Set de 2) (No Se Muestra)	1	H-1105-KEYS	----------

ULINE H-7808

ARMOIRE DE RANGEMENT VENTILÉE

1 800 295-5510
uline.ca

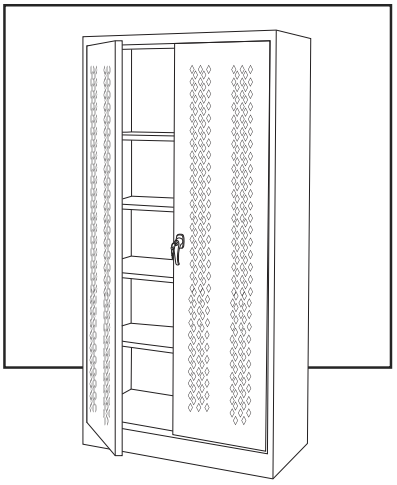

ENSEMBLE PRINCIPAL

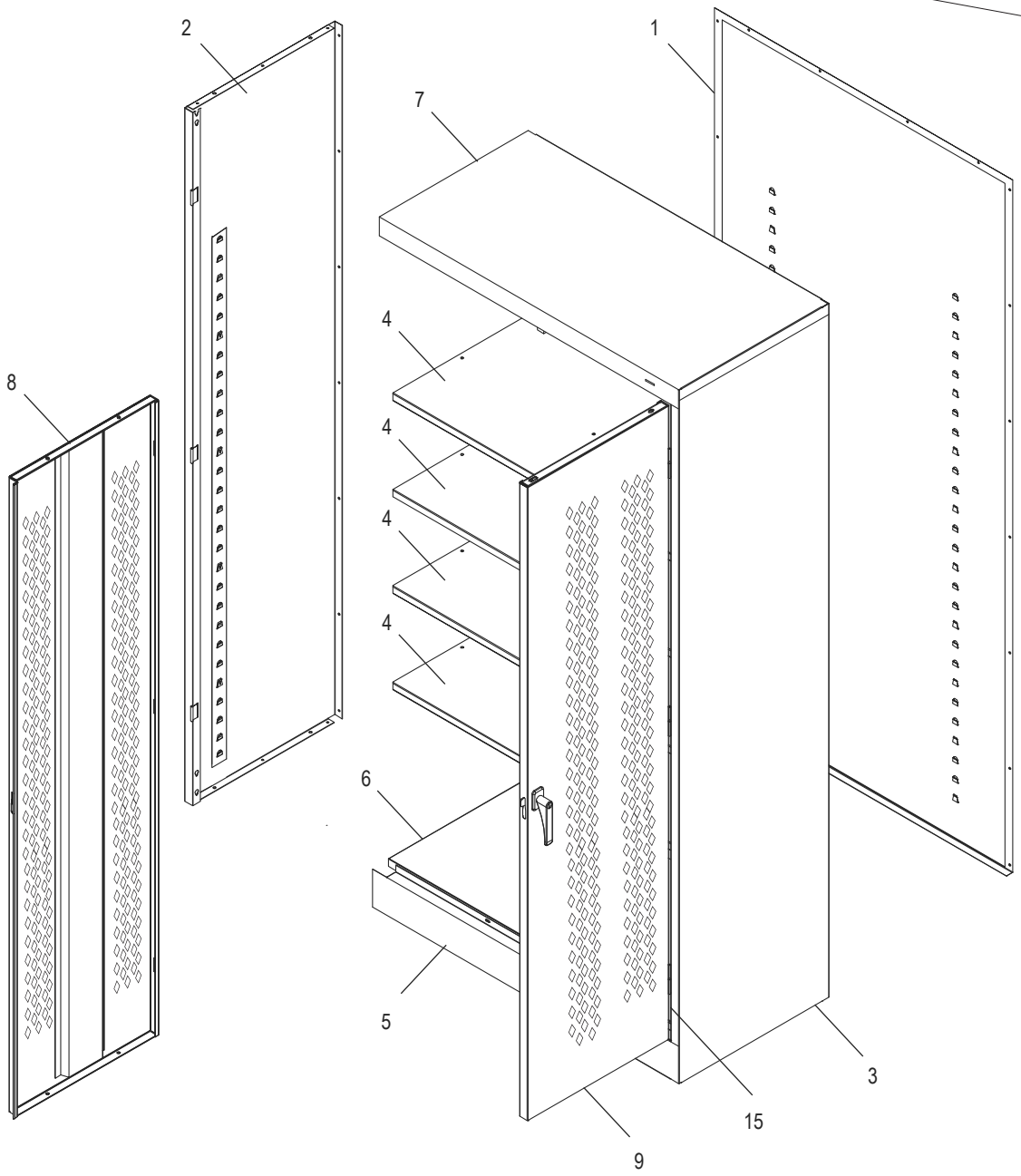

LISTE DES PIÈCES DE L'ENSEMBLE PRINCIPAL

#	DESCRIPTION	QTÉ	RÉF. ULINE	RÉF. DU FABRICANT
1	Panneau arrière	1	H-3109-BACK	944BA-MGY
2	Panneau latéral gauche	1	H-1105-LFPAN	944LS-MGY
3	Panneau latéral droit	1	----------	944RS-MGY
4	Tablette	4	H-1105ADD-GR	301-MGY
5	Seuil de cadre	1	----------	944SI-MGY
6	Tablette inférieure	1	----------	944BO-MGY
7	Tablette supérieure	1	H-2533GRTOP	944TO-MGY
8	Porte gauche	1	H-7816	944LD-PD-MGY
9	Porte droite	1	H-7817	944RD-PD-MGY
	Peinture pour retouche – Gris (non illustré)	1	H-5362	LTUP-2-MGY

ULINE H-7808

ARMOIRE DE RANGEMENT VENTILÉE

1 800 295-5510
uline.ca

ENSEMBLE DE LA POIGNÉE

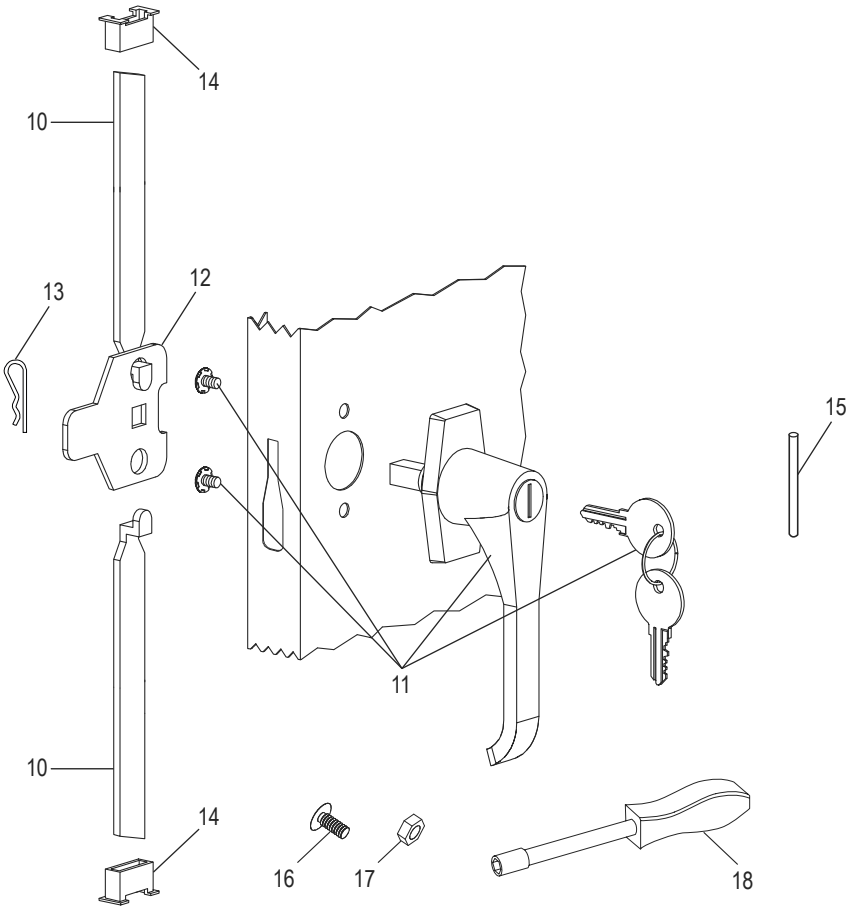

#	DESCRIPTION	QTÉ	RÉF. ULINE	RÉF. DU FABRICANT
10	Barre de verrouillage (ensemble)	1	H-1105-11	944LB
11	Poignée de porte avec clés et matériel d'installation	1	H-1105-12	944LH
12	Came de verrouillage	1	H-1105-13	944LC
13	Goupille fendue	1	H-2216-CTRPN	CTRPN
14	Guide de barre de verrouillage	2	H-1105-15	944GI
15	Axe de charnière	6	H-1106-16	944HP
16	Boulon n° 8-32 x 3/8 po	44	----------	----------
17	Écrou n° 8-32	44	----------	----------
18	Tournevis à douille	1	H-1224-TOOL2	TOOL2
	Trousse de matériel de rechange (non illustré) Comprend : • Boulon n° 8-32 x 3/8 po (72) • Écrou n° 8-32 (72)	1	H-1224-19	HW-72
	Clés supplémentaires (jeu de 2) (non illustré)	1	H-1105-KEYS	----------