Para Español, vea páginas 4-6
Pour le français, consulter les pages 7-9

ULINE **H-841U-30, H-843U-30**
H-1083U-30

5-7 STEP ROLLING SAFETY LADDER

30" DEEP TOP STEP

1-800-295-5510
uline.com

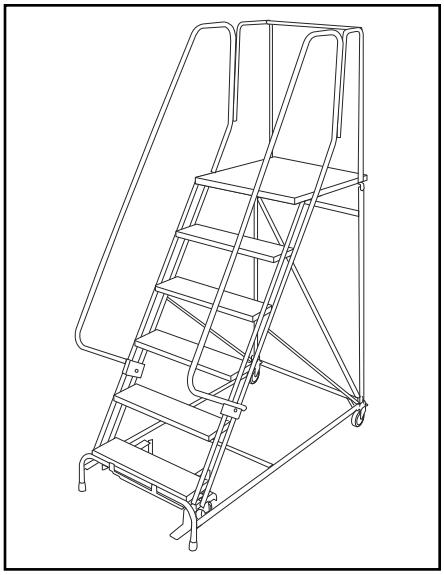

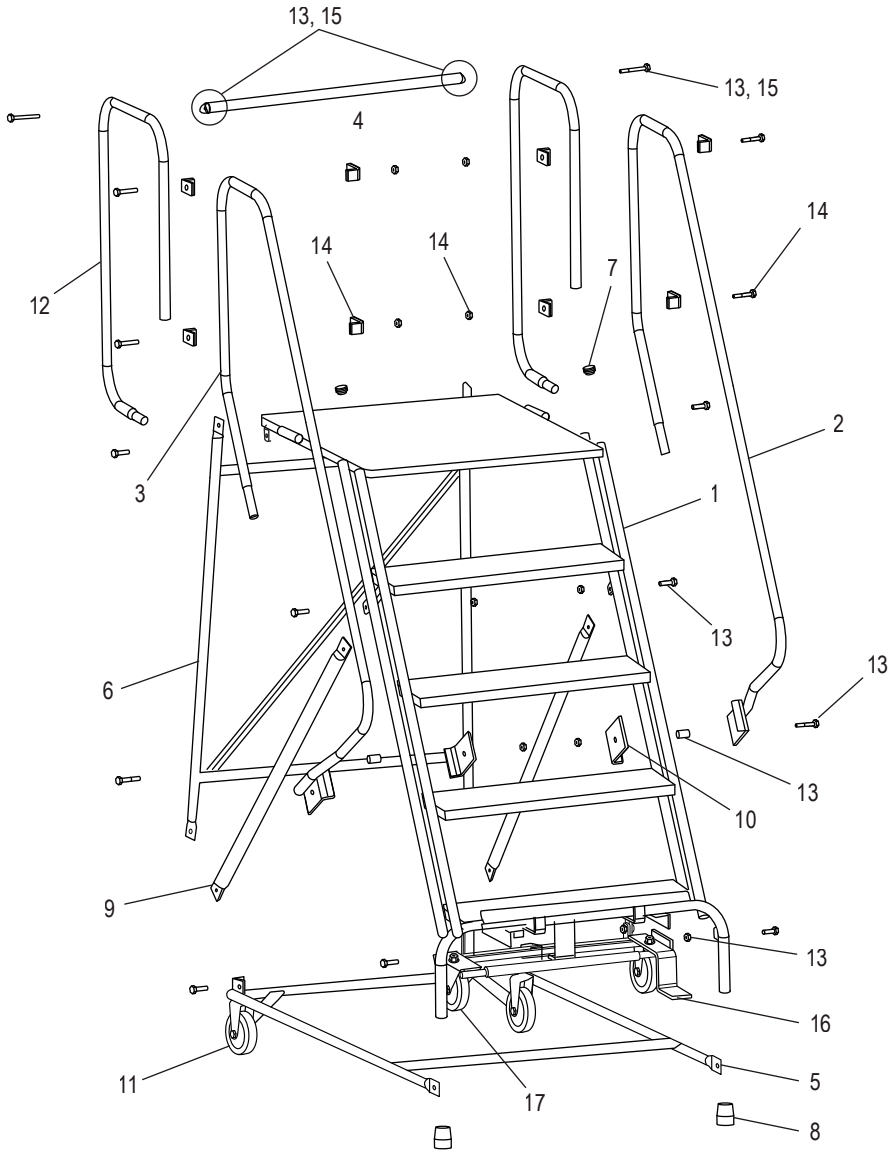

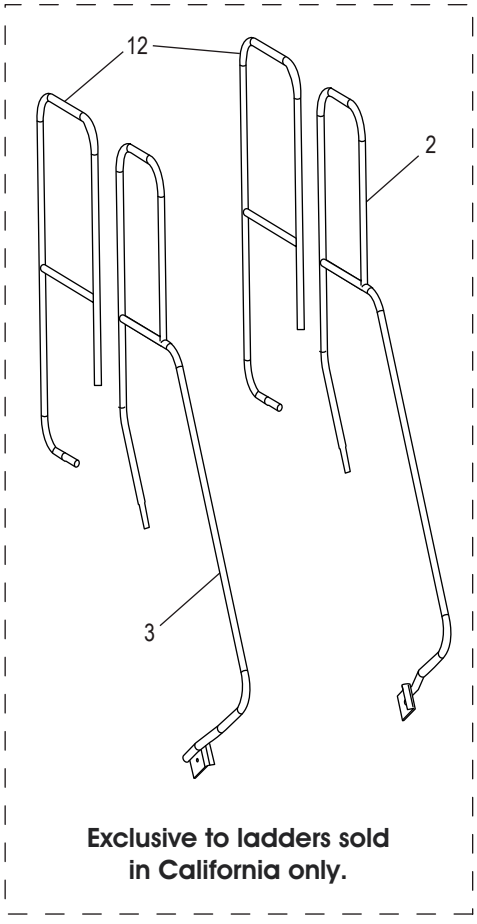

Exclusive to ladders sold in California only.

NOTE: Ladders shipping to California with a platform height over 48" will include a 42" handrail to comply with OSHA regulations.

5-7 STEP ROLLING SAFETY LADDER

30" DEEP TOP STEP

#	DESCRIPTION	QTY.	ULINE PART NO.	MFG. PART NO.
1	Stile for H-841U-30	1	----------	AS1503
1	Stile for H-1083U-30	1	----------	AS1735
1	Stile for H-843U-30	1	H-1084-CALFT	AS1738
2	Handrail Right for H-841U-30	1	H-841-SU1579 ----------	SU1579 SU1721*
2	Handrail Right for H-1083U-30	1	---------- ----------	SU1580 SU1723*
2	Handrail Right for H-843U-30	1	---------- ----------	SU1581 SU1725*
3	Handrail Left for H-841U-30	1	H-841-SU1584 ----------	SU1584 SU1722*
3	Handrail Left for H-1083U-30	1	---------- ----------	SU1585 SU1724*
3	Handrail Left for H-843U-30	1	H-5075-LHR ----------	SU1586 SU1726*
4	No. 3 Bar	1 2*	H-843-4	SU1460
5	Base Panel for H-841U-30	1	----------	SU1868
5	Base Panel for H-1083-30	1	H-1083BSPNL	SU1778
5	Base Panel for H-843U-30	1	----------	SU1841
6	Back Panel for H-841U-30	1	H-841-BKPNL	SU1828
6	Back Panel for H-1083-30	1	H-1083-BKPNL	SU1784
6	Back Panel for H-843U-30	1	H-843-BKPNL	SU1787
7	Cap Plug	2	H-1554-9	A-301-0428
8	Rubber Feet	2	H-840-RBFEET	A-301-0304
9	Diagonal Brace for H-841U-30	2	----------	ST6533
9	Diagonal Brace for H-1083U-30	2	H-1085-10VDB	ST6661
9	Diagonal Brace for H-843U-30	2	----------	ST6561
10	Handrail Bracket for H-841U-30	2	H-844-SF4500	SF4500
10	Handrail Bracket for H-1083U-30	4		
10	Handrail Bracket for H-843U-30	4		
11	Rigid Caster Kit	2	H-842-CASTER	SU1070
12	Handrail Extension Panel	2	---------- ----------	SU1766 SU1763*

5-7 STEP ROLLING SAFETY LADDER

30" DEEP TOP STEP

#	DESCRIPTION	QTY.	ULINE PART NO.	MFG. PART NO.
13	**Replacement Hardware Kit** Includes: • Hex Head Bolt – 1/4-20 x 2¾" (2) • Hex Head Bolt – 3/8-16 x 2" (4) • Hex Head Bolt – 3/8-16 x 1¼" (8) • Hex Nut – 3/8-16 (12) • Gray Bushing (4) • Notched Bushing (2)	1	H-4767	HW1002
14	**Replacement Hardware Kit for Guardrail Extension** Includes: • Hex Head Bolt – 3/8-16 x 2" (4) • Hex Nut – 3/8-16 (4) • Guardrail Extension Bracket (8)	1	H-4770	HW1006
15	**Replacement Hardware Kit for CA OSHA** Includes: • Hex Head Bolt – 1/4-20 x 2¾" (2) • Notched Bushing (2)	1	H-4771*	HW1007*
16	Safelock Truck	1	H-842-LOCK	SU1096
17	Swivel Caster Kit	2	H-844-SWIVEL	SU9707

***PARTS ARE EXCLUSIVE TO LADDERS SOLD IN CALIFORNIA.**

ULINE H-841U-30, H-843U-30
H-1083U-30

800-295-5510
uline.mx

ESCALERA DE 5 A 7 CON RUEDAS Y ESCALÓN DE SEGURIDAD

ESCALÓN SUPERIOR DE 30" DE PROFUNDIDAD

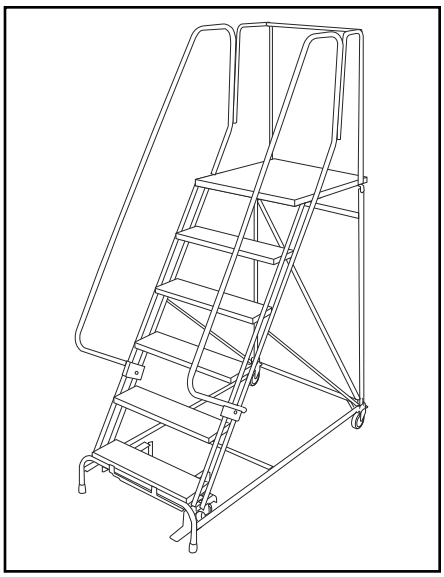

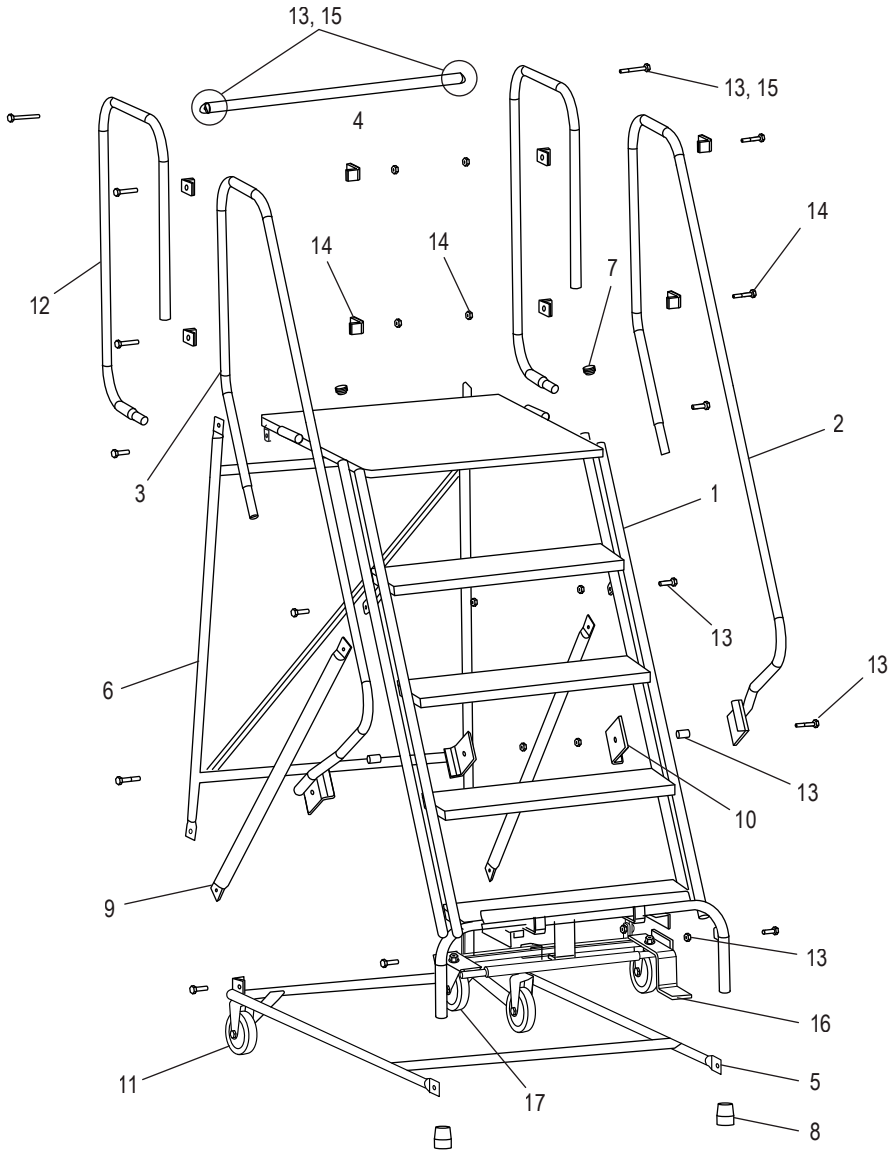

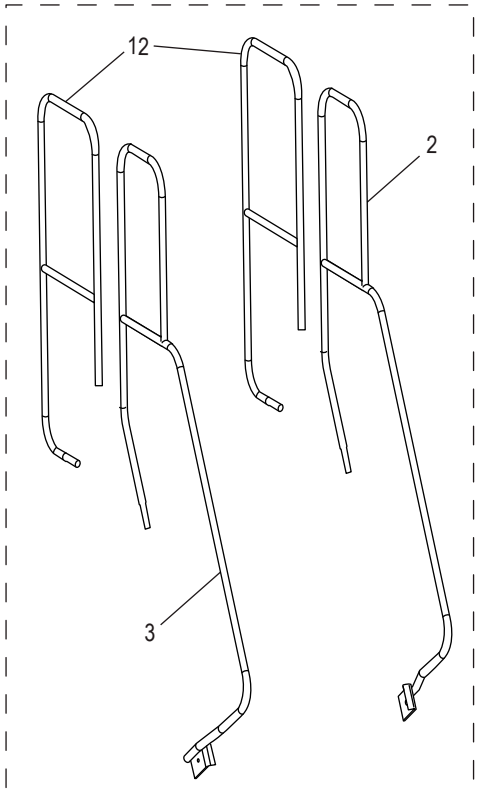

Exclusivo para escaleras que se venden en California únicamente.

NOTA: Las escaleras que se envíen a California con una altura de plataforma superior a 48" incluirán un pasamanos de 42" para cumplir con las normas OSHA.

800-295-5510
uline.mx

ESCALERA DE 5 A 7 CON RUEDAS Y ESCALÓN DE SEGURIDAD

ESCALÓN SUPERIOR DE 30" DE PROFUNDIDAD

#	DESCRIPCIÓN	CANT.	NO. DE PARTE DE ULINE	NO. DE PARTE DEL FABRICANTE
1	Escalones para H-841U-30	1	----------	AS1503
1	Escalones para H-1083U-30	1	----------	AS1735
1	Escalones para H-843U-30	1	H-1084-CALFT	AS1738
2	Pasamanos Derecho para H-841U-30	1	H-841-SU1579 ----------	SU1579 SU1721*
2	Pasamanos Derecho para H-1083U-30	1	---------- ----------	SU1580 SU1723*
2	Pasamanos Derecho para H-843U-30	1	---------- ----------	SU1581 SU1725*
3	Pasamanos Izquierdo para H-841U-30	1	H-841-SU1584 ----------	SU1584 SU1722*
3	Pasamanos Izquierdo para H-1083U-30	1	---------- ----------	SU1585 SU1724*
3	Pasamanos Izquierdo para H-843U-30	1	H-5075-LHR ----------	SU1586 SU1726*
4	Barra No. 3	1 2*	H-843-4	SU1460
5	Panel Base para H-841U-30	1	----------	SU1868
5	Panel Base para H-1083-30	1	H-1083BSPNL	SU1778
5	Panel Base para H-843U-30	1	----------	SU1841
6	Panel Posterior para H-841U-30	1	H-841-BKPNL	SU1828
6	Panel Posterior para H-1083-30	1	H-1083-BKPNL	SU1784
6	Panel Posterior para H-843U-30	1	H-843-BKPNL	SU1787
7	Tapón	2	H-1554-9	A-301-0428
8	Patas de Goma	2	H-840-RBFEET	A-301-0304
9	Soporte Diagonal para H-841U-30	2	----------	ST6533
9	Soporte Diagonal para H-1083U-30	2	H-1085-10VDB	ST6661
9	Soporte Diagonal para H-843U-30	2	----------	ST6561
10	Soporte de Pasamanos para H-841U-30	2	H-844-SF4500	SF4500
10	Soporte de Pasamanos para H-1083U-30	4		
10	Soporte de Pasamanos para H-843U-30	4		
11	Kit de Ruedas Fijas	2	H-842-CASTER	SU1070
12	Panel de Extensión para Pasamanos	2	---------- ----------	SU1766 SU1763*

ESCALERA DE 5 A 7 CON RUEDAS Y ESCALÓN DE SEGURIDAD

ESCALÓN SUPERIOR DE 30" DE PROFUNDIDAD

#	DESCRIPCIÓN	CANT.	NO. DE PARTE DE ULINE	NO. DE PARTE DEL FABRICANTE
13	**Kit de Accesorios de Repuesto** Incluye: • 2 Pernos de Cabeza Hexagonal de 1/4-20 x 2¾" • 4 Pernos de Cabeza Hexagonal de 3/8-16 x 2" • 8 Pernos de Cabeza Hexagonal de 3/8-16 x 1¼" • 12 Tuercas Hexagonales de 3/8-16 • 4 Bujes Grises • 2 Bujes Mellados	1	H-4767	HW1002
14	**Kit de Accesorios de Repuesto para Extensión para Barandilla** Incluye: • 4 Pernos de Cabeza Hexagonal de 3/8-16 x 2" • 4 Tuercas Hexagonales de 3/8-16 • 8 Soportes de Extensión para Barandilla	1	H-4770	HW1006
15	**Kit de Accesorios de Repuesto para OSHA California** Incluye: • 2 Pernos de Cabeza Hexagonal de 1/4-20 x 2¾" • 2 Bujes Mellados	1	H-4771*	HW1007*
21	Carrito con Freno	1	H-842-LOCK	SU1096
22	Kit de Ruedas Giratorias	2	H-844-SWIVEL	SU9707

***LAS PARTES SON EXCLUSIVAS PARA ESCALERAS VENDIDAS EN CALIFORNIA.**

ULINE H-841U-30, H-843U-30
H-1083U-30

1 800 295-5510
uline.ca

ÉCHELLE DE SÉCURITÉ ROULANTE À 5 OU 7 MARCHES

MARCHE SUPÉRIEURE DE 30 PO DE PROFONDEUR

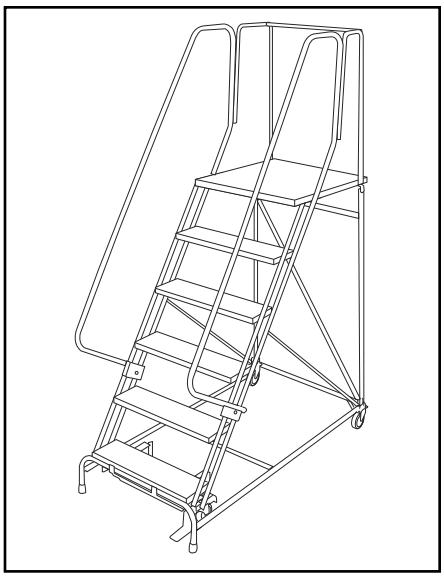

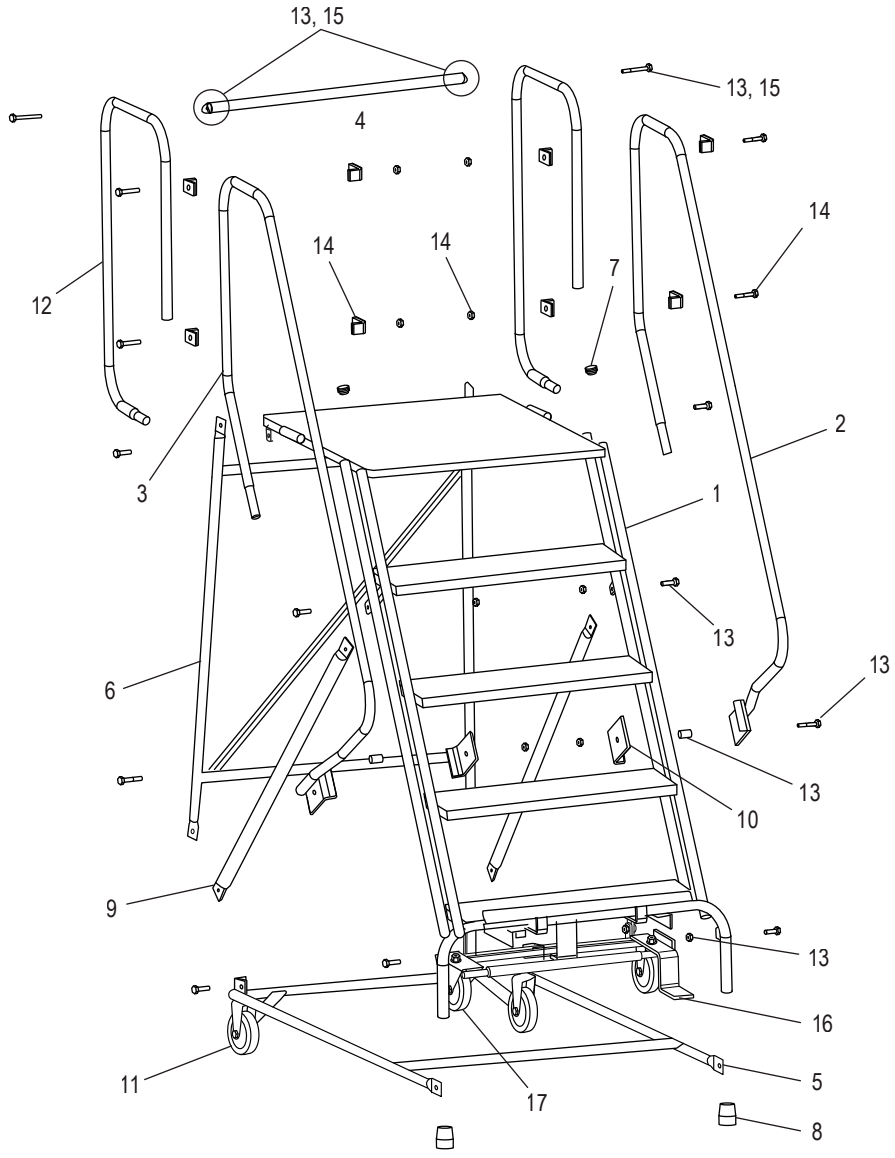

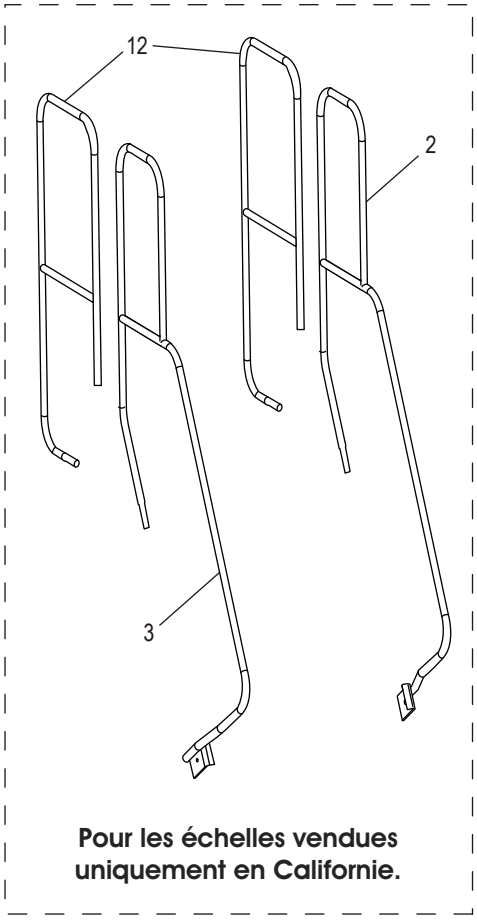

Pour les échelles vendues uniquement en Californie.

REMARQUE : Les échelles expédiées en Californie dont la plateforme excède la hauteur de 48 po seront équipées d'une main courante de 42 po pour se conformer aux règles de l'OSHA.

ÉCHELLE DE SÉCURITÉ ROULANTE À 5 OU 7 MARCHES

MARCHE SUPÉRIEURE DE 30 PO DE PROFONDEUR

#	DESCRIPTION	QTÉ	RÉF. ULINE	RÉF. DU FABRICANT
1	Montant pour H-841U-30	1	----------	AS1503
1	Montant pour H-1083U-30	1	----------	AS1735
1	Montant pour H-843U-30	1	H-1084-CALFT	AS1738
2	Main courante droite pour H-841U-30	1	H-841-SU1579 ----------	SU1579 SU1721*
2	Main courante droite pour H-1083U-30	1	---------- ----------	SU1580 SU1723*
2	Main courante droite pour H-843U-30	1	---------- ----------	SU1581 SU1725*
3	Main courante gauche pour H-841U-30	1	H-841-SU1584 ----------	SU1584 SU1722*
3	Main courante gauche pour H-1083U-30	1	---------- ----------	SU1585 SU1724*
3	Main courante gauche pour H-843U-30	1	H-5075-LHR ----------	SU1586 SU1726*
4	Barre n° 3	1 2*	H-843-4	SU1460
5	Panneau de base pour H-841U-30	1	----------	SU1868
5	Panneau de base pour H-1083-30	1	H-1083BSPNL	SU1778
5	Panneau de base pour H-843U-30	1	----------	SU1841
6	Panneau arrière pour H-841U-30	1	H-841-BKPNL	SU1828
6	Panneau arrière pour H-1083-30	1	H-1083-BKPNL	SU1784
6	Panneau arrière pour H-843U-30	1	H-843-BKPNL	SU1787
7	Capuchon protecteur	2	H-1554-9	A-301-0428
8	Pieds en caoutchouc	2	H-840-RBFEET	A-301-0304
9	Entretoise diagonale pour H-841U-30	2	----------	ST6533
9	Entretoise diagonale pour H-1083U-30	2	H-1085-10VDB	ST6661
9	Entretoise diagonale pour H-843U-30	2	----------	ST6561
10	Support de main courante pour H-841U-30	2	H-844-SF4500	SF4500
10	Support de main courante pour H-1083U-30	4		
10	Support de main courante pour H-843U-30	4		
11	Ensemble de roulettes fixes	2	H-842-CASTER	SU1070
12	Panneau d'extension de main courante	2	---------- ----------	SU1766 SU1763*

ÉCHELLE DE SÉCURITÉ ROULANTE À 5 OU 7 MARCHES

MARCHE SUPÉRIEURE DE 30 PO DE PROFONDEUR

#	DESCRIPTION	QTÉ	RÉF. ULINE	RÉF. DU FABRICANT
13	**Quincaillerie de remplacement** Comprend : • Boulon à tête hexagonale de 1/4-20 x 2 ¾ po (2) • Boulon à tête hexagonale de 3/8-16 x 2 po (4) • Boulon à tête hexagonale de 3/8-16 x 1 ¼ po (8) • Écrou hexagonal 3/8-16 (12) • Bague grise (4) • Bague crantée n (2)	1	H-4767	HW1002
14	**Quincaillerie de remplacement pour extension de garde-corps** Comprend : • Boulon à tête hexagonale de 3/8-16 x 2 po (4) • Écrou hexagonal 3/8-16 (4) • Support d'extension de garde-corps (8)	1	H-4770	HW1006
15	**Quincaillerie de remplacement pour CA OSHA** Comprend : • Boulon à tête hexagonale de 1/4-20 x 2 ¾ po (2) • Bague crantée (2)	1	H-4771*	HW1007*
21	Chariot à verrou de sûreté	1	H-842-LOCK	SU1096
22	Ensemble de roulettes pivotantes	2	H-844-SWIVEL	SU9707

***LES PIÈCES SONT EXCLUSIVEMENT RÉSERVÉES AUX ÉCHELLES VENDUES EN CALIFORNIE.**