Para Español, vea páginas 3-4.
Pour le français, consulter les pages 5-6.

ULINE H-8656

POWER BREEZER® MISTING FAN

1-800-295-5510
uline.com

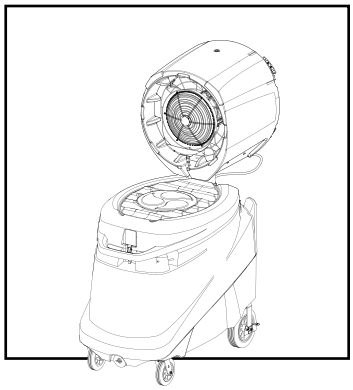

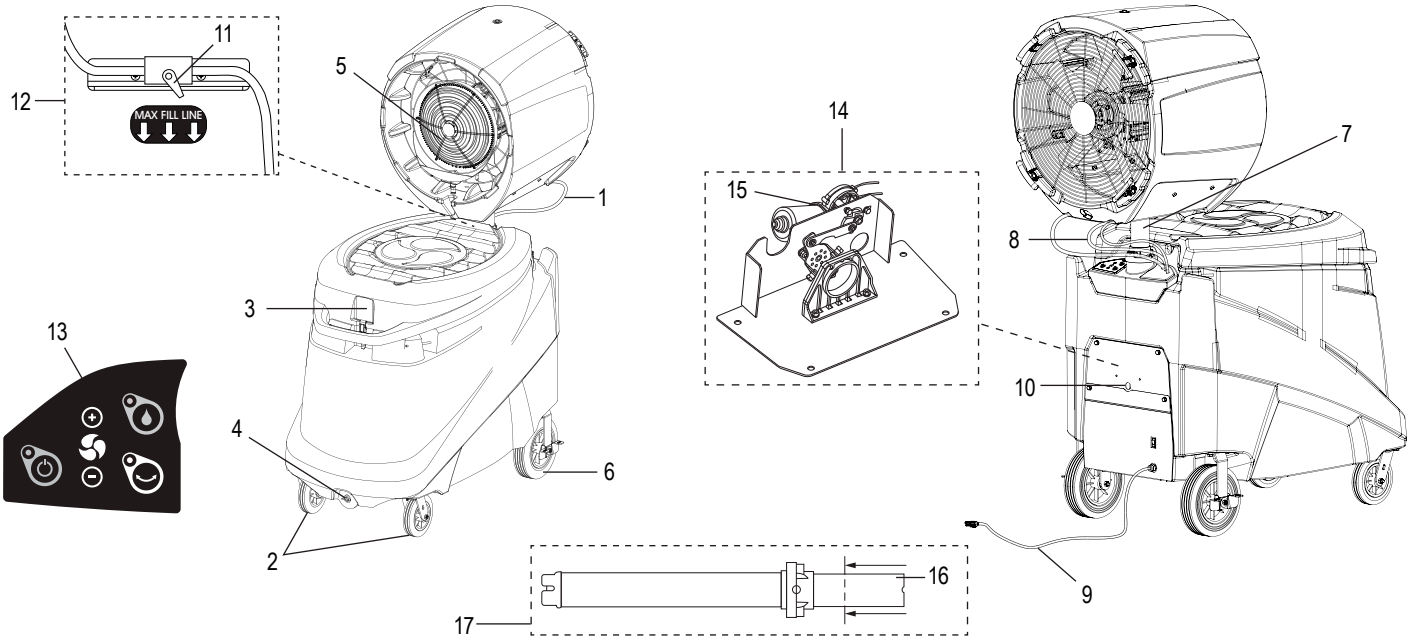

#	DESCRIPTION	QTY.	ULINE PART NO.	MFG. PART NO.
1	Atomizer Feed Tubing	1	H-8656-AFT	400-231-A
2	8" Front Swivel Caster	2	H-8656-FSWVC	400-253-A
3	Tank Latch	1	H-8656-TLTCH	400-264-A
4	Drain Plug	1	H-8656-DPLUG	400-265-A
5	Atomizer Assembly 100V	1	H-8656-AA	HD-AT-D
6	Large Rear Caster with Brake	2	H-8656-LRCWB	400-254-A
7	Lift Tube	1	H-8656-LT	102-069-A
8	Drain Tubing	1	H-8656-DT	400-106-A
9	Power Cord, 110V	1	H-8656-PC	202-055-C
10	Rotation Safety Plug	1	H-8656-RSP	140-400-343-A
11	Water Valve	1	H-8656-WV	140-400-076-B
12	Water Valve and Tubing Kit	1	H-8656-WVTK	140-600-091-A
13	Key Pad with Harness	1	H-8656-KPH	140-600-031
14	Rotational Assembly	1	H-8656-RA	140-700-300-B
15	Rotation Motor	1	H-8656-RM	200-158-B
16	Extruded Lift Tube	1	H-8656-ELT	302-022-A
17	Rotation Pipe Assembly	1	H-8656-RPA	140-700-400-A

#	DESCRIPTION	QTY.	ULINE PART NO.	MFG. PART NO.
	Main Bushing (Not Shown)	1	H-8656-MB	102-020-A
	Lower Bushing (Not Shown)	1	H-8656-LB	140-102-088-A
	Tank Pump Assembly (Not Shown)	1	H-8656-TPA	140-200-196-C
	Water Pump (Not Shown)	1	H-8656-WP	140-600-081-A
	AC Drive 1 HP GFCI (Not Shown)	1	H-8656-ACD	200-179-A
	Linkage Rotation Motor (Not Shown)	1	H-8656-LRM	300-041-A
	Main Bushing Spacer (Not Shown)	1	H-8656-MBS	302-006-A
	Electronic Control Box Mark 4.5 (Not Shown)	1	H-8656-EB	180-700-750-B

ULINE H-8656

POWER BREEZER® VENTILADOR CON ROCÍO

800-295-5510
uline.mx

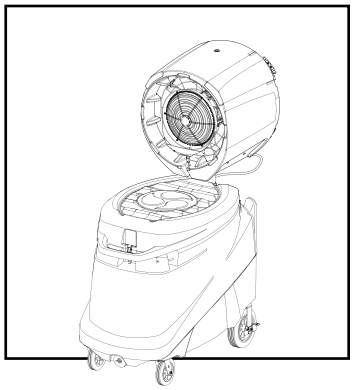

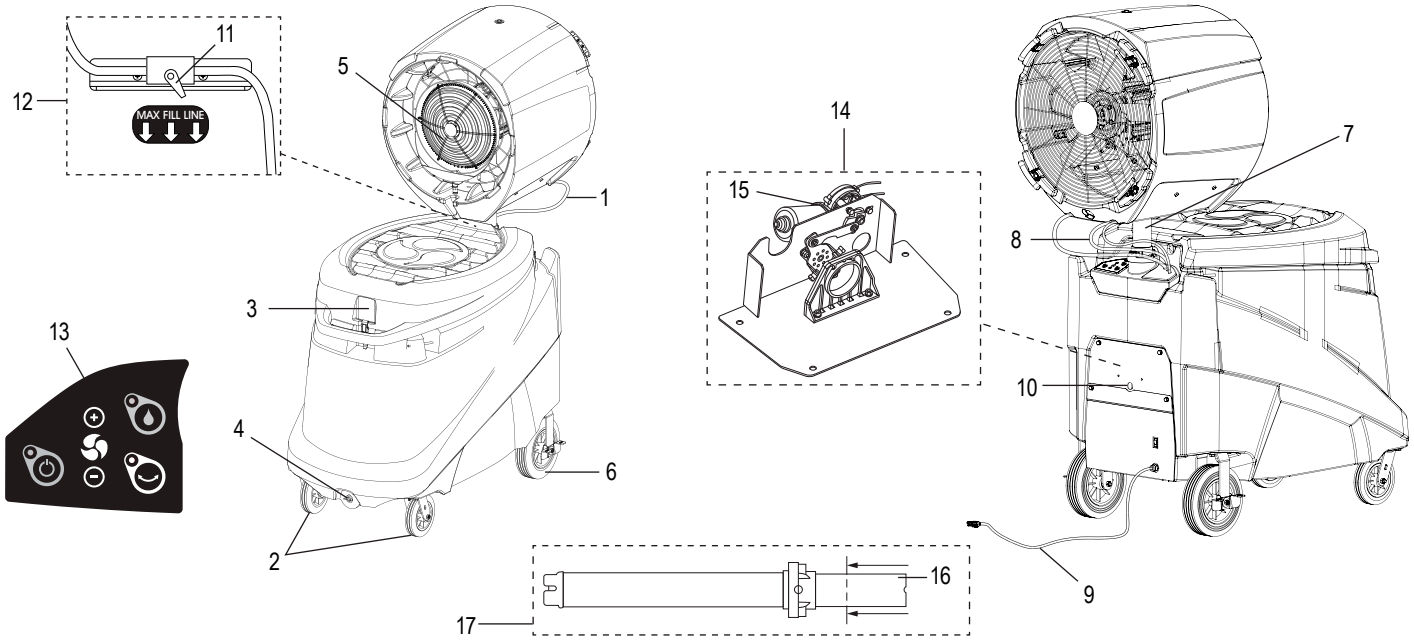

#	DESCRIPCIÓN	CANT.	NO. DE PARTE DE ULINE	NO. DE PARTE DEL FABRICANTE
1	Tubo de Alimentación para Atomizador	1	H-8656-AFT	400-231-A
2	Rueda Giratoria Frontal de 8"	2	H-8656-FSWVC	400-253-A
3	Pestillo del Tanque	1	H-8656-TLTCH	400-264-A
4	Tapón del Desagüe	1	H-8656-DPLUG	400-265-A
5	Ensamble de Atomizador de 100V	1	H-8656-AA	HD-AT-D
6	Rueda Posterior Grande con Freno	2	H-8656-LRCWB	400-254-A
7	Tubo Levantador	1	H-8656-LT	102-069-A
8	Tubo del Drenaje	1	H-8656-DT	400-106-A
9	Cable Eléctrico, 110V	1	H-8656-PC	202-055-C
10	Tapón de Seguridad Giratorio	1	H-8656-RSP	140-400-343-A
11	Válvula de Agua	1	H-8656-WV	140-400-076-B
12	Válvula de Agua y Kit de Tubo	1	H-8656-WVTK	140-600-091-A
13	Teclado con Arnés	1	H-8656-KPH	140-600-031
14	Ensamble Giratorio	1	H-8656-RA	140-700-300-B
15	Motor Giratorio	1	H-8656-RM	200-158-B
16	Tubo Levantador Extrusionado	1	H-8656-ELT	302-022-A
17	Ensamble de Tubos Giratorios	1	H-8656-RPA	140-700-400-A

POWER BREEZER® VENTILADOR CON ROCÍO

800-295-5510
uline.mx

#	DESCRIPCIÓN	CANT.	NO. DE PARTE DE ULINE	NO. DE PARTE DEL FABRICANTE
	Casquillo Principal (No Se Muestra)	1	H-8656-MB	102-020-A
	Casquillo Inferior (No Se Muestra)	1	H-8656-LB	140-102-088-A
	Ensamble de Bomba para Tanque (No Se Muestra)	1	H-8656-TPA	140-200-196-C
	Bomba de Agua (No Se Muestra)	1	H-8656-WP	140-600-081-A
	Impulsor CA 1 HP GFCI (Interruptor de Circuito de Falla a Tierra) (No Se Muestra)	1	H-8656-ACD	200-179-A
	Motor de Vinculación Giratorio (No Se Muestra)	1	H-8656-LRM	300-041-A
	Espaciador para Casquillo Principal (No Se Muestra)	1	H-8656-MBS	302-006-A
	Marca de Caja de Control Electrónico 4.5 (No Se Muestra)	1	H-8656-EB	180-700-750-B

ULINE **H-8656**

POWER BREEZER[MD] – VENTILATEUR BRUMISATEUR

1 800 295-5510
uline.ca

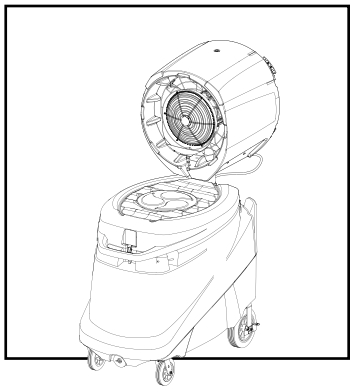

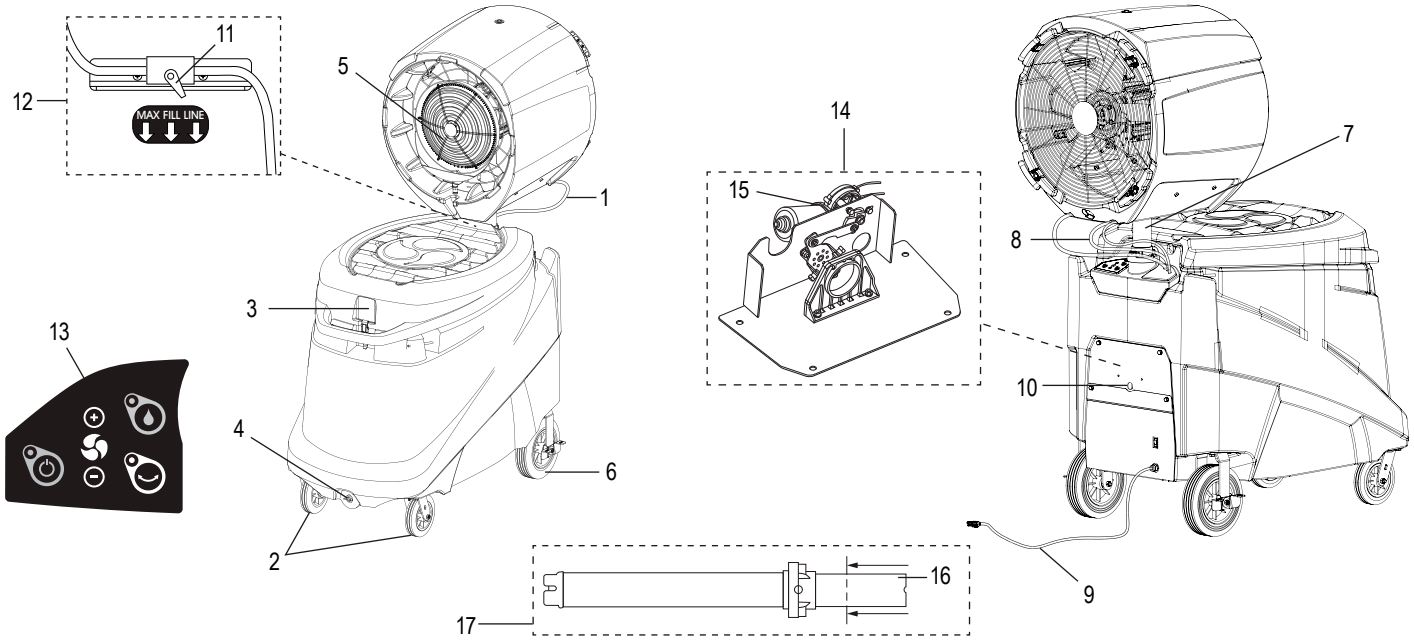

#	DESCRIPTION	QTÉ	RÉF. ULINE	RÉF. DU FABRICANT
1	Tuyau d'alimentation du brumisateur	1	H-8656-AFT	400-231-A
2	Roulette avant pivotante de 8 po	2	H-8656-FSWVC	400-253-A
3	Loquet du réservoir	1	H-8656-TLTCH	400-264-A
4	Bouchon de vidange	1	H-8656-DPLUG	400-265-A
5	Ensemble du brumisateur de 100 V	1	H-8656-AA	HD-AT-D
6	Grande roulette arrière avec frein	2	H-8656-LRCWB	400-254-A
7	Tube élévateur	1	H-8656-LT	102-069-A
8	Tuyaux de vidange	1	H-8656-DT	400-106-A
9	Cordon d'alimentation de 110 V	1	H-8656-PC	202-055-C
10	Fiche de sécurité de rotation	1	H-8656-RSP	140-400-343-A
11	Robinet d'adduction d'eau	1	H-8656-WV	140-400-076-B
12	Ensemble de robinet et de tuyau d'eau	1	H-8656-WVTK	140-600-091-A
13	Clavier avec harnais	1	H-8656-KPH	140-600-031
14	Ensemble de rotation	1	H-8656-RA	140-700-300-B
15	Moteur de rotation	1	H-8656-RM	200-158-B
16	Tube élévateur extrudé	1	H-8656-ELT	302-022-A
17	Ensemble de tuyau de rotation	1	H-8656-RPA	140-700-400-A

POWER BREEZER[MD] – VENTILATEUR BRUMISATEUR

1 800 295-5510
uline.ca

#	DESCRIPTION	QTÉ	RÉF. ULINE	RÉF. DU FABRICANT
	Bague principale (non illustré)	1	H-8656-MB	102-020-A
	Bague secondaire (non illustré)	1	H-8656-LB	140-102-088-A
	Ensemble de la pompe du réservoir (non illustré)	1	H-8656-TPA	140-200-196-C
	Pompe à eau (non illustré)	1	H-8656-WP	140-600-081-A
	Variateur CA à 1 HP DDFT (non illustré)	1	H-8656-ACD	200-179-A
	Liaison du moteur de rotation (non illustré)	1	H-8656-LRM	300-041-A
	Entretoise de la bague principale (non illustré)	1	H-8656-MBS	302-006-A
	Boîtier de commande électronique Mark 4,5 (non illustré)	1	H-8656-EB	180-700-750-B