Para Español, vea página 2.
Pour le français, consulter la page 3.

ULINE H-8901

DEWALT® PORTABLE WET/DRY VACUUM

1-800-295-5510
uline.com

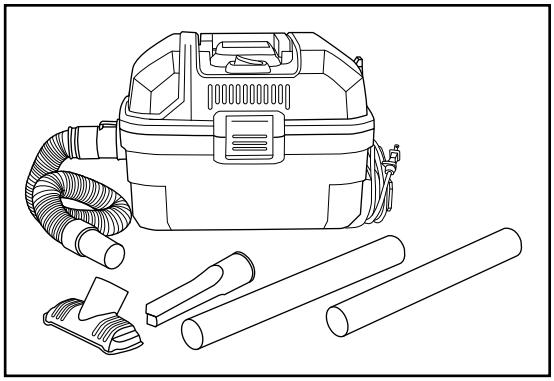

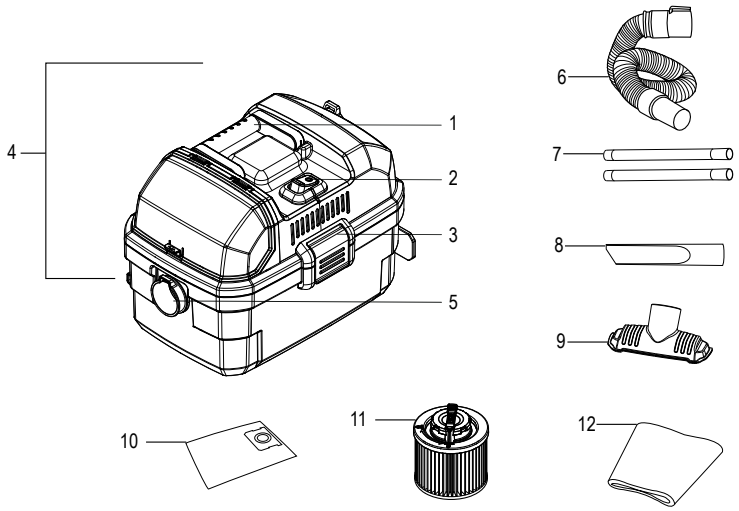

#	DESCRIPTION	QTY.	ULINE PART NO.	MFG. PART NO.
1	Handle	1	----------	Q5891034001
2	Power Switch	1	----------	Q5891013001
3	Lid Latch	2	----------	Q5898693001
4	Power Head	1	H-8901-PH	DXV04T-PH
5	Vacuum Port	1	----------	Q5122716001
6	Flexible Hose – 1⅞"	1	H-9338	DXVA19-2600
7	Extension Wand	2	H-9071	DXVA19-1202
8	Crevice Nozzle	1	H-9067	DXVA19-1400
9	Utility Nozzle	1	H-9073	DXVA19-1300
10	Disposable Dust Bag	1	S-24036	DXVA25-4040
11	Cartridge Filter	1	S-24030	DXVC4001
12	Foam filter (Wet)	1	S-24882	3125-1202

ULINE H-8901

DEWALT® ASPIRADORA PORTÁTIL PARA SÓLIDOS Y LÍQUIDOS

800-295-5510
uline.mx

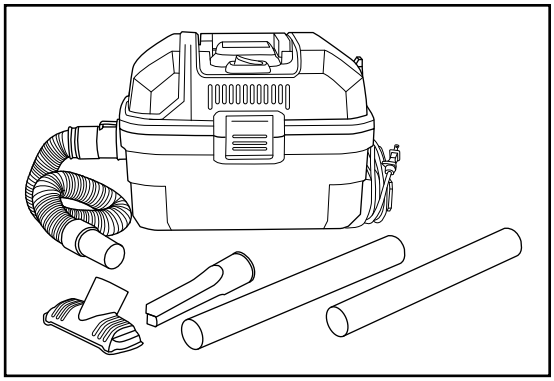

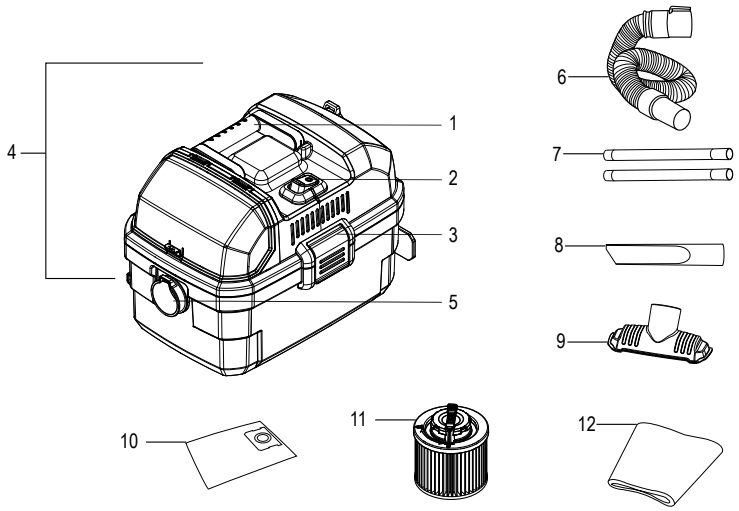

#	DESCRIPCIÓN	CANT.	NO. DE PARTE DE ULINE	NO. DE PARTE DEL FABRICANTE
1	Asa	1	----------	Q5891034001
2	Interruptor de Energía	1	----------	Q5891013001
3	Pestillo de la Tapa	2	----------	Q5898693001
4	Motor	1	H-8901-PH	DXV04T-PH
5	Puerto de Aspirado	1	----------	Q5122716001
6	Manguera Flexible de 1⅞"	1	H-9338	DXVA19-2600
7	Tubo	2	H-9071	DXVA19-1202
8	Boquilla para Hendiduras	1	H-9067	DXVA19-1400
9	Boquilla Utilitaria	1	H-9073	DXVA19-1300
10	Bolsa Desechable para Polvo	1	S-24036	DXVA25-4040
11	Filtro de Cartucho	1	S-24030	DXVC4001
12	Filtro de Espuma (Líquidos)	1	S-24882	3125-1202

ULINE H-8901

DEWALT[MD] – ASPIRATEUR EAU ET POUSSIÈRE PORTATIF

1 800 295-5510
uline.ca

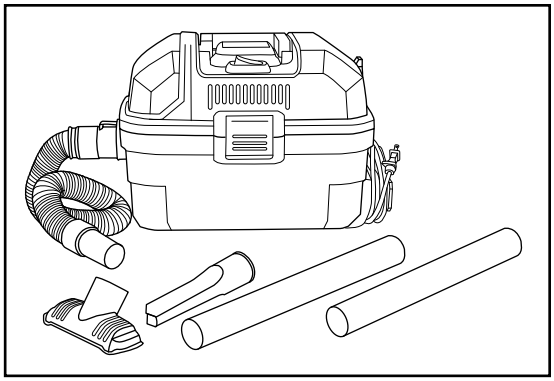

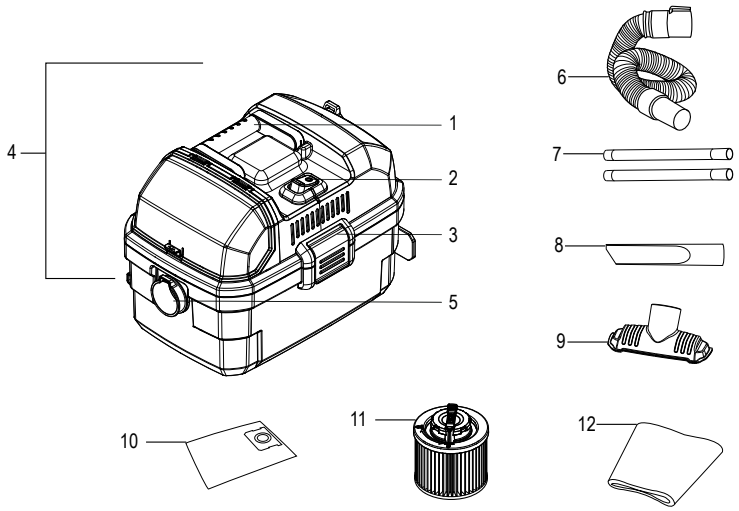

#	DESCRIPTION	QTÉ	RÉF. ULINE	RÉF. DU FABRICANT
1	Poignée	1	----------	Q5891034001
2	Interrupteur d'alimentation	1	----------	Q5891013001
3	Loquet du couvercle	2	----------	Q5898693001
4	Ensemble moteur	1	H-8901-PH	DXV04T-PH
5	Orifice d'aspiration	1	----------	Q5122716001
6	Tuyau flexible de 1 ⅞ po	1	H-9338	DXVA19-2600
7	Tube-rallonge	2	H-9071	DXVA19-1202
8	Suceur plat	1	H-9067	DXVA19-1400
9	Buse utilitaire	1	H-9073	DXVA19-1300
10	Sac-filtre jetable	1	S-24036	DXVA25-4040
11	Filtre à cartouche	1	S-24030	DXVC4001
12	Filtre en mousse (humide)	1	S-24882	3125-1202