Para Español, vea página 2.
Pour le français, consulter la page 3.

ULINE H-8931

DEWALT® 10 GALLON WET/DRY VACUUM

1-800-295-5510
uline.com

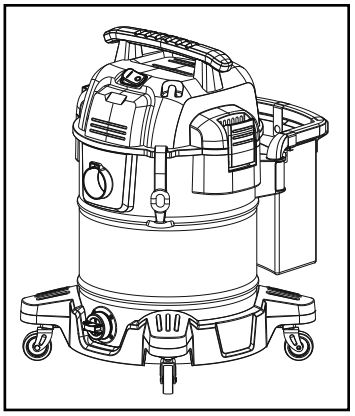

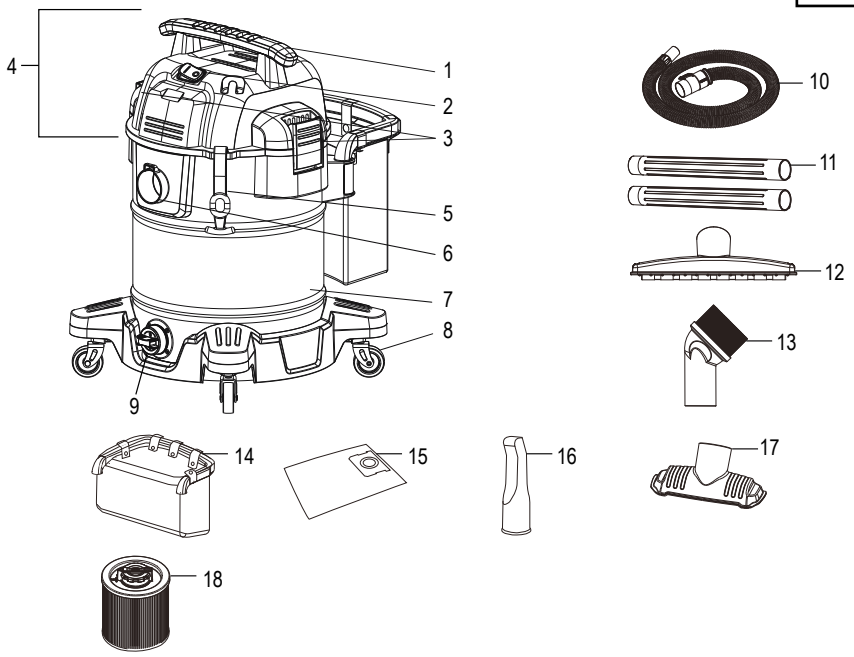

#	DESCRIPTION	QTY.	ULINE PART NO.	MFG. PART NO.
1	Handle	1	----------	F6413700825
2	Power Switch	1	----------	D3003000085
3	Lid Latch	2	----------	Q5801015001
4	Power Head	1	H-8931-PH	DXV10SB-PH
5	Hose Strap	1	----------	X5598180234
6	Vacuum Port	1	----------	Q6331175001
7	Dust Tank	1	H-8931-7Q	J1430460012
8	Rubberized Caster	4	H-9336	DXVW10
9	Drain Port	1	H-8931-DPRTQ	Q0140892001
10	1⅞" Durable Hose	1	H-9074	DXVA19-2500
11	Extension Wand	2	H-9072	DXVA19-1200A
12	Wide Floor Brush	1	H-9070	DXVA19-1900D
13	Round Brush	1	H-9069	DXVA19-2400
14	Accessory Bag with Holder	1	H-9084	DXVA19-5256
15	Disposable Filter Bag	1	S-24037	DXVA19-4101
16	Crevice Tool	1	H-9068	DXVA13-4333
17	Utility Nozzle	1	H-9073	DXVA19-1300
18	Cartridge Filter	1	S-24031	DXVC6910

ULINE H-8931

DEWALT® ASPIRADORA PARA SÓLIDOS Y LÍQUIDOS – 10 GALONES

800-295-5510
uline.mx

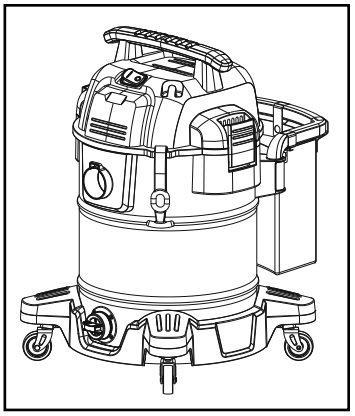

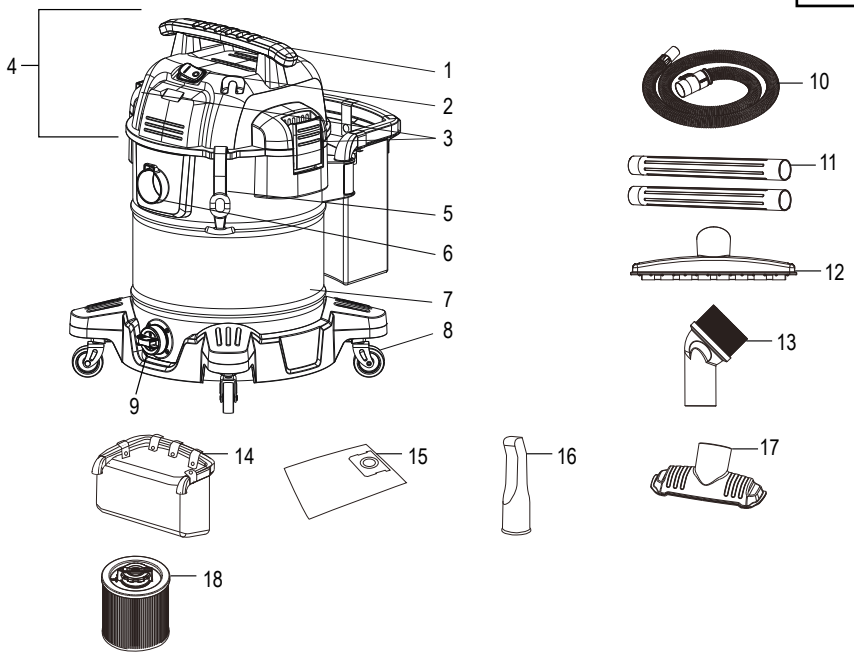

#	DESCRIPCIÓN	CANT.	NO. DE PARTE DE ULINE	NO. DE PARTE DEL FABRICANTE
1	Asa	1	----------	F6413700825
2	Interruptor de Energía	1	----------	D3003000085
3	Pestillo de la Tapa	2	----------	Q5801015001
4	Motor	1	H-8931-PH	DXV10SB-PH
5	Correa para Manguera	1	----------	X5598180234
6	Puerto de Aspirado	1	----------	Q6331175001
7	Tanque para Polvo	1	H-8931-7Q	J1430460012
8	Rueda de Goma	4	H-9336	DXVW10
9	Puerto de Drenado	1	H-8931-DPRTQ	Q0140892001
10	Manguera Duradera de 1⅞"	1	H-9074	DXVA19-2500
11	Tubo	2	H-9072	DXVA19-1200A
12	Cepillo para Piso	1	H-9070	DXVA19-1900D
13	Cepillo Redondo	1	H-9069	DXVA19-2400
14	Bolsa para Accesorios con Soporte	1	H-9084	DXVA19-5256
15	Bolsa de Filtro Desechable	1	S-24037	DXVA19-4101
16	Herramienta para Hendiduras	1	H-9068	DXVA13-4333
17	Boquilla Utilitaria	1	H-9073	DXVA19-1300
18	Filtro de Cartucho	1	S-24031	DXVC6910

ULINE H-8931

DEWALT[MD] – ASPIRATEUR EAU ET POUSSIÈRE – 10 GALLONS

1 800 295-5510
uline.ca

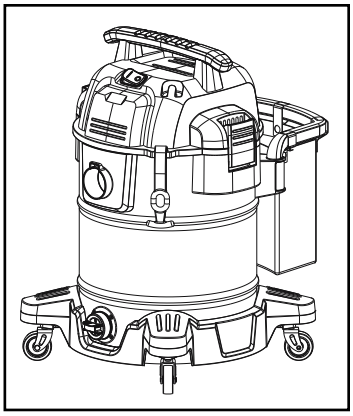

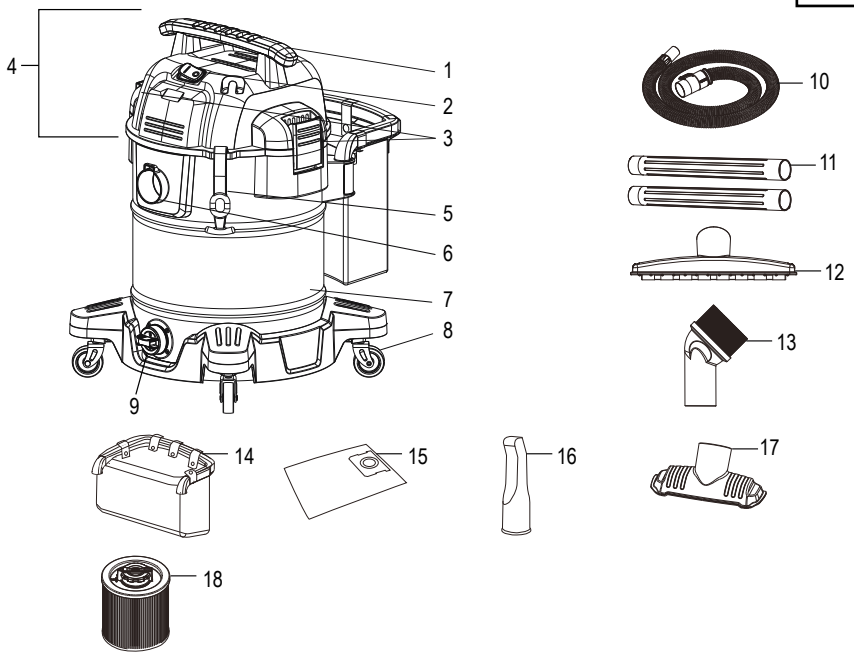

#	DESCRIPTION	QTÉ	RÉF. ULINE	RÉF. DU FABRICANT
1	Poignée	1	----------	F6413700825
2	Interrupteur d'alimentation	1	----------	D3003000085
3	Loquet du couvercle	2	----------	Q5801015001
4	Ensemble moteur	1	H-8931-PH	DXV10SB-PH
5	Porte-tuyau	1	----------	X5598180234
6	Orifice d'aspiration	1	----------	Q6331175001
7	Réservoir à poussière	1	H-8931-7Q	J1430460012
8	Roulette en caoutchouc	4	H-9336	DXVW10
9	Orifice d'évacuation	1	H-8931-DPRTQ	Q0140892001
10	Tuyau résistant de 1 ⅞ po	1	H-9074	DXVA19-2500
11	Tube-rallonge	2	H-9072	DXVA19-1200A
12	Brosse de grande superficie	1	H-9070	DXVA19-1900D
13	Brosse ronde	1	H-9069	DXVA19-2400
14	Sac avec porte-accessoires	1	H-9084	DXVA19-5256
15	Sac-filtre jetable	1	S-24037	DXVA19-4101
16	Suceur plat	1	H-9068	DXVA13-4333
17	Buse utilitaire	1	H-9073	DXVA19-1300
18	Filtre à cartouche	1	S-24031	DXVC6910